Bikes for Life.

WINORA GROUP

„Winora Group“

Originali naudojimo instrukcija

Naudojimo instrukcija

Bendroji informacija apie transporto priemonę

(miesto / turistinis / MTB / lenktyninis / plento dviratis)

Papildoma naudojimo instrukcija

Pedelec/S-Pedelec

Papildoma naudojimo instrukcija

Vaikiškas dviratis

Naudojimo instrukcija

Vaikiškas balansinis dviratis

LT

HAIBIKE WINORA

Bikes for Life.

WINORA GROUP

Gairės prie originalios naudojimo instrukcijos

HAIBIKE WINORA

Turinys

1 Informacija internete 1
2 Įspėjamieji nurodymai 1
3 Ženklų paaiškinimas 2
4 Paveikslėliai 2
5 Sąvokų paaiškinimas. 3
5.1 „Pedelec“ / EPAC 3
5.2 „S-Pedelec“ / S-EPAC 3
5.3 Vaikiški dviračiai 4
5.4 Vaikiški balansiniai dviračiai 4
5.5 Pedalo pavara 4
5.6 SAG 4
5.7 „Lock-Out“ 4
5.8 Žodynėlis 5
6 Vienetai ir trumpiniai 5
7 Naudojimo instrukcijos struktūra 5
8 Tolesnė informacija 6
9 Nurodymai dėl techninės priežiūros ir remonto darbų 7
10 Nurodymas dėl techninių duomenų 7

Šiose gairėse pateikiama visų simbolių ir ženklų, naudojamų šioje originalioje naudojimo instrukcijoje, apžvalga. Kad būtų lengviau, originali naudojimo instrukcija toliau vadinama naudojimo instrukcija.

1 Informacija internete

Daugiau informacijos apie atitinkamus prekių ženklus rasite:

Internetinė svetainė	Prekės ženklas (-ai)
www.winora.de	„Winora“
www.haibike.com	„Haibike“

2 Įspėjamieji nurodymai

Siekiant įspėti apie žmonių sužalojimo ar materialinės žalos pavojų, šioje naudojimo instrukcijoje naudojami toliau pateikiami įspėjamieji simboliai ir signaliniai žodžiai.

Įspėjamieji nurodymai atkreipia dėmesį į galimus pavojus. Nesilaikant įspėjamojo nurodymo, galima susižaloti ar sužaloti kitus žmones bei padaryti materialinės žalos. Perskaitykite visus įspėjamuosius nurodymus ir jų laikykitės.

PAVOJUS

Šis įspėjamasis nurodymas nurodo aukšto pavojingumo lygio grėsmę, kuri, jei jos nebus išvengta, gali baigtis sunkiais sužalojimais ar net mirtimi.

ĮSPĖJIMAS

Šis įspėjamasis nurodymas nurodo vidutinio pavojingumo lygio grėsmę, kuri, jei jos nebus išvengta, gali baigtis sunkiais sužalojimais.

ATSARGIAI

Šis įspėjamasis nurodymas nurodo žemo pavojingumo lygio grėsmę, kuri, jei jos nebus išvengta, gali baigtis nesunkiais ar vidutinio sunkumo sužalojimais.

NURODYMAS

Šis įspėjamasis nurodymas atkreipia dėmesį į galimą materialinę žalą.

3 Ženklų paaiškinimas

Šioje originalioje naudojimo instrukcijoje, ant transporto priemonės dalių ar pakuotės gali būti šie simboliai.

Simbolis	Paaiškinimas
	Šis simbolis pateikia naudingos papildomos informacijos apie nustatymus ar naudojimą.
	Šis simbolis reiškia, kad turite skaityti naudojimo instrukciją.
	Šiuo simboliu pažymėti gaminiai atitinka visas taikytinas Europos ekonominės erdvės Bendrijos taisykles.
	Šis simbolis nurodo, kokio amžiaus vaikai gali naudotis transporto priemone.
	Šis simbolis nurodo didžiausią leistiną bendrąjį transporto priemonės svorį (pavyzdys). Didžiausias leistinas bendrasis transporto priemonės svoris nurodytas ant lipduko, užklijuoto ant transporto priemonės.
	Šis simbolis nurodo transporto priemonės kategoriją (pavyzdys). Transporto priemonės kategorija nurodyta ant lipduko, kurį rasite ant savo transporto priemonės. Išsamų transporto priemonių kategorijų aprašymą rasite transporto priemonės naudojimo instrukcijoje, skyriuje „Transporto priemonių kategorijos“.

4 Paveikslėliai

Šioje naudojimo instrukcijoje pateikiami paveikslėliai yra pavyzdžiai, jie gali skirtis nuo faktinės jūsų transporto priemonės konstrukcijos. Jei trūksta informacijos apie jūsų transporto priemonės modelį, kreipkitės į pardavėją.

Paveikslėlio pavyzdys:

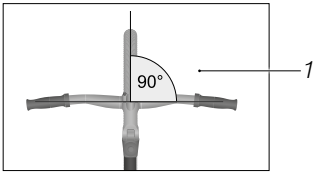

Pav.: Tinkamas vairo nustatymas

Pav.: Paveikslėlių struktūra

1 Pavyzdžio paveikslėlis

2 Užrašas po paveikslėliu

5 Sąvokų paaiškinimas

Šioje naudojimo instrukcijoje vartojamos toliau nurodytos sąvokos:

5.1 „Pedelec“ / EPAC

Skirtingai nei standarte, šioje naudojimo instrukcijoje EPAC (angl. Electrically Power Assisted Cycle) vadinami „Pedelec“ (angl. Pedal electric cycle). „Pedelec“ – tai transporto priemonės su pagalbiniu elektriniu varikliu, kuris, minant pedalus, padeda iki pasiekiant daugiausia 25 km/h greitį. Atsižvelgiant į įjungtą bėgį, stūmimo pagelbiklis gali įgreitinti transporto priemonę iki 6 km/h.

„Pedelec“ – tai transporto priemonės, kurios daugelyje šalių įstatymais klasifikuojamos kaip dviračiai. Pasidomėkite konkrečioje šalyje ir regione galiojančiu klasifikavimu.

5.2 „S-Pedelec“ / S-EPAC

Skirtingai nei standarte, šioje naudojimo instrukcijoje S-EPAC (angl. Speed Electrically Power Assisted Cycle) vadinami „S-Pedelec“ (angl. Speed Pedal electric cycle). „S-Pedelec“ – tai transporto priemonės su pagalbiniu elektriniu varikliu, kuris, minant pedalus, padeda iki pasiekiant daugiausia 45 km/h greitį. Be to, atsižvelgiant į modelį, galima važiuoti vien elektriniu režimu daugiausia 18 km/h greičiu.

Kai kuriose šalyse „S-Pedelec“ klasifikuojami kaip variklinės transporto priemonės. Pasidomėkite konkrečioje šalyje ir regione galiojančiu klasifikavimu.

5.3 Vaikiški dviračiai

Vaikiški dviračiai yra vaikams skirtos pedalais varomos 0 kategorijos transporto priemonės, kurių ratų dydis yra 12" ir 16".

5.4 Vaikiški balansiniai dviračiai

Vaikiški balansiniai dviračiai yra 0 kategorijos transporto priemonės be pedalų, skirtos vaikams nuo 3 metų. Vaikiškų balansinių dviračių ratai varomi vaikui spiriantis kojomis.

5.5 Pedalo pavara

Pedalo pavara yra konstrukcinė grupė, sudaryta iš grandininio krumpliaračio, pedalo ir švaistiklio.

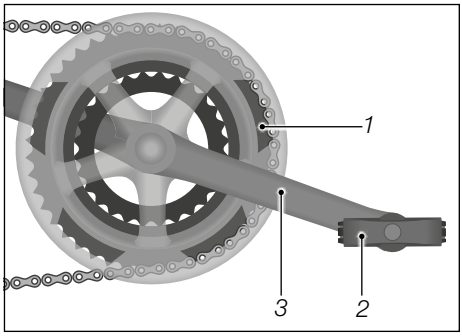

1 *Grandininis krumpliaratis*
2 *Pedalas*
3 *Švaistiklis*

Pav.: Pedalo pavara su grandininiu bėgių perjungimo mechanizmu, kuriame yra 3 grandininiai krumpliaračiai (pavyzdys)

5.6 SAG

SAG (angl. „nusileidimas“) yra spyruoklinių elementų įsispaudimas nuo vairuotojo svorio. Atsižvelgiant į amortizuojančios šakės arba amortizatoriaus modelį ir naudojimo tikslą, nustatoma SAG vertė yra 15–40 % bendros spyruoklės eigos.

5.7 „Lock-Out“

Funkcija „Lock-Out“ užrakina amortizuojančią šakę. Taip galima sumažinti šakės kratymą arba nusėdimą, pvz., kai stipriai minant pedalą nusileidžia amortizatorius.

Atsižvelgiant į transporto priemonės modelį, galinės konstrukcijos amortizatorius irgi gali būti su funkcija „Lock-Out“ (žr. transporto priemonės naudojimo instrukciją, skyrių „Amortizatorius“).

5.8 Žodynėlis

Toliau, po vaikiško balansinio dviračio instrukcijos pateiktas šioje naudojimo instrukcijoje naudotų sąvokų žodynėlis.

6 Vienetai ir trumpiniai

Šioje naudojimo instrukcijoje arba ant transporto priemonės dalių rasite šiuos vienetus ir trumpinius

Vienetas	Reikšmė	Vienetas, skirtas
°	Laipsnis	Kampo matas
°C	Celsijaus laipsnis	Temperatūra
°F	Farenheito laipsnis	Temperatūra (JAV)
1/s	per sekundę	Apsisukimai
"	Colis	Mato vienetas (JAV) 1 colis = 2,54 cm
A	Amperas	Elektros srovės stipris
Ah	Ampervalandė	Elektros krūvis
bar	bar	Slėgis
g	Gramas	Masė (svoris)
h	Valanda	Laikas
Hz	Hercas	Dažnis
kg	Kilogramas	Masė (svoris)
km/h	Kilometrai per valandą	Greitis
kPa	Kilopaskalis	Slėgis
mph	Mylios per valandą	Greitis (JAV)
Nm	Niutonmetras	Sukimo momentas
psi	svaras kvadratiniam coliui	Slėgis (USA)
V	Voltas	Elektros įtampa
W	Vatas	Elektros galia
Wh	Vatvalandė	Elektrinė talpa

7 Naudojimo instrukcijos struktūra

Šioje originalioje naudojimo instrukcijoje yra keturios naudojimo instrukcijos:

1. **Transporto priemonės naudojimo instrukcija**

   Tai visų transporto priemonių kategorijų, išskyrus vaikišką balansinį dviratį, naudojimo instrukcijų pagrindas.

Čia pateikiama informacijos apie šių kategorijų transporto priemones:

➔ Atidžiai perskaitykite visą transporto priemonės naudojimo instrukciją, ypač saugos nurodymus.

2. **Papildoma „Pedelec“ ir „S-Pedelec“ naudojimo instrukcija**

Be transporto priemonės naudojimo instrukcijos čia pateikiama specialios informacijos apie „Pedelec“ ir „S-Pedelec“.

Čia pateikiama informacijos apie šių kategorijų transporto priemones:

➔ Atidžiai perskaitykite ir visą papildomą „Pedelec“ ir „S-Pedelec“ naudojimo instrukciją.

3. **Papildoma vaikiško dviračio naudojimo instrukcija**

Be transporto priemonės naudojimo instrukcijos, čia pateikiama specialios informacijos apie vaikiškus dviračius.

Čia pateikiama informacijos apie šios kategorijos transporto priemones:

➔ Atidžiai perskaitykite ir visą papildomą vaikiško dviračio naudojimo instrukciją.

4. **Vaikiško balansinio dviračio naudojimo instrukcija**

Čia pateikiama visa informacija apie vaikiškus balansinius dviračius.

Čia pateikiama informacijos apie šios kategorijos transporto priemones:

➔ Atidžiai perskaitykite visą vaikiško balansinio dviračio naudojimo instrukciją, ypač saugos nurodymus.

8 Tolesnė informacija

Visus svarbius dokumentus ir reikiamą informaciją gausite iš pardavėjo, kartu su savo transporto priemone:

  - Užpildytą transporto priemonės pasą ir perdavimo protokolą rasite spausdintinės originalios naudojimo instrukcijos pagrindinės versijos gale.
  - Savo transporto priemonės originalios naudojimo instrukcijos spausdintinę pagrindinę versiją. Originalią naudojimo instrukciją ir daugiau informacijos rasite internete, adresu www.winora-group.com/manuals.
  - Jei yra, komponentų gamintojų instrukcijas.
  - Pirkdami „Pedelec“, papildomai gausite ir „Pedelec“ pavaros sistemos trumpąją instrukciją. Išsamią originalią pavaros sistemos naudojimo instrukciją rasite internete, adresu www.winora-group.com/manuals.
  - Pirkdami „S-Pedelec“, papildomai gausite ir „S-Pedelec“ pavaros sistemos išsamią originalią naudojimo instrukciją.
- Ant transporto priemonės rasite:
  - Savo transporto priemonės kategorijos numerį
  - Didžiausią leistiną bendrąjį svorį

➔ Palyginkite transporto priemonės pase pateiktus duomenis ir ant transporto priemonės nurodytą kategorijos numerį su duomenimis, esančiais skyriuje „Naudojimo instrukcijos struktūra“, kad rastumėte visą informaciją apie savo transporto priemonės modelį.

9 Nurodymai dėl techninės priežiūros ir remonto darbų

Naudojimo instrukcijoje aprašytus veiksmus atlikite tik tada, jei turite reikiamų žinių ir įrankių. Priešingu atveju patikėkite šiuos darbus atlikti pardavėjui.

10 Nurodymas dėl techninių duomenų

Informacijos apie jūsų transporto priemonės modelio techninius duomenis ir įrangą gausite raštiškai iš savo pardavėjo arba rasite adresu www.winora-group.com/manuals.

Bikes for Life. | WINORA GROUP

„Winora Group“

Naudojimo instrukcija

Transporto priemonė

HAIBIKE WINORA

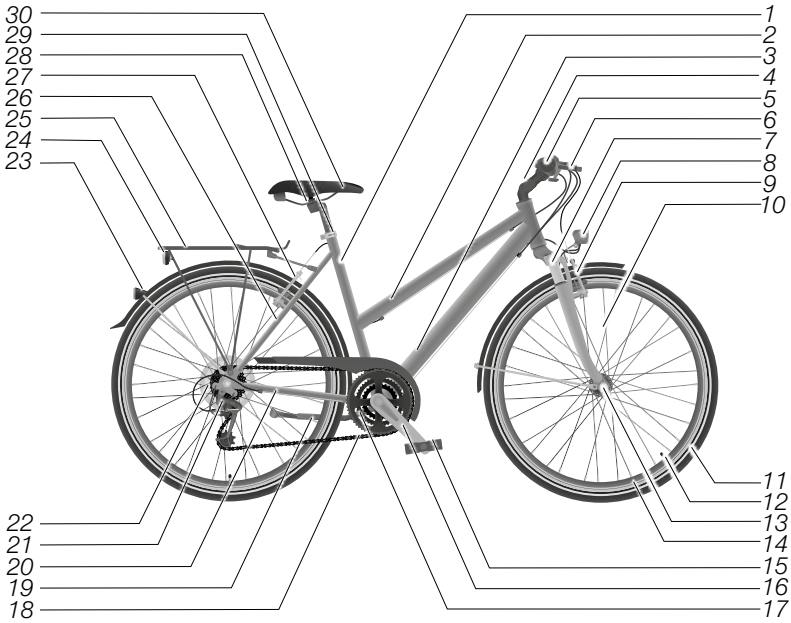

1	Sėdynės vamzdis	16	Švaistiklis
2	Viršutinis vamzdis	17	Grandininiai krumpliaračiai
3	Apatinis vamzdis	18	Grandinė
4	Vairo iškyša	19	Atraminės kojelės
5	Vairas	20	Galinės konstrukcijos apatinė šakė
6	Stabdžio svirtis	21	Bėgių perjungimo mechanizmas
7	Šakė / amortizuojanti šakė	22	Žvaigždžių kasetė iš žvaigždučių
8	Priekinis žibintas	23	Atšvaitas
9	Priekinio rato stabdys	24	Galinis žibintas
10	Stipinas	25	Bagažinė
11	Padangos	26	Galinės konstrukcijos galinė šakė
12	Ventilis	27	Galinio rato stabdys
13	Rato stebulė	28	Balnelio veržtuvas
14	Ratlankis	29	Balnakočio veržtuvas
15	Pedalas	30	Balnelis

Pavyzdžio paveikslėlis

Turinys

1 Pagrindai 1
1.1 Perskaitykite ir išsaugokite naudojimo instrukciją 1
1.2 Naudojimas pagal paskirtį 1
1.3 Transporto priemonių kategorijos 2
1.4 Didžiausias leistinas bendrasis svoris. 5
1.5 Sėdėjimo padėtis. 6
1.6 Rėmo aukštis. 7
1.7 Šalmas 8
1.8 Bagažinė 8
1.8.1 Bagažinė su apkaba 11
1.8.2 Bagažinė be apkabos su tampriu diržu 11
1.8.3 Priekinė bagažinė „Low-Rider“ bagažo krepšiams. 11
1.8.4 Bagažinės sistema. 12
1.9 Atraminių kojelių variantai 12
1.9.1 Šoninės atraminės kojelės ir atraminės kojelės galinėje dalyje 12
1.9.2 Dviejų dalių atraminė kojelė 13
1.10 Važiavimo dviračiu simuliatorius 13
1.11 Lenktyninių dviračių „Aero“ vairas 14
2 Prieš išvažiuojant. 14
2.1 Kas kartą prieš važiuojant 15
2.2 Prieš važiuojant pirmą kartą 17
3 Sauga. 18
3.1 Bendrieji saugos nurodymai 18
3.2 Nurodymai dėl kelių eismo. 22
3.3 Vaikų vežimo nurodymai 23
3.3.1 Vaiko sėdynė 26
3.3.2 Vaiko priekaba 27
3.4 Nurodymai dėl transportavimo 28
3.4.1 Nurodymai dėl bagažo. 28
3.4.2 Priekabų montavimo nurodymai 29
3.4.3 Nurodymai dėl krovinių ar šunų priekabų 30
3.4.4 Nurodymai dėl transporto priemonės transportavimo automobiliu 31
3.5 Nurodymai dėl sukimo momento 33
3.6 Varžtų sukimo krypties nurodymai 34

3.7 Nurodymai dėl dėvėjimosi 35
3.8 Nurodymas dėl dalių iš anglies pluošto 36
3.8.1 Virtimas ir nelaimingi atsitikimai 37
3.8.2 Dviračio laikikliai 38
3.8.3 Sukimo momentai 38
3.9 Kiti pavojai 38
4 Pagrindiniai nustatymai 39
4.1 Greitveržlė 39
4.2 Balnelis 40
4.2.1 Balnelio aukščio nustatymas 41
4.2.2 Mažiausias įkišimo gylis 42
4.2.3 Mažiausio ištraukimo aukščio nustatymas 43
4.2.4 Balnelio polinkio nustatymas 43
4.2.5 Sėdėjimo atstumo nustatymas 44
4.3 Vairas ir vairo iškyšos 44
4.3.1 Mažiausias įkišimo gylis 45
4.3.2 Vairo iškyšos polinkio nustatymas 45
4.3.3 Vairo reguliavimas 46
4.4 Valdikliai 46
4.5 Stabdžio svirtis 47
4.5.1 Padėties nustatymas 47
4.5.2 Suėmimo atstumo nustatymas 48
4.6 Pedalai 49
4.6.1 Atlenkiamas pedalas 49
4.6.2 Plokščias pedalas 50
4.6.3 Prisegamas pedalas 50
4.6.4 Erdvė kojoms 51
4.7 Apšvietimas 51
4.7.1 Stebulė-generatorius 52
4.7.2 Akumuliatorinis ar baterijų apšvietimas 53
4.7.3 Priekinis žibintas 53
4.7.4 Galinis žibintas 53
4.7.5 Atšvaitai 53
4.8 Amortizatoriai 54
5 Stabdys 55
5.1 Pagrindai 55

5.1.1 Pedalus minant atgal suveikiantis stabdys 55
5.1.2 Stabdžio svirtis. 55
5.1.2.1 Diskinis stabdys 56
5.1.2.2 Ratlankio stabdys 56
5.2 Valdymas 58
5.2.1 Stabdžio svirties spaudimas 58
5.2.2 Pedalus minant atgal suveikiančio stabdžio įjungimas. 59
5.3 Diskinių stabdžių pritrynimas 59
5.4 Stabdymo jėgos išlaikymas 60
5.5 Nustatymai 61*
5.5.1 Mechaninių stabdžių stabdžio lyno įtempimo nustatymas. 61
5.5.2 Spaudimo taško nustatymas 62

6 Grandininė bėgių perjungimo sistema 63
6.1 Pagrindai 63
6.1.1 Mechaninė grandininė bėgių perjungimo sistema 63
6.1.2 Elektroninė grandininė bėgių perjungimo sistema 64
6.1.3 Krumpliaračių deriniai 64
6.2 Valdymas 65
6.2.1 Žvaigždutės perjungimas 66
6.2.2 Grandininių krumpliaračių perjungimas. 67
6.2.3 Elektroninė grandininė bėgių perjungimo sistema 67
6.2.4 Grandininė / stebulės bėgių perjungimo sistema („Dual Drive“) 68
6.2.5 Lenktyninio dviračio bėgių perjungimo svirties valdymas 68
6.3 Nustatymai 69
6.3.1 Bėgių perjungimo mechanizmo nustatymas 70
6.3.2 Priekinio pavarų perjungiklio nustatymas. 71
6.3.3 Pavarų perjungimo lyno įtempimo reguliavimas 72
6.3.4 Lenktyninio dviračio grandininės bėgių perjungimo sistemos nustatymas 72

7 Stebulės bėgių perjungimo sistemos 73
7.1 Pagrindai 73
7.1.1 Automatinė bėgių perjungimo sistema („Automatix“) 73
7.1.2 Bepakopis bėgių perjungimas („NuVinci“) 74
7.1.3 Bepakopis automatinis bėgių perjungimas („NuVinci Harmony“) 74
7.1.4 Elektroninė stebulės bėgių perjungimo sistema 74
7.2 Valdymas 75

7.2.1 Stebulės bėgių perjungimo mechanizmas su perjungimo pakopomis. . .76
7.2.2 Bepakopiai stebulės bėgių perjungimo mechanizmai 76
7.2.3 Grandininė / stebulės bėgių perjungimo sistema („Dual Drive“) 76
7.3 Nustatymai 78
7.3.1 Pavarų perjungimo lyno įtempimo nustatymas 78
7.3.2 „NuVinci“ perjungimo mechanizmo pavarų perjungimo lyno įtempimo nustatymas 80
8 Krumpliaratinis pavaros mechanizmas 81
8.1 Kas kartą prieš važiuojant 81
8.2 Krumpliaratinio pavaros mechanizmo perjungimas 82
8.3 Gedimų taisymas. 83
8.4 Krumpliaratinio pavaros mechanizmo valymas 84
8.5 Krumpliaratinio pavaros mechanizmo techninė priežiūra 85
8.5.1 Krumpliaratinio pavaros mechanizmo su grandinine pavara techninė priežiūra 86
8.5.2 Krumpliaratinio pavaros mechanizmo su diržine pavara techninė priežiūra 86
8.6 Alyvos keitimas. 86
9 Diržinė pavara 88
9.1 Diržinės pavaros konstrukcija 88
9.2 Diržinės pavaros naudojimas 88
9.3 Diržo įtempimo tikrinimas 89
9.4 Diržinės pavaros nusidėvėjimas 89
9.4.1 Diržo nusidėvėjimo patikra apžiūrint 89
9.4.2 Diržinės pavaros nusidėvėjimo patikra apžiūrint 90
9.4.3 Grandininio krumpliaračio nusidėvėjimo patikra apžiūrint 91
9.5 Diržinės pavaros valymas 91
10 Ratai ir padangos 92
10.1 Padangos ir ventiliai 93
10.1.1 Ventilių tipai 94
10.1.2 Padangų pripūtimo slėgis 95
10.2 Ratlankiai ir stipinai 96
10.3 Priekinio/galinio rato sumontavimas ir išmontavimas 97
10.3.1 Priekinis / galinis ratas su sparčiojo tvirtinimo ašimis. 99
10.3.1.1 Sumontavimas 99
10.3.1.2 Išmontavimas 99
10.3.2 Priekinis / galinis ratas su įkišamosiomis ašimis 100

10.3.2.1 Sumontavimas 100
10.3.2.2 Išmontavimas 100
10.3.3 Priekinis / galinis ratas su sriegine jungtimi 101
10.3.3.1 Sumontavimas 101
10.3.3.2 Išmontavimas 101
10.3.4 Anglies pluošto ratai 101

11 Teleskopinis balnakotis 103
11.1 Pagrindai 103
11.2 Valdymas 104
11.3 Nustatymai 105
11.3.1 Lyno įtempimo nustatymas 105
11.3.2 Išsistūmimo greičio nustatymas 105
11.3.3 Teleskopinio balnakočio nuotolinio valdiklio padėtis 105
11.3.4 Pneumatinio teleskopinio balnakočio reguliavimas 105
11.3.5 Oro išleidimas iš hidraulinio teleskopinio balnakočio 106

12 Amortizatoriai 107
12.1 Amortizacinis balnakotis 107
12.2 Amortizuojanti šakė ir galinės konstrukcijos amortizatorius 107
12.2.1 Pagrindai 107
12.2.2 Valdymas 109
12.2.3 Nustatymai 111
12.2.3.1 Atšokimo tamprumas ir suspaudimas 111
12.2.3.2 SAG 111
12.2.3.3 „Lock-Out“ 112

13 Valymas 113
13.1 Stabdžiams 115
13.2 Amortizatoriai 116
13.3 Bėgių perjungimo mechanizmas 116
13.4 Grandinė 117

14 Techninė priežiūra 118
14.1 Patikros intervalas 120
14.2 Sriegines jungtys 121
14.3 Rėmas ir standi šakė 121
14.4 Amortizuojanti šakė. 121
14.5 Bagažinė ir apsauginės skardos 122
14.6 Balnelis 122

14.7 Vairas ir vairo iškyšos . . . 122
14.8 Vairo kolonėlės guolio nustatymas . . . 123
14.8.1 Įprastinė vairo iškyša su vidine apkaba . . . 124
14.8.2 Vairo iškyša su išorine apkaba . . . 124
14.9 Ratai . . . 125
14.9.1 Ratlankiai ir stipinai . . . 126
14.9.2 Ratlankio nusidėvėjimo indikatorius, kai yra ratlankių stabdžiai . . . 126
14.9.3 Padangos . . . 127
14.10 Padangų gedimai . . . 127
14.11 Rato išmontavimas . . . 127
14.11.1 Stabdžių paruošimas . . . 128
14.11.1.1 Mechaninių ratlankio stabdžių paruošimas . . . 128
14.11.1.2 Hidraulinių ratlankio stabdžių paruošimas . . . 130
14.11.1.3 Pedalus minant atgal suveikiančio stabdžio paruošimas . . . 130
14.11.1.4 Lenktyninių dviračių stabdžių paruošimas . . . 131
14.11.2 Priekinio rato išmontavimas . . . 131
14.11.3 Galinio rato išmontavimas . . . 132
14.11.4 Vielinės arba sulankstomos padangos išmontavimas . . . 133
14.11.5 Ratlankio juostos tikrinimas . . . 134
14.11.6 Vielinės arba sulankstomos padangos sumontavimas . . . 135
14.11.7 UST padangų montavimas . . . 136
14.11.8 Rato sumontavimas . . . 137
14.11.8.1 Priekinio rato sumontavimas . . . 137
14.11.8.2 Galinio rato sumontavimas . . . 137
14.11.8.3 Sumontavus ratą . . . 138
14.12 Stabdžių įrenginys . . . 138
14.12.1 Bendroji informacija apie ratlankio stabdį . . . 139
14.12.1.1 Stabdžio trinkelių tikrinimas . . . 139
14.12.1.2 Stabdžio trinkelių keitimas . . . 141
14.12.1.3 Stabdžio trinkelės su varžtu keitimas . . . 142
14.12.1.4 Stabdžio trinkelės su apsauginiu vielokaiščiu . . . 142
14.12.1.5 Lenktyninio dviračio stabdžio kojelės keitimas . . . 142
14.12.1.6 Lenktyninio dviračio stabdžio trinkelių atstumo nustatymas . . . 144
14.12.2 Mechaninis ratlankio stabdys . . . 145
14.12.2.1 Stabdžio kojelės keitimas . . . 145
14.12.2.2 Stabdžio kojelių atstumo nustatymas . . . 147
14.12.2.3 Stabdžių įrenginio tikrinimas . . . 148

14.12.3 Hidraulinis ratlankio stabdys 148
14.12.3.1 Stabdžio kojelių keitimas 149
14.12.3.2 Stabdžio kojelių atstumo nustatymas (modeliai „Magura HS“) . 150
14.12.3.3 Stabdžių įrenginio tikrinimas 151
14.12.4 Diskinis stabdys 151
14.12.4.1 Diskinio stabdžio pritrynimas 152
14.12.4.2 Stabdžio disko tikrinimas 152
14.12.4.3 Spaudimo taško nustatymas 152
14.12.4.4 Stabdžio apkabos nustatymas 153
14.12.4.5 Stabdžio trinkelių keitimas 153
14.12.4.6 Stabdžio trinkelių tikrinimas 155
14.12.4.7 Stabdžių įrenginio tikrinimas 155
14.12.5 Pedalus minant atgal suveikiantis stabdys 156
14.13 Pedalo pavara 157
14.14 Apšvietimo įrenginys 157
14.15 Stebulė-generatorius 158
14.16 Grandinės įtempimas 158
14.16.1 Grandinės įtempimas grandininėje bėgių perjungimo sistemoje . . . 159
14.16.2 Perjungimo lynai 159
14.16.3 Grandininė bėgių perjungimo sistema 159
14.17 Padangų pripūtimo slėgio rekomendacijos 160
14.18 Tepimas alyva ir tepalu 161
14.19 Valymo ir techninė priežiūros planas 162
15 Laikymas 165
16 Garantija 166
17 Šalinimas 168
17.1 Transporto priemonė 168
17.2 Elektroninės dalys ir priedai 168
17.3 Pakuotė 168
17.4 Padangos ir žarnos 168
17.5 Tepimo ir priežiūros priemonės 168

*Skyrių su papildoma informacija, kurią galima rasti internetinėje naudojimo instrukcijoje, atpažinsite pagal mėlyną šriftą su pabraukimu, čia, pavyzdžiui: 5.5 Nustatymai.

1 Pagrindai

1.1 Perskaitykite ir išsaugokite naudojimo instrukciją

Tai yra šios transporto priemonės naudojimo instrukcija. Transporto priemonės naudojimo instrukcijoje sąvokos dviračiai, lenktyniniai dviračiai, „Pedelec“, „S-Pedelec“, vaikiški dviračiai ir vaikiški balansiniai dviračiai apibūdintos aukštesnio lygio sąvoka: transporto priemonė. Naudojimo instrukcijoje yra svarbios informacijos apie nustatymus ir naudojimą. Prieš pradėdami naudotis transporto priemone, atidžiai perskaitykite visą transporto priemonės naudojimo instrukciją, ypač saugos nurodymus. Atsižvelgiant į transporto priemonės modelį ir kategoriją, taip pat atidžiai perskaitykite ir visas papildomas naudojimo instrukcijas. Nesilankant šioje naudojimo instrukcijoje pateikiamų nurodymų, galima sunkiai susižaloti arba apgadinti transporto priemonę. Laikykite naudojimo instrukciją patogioje vietoje. Perduodami transporto priemonę tretiesiems asmenims, būtinai kartu perduokite šią naudojimo instrukciją.

1.2 Naudojimas pagal paskirtį

Gamintojas arba pardavėjas neprisiima jokios atsakomybės už nuostolius, atsiradusius gaminį naudojant ne pagal paskirtį. Transporto priemone naudokitės tik taip, kaip aprašyta šioje naudojimo instrukcijoje. Bet koks kitoks naudojimas laikomas naudojimu ne pagal paskirtį ir gali būti nelaimingų atsitikimų, sunkių sužalojimų ir arba transporto priemonės apgadinimo priežastimi.

Draudžiama modifikuoti transporto priemones į „Pedelec“ arba „S-Pedelec“.

Draudžiama reguliuoti „Pedelec“ ir „S-Pedelec“ pavaros bloką. Naudojant transporto priemonę ne pagal paskirtį, garantija negalioja (žr. skyrių „Garantija“).

Transporto priemonė yra skirta naudoti vienam asmeniui, pritaikius sėdėjimo padėtį pagal jo ūgį (žr. skyrių „Pagrindai / Sėdėjimo padėtis“).

Vaiko sėdynes, vaiko priekabas ir kitas dviračių priekabas (kroviniams ir šunims) galima naudoti tik su 2 ir 3 kategorijų transporto priemonėmis (žr. skyrių „Pagrindai / Transporto priemonių kategorijos). Taip pat šis draudimas galioja:

- Transporto priemonėms su anglies pluošto rėmu,
- „S-Pedelec“ tipo transporto priemonėms,
- Vaikiškiems ir jaunuolių dviračiams, kurių ratų dydis yra 12" 16", 20" ir 24".

Transporto priemonėse su visiškai amortizuojančiu rėmu turi būti naujausios kartos galinės konstrukcijos varžtai su tvirtinimo žiedu (paprastai jie yra serijinės gamybos modeliuose nuo 2017 m.). Daugiau informacijos rasite skyriuje „Sauga / Vaikų vežimo nurodymai“. Prieš naudodami vaikų priekabas ir sėdynes kreipkitės į pardavėją.

Lenktyniniai ir plentiniai dviračiai tiesiu vairu skirti važinėtis tik gatvėmis ir keliais lygiu paviršiumi – asfaltuotais, betonuotais arba grįstais. Važiuojant negrįstais keliais, transporto priemonė gali sugesti. Neleidžiama montuoti bagažinių, vaikų sėdynių ar dviračio priekabų.

Lenktyninis dviratis / plentinis dviratis tiesiu vairu apibrėžiamas kaip transporto priemonė

- su lenktyniniu vairu (lenktyninis dviratis) arba tiesiu vairu (plentinis dviratis tiesiu vairu)
- su iki 32 mm pločio plento padangomis
- su neamortizuojančiu rėmu
- kuriuo važiuojant būtina sėdėti sportiškai, išsitiesus

Dalyvaujant kelių eisme, transporto priemonė bus naudojama pagal paskirtį, jei žinosite konkrečioje šalyje ar regione galiojančias taisykles, jas suprasite ir jų laikysite (žr. skyrių „Sauga / Nurodymai dėl kelių eismo“).

1.3 Transporto priemonių kategorijos

Ant transporto priemonės yra simbolis, nurodantis transporto priemonės kategoriją. Paprastai šis simbolis yra apatinėje kairiojoje sėdynės vamzdžio pusėje:

➔ Palyginkite ant jūsų transporto priemonės nurodytą transporto priemonės kategoriją su kategorijomis toliau pateiktoje lentelėje.

➔ Perskaitykite visus skyrius, skirtus jūsų transporto priemonės kategorijai.

Simbolis	Transporto priemonės kategorija	Naudojimas
	0 kategorijos transporto priemonės paprastai yra vaikiški balansiniai dviračiai 12" ratais ir vaikiški dviračiai 12" ir 16" ratais.	0 kategorija: - Skirta vaikams nuo 3 metų - Naudoti tik prižiūrint suaugusiam globėjui - Negalima dalyvauti kelių eisme - Negalima dalyvauti varžybose - Nepritaikyta šuoliams ir akrobatiniams veiksmams

Simbolis	Transporto priemonės kategorija	Naudojimas
1	1 kategorijos transporto priemonės paprastai yra dviračiai, lenktyninio ar plentinio dviračio tiesiu vairu (miesto dviračio) tipo „Pedelec“ ir „S-Pedelec“ .	1 kategorija: - Galima važinėti tik asfaltuotais, betonuotais ar grįstais keliais ir gatvėmis - Būtina užtikrinti nuolatinį ratų kontaktą su žeme - Galima dalyvauti varžybose - Nepritaikyta greitajam nusileidimui, šuoliams ir akrobatiniams veiksmams
2	2 kategorijos transporto priemonės paprastai yra dviračiai, miesto, turistinių, hibridinių turistinių ar krovininių dviračių tipo „Pedelec“ ir „S-Pedelec“ , taip pat jaunuolių dviračiai 24" ratais ir vaikiški dviračiai 20" ratais.	2 kategorija: - Galima važiuoti 1 kategorijai nurodytais keliais, taip pat sutvirtintais ir natūraliai tvirtais keliais su vidutinio dydžio įkalnėmis - Galima važiuoti per išsikišimus iki 15 cm, pvz., šaligatvio bortelius - Negalima dalyvauti varžybose - Nepritaikyta šuoliams ir akrobatiniams veiksmams
3	3 kategorijos transporto priemonės paprastai yra dviračiai, kalnų dviračių tipo „Pedelec“ ir „S-Pedelec“, naudojami kaip hibridiniai, maratono ir turistiniai dviračiai, taip pat nesudėtingos bekelės ir prastų kelių dviračiai („Gravel Cyclo-Cross“) ir bekelės dviračiai („All Track“).	3 kategorija: - Galima važiuoti 1 ir 2 kategorijoms nurodytais keliais, taip pat sudėtingais keliais su nedidelėmis kliūtimis ir negrįstomis atkarpomis, reikalaujančiomis geros važiavimo technikos - Galima dalyvauti varžybose - Leidžiamas greitasis nusileidimas ir šuoliai iki maks. 60 cm aukščio (išmokus atitinkamos važiavimo technikos) - Nepritaikyta akrobatiniams veiksmams

Simbolis	Transporto priemonės kategorija	Naudojimas
4	4 kategorijos transporto priemonės paprastai yra dviračiai, kalnų dviračių tipo „Pedelec“ ir „S-Pedelec“, skirti važiuoti bekele ir įveikti kliūtis („Allmountain“).	4 kategorija: - Galima važiuoti 1, 2 ir 3 kategorijoms nurodytais keliais - Didesnės kliūtys ir didesnis greitis reikalauja didesnio važiavimo meistriškumo - Galima dalyvauti varžybose - Leidžiamas greitasis nusileidimas ir šuoliai iki maks. 120 cm aukščio (išmokus atitinkamos važiavimo technikos) - Nepritaikyta akrobatiniams veiksmams
5	5 kategorijos transporto priemonės paprastai yra dviračiai, kalnų dviračių tipo „Pedelec“ ir „S-Pedelec“, skirti bekelei ir greitajam nusileidimui bei šuoliams („Enduro“ / „Freeride“ / „Downhill“).	5 kategorija: - Galima važiuoti 1, 2, 3 ir 4 kategorijoms nurodytais keliais, taip pat labai sudėtinga bekele su stačiomis nuokalnėmis - Labai dideli reikalavimai vairuotojo meistriškumui - Galima dalyvauti varžybose - Leidžiamas greitasis nusileidimas ir šuoliai (išmokus atitinkamos važiavimo technikos) - Nepritaikyta akrobatiniams veiksmams

Vaikiški balansiniai dviračiai 12" dydžio ratais atitinka standartą DIN EN 71.
Vaikiški dviračiai 12" ir 16“ dydžio ratais atitinka standartą
DIN EN ISO 8098.
„Pedelec“ / „S-Pedelec“ atitinka standartą DIN EN 15194.
Visi kiti dviračiai atitinka standartą DIN EN ISO 4210.

1.4 Didžiausias leistinas bendrasis svoris

PAVOJUS

Dėl per didelės transporto priemonės apkrovos gali lūžti jos konstrukcinės dalys.

Nelaimingų atsitikimų ir susižalojimo pavojus!

- Atkreipkite dėmesį į transporto priemonės didžiausią leistiną bendrąjį svorį.

NURODYMAS

Dėl per didelės transporto priemonės apkrovos galima patirti materialinės žalos.

Apgadinimo pavojus!

- Atkreipkite dėmesį į transporto priemonės didžiausią leistiną bendrąjį svorį.

Transporto priemonei nurodyto didžiausio leistino bendrojo svorio negalima viršyti.

- Atkreipkite dėmesį į transporto priemonės didžiausią leistiną bendrąjį svorį.
- Jei kyla klausimų dėl didžiausio leistino bendrojo svorio, kreipkitės į pardavėją.

	Šis simbolis (pavyzdys) nurodo didžiausią leistiną bendrąjį transporto priemonės svorį. Didžiausias leistinas bendrasis transporto priemonės svoris nurodytas ant lipduko, užklijuoto ant transporto priemonės. Paprastai šis lipdukas yra apatinėje kairiojoje sėdynės vamzdžio pusėje.

Didžiausią leistiną bendrąjį svorį reikia apskaičiuoti taip: Transporto priemonė + vairuotojas + bagažas / kuprinė / vaiko sėdynė ir pan. = didžiausias leistinas bendrasis svoris.

Didžiausias leistinas bendrasis svoris ir važiavimas su priekaba:

Jei naudojama priekaba, bendrasis priekabos svoris (priekaba + krovinys) pridedamas prie bendrojo transporto priemonės svorio, todėl būtina atsižvelgti į didžiausią leistiną bendrąjį transporto priemonės svorį.

1.5 Sėdėjimo padėtis

ATSARGIAI

Netinkamai nustačius sėdynės padėtį, gali būti patempti raumenys, pradėti skaudėti sąnarius.

Susižalojimo pavojus!

➔ Tinkamą sėdynės padėtį patikėkite nustatyti pardavėjui.

ATSARGIAI

Netinkamai nustačius sėdynės padėtį, gali būti sunku pasiekti ant vairo išdėstytus valdiklius.

Nelaimingų atsitikimų ir susižalojimo pavojus!

➔ Tinkamą sėdynės padėtį patikėkite nustatyti pardavėjui.

Tinkamiausia sėdėjimo padėtis priklauso nuo transporto priemonės rėmo dydžio ir geometrijos, vairuotojo ūgio bei vairo ir balnelio nustatymų. Norint nustatyti tinkamiausią sėdynės padėtį, reikia specialių žinių.

Tinkamiausia sėdėjimo padėtis gali priklausyti ir nuo transporto priemonės naudojimo paskirties, pvz., jei jis dažniausiai naudojamas sportuojant.

Tinkamiausios sėdynės padėties esminiai požymiai:

- Pedalui esant viršutinėje padėtyje, ant jo padėtos kojos kelis yra sulenktas 90 ° kampu, tokiu pačiu kampu kūno atžvilgiu yra rankos. Kita koja yra šiek tiek sulenkta (žr. „Pav.: Tinkamiausia sėdėjimo padėtis (A)“).
- Kai pedalas yra priekinėje padėtyje, kelis yra virš priekinio pedalo ašies (žr. „Pav.: Tinkamiausia sėdėjimo padėtis (B)“).
- Rankos yra atpalaiduotos ir šiek tiek išlenktos į šonus (paveikslėlyje nematyti).
- Nugara šiek tiek palenkta į priekį, ji nėra statmena balnakočiui.

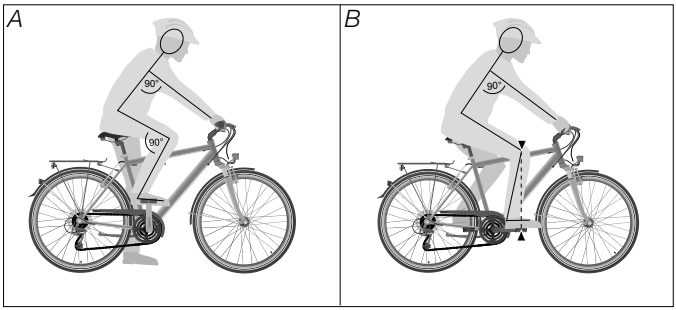

Pav.: Tinkamiausia sėdėjimo padėtis (pavyzdys)

- Norėdami tinkamai nustatyti balnelio ir (arba) vairo aukštį, perskaitykite skyrius „Pagrindiniai nustatymai / Balnelis“ ir „Pagrindiniai nustatymai / Vairas ir vairo iškyšos“.

1.6 Rėmo aukštis

Norint važiuoti saugiai ir maloniai, svarbu įsigyti transporto priemonę, kurios rėmo aukštis ir ilgis tiktų vairuotojui. Tinkamas rėmo aukštis priklauso nuo vairuotojo vidinio kojų ilgio. Labai svarbu atsižvelgti į vidinį kojų ilgį, kad esant pavojingai situacijai būtų galima saugiai ir greitai sustoti ir nulipti nuo transporto priemonės.

- Paprašykite pardavėjo patarti dėl tinkamo rėmo aukščio.

1.7 Šalmas

- Kiekvieną kartą važiuodami savo transporto priemone užsidėkite pritaikytą ir tinkamo dydžio šalmą.
- Pirkdami šalmą pasitarkite su pardavėju.
- Paprašykite pardavėjo tinkamai sureguliuoti jums šalmą.
- Atkreipkite dėmesį į pridedamą šalmo gamintojo informaciją, laikykitės joje pateiktų nurodymų.
- Pasirūpinkite, kad šalmas būtų tinkamai uždėtas (žr. „Pav.: Šalmo padėtis (A)“).
- Šalmo dirželį visada užsekite po smakru.

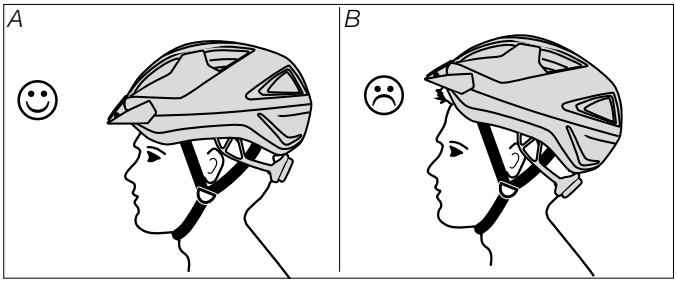

Pav.: Šalmo padėtis ((A) – teisinga, (B) – per daug atsmaukta) (pavyzdys)

1.8 Bagažinė

ATSARGIAI

Netinkamai pakrovus priekinę bagažinę, galima užblokuoti priekinį ratą.

Nelaimingų atsitikimų ir susižalojimo pavojus!

- Pakraudami priekinę bagažinę, kraukite tik aukštyn.
- Krovinį išdėstykite taip, kad jis nekabotų šonuose.
- Krovinį išdėstykite taip, kad jis neįsipainiotų į priekinio rato stipinus.

ATSARGIAI

Dėl papildomai sumontuotų gabenimo įtaisų gali pakisti važiavimo savybės.

Susižalojimo pavojus!

- Pritaikykite savo važiavimo stilių prie pakitusių važiavimo savybių.

NURODYMAS

Per didelė bagažinės apkrova.

Apgadinimo pavojus!

- Atkreipkite dėmesį į didžiausią leistiną bagažinės apkrovą.
- Bagažinė gali būti naudojama tik bagažui gabenti.

NURODYMAS

Neleistinai sumontavus bagažinę, galima apgadinti transporto priemonės dalis.

Apgadinimo pavojus!

- Niekada nemontuokite bagažinės ant balnakočio.
- Niekada nemontuokite bagažinės ant visiškai amortizuojančio rėmo.

Bagažinė yra transporto priemonės įrenginys, ant kurio galima gabenti bagažą.

Atsižvelgiant į transporto priemonės modelį, bagažinė gali būti su apkaba, be apkabos su tampriais diržais arba priekinė bagažinė „Low-Rider“ bagažo krepšiams.

Daugelyje modelių serijiniu būdu įrengtos bagažinių sistemos. Šioms bagažinių sistemoms yra įvairių priedų, pvz., kuprinių arba krepšių, kuriuos galima pritvirtinti ant bagažinės paviršiaus.

- Paprašykite pardavėjo patarti dėl tinkamų priedų.

Jei transporto priemonė yra su bagažine:

- Niekaip nekeiskite bagažinės.
  - Jei norite pakeisti bagažinę, pasitarkite su pardavėju.
- Neperkraukite bagažinės.
  - Atkreipkite dėmesį į didžiausią leistiną bagažinės apkrovą.
  - Paprastai didžiausia leistina bagažinės apkrova įspausta ant bagažinės paviršiaus.
  - Jei didžiausia leistina bagažinės apkrova ant bagažinės paviršiaus neįspausta, pasitarkite su pardavėju.
- Tolygiai išdėstykite krovinį ant bagažinės.
  - Jei naudojate bagažo krepšius, tolygiai paskirstykite bagažo svorį kairiajame ir dešiniajame bagažo krepšyje.
- Įsitikinkite, kad bagažas pakankamai pritvirtintas ir nenukris.
  - Jei reikia, tvirtinkite bagažą tampriais diržais.

Jei transporto priemonė yra be bagažinės:

- Bagažinę ant transporto priemonės galinės konstrukcijos papildomai galima sumontuoti tik tada, jei ant rėmo jau yra reikiami prisukimo taškai. Jei jų nėra, bagažinės papildomai montuoti neleidžiama. Prireikus atkreipkite dėmesį ir į nurodymus ant transporto priemonės.
- Negavus aiškaus leidimo draudžiama papildomai įrengti bagažinę ar kitą gabenimo įtaisą ant priekinio rato šakės.
- Draudžiama papildomai įrengti bagažinę ar kitą gabenimo įtaisą ant „S-Pedelec“ priekinio rato šakės ir (arba) galinės konstrukcijos.

Užtikrinkite, kad papildomai montuojant gabenimo įtaisą nebūtų uždengti apšvietimo įrenginiai ir atšvaitai. Jei reikia, pakeiskite jų padėtį.

1.8.1 Bagažinė su apkaba

1. Suimkite už apkabos ir atsargiai kelkite ją į viršų, tada laikykite apkabą šioje padėtyje.
2. Padėkite bagažą ant bagažinės.
3. Pritvirtinkite bagažą ant bagažinės lėtai atleisdami apkabą.
4. Įsitikinkite, kad bagažas pritvirtintas ir nenukris.

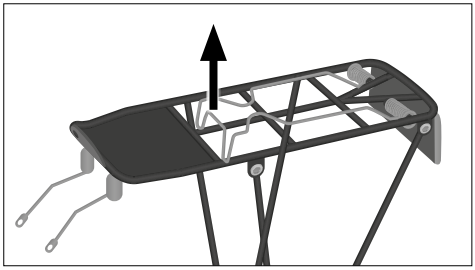

Pav.: Bagažinė su apkaba (pavyzdys)

1.8.2 Bagažinė be apkabos su tampriu diržu

1. Atlaisvinkite tamprius diržus.
2. Padėkite bagažą ant bagažinės.
3. Stipriai traukdami uždėkite tamprius diržus ant bagažo.
4. Pritvirtinkite tamprius diržus prie specialių laikiklių ant bagažinės rėmo.
   - ➔ Įsitikinkite, kad bagažas pritvirtintas ir nenukris.

Pav.: Bagažinė su tampriais diržais (pavyzdys)

1.8.3 Priekinė bagažinė „Low-Rider“ bagažo krepšiams

1. Prikraukite bagažo krepšius.
2. Stebėkite, kad bagažo krepšiuose būtų vienodai paskirstytas svoris.
3. Uždarykite bagažo krepšius taip, kad nuo jų nekabotų laisvų juostų ar sagčių.
4. Bagažo krepšius pakabinimo įtaisu užkabinkite ant bagažinės.
   - ➔ Įsitikinkite, kad krepšiai tvirtai laikosi ant priekinės bagažinės „Low-Rider“ ir nenukris.

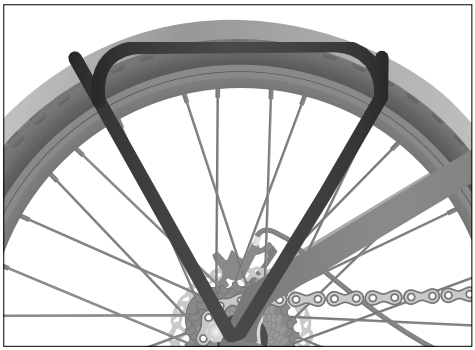

Pav.: Bagažinė „Low-Rider“ (pavyzdys)

1.8.4 Bagažinės sistema

- Atkreipkite dėmesį į pridedamą bagažinės sistemos funkcijų instrukciją, laikykitės joje pateiktų nurodymų.
- Paprašykite pardavėjo patarti dėl jos funkcijų ir tinkamų priedų.

1.9 Atraminių kojelių variantai

Atraminė kojelė – tai įtaisas, kuriuo nenaudojamą transporto priemonę galima pastatyti stačiai.

Modeliuose su atraminėmis kojelėmis gali būti vidurinė šoninė atraminė kojelė, dviejų dalių vidurinė atraminė kojelė arba atraminė kojelė galinėje dalyje (žr. „Pav.: Atraminių kojelių variantai“).

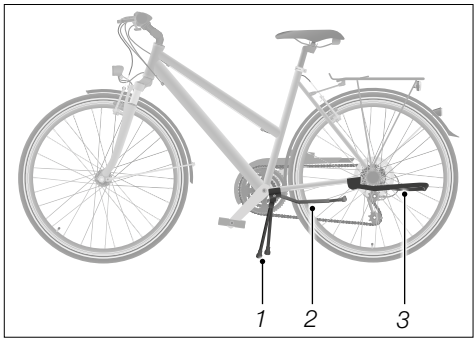

Pav.: Atraminių kojelių variantai (pavyzdys)

1 Vidurinė dviejų dalių atraminė kojelė

2 Vidurinė šoninė kojelė

3 Atraminė kojelė galinėje dalyje

Jei transporto priemonė yra be atraminės kojelės ir pageidaujate papildomai ją įrengti:

- Paprašykite pardavėjo patarti dėl atraminės kojelės įrengimo.
- Patikėkite pardavėjui sumontuoti atraminę kojelę.
- Atminkite, kad transporto priemonėse su anglies pluošto rėmu papildomai įrengti atraminių kojelių negalima.

1.9.1 Šoninės atraminės kojelės ir atraminės kojelės galinėje dalyje

1. Norėdami atlenkti vidurinę šoninę atraminę kojelę arba atraminę kojelę galinėje dalyje, tvirtai laikykite transporto priemonę.
2. Koja žemyn nulenkite šoninę atraminę kojelę arba atraminę kojelę galinėje dalyje.
3. Atremkite transporto priemonę ant šoninės atraminės kojelės arba atraminės kojelės galinėje dalyje.
4. Prieš paleisdami transporto priemonę įsitikinkite, kad ji tvirtai atremta į šoninę atraminę kojelę arba atraminę kojelę galinėje dalyje ir nenuvirs.

- Norėdami vėl pakelti šoninę atraminę kojelę arba atraminę kojelę galinėje dalyje, ją atlaisvinkite ir koja užlenkite į viršų.

1.9.2 Dviejų dalių atraminė kojelė

1. Norėdami nuleisti vidurinę dviejų dalių atraminę kojelę, tvirtai laikykite transporto priemonę.
2. Koja žemyn nulenkite dviejų dalių atraminę kojelę.
3. Užfiksuokite dviejų dalių atraminę kojelę koja.
4. Pastumkite transporto priemonę atgal, kad ji stovėtų ant dviejų dalių atraminės kojelės.
5. Prieš paleisdami transporto priemonę įsitikinkite, kad ji tvirtai atremta į dviejų dalių atraminę kojelę ir nenuvirs.

➔ Norėdami pakelti dviejų dalių atraminę kojelę, pastumkite transporto priemonę į priekį. Nuo judesio dviejų dalių atraminė kojelė užsilenkia.

➔ Prieš pradėdami važiuoti įsitikinkite, kad atraminė kojelė visiškai užlenkta aukštyn ir nesivelka žeme.

1.10 Važiavimo dviračiu simuliatorius

ĮSPĖJIMAS

Stingant žinių, važiavimo dviračiu simuliatorius gali būti valdomas netinkamai.

Nelaimingų atsitikimų ir susižalojimo pavojus!

➔ Prieš naudodami ir valdydami susipažinkite su važiavimo dviračiu simuliatoriaus funkcijomis.

Naudojami važiavimo dviračiu simuliatoriai privalo būti su vadinamaisiais laisvai besisukančiais ritinėliais. Juose transporto priemonė nėra nejudamai įtvirtinta.

Jei reikia, transporto priemonės padangas reikia pritaikyti pagal važiavimo dviračiu simuliatorių.

Su važiavimo dviračiu simuliatoriumi negalima naudoti bet kokio tipo variklinių transporto priemonių, taip pat 0 kategorijos, 20" tipo vaikiškų dviračių ir 24“ jaunuolių dviračių.

1.11 Lenktyninių dviračių „Aero“ vairas

ĮSPĖJIMAS

Dėl didesnio atstumo iki stabdžių svirčių pailgėja stabdymo kelias.

Nelaimingo atsitikimo pavojus!

- Pasimokykite važiuoti su „Aero“ vairu ir suimti stabdžių svirtis.
- Važiuodami su „Aero“ vairu važiuokite ypač apdairiai.

Kad lenktyniniu dviračiu dalyvaujant, pavyzdžiui, triatlone arba varžybose būtų galima važiuoti aerodinamine sėdėsena, naudojami vadinamieji „Aero“ vairai.

„Aero“ vairą galima montuoti tik 1 klasės transporto priemonėse ir lenktyniniuose dviračiuose be variklinės pagalbinės sistemos.

„Aero“ vairų bėgių perjungimo svirtis dažnai būna vairo gale (žr. skyrių „Grandininė bėgių perjungimo sistema / Valdymas / Lenktyninio dviračio bėgių perjungimo svirties valdymas“). Stabdžių svirtys yra bazinio vairo gale. Kai lenktyniniu dviračiu važiuojama aerodinamine sėdėsena, vairuotojas negali tiesiogiai pasiekti stabdžių svirčių.

- Vietoje, kur nevyksta kelių eismas, pasipraktikuokite važiuoti su „Aero“ vairu ir suimti stabdžių svirtis.
- Praktikuodamiesi važiuoti su šiuo vairu venkite kitų galimų pavojaus šaltinių, pavyzdžiui, nenaudokite prisegamų pedalų, jei esate dar neįpratę prie jų. Pirmiausia įpraskite prie šio vairo.

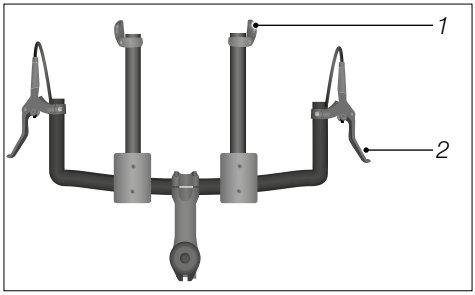

Pav.: Atstumas tarp „Aero“ vairo perjungimo ir stabdžio svirčių (pavyzdys)

1 Bėgių perjungimo svirtis

2 Stabdžio svirtis

- Pritaikykite savo važiavimo stilių prie pakitusių važiavimo savybių.

2 Prieš išvažiuojant

Šiame skyriuje pateikiama informacijos, reikalingos norint pradėti naudoti transporto priemonę.

2.1 Kas kartą prieš važiuojant

ĮSPĖJIMAS

Dėl natūralaus nusidėvėjimo ir atsilaisvinusių srieginių jungčių medžiaga gali lūžti.

Nelaimingų atsitikimų ir susižalojimo pavojus!

- Kas kartą prieš važiuodami patikrinkite transporto priemonę pagal patikros instrukcijoje pateikiamus nurodymus.
- Transporto priemonę naudokite tik tada, jei ji neapgadinta.
- Transporto priemonę naudokite tik tada, jei ji nėra pernelyg nusidėvėjusi, o srieginės ar kištukinės jungtys neatsilaisvinusios.

- Kas kartą prieš važiuodami patikrinkite transporto priemonę pagal patikros instrukcijoje pateikiamus nurodymus.

Patikros instrukcija	
Srieginės ir kištukinės jungtys	Apžiūrėti sriegines ir kištukines jungtis
Stabdžiams	Patikrinti stabdžių veikimą
Bėgių perjungimo mechanizmas	Patikrinti, kaip veikia bėgių perjungimas
Ratai	Apžiūrėti, ar tinkamai uždėti ir išlyginti
	Apžiūrėti įkišamąsias ašis, greitveržles ir (arba) sriegines jungtis
Padangos	Apžiūrėti, ar padangos neįtrūkusios ir ar jose nėra svetimkūnių
	Patikrinti ir sureguliuoti padangų pripūtimo slėgį
Rėmas	Apžiūrėti rėmą, ar nėra įtrūkimų, deformacijų ar spalvos pokyčių
Amortizatoriai	Patikrinti veikimą spaudžiant ir atleidžiant
Ratlankiai ir stipinai	Apžiūrėti ratlankius ir stipinus
Greitveržlė	Patikrinti išankstinį įtempimą
	Apžiūrėti, ar greitveržlės tinkamai uždėtos
Balnelis / balnakotis	Apžiūrėti balnelį / balnakotį

Patikros instrukcija	
Vairas / vairo iškyša	Patikrinti, ar tvirtai priveržtas vairas ir vairo iškyša
	Apžiūrėti vairą ir vairo iškyšą, ar nėra įtrūkimų, deformacijų ar spalvos pokyčių
Apšvietimas	Patikrinti apšvietimo veikimą
Skambutis	Patikrinti skambučio veikimą

1. Kai stabdžiai yra su sparčiojo tvirtinimo svirtimi, patikrinkite, ar abiejų stabdžių sparčiojo tvirtinimo svirtis atidaryta (žr. „Pav.: Sparčiojo tvirtinimo svirties padėtis“).
2. Patikrinkite stabdžių veikimą.
   - ➔ Paspauskite stabdžių svirtį ir, jei yra, patikrinkite pedalus minant atgal suveikiantį stabdį ir pasiklausykite, ar nesigirdi neįprasto triukšmo.
   - ➔ Patikrinkite, ar įjungus stabdį galima ir (arba) sunku pastumti transporto priemonę.

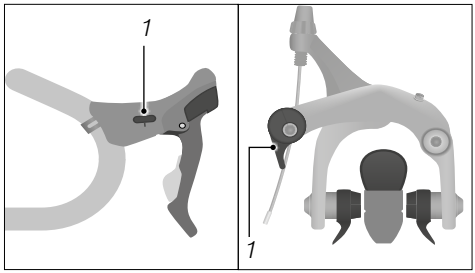

Pav.: Sparčiojo tvirtinimo svirties padėtis (pavyzdys)

1 Sparčiojo tvirtinimo svirtis

   - ➔ Patikrinkite, ar atleidus stabdžio svirtį stabdžio trinkelės nesitrina.
   - ➔ Patikrinkite, ar spaudžiant stabdžio svirtį ji nesiliečia prie vairo. Jei reikia, paprašykite pardavėjo iš naujo nustatyti stabdžius arba pakeisti susidėvėjusias konstrukcines dalis.
3. Patikrinkite, kaip persijungia bėgiai.
   - ➔ Patikrinkite, ar tinkamai įjungiami visi bėgiai ir ar nesigirdi neįprasto triukšmo.
4. Įspauskite ir atleiskite amortizuojančiąją šakę.
   - ➔ Jei girdimas neįprastas triukšmas arba amortizuojanti šakė įsispaudžia be pasipriešinimo, paprašykite pardavėjo patikrinti amortizuojančią šakę.
5. Patikrinkite (jei yra), ar sparčiojo tvirtinimo ašys ir įkišamosios ašys tinkamai uždarytos ir nustatytos (žr. skyrių „Ratai ir padangos / Priekinio/galinio rato sumontavimas ir išmontavimas”).
6. Patikrinkite, ar vairas nustatytas statmenai priekinio rato atžvilgiu.
   - ➔ Jei vairas nenustatytas statmenai priekinio rato atžvilgiu, sureguliuokite jį (žr. skyrių „Pagrindiniai nustatymai / Vairas ir vairo iškyšos / Vairo reguliavimas“).

7. Patikrinkite skambučio ir apšvietimo veikimą.
   - Patikrinkite, ar jungiant skambutį girdimas aiškus garsas.
   - Įjunkite apšvietimą ir patikrinkite, ar dega priekinis ir galinis žibintai (žr. skyrių „Pagrindiniai nustatymai / Apšvietimas“). Tam transporto priemonėse su generatoriumi pasukite priekinį ratą.

2.2 Prieš važiuojant pirmą kartą

ĮSPĖJIMAS

Netikėtas transporto priemonės veikimas dėl netinkamo valdymo.

Nelaimingų atsitikimų ir susižalojimo pavojus!

- Prieš važiuodami pirmą kartą susipažinkite su transporto priemone.

Transporto priemonę pardavėjas visiškai surinko, nustatė ir parengė važiuoti. Papildomai prieš važiuojant pirmą kartą reikia atkreipti dėmesį į šiuos punktus:

- Susipažinkite su stabdžio svirties priskyrimu.
- Jei stabdžio svirties priskyrimas priekinio ar galinio rato stabdžiui jums neįprastas, paprašykite pardavėjo pakeisti priskyrimą.
- Važiuodami mažesniu greičiu, įpraskite prie stabdymo konkretaus tipo stabdžiais ypatumų (žr. skyrių „Stabdys“).
- Kai stabdžiai hidrauliniai, kelis kartus paspauskite abi stabdžių svirtis, kad stabdžio trinkelės būtų stabdžio apkabos centre.
- Vietoje, kur nevyksta kelių eismas, pasipraktikuokite važinėti, kad įprastumėte prie savo transporto priemonės važiavimo ypatumų.
- Vietoje, kur nevyksta kelių eismas, pasimokykite naudotis bėgių perjungimo mechanizmu, kad galėtumėte jį valdyti neatitraukdami savo dėmesio (žr. skyrių „Grandininė bėgių perjungimo sistema“ ir „Stebulės bėgių perjungimo sistemos“).
- Prieš ilgesnę kelionę patikrinkite, ar galite patogiai atsisėsti ir važiuodami saugiai valdyti visas ant vairo esančias dalis (žr. skyrių „Pagrindai / Sėdėjimo padėtis“).

3 Sauga

3.1 Bendrieji saugos nurodymai

PAVOJUS

Galvos apsaugos nebuvimas.

Susižalojimo pavojus!

- Važiuodami užsidėkite pritaikytą šalmą.

ĮSPĖJIMAS

Stingant žinių, transporto priemonė gali būti valdoma netinkamai.

Nelaimingų atsitikimų ir susižalojimo pavojus!

- Prieš naudodamiesi transporto priemone ir ją valdydami susipažinkite su jos funkcijomis.

ĮSPĖJIMAS

Vaikai arba nepakankamai žinių ar gebėjimų turintys asmenys gali netinkamai valdyti transporto priemonę.

Nelaimingų atsitikimų ir susižalojimo pavojus!

- Neleiskite transporto priemone važinėtis sutrikusių fizinių, juslinių arba protinių gebėjimų asmenims bei neturintiems patirties ir reikiamų žinių asmenims.
- Neleiskite vaikams žaisti su transporto priemone. Vaikams arba sutrikusių fizinių, juslinių arba protinių gebėjimų asmenims neleiskite atlikti transporto priemonės valymo ir techninės priežiūros darbų.
- Neleiskite vaikams žaisti su pakuote ir smulkiomis dalimis.

Tolesnis saugos nurodymas taikomas tik šių kategorijų transporto priemonėms:

ĮSPĖJIMAS

Naudojant transporto priemonę ne pagal paskirtį gali lūžti jos konstrukcinės dalys.

Nelaimingų atsitikimų ir susižalojimo pavojus!

- Nešokinėkite su transporto priemone per rampas ar pylimus.
- Nevažiuokite su transporto priemone bekele.
- Nevažiuokite su transporto priemone per laiptus, uolas ar kitus išsikišimus, pvz., aukštesnius negu 15 cm šaligatvio bortelius.

Tolesnis saugos nurodymas taikomas tik šių kategorijų transporto priemonėms:

ĮSPĖJIMAS

Naudojant transporto priemonę ne pagal paskirtį gali lūžti jos konstrukcinės dalys.

Nelaimingų atsitikimų ir susižalojimo pavojus!

- Su transporto priemone važiuokite tik per tokias kliūtis, kurias mokate ir galite įveikti.

ĮSPĖJIMAS

Dėl netinkamų papildomų įtaisų, pakeitimų arba netinkamų priedų transporto priemonė gali veikti netinkamai.

Nelaimingų atsitikimų ir susižalojimo pavojus!

- Bet kokius transporto priemonės pakeitimus patikėkite atlikti tik pardavėjui.
- Dėl tinkamų priedų teiraukitės pardavėjo.
- Vaiko sėdynę arba vaiko priekabą turi montuoti tik pardavėjas.
- Vaiko sėdynę arba bet kokio tipo priekabas montuokite tik pasitarę su pardavėju, jei tai leidžiama konkrečios kategorijos transporto priemonėse ar modeliuose.

ĮSPĖJIMAS

Ilgesnis stabdymo kelias ir prastesnis sukibimas su danga kai kelias slidus ar purvinas.

Nelaimingų atsitikimų ir susižalojimo pavojus!

- Pritaikykite savo važiavimo stilių ir greitį pagal oro sąlygas ir kelio dangą.

ATSARGIAI

Nelaikant rankų ant vairo transporto priemonė nekontroliuojama.

Nelaimingų atsitikimų ir susižalojimo pavojus!

- Niekada nevažiuokite transporto priemone nelaikydami rankų ant vairo.

ATSARGIAI

Pavojus įsipainioti į transporto priemonę.

Nelaimingų atsitikimų ir susižalojimo pavojus!

- Atminkite, kad drabužiai gali įsipainioti į transporto priemonę. Dėvėkite tinkamus drabužius.

ATSARGIAI

Pavojus nuslysti dėl netinkamo apavo.

Nelaimingų atsitikimų ir susižalojimo pavojus!

- Avėkite neslystančius batus tvirtu padu.

ATSARGIAI

Nepakankama apsauginė apranga.

Susižalojimo pavojus!

- Atsižvelgdami į transporto priemonės kategoriją ir jos naudojimo paskirtį, dėvėkite reikiamą apsauginę aprangą (pvz., apsaugas ir pirštines).

NURODYMAS

Netinkamai valdant transporto priemonę ji labiau dėvisi.

Apgadinimo pavojus!

- Transporto priemonę naudokite tik pagal aprašytąją paskirtį.
- Laikykitės transporto priemonės kategorijai taikomų naudojimo nurodymų.
- Neperkraukite transporto priemonės. Važiuokite bekele arba keliais, atitinkančiais jūsų transporto priemonės kategoriją.

3.2 Nurodymai dėl kelių eismo

PAVOJUS

Prastas matomumas kitiems eismo dalyviams.

Nelaimingų atsitikimų ir susižalojimo pavojus!

- Važiuodami dėvėkite šviesius drabužius su šviesą atspindinčiais elementais.

ĮSPĖJIMAS

Netinkamas naudojimas ar naudojimas ne pagal paskirtį.

Nelaimingų atsitikimų ir susižalojimo pavojus!

- Laikykitės konkrečioje šalyje ir regione galiojančių kelių eismo taisyklių.
- Transporto priemonė kelių eisme gali dalyvauti tik tada, kai jos įranga atitinka konkrečioje šalyje ar regione galiojančias eismo taisykles.
- Atkreipkite dėmesį į naudojimą pagal paskirtį atsižvelgiant į transporto priemonės kategoriją.

ĮSPĖJIMAS

Nedėmesingumas dalyvaujant kelių eisme.

Nelaimingų atsitikimų ir susižalojimo pavojus!

- Važiuodami neužsiimkite jokia kita veikla, pvz., nejunginėkite apšvietimo ir pan.
- Važiuodami nesinaudokite jokiais mobiliaisiais įrenginiais, pvz., išmaniaisiais telefonais ar MP3 grotuvais.
- Važiuodami negerkite gėrimų.
- Nevažiuokite transporto priemone pavartoję alkoholio, svaiginančių medžiagų ar stiprių vaistų.

- Prieš važiuodami pirmą kartą pasidomėkite konkrečioje šalyje ir regione galiojančiomis taisyklėmis transporto priemonės įrangai. Pavyzdžiui:
  - Pareigos dėvėti šalmą
  - Pareigos vilkėti įspėjamąją liemenę
  - Stabdžiams
  - Apšvietimui ir atšvaitams
  - Skambutis
  - Dėl vaiko priekabos ir vaiko sėdynių
- Vaikų priekabas naudokite tik tuomet, jei transporto priemonė pritaikyta vaikų priekaboms (žr. skyrių „Sauga / Vaikų vežimo nurodymai / Vaiko priekaba“).
- Vaikų sėdynes naudokite tik tuomet, jei transporto priemonė pritaikyta vaikų sėdynėms (žr. skyrių „Sauga / Vaikų vežimo nurodymai / Vaiko sėdynė“).
- Laikykitės konkrečioje šalyje ir regione galiojančių kelių eismo taisyklių.
  - Vadovaukitės kelių eismo taisyklėmis ir jų laikykitės.
- Jei kyla klausimų, kreipkitės į pardavėją.

Įstatymai ir taisyklės bet kada gali pasikeisti. Todėl nuolat domėkitės konkrečioje šalyje ir regione galiojančiomis taisyklėmis.

3.3 Vaikų vežimo nurodymai

PAVOJUS

Dėl per didelės transporto priemonės apkrovos gali lūžti jos konstrukcinės dalys.

Nelaimingų atsitikimų ir susižalojimo pavojus!

- Atkreipkite dėmesį į transporto priemonės didžiausią leistiną bendrąjį svorį.
- Patikėkite pardavėjui sumontuoti vaiko sėdynę ar vaiko priekabą.

ĮSPĖJIMAS

Galvos apsaugos nebuvimas.

Susižalojimo pavojus!

- Vaikas visada turi dėvėti pritaikytą ir tinkamo dydžio šalmą.
- Pasiteiraukite pardavėjo, koks šalmas yra tinkamas jūsų vaikui.
- Paprašykite pardavėjo parodyti, kaip vaikas turėtų naudoti šalmą.

ATSARGIAI

Pavojus nusideginti į karštus stabdžių diskus.

Susižalojimo pavojus!

- Neleiskite vaikui žaisti šalia transporto priemonės.

ATSARGIAI

Nuvirtusi transporto priemonė gali sužaloti jūsų vaiką.

Susižalojimo pavojus!

- Sustoję visada tvirtai laikykite transporto priemonę, kol vaikas sėdi vaiko sėdynėje arba yra šalia transporto priemonės.
- Neleiskite neprižiūrimam vaikui žaisti šalia pastatytos transporto priemonės.
- Niekada neleiskite vaikui sėdėti vaiko sėdynėje arba vaiko priekaboje, kai statote dviratį ant atraminių kojelių.

NURODYMAS

Dėl per didelės transporto priemonės apkrovos galima patirti materialinės žalos.

Apgadinimo pavojus!

➔ Atkreipkite dėmesį į transporto priemonės didžiausią leistiną bendrąjį svorį.

Vaikų sėdynes, vaikų priekabas ir kitas dviračių priekabas (kroviniams ir šunims) galima naudoti tik su 2 ir 3 kategorijų transporto priemonėmis (žr. skyrių „Pagrindai / Transporto priemonių kategorijos), tačiau tai netaikoma vaikiškoms ir jaunuolių transporto priemonėms, kurių ratų dydis yra 20" ir 24". Taip pat šis draudimas galioja:

– Transporto priemonėms su anglies pluošto rėmu
– „S-Pedelec“ tipo transporto priemonėms

Transporto priemonėse su visiškai amortizuojančiu rėmu turi būti naujausios kartos galinės konstrukcijos varžtai su tvirtinimo žiedu (paprastai jie yra serijinės gamybos modeliuose nuo 2017 m.).

Prieš vežant vaikus būtina atkreipti dėmesį į šiuos punktus:

➔ Vežkite vaiką į vaiko sėdynėje arba priekaboje tik tada, kai tai leidžia konkrečios šalies ar regiono įstatymai.
➔ Laikykitės konkrečioje šalyje ir regione galiojančių vaiko sėdynių ar vaiko priekabų naudojimo taisyklių.
➔ Apie pritaikytas vaiko sėdynes ar vaiko priekabas teiraukitės pardavėjo.
➔ Vaiko sėdynę ir vaiko priekabą patikėkite montuoti tik pardavėjui.
➔ Atkreipkite dėmesį į pridedamą vaiko sėdynės arba vaiko priekabos gamintojo informaciją, laikykitės joje pateiktų nurodymų.
➔ Atkreipkite dėmesį į leistiną didžiausią vaiko sėdynės ar vaiko priekabos svorį, nurodomą jų naudojimo instrukcijoje.
➔ Vietoje, kur nevyksta kelių eismas, pasipraktikuokite važinėti su vaiko sėdyne arba vaiko priekaba, kad įprastumėte prie pakitusių transporto priemonės važiavimo ir stabdymo ypatumų.
➔ Pritaikykite savo važiavimo stilių prie pakitusių važiavimo savybių.
➔ Pamokykite vaiką tinkamai elgtis važiuojant.
➔ Vežkite vaiką vaiko sėdynėje arba vaiko priekaboje tik uždėję jam pritaikytą šalmą. Paprašykite pardavėjo padėti išsirinkti tinkamą šalmą.

3.3.1 Vaiko sėdynė

ATSARGIAI

Jei apsauginių įtaisų nepakanka, vaikas gali būti sužalotas.

Susižalojimo pavojus!

- Montuodami vaiko sėdynę visiškai apdenkite balnelio spyruokles, kad išvengtumėte sužalojimų.
- Montuodami vaiko sėdynę apdenkite visas besukančias ir judančias dalis, pvz., uždėdami stipinų apsaugą.

NURODYMAS

Neleistinai sumontavus vaiko sėdynę galima apgadinti transporto priemonės dalis.

Apgadinimo pavojus!

- Niekada nemontuokite vaiko sėdynės ant vairo.
- Niekada nemontuokite vaiko sėdynės ant balnakočio.
- Niekada nemontuokite vaiko sėdynės ant priekinės bagažinės.
- Niekada nemontuokite vaiko sėdynės ant anglies pluošto rėmo.

Vaiko sėdynė yra sistema, skirta vežtis transporto priemone mažus vaikus (žr. „Pav.: Vaiko sėdynė“).

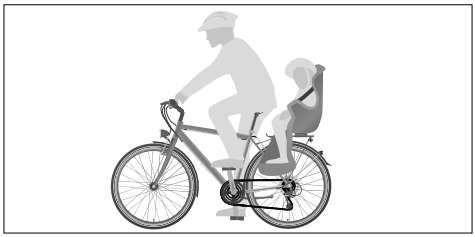

Pav.: Vaiko sėdynė (pavyzdys)

Naudojant vaiko sėdynę, būtina atkreipti dėmesį į šiuos punktus:

- Vaiko sėdynę montuokite tik tada, jei ant jūsų transporto priemonės ją galima montuoti (žr. skyrių „Pagrindai / Naudojimas pagal paskirtį“). Paprašykite pardavėjo patarti dėl tinkamų vaiko sėdynių.
- Naudokite tik tokias vaiko sėdynes, kuriose vaikas sėdi už vairuotojo(s).

Dėl konstrukcijos ne ant visų transporto priemonių galima montuoti vaiko sėdynes. Būtina laikytis vaiko sėdynės gamintojo pateikiamų naudojimo ir montavimo instrukcijų. Jei rėmas yra visiškai amortizuojantis, reikia patikrinti amortizavimo sistemos subalansavimą. Paprašykite pardavėjo patarimo.

Vaikų sėdynes ant bagažinės galima montuoti tik naudojant specialią bagažinei tinkamą sistemą / adapterį.

Vaiko sėdynės negalima montuoti ant priekinės bagažinės.

3.3.2 Vaiko priekaba

Vaiko priekaba yra skirta vežti transporto priemone mažus vaikus. Vaiko priekaba prikabinama už transporto priemonės (žr. „Pav.: Vaiko priekaba“).

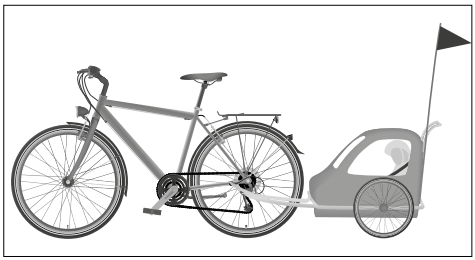

Pav.: Vaiko priekaba (pavyzdys)

Naudojant vaiko priekabą, būtina atkreipti dėmesį į šiuos punktus:

- Vaiko priekabą montuokite tik tada, jei prie jūsų transporto priemonės ją galima pritaisyti (žr. skyrių „Pagrindai / Naudojimas pagal paskirtį“). Paprašykite pardavėjo patarti dėl tinkamų vaiko priekabų.
- Atkreipkite dėmesį į didžiausią velkamą masę.
- Jei ant transporto priemonės nenurodyta kitaip, galioja šie duomenys:
  - Nestabdomoms vaiko priekaboms didžiausia velkama masė yra 40 kg.
  - Stabdomoms vaiko priekaboms didžiausia velkama masė yra 80 kg.
  - Jei duomenys nesutampa, pirmumas teikiamas nurodytiems ant transporto priemonės.
- Atminkite, kad transporto priemonė su vaiko priekaba yra kur kas ilgesnė.
- Sodinkite į vaiko priekabą tik leistiną vaikų skaičių.
- Naudokite tik tinkamą apšvietimą turinčias vaikų priekabas, atitinkančias konkrečioje šalyje ir regione galiojančias taisykles.

- Pasirinkite vaiko priekabą su vaiko apsaugos sistema.
- Įrenkite vaiko priekabą su mažiausiai 1,5 m aukščio lanksčiu stiebu ir spalvinga gairele bei stipinų ir ratų arkų dangčiais.

Dėl konstrukcijos priekabos prikabinimo įtaisus galima pritvirtinti ne prie visų transporto priemonių. Paprašykite pardavėjo patarimo.

3.4 Nurodymai dėl transportavimo

3.4.1 Nurodymai dėl bagažo

ĮSPĖJIMAS

Netinkamai transportuojant bagažą transporto priemonė gali apvirsti.

Nelaimingų atsitikimų ir susižalojimo pavojus!

- Ant vairo niekada nevežkite krepšių ar kitų daiktų, nebent būtų naudojama transporto priemonės gamintojo leidžiama sistema.
- Ant bagažinės dedamus daiktus pritvirtinkite, kad jie nenuslystų ir nenukristų. Bagažą tvirtinkite tik neapgadintais tampriais diržais.
- Naudokite stabilius bagažo krepšius arba bagažinės sistemai pritaikytus priedus.

ĮSPĖJIMAS

Dėl papildomo svorio gali pakisti važiavimo ypatumai.

Nelaimingų atsitikimų ir susižalojimo pavojus!

- Vietoje, kur nevyksta kelių eismas, pasipraktikuokite važiuoti su papildomu svoriu.
- Kontroliuokite bagažo svorio pasiskirstymą.
- Papildomą svorį tolygiai paskirstykite abiejose bagažinės pusėse arba bagažinės viduryje.
- Pastebėję, kad važiuoti nesaugu, bagažo kiekį sumažinkite.
- Pritaikykite savo važiavimo stilių prie pakitusių važiavimo savybių.

Gabenant bagažą būtina atkreipti dėmesį į šiuos punktus:

- Išdėstykite bagažą taip, kad nebūtų uždengti atšvaitai ar lempos.
- Pradėkite stabdyti iš anksto ir turėkite omenyje, kad stabdymo kelias bus ilgesnis, o vairas bus inertiškesnis.
- Ant bagažinės dedamą bagažą pritvirtinkite, pvz., tampriais diržais, kad jis nenuslystų ir nenukristų.
- Sunkius daiktus sukraukite taip, kad pagrindinis svoris būtų netoli rato stebulių, pvz., apatinėje bagažo krepšio dalyje.
- Stebėkite, kad tvirtinimo priemonės, pvz., diržai ar lynai neįsipainiotų į judančias dalis.

3.4.2 Priekabų montavimo nurodymai

ĮSPĖJIMAS

Netinkamai pritvirtinus priekabos prikabinimo įtaisą dalys gali lūžti.

Nelaimingų atsitikimų ir susižalojimo pavojus!

- Patikėkite pardavėjui sumontuoti priekabos prikabinimo įtaisą.

- Montuokite tik tokias priekabas, kurios priekabos prikabinimo įtaisu tvirtinamos prie transporto priemonės galinės ašies.

Tai netaikoma tik „Winora Group“ transporto priemonių modeliams su galinės konstrukcijos apatinėje šakėje integruotu priekabos prikabinimo įtaisu, kuris atitinkamai paženklintas.

- Niekada netvirtinkite priekabos prikabinimo įtaiso prie kitų rėmo ar kitų dalių, pvz., balnakočio.

3.4.3 Nurodymai dėl krovinių ar šunų priekabų

NURODYMAS

Netinkamas krovinių ar šunų priekabų naudojimas.

Apgadinimo pavojus!

- Niekada neviršykite didžiausios velkamo krovinio masės.
- Pritvirtinkite priekaboje esančius krovinius ir daiktus, kad jie nenuslystų ir neiškristų.
- Šunis vežkite tik pritaikytoje šunų priekaboje. Nevežkite jų krovinių ar vaikų priekaboje.

Krovinių ir šunų priekabos yra sistemos, skirtos bagažui ir kitiems daiktams gabenti bei šunims vežtis. Krovinių ir šunų priekabos tvirtinamos už transporto priemonės.

Naudojant krovinių ir šunų priekabas būtina atkreipti dėmesį į šiuos punktus:

- Priekabą montuokite tik tada, jei prie jūsų transporto priemonės ją galima pritvirtinti (žr. skyrių „Pagrindai / Naudojimas pagal paskirtį“). Paprašykite pardavėjo patarti dėl tinkamų priekabų.
- Atkreipkite dėmesį į didžiausią velkamą masę:
- Jei ant transporto priemonės nenurodyta kitaip, galioja šie duomenys:
  - Nestabdomoms priekaboms didžiausia velkama masė yra 40 kg.
  - Stabdomoms priekaboms didžiausia velkama masė yra 80 kg.
  - Jei duomenys nesutampa, pirmumas teikiamas nurodytiems ant transporto priemonės.
- Atminkite, kad transporto priemonė su priekaba yra kur kas ilgesnė.
- Naudokite tik tinkamą apšvietimą turinčias priekabas, atitinkančias konkrečioje šalyje ir regione galiojančias taisykles.

Dėl konstrukcijos priekabos prikabinimo įtaisus galima pritvirtinti ne prie visų transporto priemonių. Paprašykite pardavėjo patarimo.

3.4.4 Nurodymai dėl transporto priemonės transportavimo automobiliu

PAVOJUS

Netinkamai pritvirtinus transporto priemones kyla pavojus kitiems eismo dalyviams.

Nelaimingų atsitikimų ir susižalojimo pavojus!

- Jei transporto priemonę gabenate ant automobilio stogo ar galinių laikiklių, sustoję reguliariai tikrinkite transporto priemonės pritvirtinimą, kad ji neatsilaisvintų.

ATSARGIAI

Transporto priemonės ar smulkių dalių gabenimas nepritvirtinus.

Nelaimingų atsitikimų ir susižalojimo pavojus!

- Niekada negabenkite transporto priemonės ar jos dalių automobilio salone arba bagažinėje nepritvirtinę jų.
- Jei transporto priemonę gabensite automobilio bagažinėje arba salone, pritvirtinkite ją tinkamomis tvirtinimo viduje sistemomis.

NURODYMAS

Netinkamas dviračių laikiklių naudojimas.

Apgadinimo pavojus!

- Naudokite tik leistinus dviračių laikiklius, kuriuose galima gabenti stačią transporto priemonę.
- Paprašykite pardavėjo patarti dėl tinkamų laikiklių sistemų.
- Transporto priemonių su hidrauliniais diskiniais ir ratlankių stabdžiais niekada negabenkite apverstų, pastatytų ant balnelio. Priešingu atveju gali sugesti hidrauliniai diskiniai ar ratlankių stabdžiai.
- Pritvirtinkite transporto priemonę, kad ji nenukristų ir nenuslystų.

Parduotuvėse parduodamos įvairios laikiklių sistemos, skirtos transporto priemonei gabenti automobiliu.

- Paprašykite pardavėjo patarti dėl pritaikytų laikiklių ir tvirtinimo sistemų.
- Laikykitės konkrečioje šalyje ir regione galiojančių kelių eismo taisyklių.
- Atkreipkite dėmesį į pridedamą gamintojo informaciją dėl montavimo ir naudojimo.
- Gabendami transporto priemones su anglies pluošto dalimis atminkite, kad suspaudimo jėga gali jas apgadinti. Naudokite tik specialias tvirtinimo sistemas.
- Atkreipkite dėmesį, kad išėmus transporto priemonių su anglies pluošto rėmu balnakotį, nereikia uždaryti užspaudžiamosios apkabos ant sėdynės vamzdžio angos.
- Nuėmę balnakotį, užspaudžiamąją apkabą pritvirtinkite ant sėdynės vamzdžio angos, kad jos nepamestumėte.
- Jei naudojate ant stogo tvirtinamus laikiklius, atkreipkite dėmesį į pasikeitusį automobilio aukštį. Prieš važiuodami išmatuokite tikslų automobilio aukštį.
- Jei gabenate transporto priemonę be ratų, prie diskinių stabdžių sumontuokite transportavimo apsaugas.
- Transportuodami „Pedelec“ arba „S-Pedelec“, atkreipkite dėmesį į nurodymus, pateikiamus pavaros sistemos originalioje eksploatacijos instrukcijoje.

3.5 Nurodymai dėl sukimo momento

ĮSPĖJIMAS

Medžiagos nuovargis netinkamai priveržus sriegines jungtis.

Nelaimingų atsitikimų ir susižalojimo pavojus!

- Pastebėję pernelyg laisvas sriegines jungtis, nenaudokite transporto priemonės.
- Sriegines jungtis reikia tinkamai priveržti dinamometriniu raktu.
- Sriegines jungtis reikia priveržti tinkamu sukimo momentu.
- Jei ant dviejų sujungtų konstrukcinių dalių nurodyti skirtingi tos pačios sujungimo vietos sukimo momentai, visada atkreipkite dėmesį į mažesnę vertę.

Tinkamai veržiant sriegines jungtis, reikia atkreipti dėmesį į sukimo momentą. Tam prireiks atitinkamai nustatomo dinamometrinio rakto.

- Jei nemokate naudotis dinamometriniu raktu ar neturite tinkamo dinamometrinio rakto, paprašykite pardavėjo patikrinti sriegines jungtis.

Tinkamas srieginės jungties sukimo momentas priklauso nuo varžto medžiagos ir skersmens bei nuo dalies medžiagos ir konstrukcijos.

- Jei sriegines jungtis prisukate patys, patikrinkite, ar Jūsų transporto priemonėje yra aliuminio ar anglies pluošto dalių (žr. techninių duomenų lapą, kurį pateikė pardavėjas).
  - Atkreipkite dėmesį į aliuminio ar anglies pluošto dalių specialų sukimo momentą.
- Ant kai kurių transporto priemonės dalių nurodytas sukimo momentas arba pažymėtas įkišimo gylis. Būtinai atkreipkite dėmesį į šiuos duomenis ir žymėjimus. Jei ant dviejų sujungtų konstrukcinių dalių nurodyti skirtingi sukimo momentai, visada atkreipkite dėmesį į mažesnę vertę. Jei yra, taip pat perskaitykite pridėtą komponento naudojimo instrukciją.

Toliau pateikiamoje lentelėje nurodyti ne visi komponentai. Sukimo momento duomenys yra pagrindiniai duomenys ir netaikomi anglies pluošto komponentams.

Papildomai sumontuojamoms dalims tinkami sukimo momentai nurodyti ant komponentų. Taip pat perskaitykite ir pridedamą komponentų naudojimo instrukciją, jei ji yra. Jei sukimo momento duomenys nenurodyti, teiraukitės pardavėjo.

Paprastai šiuos sukimo momento duomenis galima rasti ant komponentų arba komponentų naudojimo instrukcijose.

Srieginė jungtis	Tipas	Sukimo momentas
Vairas / Iškyša	—	5–6 Nm
Bėgių perjungimo svirtis / Vairas	(Užspaudžiamoji apkaba)	4–5 Nm
Stabdžio svirtis / Vairas	(Užspaudžiamoji apkaba)	4–6 Nm
Iškyšos kampo reguliavimas	—	15–18 Nm
Iškyšos šakės kotas	„Quill“ tipo (vidinis gnybtas)	8–15 Nm
	„A-Head“ (išorinis gnybtas)	6–10 Nm
Iškyšos žvaigždinė veržlė	„A-Head“	4 Nm
Balnelis / balnakotis	(Užspaudžiamasis sujungimas naudojant varžtus cilindrine galvute)	13–15 Nm
Balnakotis / srieginis veržiamasis žiedas	—	8–10 Nm
Pedalas / švaistiklis	(Šakės užraktas)	35–55 Nm
Priekinė ašis / šakė ir galinio rato ašis / rėmas	Stebulės-generatoriaus (stebulės) veržlė	20–25 Nm
	Priekinio / galinio rato stebulės su gaubteline veržle ašis	20–30 Nm

Jei tenka atlaisvinti ir vėl priveržti sriegines jungtis arba priveržti laisvas sriegines jungtis, jos visada turi likti tokios, kokios buvo pristatymo metu. Kai kurios – sausos, kai kurios – pateptos. Niekada netepkite srieginių jungčių, kurios pristatant gaminį buvo sausos.

➔ Jei neturite reikiamų žinių ir įrankių, patikėkite pardavėjui patikrinti sriegines jungtis.

3.6 Varžtų sukimo krypties nurodymai

NURODYMAS

Netinkamai tvarkant sriegines jungtis, galima patirti materialinės žalos.

Apgadinimo pavojus!

➔ Atkreipkite dėmesį į varžtų, įkišamųjų ašių ir veržlių sukimo kryptį.

➔ Varžtus, įkišamąsias ašis ir veržles prisukite pagal laikrodžio rodyklę.

- Varžtus, įkišamąsias ašis ir veržles atsukite prieš laikrodžio rodyklę.

Jei kuriame nors modelyje sukimo kryptis bus priešinga, atitinkame skyriuje bus nurodyta, jog sukimo kryptis kitokia. Laikykitės atitinkamų nurodymų.

3.7 Nurodymai dėl dėvėjimosi

ĮSPĖJIMAS

Dėl pernelyg didelio nusidėvėjimo, medžiagos nuovargio ar laisvų srieginių jungčių transporto priemonė gali veikti netinkamai.

Nelaimingų atsitikimų ir susižalojimo pavojus!

- Reguliariai tikrinkite transporto priemonę.
- Pastebėję pernelyg didelį nusidėvėjimą ar laisvas sriegines jungtis, nenaudokite transporto priemonės.
- Pastebėję įtrūkimų, deformacijų ar spalvos pokyčių, nenaudokite transporto priemonės.
- Pastebėję pernelyg didelį nusidėvėjimą ar laisvas sriegines jungtis, paprašykite pardavėjo patikrinti transporto priemonę.

Kai kurios transporto priemonės dalys yra besidėvinčios dalys. Didelės apkrovos ir netinkamas naudojimas padidina ir (arba) paspartina nusidėvėjimą. Skirtingos medžiagos skirtingai dėvisi.

- Informacijos apie besidėvinčias transporto priemonės dalis teiraukitės pardavėjo.
- Reguliariai tikrinkite visų besidėvinčių dalių būklę (žr. internetinės naudojimo instrukcijos skyrius „Prieš išvažiuojant / Kas kartą prieš važiuojant“ ir „Techninė priežiūra“).
- Reguliariai tikrinkite ir prižiūrėkite besidėvinčias dalis (žr. internetinės naudojimo instrukcijos skyrius „Valymas“ ir „Techninė priežiūra“).
- Toliau nurodytos besidėvinčios dalys naudojant pagal paskirtį dėvisi, todėl įprastai nusidėvėjus joms garantija netaikoma (žr. skyrių „Garantija“):

– Ratai (ratlankiai, stipinai, stebulės)
– Ratlankiai su ratlankių stabdžiu
– Padangos
– Grandininiai krumpliaračiai, žvaigždutės, vidiniai guoliai ir bėgių perjungimo mechanizmo ritinėliai

- Bėgių perjungimo ir stabdžių lynai
- Bėgių perjungimo ir stabdžių lynų apvalkalai
- Stabdžių trinkelės ir stabdžių diskai
- Įvairios kitos stabdžių dalys
- Vairo juostos ir vairo rankenos
- Grandinės ir dantytieji dirželiai
- Hidraulinės alyvos ir tepimo medžiagos
- Spyruoklinių elementų sandarikliai
- Apšvietimo priemonės
- Dažų / lako danga
- Balnelis
- Aliumininis vairas

3.8 Nurodymas dėl dalių iš anglies pluošto

ĮSPĖJIMAS

Dėl neįžiūrimų įtrūkimų nuvirtus medžiaga gali būti nepatvari.

Nelaimingų atsitikimų ir susižalojimo pavojus!

- Jei transporto priemonę buvote per daug apkrovę ar ji nuvirto, paprašykite pardavėjo apžiūrėti anglies pluošto dalis, net jei jokių pažeidimų nesimato.
- Net jei transporto priemonės anglies pluošto dalys nebuvo per daug apkrautos, reguliariai paveskite pardavėjui jas patikrinti.
- Jei įtariate, jog yra apgadinimų, nenaudokite transporto priemonės.

NURODYMAS

Neįžiūrimi anglies pluošto rėmo įtrūkimai ar lūžiai.

Apgadinimo pavojus!

- Niekada neįrenkite atraminių kojelių prie anglies pluošto rėmo.

NURODYMAS

Neįžiūrimi anglies pluošto dalių įtrūkimai ar lūžiai.

Apgadinimo pavojus!

- Saugokite anglies pluošto dalis nuo per didelės apkrovos nuvirtus ar sutrenkus.
- Niekada nemėginkite patys taisyti arba pritaikyti anglies pluošto dalių.
- Jei anglies pluošto dalys patyrė per didelę apkrovą, paprašykite pardavėjo jas patikrinti.

Anglies pluošto dalims reikalinga speciali priežiūra, su jomis reikia ypatingai elgtis. Atliekant techninės priežiūros darbus, gabenant ar laikant būtina atkreipti dėmesį į šiuos punktus:

- Atkreipkite dėmesį į pridedamą gamintojo informaciją, laikykitės joje pateiktų nurodymų.
- Norėdami nustatyti tinkamą sukimo momentą naudokite dinamometrinį raktą.
- Niekada netepkite anglies pluošto dalių įprastiniu tepalu. Anglies pluošto dalims naudokite specialias montažines pastas.
- Pasirūpinkite, kad anglies pluošto dalių neveiktų aukštesnė nei 45 °C temperatūra.
- Kad jų neapgadintumėte transporto priemonei nuvirtus ar nukritus, transporto priemonę statykite rūpestingai ir saugiai.
- Niekada tiesiogiai nesuspauskite anglies pluošto rėmo dviračio remonto stove. Sumontuokite metalinį balnakotį ir jį suspauskite dviračio remonto stove.
- Niekada papildomai neįrenkite atraminių kojelių prie anglies pluošto rėmo, nes priešingu atveju galima apgadinti rėmą.

3.8.1 Virtimas ir nelaimingi atsitikimai

Nuvirtus ar patyrus nelaimingą atsitikimą, anglies pluošto dalys gali būti apgadintos. Anglies pluošto dalių apgadinimai ne visada įžiūrimi. Pluoštas ir lakas gali atšokti arba suirti, todėl gal pablogėti komponentų tvirtumas.

- Nuvirtus ar patyrus nelaimingą atsitikimą paprašykite pardavėjo pakeisti anglies pluošto dalis.

3.8.2 Dviračio laikikliai

Dviračio laikiklis yra įtaisas transporto priemonėms gabenti automobiliu. Dviračio laikiklio apkabos gali suspausti anglies pluošto rėmą. Vėliau medžiaga gali dėl to gali lūžti. Yra specialiai anglies pluošto dviračiams pritaikytų dviračių laikiklių.

➔ Apie pritaikytus dviračių laikiklius teiraukitės pardavėjo.

3.8.3 Sukimo momentai

Anglies pluošto dalių srieginės jungtys priveržiamos specialiu sukimo momentu. Leistinas sukimo momentas nurodytas ant konkrečios dalies. Veržiant per dideliu sukimo momentu, dalys gali būti beveik nematomai apgadintos. Dalys gali lūžti arba pakisti, dėl to galima nuvirsti.

Jei tenka atlaisvinti ir vėl priveržti sriegines jungtis arba priveržti laisvas sriegines jungtis, jos visada turi likti tokios, kokios buvo pristatymo metu. Kai kurios – sausos, kai kurios – pateptos. Niekada netepkite srieginių jungčių, kurios pristatant gaminį buvo sausos.

➔ Atkreipkite dėmesį į pridedamą gamintojo informaciją, susijusią su montavimu.

➔ Jei neturite reikiamų žinių ir įrankių, patikėkite pardavėjui patikrinti sriegines jungtis.

3.9 Kiti pavojai

Net ir laikantis visų saugos ir įspėjamųjų nurodymų, naudojant transporto priemonę kyla nenumatytų kitų pavojų, pavyzdžiui, dėl:

– Dėl kitų eismo dalyvių netinkamo elgesio
– Dėl nenumatytų kelio savybių, pvz., keliui staigiai apledėjus
– Nenumatytų medžiagos trūkumų ar medžiagos nuovargio dalys gali sulūžti ar nebeveikti

➔ Važiuokite apgalvotai ir atsargiai.

➔ Kas kartą prieš važiuodami patikrinkite transporto priemonę, ar nesimato įtrūkimų, spalvos pokyčių ar apgadinimų.

➔ Kas kartą prieš važiuodami patikrinkite svarbų saugos elementų, pvz., stabdžių, apšvietimo ir skambučio veikimą.

➔ Jei transporto priemonė nuvirto ar patyrėte nelaimingą atsitikimą, paveskite pardavėjui patikrinti, ar nėra gedimų.

4 Pagrindiniai nustatymai

Šiame skyriuje pateikiama informacijos apie pagrindinius transporto priemonės nustatymus ir informacijos, reikalingos norint pradėti naudoti transporto priemonę.

4.1 Greitveržlė

NURODYMAS

Netinkamai elgiantis su dalimis gali lūžti jų medžiaga.

Apgadinimo pavojus!

➔ Greitveržlės svirtį perjunkite tik rankomis. Niekada nenaudokite įrankių ar kitų pagalbinių priemonių svirčiai perjungti.

Greitveržlė yra tvirtinimo įtaisas, kurį galima naudoti norint greitai ir nenaudojant įrankių atlikti transporto priemonės nustatymo ir montavimo bei išmontavimo darbus. Perjungiant sparčiojo tvirtinimo svirtį, įtempimą sukuria ekscentrinis mechanizmas. Greitveržlę sudaro du pagrindiniai elementai: sparčiojo tvirtinimo svirtis ir ašies veržlė.

Greitveržlės dažnai būna su dviem papildomomis spyruoklėmis, o kartais su atskira poveržle po svirtimi.

Jei spaudžiant sparčiojo tvirtinimo svirtį įtempimas nesukuriamas, reikia iš naujo nustatyti greitveržlę.

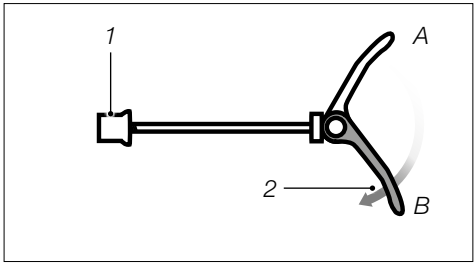

Pav.: Greitveržlės konstrukcija (pavyzdys)

1 Ašies veržlė

2 Sparčiojo tvirtinimo svirtis

A atidaryta sparčiojo tvirtinimo svirtis

B uždaryta sparčiojo tvirtinimo svirtis

➔ Sukite ašies veržlę ant ašies pagal laikrodžio rodyklę, kol spausdami sparčiojo tvirtinimo svirtį pastebėsite, kad yra įtempimas.

4.2 Balnelis

ĮSPĖJIMAS

Netinkamas balnakočio nustatymas.

Nelaimingų atsitikimų ir susižalojimo pavojus!

- Atkreipkite dėmesį į balnakočio mažiausią įkišimo gylį.
- Jei neturite balnakočiui nustatyti reikiamų žinių ir įrankių, kreipkitės į pardavėją.

NURODYMAS

Netinkamai elgiantis su dalimis gali lūžti jų medžiaga.

Apgadinimo pavojus!

- Greitveržlės svirtį perjunkite tik rankomis. Niekada nenaudokite įrankių ar kitų pagalbinių priemonių svirčiai perjungti.
- Atkreipkite dėmesį, kad išėmus transporto priemonių su anglies pluošto rėmu balnakotį, nereikia uždaryti užspaudžiamosios apkabos ant sėdynės vamzdžio angos.
- Trumpinti balnakočio negalima. Dėl to sėdynės vamzdis gali lūžti arba įtrūkti.

- Nuėmę balnakotį, užspaudžiamąją apkabą pritvirtinkite ant sėdynės vamzdžio angos, kad jos nepamestumėte.
- Paprašykite pardavėjo nustatyti balnakotį taip, kad galėtumėte patogiai atsisėsti, tinkamai valdyti visas ant vairo esančias dalis ir tvirtai liestis prie žemės bent jau kojų pirštų galiukais.

4.2.1 Balnelio aukščio nustatymas

Atsižvelgiant į transporto priemonės modelį, transporto priemonė gali būti su vientisu arba teleskopiniu balnakočiu. Abiejų tipų balnakočius galima įtvirtinti balnakočio veržtuvu su užveržimo varžtu arba balnakočio veržtuvu su greitveržle. Balnakočio veržtuvu galima nustatyti balnelio aukštį.

Kai kurių transporto priemonių modelių balnakočių negalima visiškai įleisti į sėdynės vamzdį. Jei sėdynės vamzdyje balnakotis atsitrenkia į kliūtį, patraukite balnakotį nuo šio taško maždaug 5 mm į viršų ir pritvirtinkite.

Jei dėl to nepavyksta nustatyti optimalios sėdėjimo padėties, prireikus paprašykite pardavėjo sumontuoti trumpesnį balnakotį.

➔ Daugiau informacijos apie teleskopinį balnakotį rasite skyriuje „Teleskopinis balnakotis“.

Jei jūsų transporto priemonės balnakočio veržtuvas yra su užveržimo varžtu:

1. Tvirtai laikykite balnelį ir sukite užveržimo varžtą prieš laikrodžio rodyklę, kol balnakotį sėdynės vamzdyje bus galima pajudinti.
2. Ištraukite balnakotį iki norimo aukščio.
   ➔ Atkreipkite dėmesį į nurodytą mažiausią įkišimo gylį ir mažiausią ištraukimo aukštį.
3. Sukite užveržimo varžtą pagal laikrodžio rodyklę, kad užveržtumėte balnakočio veržtuvą.
   ➔ Sukite leistinu sukimo momentu (žr. skyrių „Sauga / Nurodymai dėl sukimo momento“).
4. Patikrinkite, ar balnelis tinkamai įtvirtintas ir nesisukinėja.
   ➔ Jei balnelis sukinėjasi, patikrinkite balnakočio veržtuvą.

Jei jūsų transporto priemonės balnakočio veržtuvas yra su greitveržle:

1. Tvirtai suimkite balnelį ir sparčiojo tvirtinimo svirtį nulenkite į išorę.
2. Ištraukite balnakotį iki norimo aukščio.
   ➔ Atkreipkite dėmesį į nurodytą mažiausią įkišimo gylį ir mažiausią ištraukimo aukštį.
3. Tada sparčiojo tvirtinimo svirtį lenkite į vidų, kol ji priglus prie sėdynės vamzdžio ir balnakočio veržtuvas užsidarys.

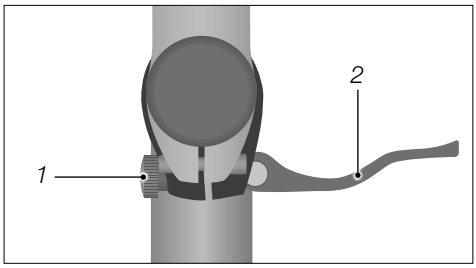

Pav.: Greitveržlė (pavyzdys)

1 Reguliavimo varžtas

2 Sparčiojo tvirtinimo svirtis

- Jei tvirtinimo svirties negalima perjungti ranka, jos išankstinis įtempimas per didelis. Pakoreguokite išankstinį įtempimą šiek tiek atlaisvindami reguliavimo varžtą, o tada vėl perjunkite tvirtinimo svirtį.

4. Patikrinkite, ar balnelis tinkamai įtvirtintas ir nesisukinėja.
   - Jei balnelis sukinėjasi, išankstinis įtempimas per mažas. Pakoreguokite išankstinį įtempimą šiek tiek priveržda mi reguliavimo varžtą.

4.2.2 Mažiausias įkišimo gylis

Ant balnakočių pažymėtas mažiausias įkišimo gylis, iki kurio būtina jį būtina įstumti į sėdynės vamzdį.

ĮSPĖJIMAS

Sutrumpinus balnakotį, gali įtrūkti ar sulūžti sėdynės vamzdis.

Nelaimingų atsitikimų ir susižalojimo pavojus!

- Atkreipkite dėmesį į balnakočio mažiausią įkišimo gylį.
- Niekada netrumpinkite balnakočio.

- Atkreipkite dėmesį į balnakočio mažiausią įkišimo gylį. Žymos ant balnakočio turi nesimatyti (žr. „Pav.: Mažiausias balnakočio įkišimo gylis“).
- Patikėkite pardavėjui nustatyti balnakočio aukštį.

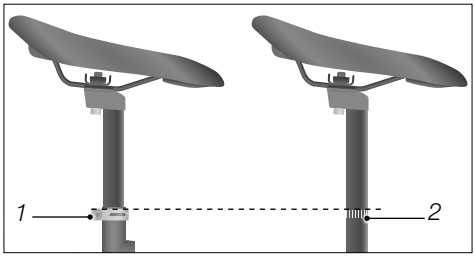

Pav.: Mažiausias balnakočio įkišimo gylis (pavyzdys)

1 Balnakočio veržtuvas

2 Mažiausio įkišimo gylio žyma

Bikes for Life WINORA GROUP

4.2.3 Mažiausio ištraukimo aukščio nustatymas

Mažiausias ištraukimo aukštis – tai mažiausias balnakočio ištraukimo iš sėdynės vamzdžio aukštis. Šis skyrius taikytinas „S-Pedelec“ ir transporto priemonėms su teleskopiniu balnakočiu.

NURODYMAS

Mažiausio ištraukimo aukščio nesilaikymas.

Apgadinimo pavojus!

- Balnelio aukštį nustatykite taip, kad nebūtų apgadinti kabeliai ar lynai sėdynės vamzdyje.
- „S-Pedelec“ balnakotį ištraukite tiek, kad nebūtų uždengtos apšvietimo įrenginio dalys ir (arba) „S-Pedelec“ ženklas (jei yra).

Jei transporto priemonė yra su teleskopiniu balnakočiu:

- Atkreipkite dėmesį į gamintojo informaciją, laikykitės joje pateiktų nurodymų.
- Patikėkite pardavėjui nustatyti balnakočio aukštį ir paprašykite pakonsultuoti dėl balnakočio valdymo.

4.2.4 Balnelio polinkio nustatymas

Balnelio polinkį reikia nustatyti taip, kad vairuotojas visu svoriu nesiremtų į vairą. Tinkamiausia yra horizontali balnelio padėtis.

1. Atsilaisvinkite balnelio veržtuvo varžtą (-us) po balneliu.
2. Nustatykite balnelio polinkį. Stebėkite, kad, jei palenktas, balnelis tinkamai užsifiksuotų.
3. Rekomenduojamu sukimo momentu priveržkite balnelio veržtuvo varžtą (-us) pagal laikrodžio rodyklę.

- Jei neturite reikiamų žinių ir įrankių, paprašykite pardavėjo nustatyti balnelio polinkį.

4.2.5 Sėdėjimo atstumo nustatymas

Sėdėjimo padėtį reikia pritaikyti pagal vairuotojo ūgį. Galima padidinti arba sumažinti atstumą tarp balnelio ir vairo horizontaliai perstumiant balnelį.

1. Atsilaisvinkite balnelio veržtuvo varžtą (-us) po balneliu.
2. Nustatykite balneliu sėdėjimo atstumą. Atkreipkite dėmesį į įprastai pažymėtą užveržimo vietą ant balnelio karkaso.
   - ➔ Norėdami sutrumpinti sėdėjimo atstumą, stumkite balnelį link vairo.
   - ➔ Norėdami padidinti sėdėjimo atstumą, stumkite balnelį link galinio rato.
3. Rekomenduojamu sukimo momentu priveržkite balnelio veržtuvo varžtą (-us) pagal laikrodžio rodyklę.

➔ Jei neturite reikiamų žinių ir įrankių, paprašykite pardavėjo nustatyti sėdėjimo atstumą.

4.3 Vairas ir vairo iškyšos

ĮSPĖJIMAS

Netinkamai nustačius vairo aukštį medžiaga gali lūžti.

Nelaimingų atsitikimų ir susižalojimo pavojus!

- ➔ Paprašykite pardavėjo nustatyti vairą.
- ➔ Jei neturite reikiamų žinių ir įrankių, nereguliuokite vairo.
- ➔ Atkreipkite dėmesį į mažiausią vairo iškyšos įkišimo gylį.

Vairo iškyšos jungia transporto priemonės vairą su šake.

Atsižvelgiant į transporto priemonės modelį, joje gali būti sumontuota vientisa arba reguliuojama vairo iškyša. Būna vairo iškyšų su vidine apkaba ir vairo iškyšų, apgaubiančių šakės kotą ir iš išorės priveržiamų varžtais.

Kai kurie vairo iškyšos parametrai: Šakės koto skersmuo, vairo apkabos skersmuo, ilgis, kampas ir aukštis.

Norint pritaikyti transporto priemonę vairuotojo ūgiui, reikia nustatyti ir vairo aukštį.

➔ Paprašykite pardavėjo nustatyti vairą taip, kad galėtumėte patogiai atsisėsti ir tinkamai valdyti visas ant vairo esančias dalis.

4.3.1 Mažiausias įkišimo gylis

Ant vairo iškyšų su kotu vamzdžio pažymėtas mažiausias įkišimo gylis, iki kurio ją būtina įstumti į šakės kotą.

- Atkreipkite dėmesį į mažiausią vairo iškyšos įkišimo gylį. Žymos ant vairo iškyšos ir (arba) vairo koto turi nesimatyti (žr. „Pav.: Mažiausio įkišimo gylio žyma ant iškyšos koto su vidine apkaba“).
- Atminkite, kad norint nustatyti „Ahead“ tipo vairo iškyšų, apgaubiančių šakės kotą ir iš išorės priveržiamų varžtais, aukštį, reikia specialių žinių. Vairo su šio tipo vairo iškyšomis aukštis reguliuojamas skečiamosiomis poveržlėmis ir ribojamas šakės koto ilgiu.
  - Nustatymą patikėkite atlikti pardavėjui.

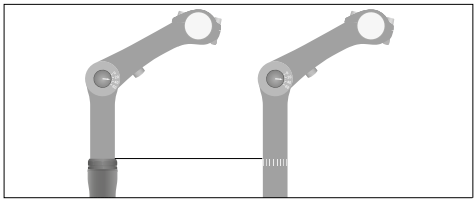

Pav.: Mažiausio įkišimo gylio žyma ant iškyšos koto su vidine apkaba (pavyzdys)

4.3.2 Vairo iškyšos polinkio nustatymas

Atsižvelgiant į transporto priemonės modelį, transporto priemonės vairo iškyša gali būti su reguliuojamu polinkiu. Vairo polinkį reikia nustatyti taip, kad važiuojant riešai ir dilbiai būtų vienoje linijoje.

- Atsargiai atlaisvinkite šoninį varžtą, kol dantukai atsilaisvins.
- Nykščiu spauskite varžto galvutę, kad atlaisvintumėte vairo iškyšą.

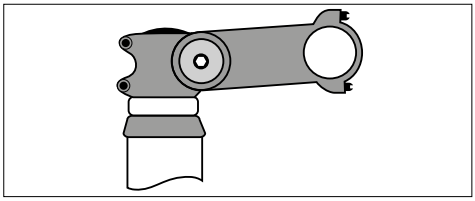

Pav.: Šoninis varžtas ant vairo iškyšos (pavyzdys)

- Nustatykite judamosios vairo iškyšos polinkį pagal savo pageidavimus.
- Atlaisvintą reguliuojamą dalį vėl įspauskite į vairo iškyšą, kol blokuojančioji strektė tinkamai sukibs su dantukais.
- Rekomenduojamu sukimo momentu priveržkite varžtą pagal laikrodžio rodyklę.

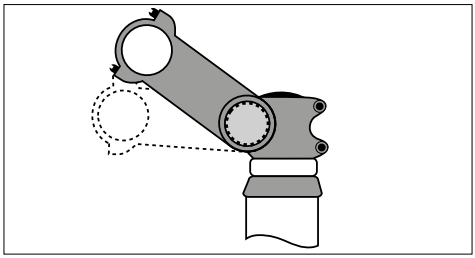

Pav.: Polinkio reguliavimas (pavyzdys)

4.3.3 Vairo reguliavimas

Vairas turi būti 90° kampu priekinio rato atžvilgiu.

- Jei vairas nėra nustatytas stačiu kampu priekinio rato atžvilgiu, paprašykite pardavėjo sureguliuoti vairą (žr. „Pav.: Tinkamas vairo nustatymas“).

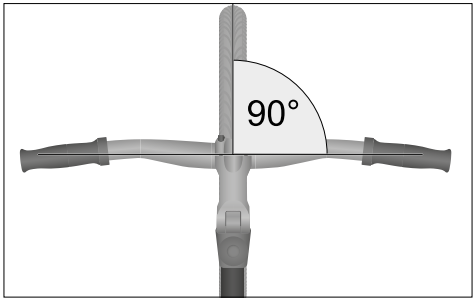

Pav.: Tinkamas vairo nustatymas (pavyzdys)

4.4 Valdikliai

Valdikliai (pvz., skambutis, stabdžio svirtis, bėgių perjungimo mechanizmas ir pan.) turi būti įrengti taip, kad juos būtų galima patogiai valdyti važiuojant, neatitraukiant dėmesio nuo kelių eismo, ir, jei įmanoma, neatitraukiant rankų nuo vairo rankenų.

- Jei neturite reikiamų žinių ar įrankių, patikėkite pardavėjui nustatyti valdiklius.

4.5 Stabdžio svirtis

ĮSPĖJIMAS

Netinkamai nustačius stabdžius gali sumažėti stabdymo galia.

Nelaimingų atsitikimų ir susižalojimo pavojus!

- Stabdžių nustatymus turi atlikti tik pardavėjas.
- Jei neturite reikiamų žinių ar įrankių, nereguliuokite stabdžių patys.

- Stabdžių sistemos nustatymas yra labai sudėtingas, tam reikia specialių žinių. Nustatymą patikėkite atlikti pardavėjui.

4.5.1 Padėties nustatymas

Stabdžio svirties padėtį reikia nustatyti individualiai, kad ją būtų galima patogiai ir tvirtai nuspausti.

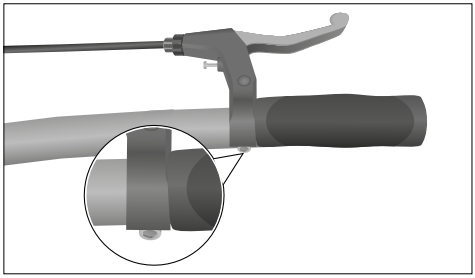

Pav.: Stabdžio svirties padėtis (pavyzdys)

- Atlaisvinkite stabdžio svirtį išsukdami stabdžio svirties varžtą prieš laikrodžio rodyklę (žr. „Pav.: Stabdžio svirties padėtis“).
- Nustatykite stabdžio svirtį taip, kad pirštai, riešas ir ranka būtų vienoje linijoje, pirštais būtų galima patogiai apimti stabdžio svirtį ir saugiai ją patraukti.
- Įsukite stabdžio svirties varžtą pagal laikrodžio rodyklę. Atkreipkite dėmesį į tinkamą sukimo momentą.

4.5.2 Suėmimo atstumo nustatymas

Stabdžio svirties suėmimo atstumą reikia nustatyti individualiai, kad stabdžio svirtį būtų galima patogiai ir tvirtai nuspausti. Paprastai mechaniniai ir hidrauliniai stabdžiai turi reguliavimo varžtą ant stabdžio svirties (žr. „Pav.: Reguliavimo varžto padėtis“). Sukant reguliavimo varžtą keičiamas atstumas tarp stabdžio svirties ir vairo rankenos. Atsižvelgiant į stabdžių konstrukciją, reguliavimo varžto vieta skiriasi.

1. Jei yra, nuimkite apsauginį gaubtelį nuo reguliavimo varžto.
2. Nustatykite stabdžio svirties suėmimo atstumą pagal savo ranką, įsukdami arba išsukdami reguliavimo varžtą.
3. Patikrinkite mažiausią atstumą paspausdami stabdžio svirtį.
   - ➔ Kai atstumas tarp nuspaustos stabdžio svirties ir vairo rankenos yra mažesnis negu 1 cm, nustatykite stabdžio lyno įtempimą ir (arba) spaudimo tašką (žr. internetinės naudojimo instrukcijos skyrius „Stabdys / Nustatymai / Mechaninių stabdžių stabdžio lyno įtempimo nustatymas“ arba skyrių „Stabdys / Nustatymai / Spaudimo taško nustatymas“).
4. Jei yra, uždėkite apsauginį gaubtelį ant reguliavimo varžto.

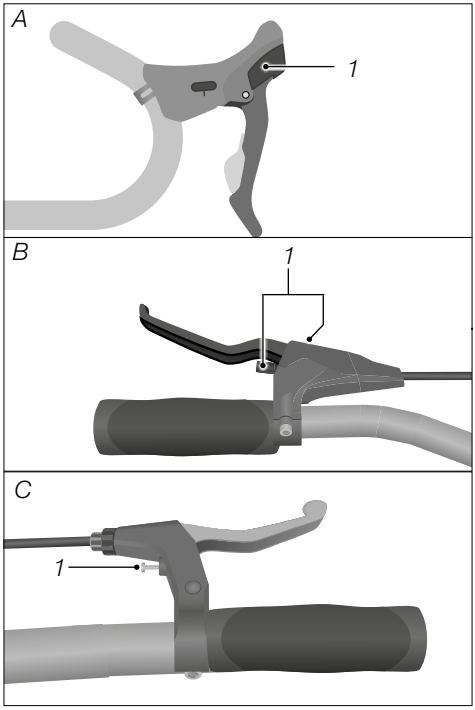

Pav.: Reguliavimo varžto padėtis (pavyzdys)

1 Suėmimo atstumo reguliavimo varžtas

Bikes for Life WINORA GROUP

4.6 Pedalai

Pedalai pritvirtinti prie švaistiklių. Transporto priemonė varoma kojomis minant pedalus.

Atsižvelgiant į transporto priemonės modelį, joje gali būti įrengti atlenkiami, plokšti arba prisegami pedalai.

- Montuodami pedalus atminkite, kad dešinysis pedalas su yra su dešininiu sriegiu, o kairysis – su kairiniu. Abiejų pedalų sriegiai švaistiklyje prisukami sukant pedalą važiavimo kryptimi, o atlaisvinami sukant priešinga važiavimui kryptimi.

4.6.1 Atlenkiamas pedalas

ATSARGIAI

Netinkamas pedalo užlenkimas ir atlenkimas.

Susižalojimo pavojus!

- Saugokitės, kad neprisispaustumėte pirštų lenkimo mechanizme.
- Jei reikia, mūvėkite apsaugines pirštines.

Atlenkiami pedalai yra pedalai su lenkimo mechanizmu. Norint transporto priemonę padėti laikyti ar ją gabenti, pedalus galima užlenkti, kad jie būtų visiškai prigludę prie transporto priemonės.

- Prieš pradėdami naudoti susipažinkite su lenkimo sistema.
- Atkreipkite dėmesį į pridedamą gamintojo informaciją dėl atlenkiamų pedalų naudojimo, laikykitės joje pateiktų nurodymų.
- Paprašykite pardavėjo paaiškinti, kaip veikia lenkimo mechanizmas.

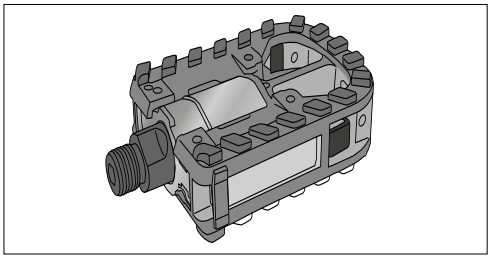

Pav.: Atlenkiamas pedalas, atlenktas (pavyzdys)

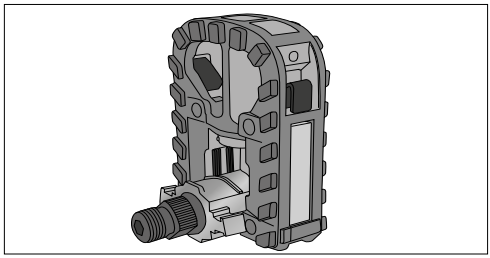

Pav.: Atlenkiamas pedalas, užlenktas (pavyzdys)

4.6.2 Plokščias pedalas

Plokšti pedalai – tai klasikinis pedalų variantas (žr. „Pav.: Plokščias pedalas“).

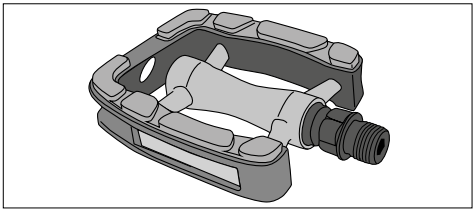

Pav.: Plokščias pedalas (pavyzdys)

4.6.3 Prisegamas pedalas

ĮSPĖJIMAS

Netinkamu laiku atlaisvinus batą iš prisegimo sistemos, galima nuvirsti.

Nelaimingų atsitikimų ir susižalojimo pavojus!

- Prieš sustodami laiku atlaisvinkite batus iš pedalų prisegimo sistemos.
- Vietoje, kur nevyksta kelių eismas, pasipraktikuokite prisegti batus prisegimo sistema ir atlaisvinti juos.

Prisegamas pedalas yra su įtaisu, kuriame galima užfiksuoti specialius batus (žr. „Pav.: Prisegamas pedalas“). Užfiksavus batus prisegimo sistemoje, koja ir pedalas tvirtai sujungiami, todėl įgyjama daugiau stabilumo.

- Prieš pradėdami naudoti susipažinkite su prisegimo sistema.
- Prieš pradėdami naudoti nustatykite atlaisvinimo momentą ir pedalo plokštę.
- Jei neturite pedalų nustatymui reikiamų žinių ir įrankių, kreipkitės į pardavėją.

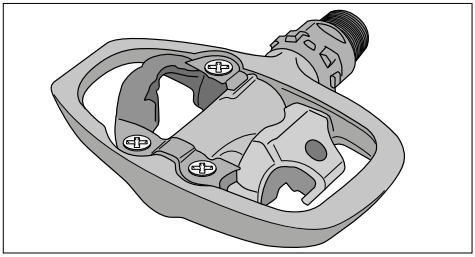

Pav.: Prisegamas pedalas (pavyzdys)

4.6.4 Erdvė kojoms

ĮSPĖJIMAS

Jei kojoms trūksta erdvės, galima parvirsti.

Nelaimingų atsitikimų ir susižalojimo pavojus!

- Pasirūpinkite pakankama erdve kojoms atsižvelgiant į kojų apsaugos sistemą.
- Paprašykite pardavėjo sumontuoti kojų apsaugos sistemą.

Lenktyniniuose dviračiuose atstumas tarp pedalo ir priekinio rato turi būti ne mažesnis nei tam tikro dydžio erdvė kojoms. Atstumas matuojamas nuo pedalo vidurio taško lygiagrečiai transporto priemonės išilginei ašiai iki pasukto priekinio rato lanko (žr. „Pav.: Atstumas tarp pedalo ir priekinio rato“).

Lenktyninių dviračių erdvė kojoms	
be kojų apsaugos sistemos*	100 mm
su kojų apsaugos sistema*	89 mm
*Kojų apsaugos sistema: pvz., prisegamas pedalas arba pedalo kabliai	

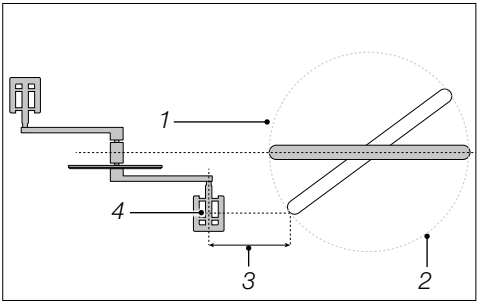

Pav.: Atstumas tarp pedalo ir priekinio rato (pavyzdys)

1 Priekinis ratas

2 Pasukto priekinio rato lankas

3 Erdvė kojoms = Atstumas tarp pedalo ir priekinio rato

4 Pedalo vidurio taškas

4.7 Apšvietimas

PAVOJUS

Prastas matomumas kitiems eismo dalyviams.

Nelaimingų atsitikimų ir susižalojimo pavojus!

- Esant prastam matomumui ir tamsiu paros metu įjunkite apšvietimą.

ĮSPĖJIMAS

Įjungdami apšvietimą atkreipkite dėmesį į eismą.

Nelaimingų atsitikimų ir susižalojimo pavojus!

- Niekada nejunkite apšvietimo važiuodami. Visada sustokite, tada įjunkite apšvietimą.

Norint dalyvauti kelių eisme, apšvietimas ir atšvaitai turi atitikti konkrečioje šalyje ar regione galiojančias taisykles.

- Laikykitės konkrečioje šalyje ir regione galiojančių taisyklių apšvietimo įrenginiams.
  - Pasidomėkite jais prieš važiuodami pirmą kartą. Jei reikia, atitinkamai įrenkite transporto priemonę pagal šias taisykles. Jei kyla klausimų, kreipkitės į pardavėją.

Apšvietimą sudaro priekinis žibintas, galinis žibintas ir atšvaitai; jie užtikrina geresnį matomumą esant prastam matomumui ir naktį.

Atsižvelgiant į transporto priemonės modelį, transporto priemonė gali būti su stacionariai sumontuota stebule-generatoriumi arba baterija maitinimu apšvietimu.

4.7.1 Stebulė-generatorius

Stebulė-generatorius yra priekinėje stebulėje, jis sujungtas su priekiniu žibintu. Galinis žibintas prijungtas prie priekinio žibinto. Stebulė-generatorius tiekia energiją lempoms, kai sukasi priekinis ratas.

Kai yra stebulė-generatorius, apšvietimas paprastai įjungiamas tiesiogiai ant priekinio žibinto arba ant vairo. Paspaudus jungiklį, galinis žibintas įjungiamas kartu su priekiniu žibintu.

- Spauskite jungiklį norėdami įjungti ir išjungti apšvietimą.

Atsižvelgiant į apšvietimo modelį, apšvietime gali būti integruotas šviesos jutiklis. Automatiniu režimu priekinis ir galinis žibintai įjungiami automatiškai atsižvelgiant į aplinkos apšviestumą.

- Norėdami įjungti šviesos jutiklį, nustatykite automatinį režimą.

Atsižvelgiant į apšvietimo modelį, transporto priemonės galinis žibintas yra su stovėjimo šviesų funkcija, todėl galinis žibintas dega dar kelias minutes transporto priemonei sustojus. Šios funkcijos nereikia įjungti atskirai.

Yra įvairių žibintų tipų su skirtingomis įjungimo galimybėmis. Paprašykite pardavėjo paaiškinti, kaip valdomi ir kaip veikia žibintai.

4.7.2 Akumuliatorinis ar baterijų apšvietimas

Atsižvelgiant į apšvietimo modelį, priekiniai ir galiniai žibintai yra su skirtingais įjungimo ir išjungimo jungikliais, juos gali reikėti įjungti atskirai.

- Norėdami įjungti ir išjungti apšvietimą, spauskite atitinkamą jungiklį.
- Atkreipkite dėmesį į pridedamą gamintojo informaciją, laikykitės joje pateiktų nurodymų dėl akumuliatorinio ar baterijų apšvietimo valdymo ir montavimo.

4.7.3 Priekinis žibintas

1. Įjunkite žibintą.
2. Nustatykite priekinį žibintą taip, kad šviesos kūgis 5 m atstumu nuo priekinio žibinto būtų perpus žemiau, nei ties žibintu (žr. „Pav.: Priekinio žibinto nustatymas“).
   - Netinkamai nustatytas žibintas gali akinti kitus eismo dalyvius.

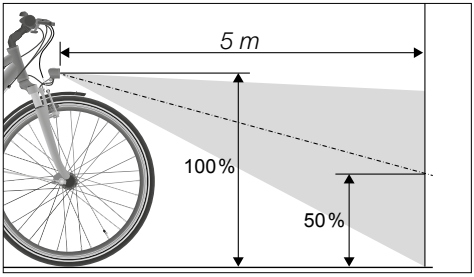

Pav.: Priekinio žibinto nustatymas (pavyzdys)

4.7.4 Galinis žibintas

Galinis žibintas turi būti pritvirtintas prie transporto priemonės galinės dalies ir gerai matomas.

- Prieš važiuodami patikrinkite, ar galinis žibintas veikia ir yra neuždengtas.

4.7.5 Atšvaitai

Atšvaitai turi būti pritvirtinti prie transporto priemonės ir gerai matomi, jų negalima uždengti. Paprastai atšvaitai yra ant pedalų, padangų, galinio ir priekinio žibintų.

- Prieš važiuodami patikrinkite, ar visi atšvaitai nepažeisti ir matomi.

4.8 Amortizatoriai

Šiame skyriuje pateikta informacijos šių kategorijų transporto priemonėms:

2 3 4 5

ĮSPĖJIMAS

Netinkamai nustačius amortizatorius, galima prarasti sukibimą su keliu.

Nelaimingų atsitikimų ir susižalojimo pavojus!

- Patikėkite pardavėjui nustatyti amortizatorius.
- Paprašykite pardavėjo paaiškinti, kaip valdomi ir kaip nustatomi amortizatoriai.

NURODYMAS

Netinkamai nustačius amortizatorius, gali būti girdimas atsitrenkimo triukšmas.

Apgadinimo pavojus!

- Jei juntate kietus smūgius arba girdite garsų triukšmą suspaudimo metu, paprašykite pardavėjo patikrinti amortizatorius.

Amortizatoriai susilpnina jėgas, kuria kelio nelygumai veikia vairuotoją.

Jei kelias nelygus, transporto priemone su suderintais amortizatoriais galima važiuoti geriau ir maloniau.

- Atkreipkite dėmesį į pridedamą gamintojo informaciją dėl amortizatorių veikimo ir nustatymų, laikykitės joje pateiktų nurodymų.

5 Stabdys

5.1 Pagrindai

Transporto priemonė yra mažiausiai su dviem tarpusavyje nesusietais stabdžiais. Atsižvelgiant į transporto priemonės modelį, gali būti įrengti šių tipų stabdžiai:

- Pedalus minant atgal suveikiantis stabdys
- Ratlankio stabdys
- Diskinis stabdys

5.1.1 Pedalus minant atgal suveikiantis stabdys

Transporto priemonėse su stebulės bėgių perjungimo sistema ir transporto priemonėse be pavarų perjungimo mechanizmo dažnai būna įtaisytas pedalus minant atgal suveikiantis stabdys. Stabdys integruotas transporto priemonės galinio rato stebulėje, jis įjungiamas pedalais (žr. „Pav.: Pedalus minant atgal suveikiantis stabdys“).

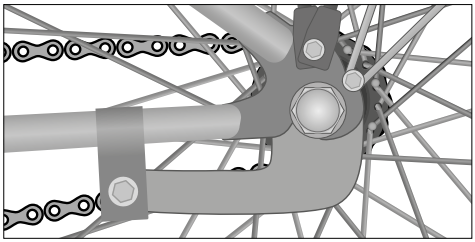

Pav.: Pedalus minant atgal suveikiantis stabdys (pavyzdys)

5.1.2 Stabdžio svirtis

Stabdžiai įjungiami stabdžio svirtimi. Jėga perduodama mechaniškai arba hidrauliškai. Mechaninėje konstrukcijoje stabdžio svirties jėga stabdžiui perduodama stabdžio lynu. Hidraulinėje konstrukcijoje stabdžio svirties jėga stabdžiui perduodama stabdžių vamzdeliais, kuriuose yra stabdžių skysčio.

Jei transporto priemonė yra tik su viena stabdžio svirtimi, stabdomas tik priekinio rato stabdys. Galinio rato stabdys yra pedalus minant atgal suveikiantis stabdys.

Jei transporto priemonė yra su dviem stabdžio svirtimis, kairėje paprastai būna priekinio rato, o dešinėje – galinio rato stabdžio svirtis (žr. „Pav.: Stabdžio svirties priskyrimas“).

➔ Atminkite, kad stabdžio svirties priskyrimas gali skirtis. Prieš pradėdami važiuoti susipažinkite su stabdžio svirties priskyrimu. Jei norite pakeisti stabdžio svirties priskyrimą, kreipkitės į pardavėją.

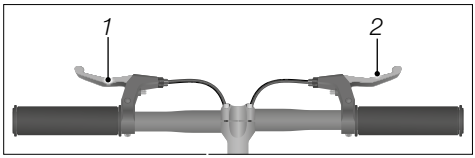

Pav.: Stabdžio svirčių priskyrimas (pavyzdys)

1 Priekinio rato stabdžio svirtis

2 Galinio rato stabdžio svirtis

5.1.2.1 Diskinis stabdys

Stabdžio diskai yra pritvirtinti prie rato stebulių, o atitinkama stabdžio apkaba – prie rėmo arba šakės (žr. „Pav.: Diskinis stabdys“). Stabdžio apkabos viduje yra stabdžio trinkelės. Spaudžiant stabdžio svirtį, stabdžio trinkelės spaudžiamos prie stabdžio disko ir stabdo ratą.

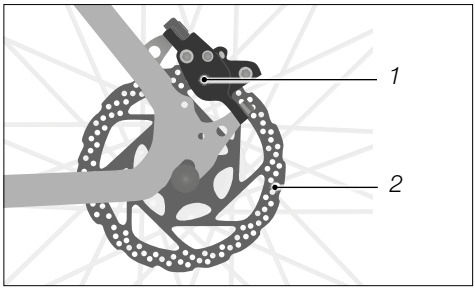

Pav.: Diskinis stabdys (pavyzdys)

1 Stabdžio apkaba

2 Stabdžio diskas

5.1.2.2 Ratlankio stabdys

Ratlankių stabdžiai tvirtinami prie šakės ir (arba) galinės konstrukcijos. Spaudžiant stabdžio svirtį, stabdžio kojelės spaudžiamos prie ratlankio stabdymo briaunelės ir stabdo ratą (žr. „Pav.: Mechaniniai ratlankio stabdžiai“ ir „Pav.: Hidraulinis ratlankio stabdys“).

Atsižvelgiant į stabdžio konstrukciją, mechaninis ratlankio stabdys gali būti su stabdymo jėgos moduliatoriumi. Stabdymo jėgos moduliatorius iš dalies dozuoja stabdžio svirčių galią priekyje ir neleidžia priekiniam ratui užsiblokuoti. Stabdymo jėgos moduliatorius yra tarp stabdžio svirties ir ratlankio stabdžio.

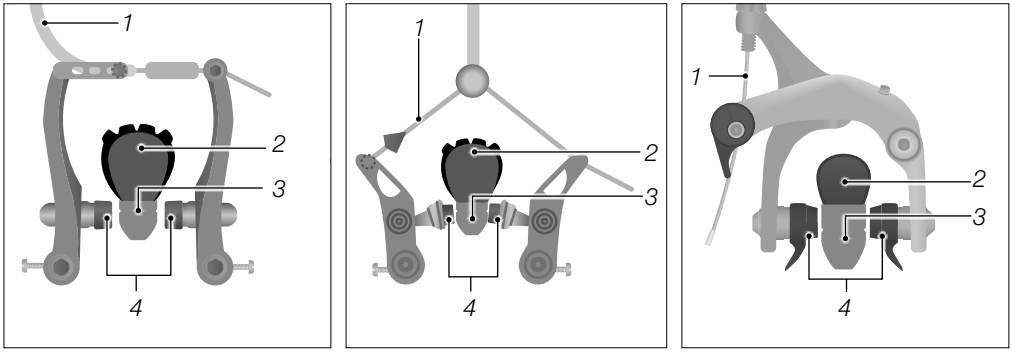

Pav.: Mechaniniai ratlankio stabdžiai (pavyzdys)

1 Lynas

2 Padangos

3 Ratlankis

4 Stabdžio kojelės

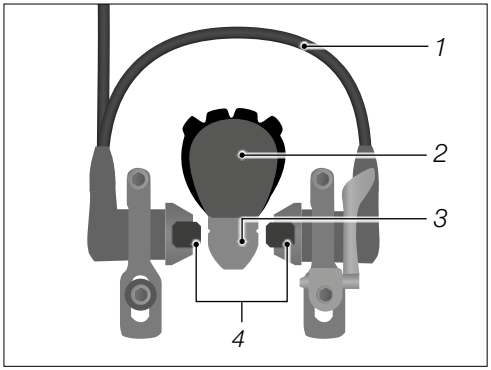

Pav.: Hidraulinis ratlankio stabdys (pavyzdys)

1 Stabdžio laidas

2 Padangos

3 Ratlankis

4 Stabdžio kojelės

5.2 Valdymas

ĮSPĖJIMAS

Traukiant priekinio rato stabdžio svirtį kyla pavojus apvirsti.

Nelaimingų atsitikimų ir susižalojimo pavojus!

- Važiuodami dideliu greičiu atsargiai naudokite priekinio rato stabdžio svirtį, kad neapvirstumėte.
- Kad stabdytumėte optimaliai, visada stabdykite abiem stabdžiais vienu metu.
- Pritaikykite stabdžių stabdymo jėgą prie važiavimo situacijos, kelio ir oro sąlygų, kad ratai neužsiblokuotų.
- Važiuodami posūkiais atsargiai naudokite galinio rato stabdį, kad galinis ratas neužsiblokuotų.

ĮSPĖJIMAS

Dėl sumažėjusios stabdymo jėgos drėgnu oru stabdymo kelias gali pailgėti.

Nelaimingų atsitikimų ir susižalojimo pavojus!

- Pritaikykite savo važiavimo stilių ir greitį pagal oro sąlygas ir kelio dangą.

5.2.1 Stabdžio svirties spaudimas

- Norėdami spausti stabdžio svirtį, pirštais traukite stabdžio svirtį link vairo rankenos.

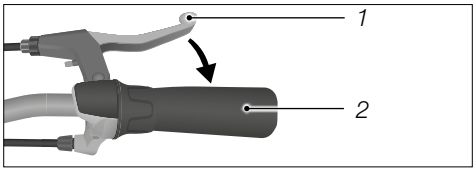

Pav.: Stabdžio svirties spaudimas (pavyzdys)

1 Stabdžio svirtis

2 Vairo rankena

5.2.2 Pedalus minant atgal suveikiančio stabdžio įjungimas

ĮSPĖJIMAS

Jei grandinė nuslydo nuo grandininio krumpliaračio, pedalus minant atgal suveikiantis stabdys neveiks.

Nelaimingų atsitikimų ir susižalojimo pavojus!

- Jei pedalus minant atgal suveikiantis stabdys neveikia, atsargiai stabdykite priekinio rato stabdžio svirtimi ir, jei yra, galinio rato stabdžio svirtimi.

Pedalus minant atgal suveikiantis stabdys veikia tik važiuojant į priekį. Pedalus minant atgal suveikiantis stabdys veikia veiksmingiausiai, kai pedalas yra horizontalioje padėtyje ir viršaus spaudžiama galinis pedalas. Jei riedate atgal, naudokite stabdžio svirtį.

Pedalus minant atgal suveikiantis stabdys įjungiamas minant pedalą atgal, juo stabdomas galinis ratas (žr. „Pav.: Pedalus minant atgal suveikiančio stabdžio įjungimas“).

- Užtikrinkite, kad veiktų pedalo pavara, nes stabdymo jėgą perduoda grandinė.
- Norėdami įjungti pedalus minant atgal suveikiantį stabdį, spauskite pedalą priešinga važiavimui kryptimi.

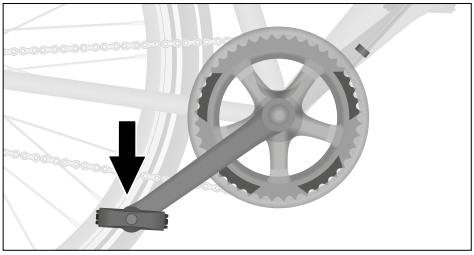

Pav.: Pedalus minant atgal suveikiančio stabdžio įjungimas (pavyzdys)

5.3 Diskinių stabdžių pritrynimas

Kad stabdžiai stabdytų visa galia, naujus stabdžius pirmiausia reikia pritrinti.

- Pritrinkite stabdžius vietoje, kur nevyksta kelių eismas.
- Stabdykite po truputį, kad neužsiblokuotų ratai.
- Vienu metu spauskite abi stabdžio svirtis.
- Pritrinama maždaug 30 kartų trumpai stabdant. Stabdykite nuo maždaug 25 km/h greičio iki visiško sustojimo. Pritrynimas baigtas, jei tolygiai spaudžiant stabdžio svirtis transporto priemonė tolygiai stabdoma.

5.4 Stabdymo jėgos išlaikymas

Suprastėjęs stabdymas dėl diskinių stabdžių sistemos perkaitimo vadinamas silpnėjimu. Kylant temperatūrai stabdžio trinkelių ir stabdžio disko sąlyčio vietoje, pvz., ilgai stabdant, stabdymo galia silpnėja.

- Stenkitės ilgai nestabdyti.
- Reguliariai leiskite stabdžio trinkelėms atvėsti.
- Jei dėl įšilimo stabdymo galia sumažėja, nenaudokite transporto priemonės.
- Transporto priemonę naudokite tik jei ji vėl stabdoma visa galia.

5.5 Nustatymai

Stabdžio svirties suėmimo atstumą reikia nustatyti individualiai, kad būtų galima patogiai ir tvirtai nuspausti stabdžio svirtį (žr. skyrių „Pagrindiniai nustatymai / Stabdžio svirtis / Suėmimo atstumo nustatymas“).

5.5.1 Mechaninių stabdžių stabdžio lyno įtempimo nustatymas

ĮSPĖJIMAS

Nudėvėjus stabdžių trinkelėms ir stabdžių lynams, pablogėja transporto priemonės stabdymas.

Nelaimingų atsitikimų ir susižalojimo pavojus!

- Pakeiskite nusidėvėjusias stabdžių trinkeles ir stabdžių lynus.
- Jei neturite keitimui reikiamų žinių ir įrankių, kreipkitės į pardavėją.

Nedidelis mechaninių stabdžių trinkelių nusidėvėjimas kompensuojamas stabdžio lyno įtempimu. Pakeitus stabdžio lyno įtempimą, pakeičiamas atstumas tarp ratlankio ir stabdžio kojelių. Atsižvelgiant į transporto priemonės modelį, antveržlė ir rievėtasis varžtas gali būti skirtingose vietose.

1. Antveržlę vieną kartą apsukite prieš laikrodžio rodyklę.
2. Norėdami padidinti stabdžio lyno įtempimą, pamažu sukite rievėtąjį varžtą prieš laikrodžio rodyklę, kol atstumas tarp stabdžio kojelių ir ratlankio kiekvienoje pusėje bus 1–2 mm.
   - Stebėkite, kad stabdžio kojelės abiejose pusėse vienu metu būtų spaudžiamos prie ratlankio.
   - Stebėkite, kad ratas tolygiai suktųsi (žr. skyrių „Ratai ir padangos / Ratlankiai ir stipinai“).
3. Priveržkite antveržlę pagal laikrodžio rodyklę.

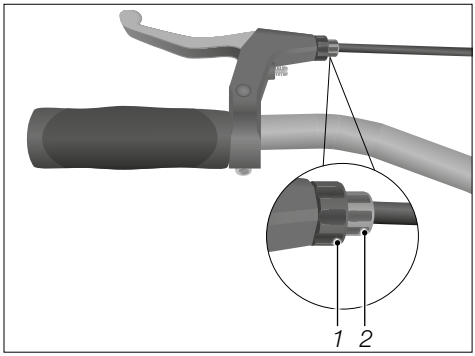

Pav.: Antveržlės ir rievėtojo varžto padėtis (pavyzdys)

1 Antveržlė

2 Rievėtasis varžtas

- Jei nepavyksta nustatyti stabdžio reguliuojant lyno įtempimą, paprašykite pardavėjo tai atlikti.

5.5.2 Spaudimo taško nustatymas

Nedidelis hidraulinių stabdžių trinkelių nusidėvėjimas kompensuojamas spaudimo taško nustatymo varžtu (žr. „Pav.: Reguliavimo varžto padėtis“). Paprastai reguliavimo varžtas yra ant stabdžio svirties. Stabdžių be reguliavimo varžto atstumas nustatomas automatiškai.

Atsižvelgiant į sukimo kryptį, atstumas tarp ratlankio ir stabdžio trinkelės didinamas arba mažinamas.

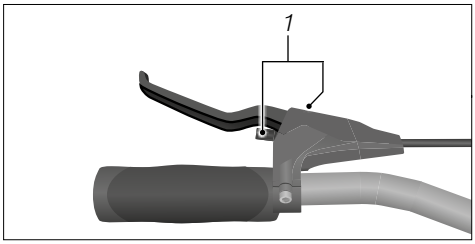

Pav.: Reguliavimo varžto padėtis (pavyzdys)

1 Spaudimo taško reguliavimo varžtas

- Pamažu sukite ratlankio stabdžių reguliavimo varžtą, kol atstumas tarp ratlankio ir abiejų stabdžio trinkelių bus 1–2 mm.
  - Stebėkite, kad stabdžio kojelės abiejose pusėse vienu metu būtų spaudžiamos prie ratlankio.
  - Stebėkite, kad ratas tolygiai suktųsi (žr. skyrių „Ratai ir padangos / Ratlankiai ir stipinai“).
- Pamažu sukite diskinių stabdžių reguliavimo varžtą, kol bus nustatytas norimas stabdžių spaudimo taškas.

6 Grandininė bėgių perjungimo sistema

6.1 Pagrindai

Atsižvelgiant į transporto priemonės modelį, paprastai visose šiuolaikiškose transporto priemonėse yra bėgių perjungimo mechanizmas. Išimtis – vaikiški dviračiai, kuriuose, atsižvelgiant į modelį, yra tik vienas bėgis.

Transporto priemonės bėgių perjungimo mechanizmas sudarytas iš jungiamojo pavaros mechanizmo ir su juo susijusių valdiklių. Taip galia, gaunama minant pedalus, pritaikoma prie važiavimo greičio ir kelio atkarpos ypatumų.

Grandininis bėgių perjungimo mechanizmas sudarytas iš 1–3 grandininių krumpliaračių pedalo pavaroje ir 6–12 žvaigždučių ant galinio rato (žr. „Pav.: Grandininio bėgių perjungimo mechanizmo komponentai“). Žvaigždutės ir (arba) grandininiai krumpliaračiai paprastai perjungiami atskirais valdikliais dešinėje ir, jei yra, kairėje vairo pusėje (žr. skyrių „Grandininė bėgių perjungimo sistema / Valdymas“).

Bėgių perjungimo mechanizmui nustatyti reikia specialių žinių.

➔ Jei neturite reikiamų žinių ir įrankių, kreipkitės į pardavėją.

6.1.1 Mechaninė grandininė bėgių perjungimo sistema

➔ Perjungdami bėgį nestipriai minkite pedalą.

Teorinis bėgių skaičius priklauso nuo derinio „Grandininiai krumpliaračiai × Žvaigždutės“ (žr. skyrių „Grandininė bėgių perjungimo sistema / Pagrindai / Krumpliaračių deriniai“).

Kuo mažesnė žvaigždutė, tuo aukštesnis pasirinktas bėgis ir mažesnis mynimo dažnis.

Kuo didesnė žvaigždutė, tuo žemesnis pasirinktas bėgis ir didesnis mynimo dažnis.

Kuo mažesnis grandininis krumpliaratis, tuo dažnesnis mynimo dažnis.

➔ Važiuodami įkalne pasirinkite žemesnį bėgį.

➔ Aukštesnį bėgį įjunkite važiuodami didesniu greičiu tiesiomis atkarpomis.

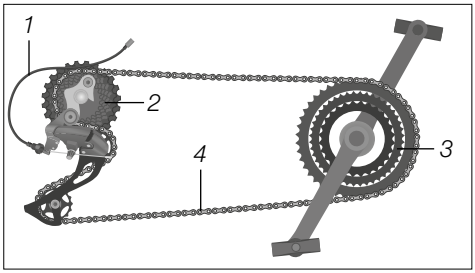

Pav.: Grandininio bėgių perjungimo mechanizmo komponentai (pavyzdys)

1 Pavarų perjungimo lynas

2 Žvaigždžių kasetė ant galinio rato iš keleto žvaigždučių

3 Grandiniai krumpliaračiai ant pedalo pavaros

4 Grandinė

6.1.2 Elektroninė grandininė bėgių perjungimo sistema

Elektroninį grandininį bėgių perjungimo mechanizmą varo akumuliatorius, kuris tiekia energiją bėgių perjungimo mechanizmui ir priekiniam pavarų perjungikliui. Jis veikia taip pat, kaip mechaninis grandininis bėgių perjungimo mechanizmas. Perjungimo mygtukus galima spausti greitai vieną po kito. Perjungimo mechanizmas registruoja, kaip dažnai buvo spaudžiami mygtukai ir grandinė juda sparčiai ir tiksliai. Perjungimo mechanizmas automatiškai neleidžia grandinei suktis per daug įstrižai.

Atsižvelgiant į modelį, transporto priemonė, paprastai lenktyninis arba kalnų dviratis, gali būti su elektroniniu bėgių perjungimo mechanizmu.

Spaudžiant atitinkamą perjungimo svirtį, įjungiamas aukštesnis arba žemesnis bėgis. Elektronika užtikrina greitą bėgių perjungimą.

- Jei pageidaujate daugiau informacijos ar kyla klausimų, kreipkitės į pardavėją arba skaitykite prie elektroninės grandininės bėgių perjungimo sistemos pridedamą naudojimo instrukciją.

6.1.3 Krumpliaračių deriniai

NURODYMAS

Netinkami krumpliaračių deriniai.

Apgadinimo pavojus!

- Nederinkite mažo grandininio krumpliaračio su mažiausiomis žvaigždutėmis arba didelio grandininio krumpliaračio su didžiausiomis žvaigždutėmis.

Bikes for Life WINORA GROUP

Pasirinkus netinkamą krumpliaračių derinį, grandinė sukasi įstrižai, padidėja grandininių krumpliaračių, žvaigždučių ir grandinės dėvėjimasis.

Naudojimas pagal paskirtį numato tik tam tikrus krumpliaračių derinius (žr. „Pav.: Krumpliaračių deriniai“).

- Krumpliaračių deriniai turi būti tokie, kad grandinė judėtų lygiagrečiai važiavimo krypčiai.
- Mažiausią grandininį krumpliaratį naudokite važiuodami į įkalnę, o didžiausią – važiuodami didesniu greičiu tiesiomis atkarpomis.

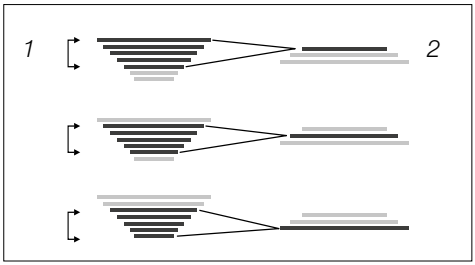

Pav.: Krumpliaračių deriniai (pavyzdys)

1 7 žvaigždutės ant galinio rato

2 3 grandininiai krumpliaračiai ant pedalo pavaros

- Jei abejojate dėl bėgių perjungimo mechanizmo valdymo, paprašykite pardavėjo patarimo.

6.2 Valdymas

ĮSPĖJIMAS

Nedėmesingumas dalyvaujant kelių eisme.

Nelaimingų atsitikimų ir susižalojimo pavojus!

- Prieš važiuodami pirmąjį kartą susipažinkite su bėgių perjungimo mechanizmo funkcijomis.
- Bėgių perjungimo mechanizmu naudokitės tik tada, jei tai neatitraukia jūsų dėmesio nuo kelių eismo.
- Jei negalite saugiai valdyti bėgių perjungimo mechanizmo, pvz., jei jis blogai veikia, sustokite.

NURODYMAS

Netinkamai naudojant bėgių perjungimo mechanizmą didėja nusidėvėjimas, mechanizmas gali sugesti.

Apgadinimo pavojus!

- Perjungdami bėgį stipriai neminkite pedalo.
- Perjungdami bėgį neminkite pedalo atgal.
- Laiku perjunkite žemesnį bėgį prieš įkalnes.
- Visada pradėkite važiuoti mažesniu bėgiu (apatinis galimų bėgių trečdalis), pvz., jei yra 9 bėgiai – daugiausia 1-3 bėgiais.

- Jei bėgių perjungimo mechanizmo neišmanote, paprašykite pardavėjo paaiškinti, kaip valdyti bėgių perjungimo mechanizmą.

6.2.1 Žvaigždutės perjungimas

Atsižvelgiant į modelį, perjungimo svirčių išdėstymas (viršutinė arba apatinė vairo pusė) ir valdymas gali skirtis. Galinės žvaigždžių kasetės perjungimo blokas yra dešinėje ant vairo (žr. „Pav.: Valdymo blokas ant vairo žvaigždutėms ir grandininiams krumpliaračiams perjungti“).

- Norėdami perjungti į kitą didžiausią žvaigždutę, spauskite apatinę perjungimo svirtį.
  - Kai kuriuose modeliuose galima iškart įjungti keliais bėgiais žemesnį bėgį. Norėdami tai padaryti, toliau spauskite apatinę perjungimo svirtį.
- Norėdami perjungti į kitą mažesnę žvaigždutę, spauskite viršutinę perjungimo svirtį.
  - Kai kuriuose modeliuose galima įjungti aukštesnį bėgį smiliumi traukiant viršutinę perjungimo svirtį į priešingą pusę.
- Perjungę paleiskite perjungimo svirtį, tada ji automatiškai grįš į pradinę padėtį.

Jei transporto priemonės modelis yra su sukamąja perjungimo rankenėle:

- Sukamoji perjungimo rankenėlė paprastai yra su skaičiais, žyminčiais atskirus bėgius. Norėdami perjungti aukštesnį arba žemesnį bėgį, sukite sukamąją perjungimo rankenėlę atitinkama kryptimi.

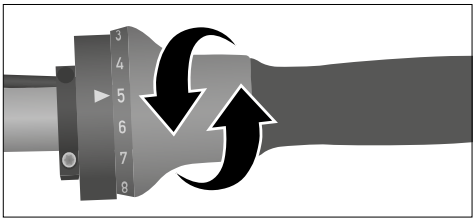

Pav.: Sukamoji perjungimo rankenėlė (pavyzdys)

Bikes for Life WINORA GROUP

6.2.2 Grandininių krumpliaračių perjungimas

Atsižvelgiant į modelį, perjungimo svirčių išdėstymas (viršutinė arba apatinė vairo pusė) ir valdymas gali skirtis. Grandininių krumpliaračių perjungimo blokas yra kairėje ant vairo (žr. „Pav.: „Valdymo blokas ant vairo žvaigždutėms ir grandininiams krumpliaračiams perjungti“).

- Norėdami perjungti į kitą didesnį grandininį krumpliaratį, spauskite apatinę perjungimo svirtį.
- Norėdami perjungti į kitą mažesnį grandininį krumpliaratį, traukite viršutinę perjungimo svirtį kairėje vairo pusėje.
- Perjungę paleiskite perjungimo svirtį, tada ji automatiškai grįš į pradinę padėtį.

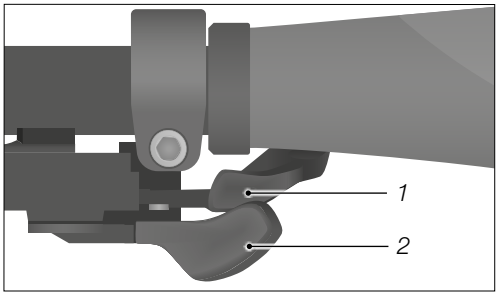

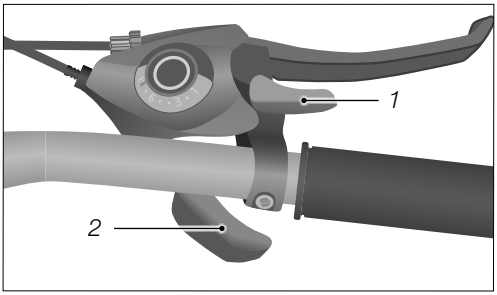

Pav.: Valdymo blokas ant vairo žvaigždutėms ir grandininiams krumpliaračiams perjungti (čia pateikiamas pavyzdys ant dešiniojo vairo)

1 Viršutinė bėgių perjungimo svirtis

2 Apatinė bėgių perjungimo svirtis

Jei transporto priemonės modelis yra su sukamąja perjungimo rankenėle:

- Sukamoji perjungimo rankenėlė paprastai yra su skaičiais, žyminčiais atskirus bėgius. Norėdami perjungti aukštesnį arba žemesnį bėgį, sukite sukamąją perjungimo rankenėlę atitinkama kryptimi (žr. Pav. „Sukamoji perjungimo rankenėlė“).

6.2.3 Elektroninė grandininė bėgių perjungimo sistema

Elektroninis grandininis bėgių perjungimo mechanizmas veikia spaudžiant jo valdiklius ant vairo. Bėgių perjungimo mygtukus galima spausti greitesne seka. Perjungimo mechanizmas registruoja, kaip dažnai buvo spaudžiami mygtukai ir grandinė juda sparčiai ir tiksliai. Perjungimo mechanizmas automatiškai neleidžia grandinei suktis per daug įstrižai.

6.2.4 Grandininė / stebulės bėgių perjungimo sistema („Dual Drive“)

➔ Jei jūsų transporto priemonė yra su kombinuotu grandininiu / stebulės bėgių perjungimo mechanizmu („Dual Drive“), papildomai perskaitykite skyrių „Stebulės bėgių perjungimo sistemos / Valdymas / Grandininė / stebulės bėgių perjungimo sistema („Dual Drive“)“.

6.2.5 Lenktyninio dviračio bėgių perjungimo svirties valdymas

Lenktyniniuose dviračiuose su išlenktu vairu paprastai yra sumontuota lenktyninių dviračių bėgių perjungimo ir stabdžių svirtis. Lenktyninio dviračio bėgių perjungimo svirtys integruotos stabdžio rankenoje. Atsižvelgiant į bėgių perjungimo mechanizmo modelį, bėgius galima perjungti judinant stabdžio rankeną arba spaudžiant perjungimo svirtis. Ant tiesaus vairo perjungimo svirtys yra vairo apačioje, kaip ir kitų tipų transporto priemonėse, žr. skyrių „Grandininė bėgių perjungimo sistema“.

Paprašykite pardavėjo paaiškinti perjungimo sviričių valdymą. Norėdami susipažinti su perjungimo sviričių veikimu, pasimokykite perjunginėti vietoje, kurioje nevyksta kelių eismas.

Bikes for Life WINORA GROUP

6.3 Nustatymai

ĮSPĖJIMAS

Netinkamai nustačius bėgių perjungimo mechanizmą, grandinė gali nušokti arba įstrigti.

Nelaimingų atsitikimų ir susižalojimo pavojus!

- Nustatykite bėgių perjungimo mechanizmą.
- Jei neturite reikiamų žinių arba įrankių, kreipkitės į pardavėją.

ATSARGIAI

Judančios dalys gali sugnybti ir prispausti kūno dalis.

Susižalojimo pavojus!

- Būkite atsargūs su judančiomis dalimis, kad neprisispaustumėte pirštų.
- Jei reikia, mūvėkite apsaugines pirštines.

NURODYMAS

Netinkamai nustačius bėgių perjungimo mechanizmą jis gali sugesti.

Apgadinimo pavojus!

- Nustatykite bėgių perjungimo mechanizmą.
- Jei neturite reikiamų žinių arba įrankių, kreipkitės į pardavėją.

Sklandžiam perjungimui svarbu, kad bėgių perjungimo mechanizmas ir priekinis pavarų perjungiklis būtų tiksliai nustatyti (žr. „Pav.: Grandininio bėgių perjungimo mechanizmo komponentai“).

➔ Jei grandininis bėgių perjungimo mechanizmas neveikia arba jį naudojant girdimas triukšmas, paprašykite pardavėjo jį nustatyti.

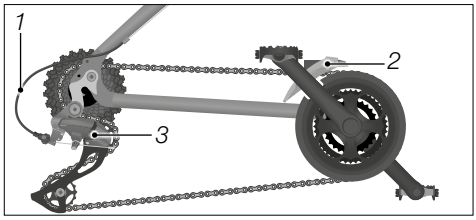

Pav.: Grandininio bėgių perjungimo mechanizmo komponentai (pavyzdys)

1 Pavarų perjungimo lynas

2 Priekinis pavarų perjungiklis

3 Bėgių perjungimo mechanizmas

6.3.1 Bėgių perjungimo mechanizmo nustatymas

Kad grandinė ir bėgių perjungimo mechanizmas nepakliūtų į stipinus arba grandinė nenuslystų nuo mažiausios žvaigždutės, bėgių perjungimo mechanizmo svyravimo sritį riboja galiniai ribojantys varžtai (L ir H) (žr. „Pav.: Bėgių perjungimo mechanizmo iliustracija“).

L reiškia „low gear“ ir nurodo žemą bėgį.

H reiškia „high gear“ ir nurodo aukštą bėgį.

Norėdami nustatyti bėgių perjungimo mechanizmą, atlikite šiuos veiksmus:

1. Bėgių perjungimo mechanizmu perjunkite grandinę ant didžiausio grandininio krumpliaračio ir mažiausios žvaigždutės.
2. Sukite galinį ribojantį varžtą H tol, kol kreipiamasis ritinėlis bus tiksliai po mažiausia žvaigždute.

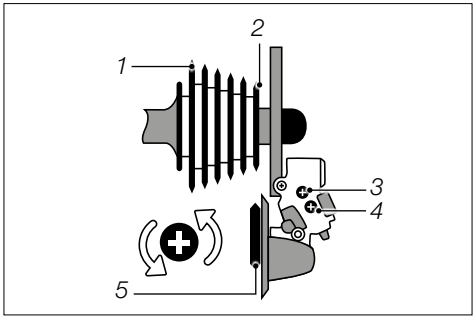

Pav.: Bėgių perjungimo mechanizmo iliustracija (pavyzdys)

1 Didžiausia žvaigždutė

2 Mažiausia žvaigždutė

3 Galinis ribojantysis varžtas H

4 Galinis ribojantysis varžtas L

5 Kreipiamasis ritinėlis

3. Įtempkite pavarų perjungimo lyną ir užfiksuokite jį lyno įtempimo varžtu ant apatinės šakės (žr. „Pav.: Bėgių perjungimo mechanizmo nustatymas“).
4. Grandinę perjunkite ant mažiausio grandininio krumpliaračio ir didžiausios žvaigždutės.
5. Stebėkite, kad grandinė jokiu būdu nesiliestų prie stipinų. Jei reikia, pakoreguokite galiniu ribojančiu varžtu L (žr. „Pav.: Priekinis pavarų perjungiklis“).

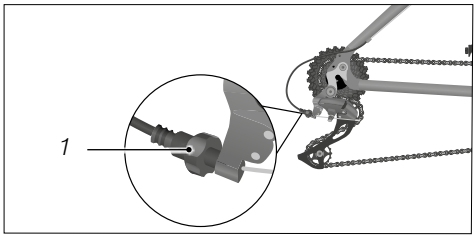

Pav.: Bėgių perjungimo mechanizmo nustatymas (pavyzdys)

1 Lyno įtempimo varžtas ant apatinės šakės

6.3.2 Priekinio pavarų perjungiklio nustatymas

- Perjunkite grandinę ant mažiausio grandininio krumpliaračio.
- Galiniu ribojančiu varžtu L nustatykite atstumą iki vidinio grandinės kreiptuvo. Atstumas turi būti 0,5–1 mm (žr. „Pav.: Priekinis pavarų perjungiklis“).
- Grandinę perjunkite ant didžiausio grandininio krumpliaračio.
- Galiniu ribojančiu varžtu H nustatykite atstumą iki išorinio grandinės kreiptuvo. Atstumas turi būti 0,5–1 mm.

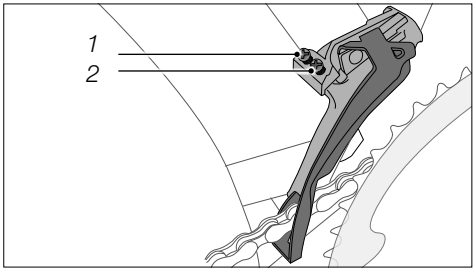

Pav.: Priekinis pavarų perjungiklis (pavyzdys)

1 Galinis ribojantysis varžtas H

2 Galinis ribojantysis varžtas L

6.3.3 Pavarų perjungimo lyno įtempimo reguliavimas

- Jei važiuojant ir perjungiant bėgius girdimas triukšmas, pakoreguokite pavarų perjungimo lyno įtempimą lyno įtempimo varžtu ant bėgių perjungimo svirties (žr. „Pav.: Lyno įtempimo varžtas ant bėgių perjungimo svirties“).
  - Tam pusę apsisukimo pasukite lyno įtempimo varžtą.
  - Jei triukšmas mažėja, labai pamažu sukite lyno įtempimo varžtą ta pačia kryptimi, kol važiuojant ir perjungiant bėgius nebebus girdimas joks triukšmas.
  - Jei triukšmas didėja, labai pamažu sukite lyno įtempimo varžtą priešinga kryptimi, kol važiuojant ir perjungiant bėgius nebebus girdimas joks triukšmas.

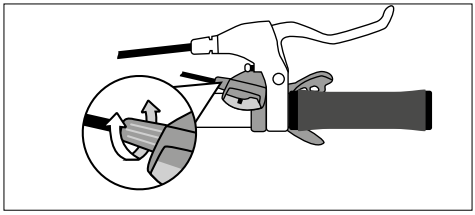

Pav.: Lyno įtempimo varžtas ant bėgių perjungimo svirties (pavyzdys)

- Jei važiuojant ir perjungiant bėgius ir toliau girdimas triukšmas, patikėkite pardavėjui nustatyti bėgių perjungimo mechanizmą.

6.3.4 Lenktyninio dviračio grandininės bėgių perjungimo sistemos nustatymas

Jei lenktyninio dviračio pavarų perjungimo lynai yra su reguliavimo varžtu, turinčiu reguliavimo ratuką, juo galima sureguliuoti grandininio bėgių perjungimo mechanizmo lyno įtempimą.

- Norėdami padidinti lyno įtempimą, sukite reguliavimo varžto ratuką prieš laikrodžio rodyklę.
- Norėdami sumažinti lyno įtempimą, sukite reguliavimo varžto ratuką pagal laikrodžio rodyklę.

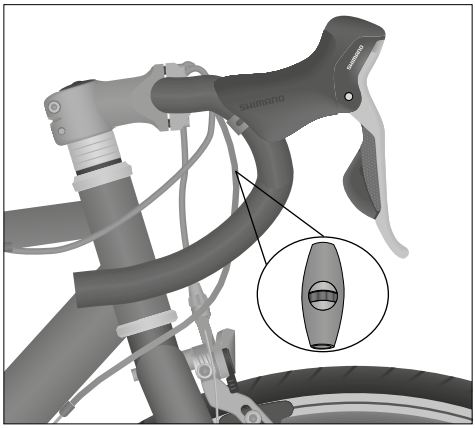

Pav.: Grandininės bėgių perjungimo sistemos nustatymas (pavyzdys) reguliavimo varžtu su ratuku lynui įtempti

Norėdami nustatyti bėgių perjungimo mechanizmą, žr. skyrių „Grandininė bėgių perjungimo sistema / Nustatymai / Bėgių perjungimo mechanizmo nustatymas”.

7 Stebulės bėgių perjungimo sistemos

7.1 Pagrindai

Atsižvelgiant į transporto priemonės modelį, paprastai visose šiuolaikiškose transporto priemonėse yra bėgių perjungimo mechanizmas. Išimtis – vaikiški dviračiai, kuriuose, atsižvelgiant į modelį, yra tik vienas bėgis.

Transporto priemonės bėgių perjungimo mechanizmas sudarytas iš jungiamojo pavaros mechanizmo ir su juo susijusių valdiklių. Taip galia, gaunama minant pedalus, pritaikoma prie važiavimo greičio ir kelio atkarpos ypatumų.

Bėgių perjungimo mechanizmui nustatyti reikia specialių žinių.

- Jei neturite stebulės bėgių perjungimo sistemos nustatymui reikiamų žinių ir įrankių, kreipkitės į pardavėją.

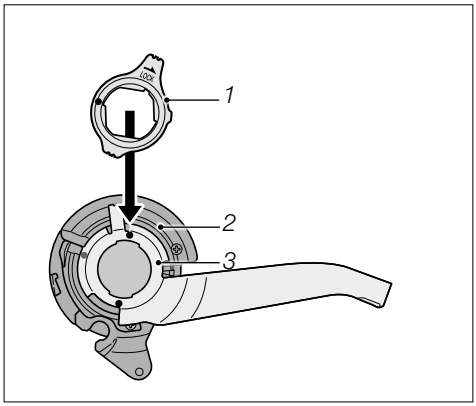

Pav.: Stebulės bėgių perjungimo mechanizmo komponentai (pavyzdys)

1 Tvirtinimo žiedas

2 Reketo mechanizmas

3 Laikiklis

7.1.1 Automatinė bėgių perjungimo sistema („Automatix“)

Šis skyrius taikytinas modeliams su pasirenkamu bėgių perjungimo mechanizmu „Automatix“, (žr. techninių duomenų lapą, kurį gavote iš pardavėjo).

Galinėje rato stebulėje yra įrengtas automatinis bėgių perjungimo mechanizmas. Atsižvelgiant į greitį, bėgių perjungimo mechanizmas automatiškai perjungia 2 arba 1 bėgį.

Bėgių perjungimo sistemos „Automatix“ gali būti su laisvąja eiga ir su pedalus minant atgal suveikiančiu stabdžiu. Peržiūrėdami pardavėjo užpildytus duomenų lapus sužinokite, kuris variantas sumontuotas.

- Jei bėgių perjungimo mechanizmas neperjungia automatiškai arba kelia triukšmą, paprašykite pardavėjo patikrinti bėgių perjungimo mechanizmą.

7.1.2 Bepakopis bėgių perjungimas („NuVinci“)

Šis skyrius taikytinas modeliams su pasirenkamu bepakopiu bėgių perjungimo mechanizmu „NuVinci“, (žr. techninių duomenų lapą, kurį gavote iš pardavėjo).

Galinėje rato stebulėje yra įrengta bepakopė bėgių perjungimo sistema. Sukant sukamąją perjungimo rankenėlę, bėgiai perjungiami be pakopų.

Bėgių perjungimo sistemos „NuVinci“ gali būti su laisvąja eiga ir su pedalus minant atgal suveikiančiu stabdžiu. Peržiūrėdami pardavėjo užpildytus duomenų lapus sužinokite, kuris variantas sumontuotas.

7.1.3 Bepakopis automatinis bėgių perjungimas („NuVinci Harmony“)

Šis skyrius taikytinas modeliams su pasirenkamu bepakopiu automatiniu bėgių perjungimo mechanizmu „NuVinci Harmony“, (žr. techninių duomenų lapą, kurį gavote iš pardavėjo).

Galinėje rato stebulėje yra įrengtas bepakopis automatinis bėgių perjungimo mechanizmas, kurio nereikia valdyti rankomis, bėgiai perjungiami automatiškai pagal greitį ir pedalų mynimo dažnį.

7.1.4 Elektroninė stebulės bėgių perjungimo sistema

Elektroninis stebulės bėgių perjungimo mechanizmas veikia spaudžiant jo valdiklius ant vairo. Bėgių perjungimo mygtukus galima spausti greitesne seka. Bėgių perjungimo mechanizmas registruoja, kaip dažnai buvo spaudžiami mygtukai, tada pakeičia bėgį.

7.2 Valdymas

ĮSPĖJIMAS

Nedėmesingumas dalyvaujant kelių eisme.

Nelaimingų atsitikimų ir susižalojimo pavojus!

- Prieš važiuodami pirmąjį kartą susipažinkite su bėgių perjungimo mechanizmo funkcijomis.
- Bėgių perjungimo mechanizmu naudokitės tik tada, jei tai neatitraukia jūsų dėmesio nuo kelių eismo.
- Jei negalite saugiai valdyti bėgių perjungimo mechanizmo, pvz., jei jis blogai veikia, sustokite.

NURODYMAS

Netinkamai naudojant bėgių perjungimo mechanizmą didėja nusidėvėjimas, mechanizmas gali sugesti.

Apgadinimo pavojus!

- Perjungdami bėgį stipriai neminkite pedalo.
- Perjungdami bėgį neminkite pedalo atgal.
- Laiku perjunkite žemesnį bėgį prieš įkalnes.
- Visada pradėkite važiuoti mažesniu bėgiu (apatinis galimų bėgių trečdalis), pvz., jei yra 9 bėgiai – daugiausia 1–3 bėgiais.

Atsižvelgiant į transporto priemonės modelį, joje yra sukamoji perjungimo rankenėlė arba perjungimo svirtis su nurodytais bėgiais. Stebulės bėgių perjungimo mechanizmai paprastai būna su sukamosiomis perjungimo rankenėlėmis ir nurodytais bėgiais, todėl čia šis mechanizmas bus aprašytas kaip pavyzdys.

Stebulės bėgių perjungimo mechanizmai būna su perjungimo pakopomis arba be jų.

- Jei neturite bėgių perjungimo mechanizmo valdymo patirties, paprašykite pardavėjo, kad paaiškintų, kaip valdyti perjungimo mechanizmą.

7.2.1 Stebulės bėgių perjungimo mechanizmas su perjungimo pakopomis

- Norėdami įjungti aukštesnį arba žemesnį bėgį, sukite sukamąją perjungimo rankenėlę į norimą padėtį (žr. „Pav.: Sukamoji perjungimo rankenėlė“).

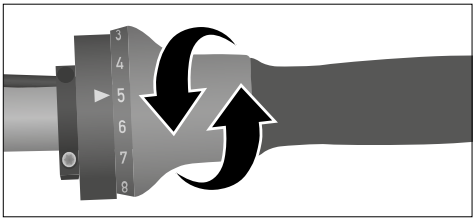

Pav.: Sukamoji perjungimo rankenėlė (pavyzdys)

7.2.2 Bepakopiai stebulės bėgių perjungimo mechanizmai

- Norėdami tolygiai įjungti aukštesnį arba žemesnį bėgį, sukite sukamąją perjungimo rankenėlę (žr. „Pav.: Bepakopė sukamoji perjungimo rankenėlė“).

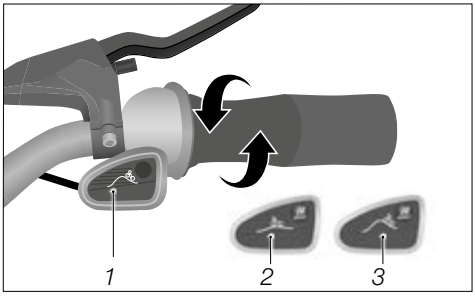

Pav.: Bepakopė sukamoji perjungimo rankenėlė (pavyzdys)

1 Rodmuo

2 Lygi vieta

3 Įkalnė

7.2.3 Grandininė / stebulės bėgių perjungimo sistema („Dual Drive“)

- Važiuodami įkalne perjungimo svirtį pasukite į kairę (žr. „Pav.: Kombinuotasis sukamosios rankenėlės ir pavarų perjungimo svirties jungiklis „Dual Drive“).
- Važiuojant lygia kelio atkarpa perjungimo svirtis turi būti viduryje.
- Važiuodami nuokalne, perjungimo svirtį pasukite į dešinę.

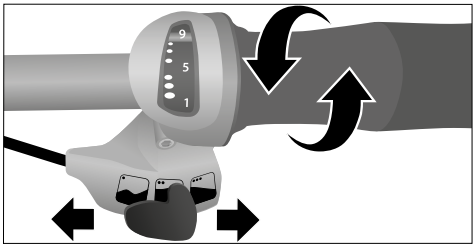

Pav.: Kombinuotasis sukamosios rankenėlės ir pavarų perjungimo svirties jungiklis „Dual Drive“ (pavyzdys)

➔ Norėdami įjungti aukštesnį arba žemesnį bėgį, sukite sukamąją perjungimo rankenėlę.

7.3 Nustatymai

ĮSPĖJIMAS

Netinkamai nustačius bėgių perjungimo mechanizmą, bėgiai gali praslysti ir neįsijungti.

Nelaimingų atsitikimų ir susižalojimo pavojus!

- Nustatykite bėgių perjungimo mechanizmą.
- Jei neturite reikiamų žinių arba įrankių, kreipkitės į pardavėją.

NURODYMAS

Netinkamai nustačius bėgių perjungimo mechanizmą jis gali sugesti.

Apgadinimo pavojus!

- Nustatykite bėgių perjungimo mechanizmą.
- Jei neturite reikiamų žinių arba įrankių, kreipkitės į pardavėją.

Stebulės bėgių perjungimo mechanizmo nustatymo darbus patikėkite atlikti tik pardavėjui.

7.3.1 Pavarų perjungimo lyno įtempimo nustatymas

Pavarų perjungimo lyno įtempimo nustatymas priklauso nuo stebulės bėgių perjungimo mechanizmo modelio.

- Patikrinkite, koks stebulės bėgių perjungimo mechanizmas sumontuotas jūsų transporto priemonėje (žr. techninių duomenų lapą, kurį gavote iš pardavėjo).
- Jei stebulės bėgių perjungimo mechanizmas veikia prasčiau, nustatykite pavarų perjungimo lyno įtempimą.

1. Sukamąja perjungimo rankenėle arba perjungimo svirtimi nustatykite vidurinį bėgį. 7 arba 8 bėgių perjungimo mechanizme tai bus 4 bėgis (žr. Pav. „Reguliavimo varžtas ant sukamosios perjungimo rankenėlės“).

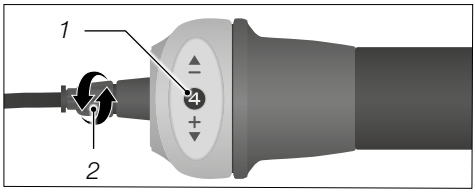

Pav.: Reguliavimo varžtas ant sukamosios perjungimo rankenėlės (pavyzdys)

1 Perjungimo pakopa

2 Reguliavimo varžtas

2. Nustatykite reguliavimo varžtą ant sukamosios perjungimo rankenėlės (žr. Pav.: „Reguliavimo varžtas ant sukamosios perjungimo rankenėlės“) taip, kad sutaptų abi spalvinės žymos ant galinio rato stebulės (žr. Pav. „Reguliavimo žyma“).
3. Patikrinkite nustatymus atlikdami bandomąjį važiavimą.
   - ➔ Jei veikimo sutrikimų nepavyksta pašalinti, patikėkite pardavėjui nustatyti pavarų perjungimo lyno įtempimą.

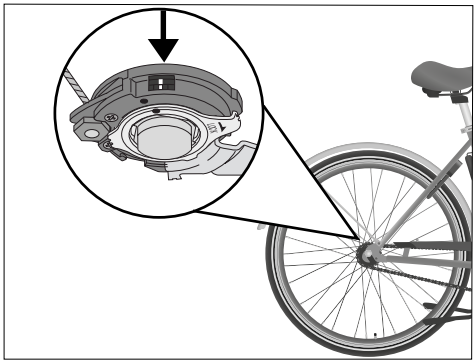

Pav.: Reguliavimo žyma (pavyzdys)

Atsižvelgiant į transporto priemonės modelį, stebulės bėgių perjungimo mechanizmas gali būti su perjungimo kasete.

➔ Patikrinkite, ar ant transporto priemonės galinės ašies yra sumontuota perjungimo kasetė.

1. Sukamąja perjungimo rankenėle arba perjungimo svirtimi nustatykite vidurinį bėgį. 7 arba 8 bėgių perjungimo mechanizme tai bus 4 bėgis (žr. Pav. „Perjungimo kasetė“).
2. Reguliavimo veržlę nustatykite taip, kad sutaptų žymos ant perjungimo kasetės (žr. Pav. „Perjungimo kasetė“).
3. Patikrinkite nustatymus atlikdami bandomąjį važiavimą.

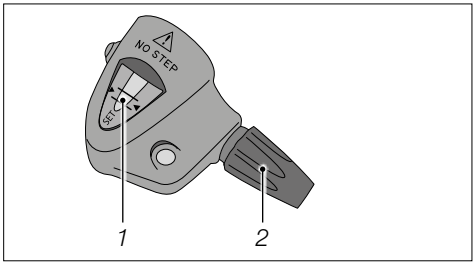

Pav.: Perjungimo kasetė (pavyzdys)

1 Žyma

2 Reguliavimo veržlė

- Jei veikimo sutrikimų nepavyksta pašalinti, patikėkite pardavėjui nustatyti pavarų perjungimo lyno įtempimą.

7.3.2 „NuVinci“ perjungimo mechanizmo pavarų perjungimo lyno įtempimo nustatymas

- Jei tarpelis nuo pavarų perjungimo lyno apvalkalo iki koto yra mažesnis negu 0,5 mm, sukite reguliavimo veržlę pagal laikrodžio rodyklę (žr. Pav. „Pavarų perjungimo lyno apvalkalo tarpelis (kairėje) ir reguliavimo varžtas (dešinėje)“).
- Jei tarpelis yra didesnis negu 1,5 mm, sukite reguliavimo veržlę prieš laikrodžio rodyklę.
- Paisykite perjungimo mechanizmo gamintojo nurodymų, pateikiamų su transporto priemone.
- Jei veikimo sutrikimų nepavyksta pašalinti, patikėkite pardavėjui nustatyti bėgių perjungimo mechanizmą.

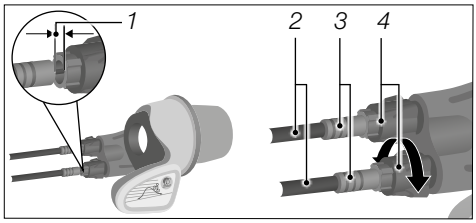

Pav.: Pavarų perjungimo lyno apvalkalo tarpelis (kairėje) ir reguliavimo varžtas (dešinėje) (pavyzdys)

1 0,5-1,5 mm

2 Perjungimo lyno apvalkalas

3 Kotas

4 Reguliavimo varžtas

8 Krumpliaratinis pavaros mechanizmas

Krumpliaratinis pavaros mechanizmas yra švaistiklio perjungimo mechanizmas. Krumpliaratinis pavaros mechanizmas gali būti su grandinine arba diržine pavara (nepavaizduota). Krumpliaratinis pavaros mechanizmas perjungiamas ant vairo pritvirtinta sukamąja perjungimo rankenėle. Kai transporto priemonė su krumpliaratiniu pavaros mechanizmu, grandinė įtempiama grandinės įtempikliu (žr. „Pav.: Krumpliaratinis pavaros mechanizmas su grandinine pavara“) arba perstumiamomis galinėmis angomis (nepavaizduota). Informacijos apie diržo įtempimą ieškokite skyriuje „Diržinė pavara / Diržo įtempimo tikrinimas“. Krumpliaratinis pavaros mechanizmas yra alyvos vonelėje veikiantis pavaros mechanizmas (žr. internetinės naudojimo instrukcijos skyrius „Krumpliaratinis pavaros mechanizmas / Alyvos keitimas“). Su krumpliaratiniu pavaros mechanizmu pedalus minant atgal suveikiančio stabdžio naudoti negalima.

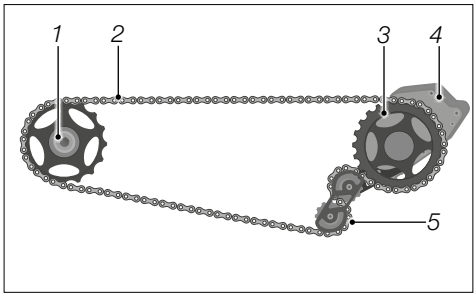

Pav.: Krumpliaratinis pavaros mechanizmas su grandinine pavara (pavyzdys)

1 *Žvaigždutė*
2 *Grandinė*
3 *Grandininis krumpliaratis*
4 *Krumpliaratinis pavaros mechanizmas*
5 *Grandinės įtempiklis*

8.1 Kas kartą prieš važiuojant

ĮSPĖJIMAS

Konstrukcinių dalių gedimai.

Nelaimingų atsitikimų ir susižalojimo pavojus!

- Atkreipkite dėmesį į didžiausią leistiną vairuotojo svorį 110 kg (su bagažu ir (arba) kuprine).
- Transporto priemonę su krumpliaratiniu pavaros mechanizmu naudokite tik aplinkos temperatūrai esant nuo –15 iki 40 °C.

ĮSPĖJIMAS

Švaistikliui nesisukant, grandinė arba diržas gali suktis.

Nelaimingų atsitikimų ir susižalojimo pavojus!

- Kas kartą prieš važiuodami įsitikinkite, kad žvaigždutė ir galinio rato stebulė laisvai juda.
- Pasukite švaistiklį atgal. Žvaigždutei ir galinio rato stebulei sukantis laisvąja eiga, grandinė neturi suktis.
- Jei pastebėjote krumpliaratinio pavaros mechanizmo gedimų ar girdisi nejprastas triukšmas, sustokite.

8.2 Krumpliaratinio pavaros mechanizmo perjungimas

Atminkite, kad krumpliaratinio pavaros mechanizmo su grandinine ar diržine pavara perjungimas skiriasi nuo grandininio bėgių perjungimo mechanizmo. Vietoje, kurioje nevyksta kelių eismas, pasipraktikuokite važiuoti su krumpliaratiniu pavaros mechanizmu, įpraskite prie kitokio perjungimo.

Žyma („>>“) ant stacionarios sukamosios perjungimo rankenėlės dalies rodo pasirinktą bėgį, pavyzdžiui, nuo 01 iki 18.

- Norėdami perjungti aukštesnį arba žemesnį bėgį, pirmiausia atsargiai pasukite sukamąją perjungimo rankenėlę norima perjungimo kryptimi, o tada staigiai perjunkite.
- Galima perjungti per kelis bėgius, pavyzdžiui, iš 02 į 06.
- Galima perjungti bėgius stovint ir švaistikliui nesisukant arba sukantis atgal.
- Esant didelei apkrovai, perjungimas į žemesnį bėgį, pavyzdžiui, iš 18 į 17, gali būti ribojamas.
  - Saugant krumpliaratinį pavaros mechanizmą, bėgiai neperjungiami, kol labai stipriai spaudžiamas švaistiklis arba pedalas, pavyzdžiui, visu svoriu minant pedalą.
- Todėl žemesnį bėgį perjunkite tik tada, kai švaistiklio ar pedalo apkrova nėra labai didelė.

- Esant didelei apkrovai, galima perjungti į aukštesnį bėgį, pavyzdžiui, iš 02 į 03.
  - Tačiau esant apkrovai negalima perjungti iš 06 bėgio į 07 ir iš 12 į 13, nes perjungiant šiuos bėgius pavaros mechanizmas turi atlikti du perjungimus.
- ➔ Todėl perjunkite iš 06 bėgio į 07 arba iš 12 į 13 tik tada, kai švaistiklio ar pedalo apkrova nėra labai didelė.
- Negalima iškart perjungti iš žemiausio bėgio į aukščiausią ir atvirkščiai.
- ➔ Jei po įvažinėjimo arba ilgesnio naudojimo nepavyksta tiksliai perjungti bėgių, kreipkitės į pardavėją.

8.3 Gedimų taisymas

Paprastai krumpliaratinis pavaros mechanizmas veikia tyliai, be garsaus triukšmo. Jei girdimas triukšmas, tačiau bėgiai perjungiami nepriekaištingai, triukšmas girdimas dėl kitos priežasties.

Krumpliaratinio pavaros mechanizmo gedimų taisymas		
Gedimas	**galima priežastis**	**Taisymas**
Jei yra diržinė pavara		
Džerškėjimo garsai	Diržas	Pakeiskite diržo įtempimą
Pasukimo metu diržas įtempiamas nevienodai	Priekinis diskas sumontuotas ne centre, grandininio krumpliaračio varžtai priekinį diską laiko ne centre	Naudokite grandininio krumpliaračio varžtus su 10 mm išoriniu skersmeniu
Jei yra diržinė arba grandininė pavara		
Girgždėjimo garsai	Pedalai, balnelis, vairas	Patikrinkite visas dalis arba paprašykite pardavėją patikrinti
Braškėjimo garsai	Atsilaisvino pavaros dalių srieginės jungtys	Patikrinkite pavaros dalių sriegines jungtis ir, jei reikia, paprašykite pardavėjo priveržti dinamometriniu raktu
Spragsėjimas perjungiant 7 ir 13 bėgius	Abiejose perjungimo pakopose yra laisvąja eiga veikianti perjungimo strektė (iki 2014 m. modelių)	Garsas nereiškia trūkumo. Pageidaujant, pavaros mechanizmą už papildomą mokestį galima pakeisti naujos versijos pavaros mechanizmu
Zvimbimas arba gausmas	Grandinė arba diržas sukasi įstrižai	Ištiesinkite grandinę arba diržą

Krumpliaratinio pavaros mechanizmo gedimų taisymas		
Gedimas	**galima priežastis**	**Taisymas**
Pavaros mechanizmas sunkiai perjungiamas	Nusidėvėję arba netinkami perjungimo lynai, išoriniai apvalkalai arba galiniai dangteliai	Naudokite tik daugiausia 1,2 mm skersmens pavarų perjungimo lynus; naudokite tik pavarų perjungimo lynų apvalkalus; naudokite tik plastikinius galinius dangtelius; būtinai pakeiskite nusidėvėjusius pavarų perjungimo lynas
Praslydimas minant	Netinkamai užsifiksuoja laisvosios eigos strektė	Minant toliau, pavaros mechanizmas užsifiksuoja kitame dantuke
Jei yra diržinė pavara		
Grandinė daužosi į galinės konstrukcijos apatinę šakę	Per mažas grandinės įtempimas	Paprašykite pardavėjo nustatyti grandinės įtempimą
Nors įjungta galinio rato laisvoji eiga, stumiant grandinė arba švaistiklis sukasi	Per didelis grandinės įtempimas	

8.4 Krumpliaratinio pavaros mechanizmo valymas

NURODYMAS

Valant aštriais arba agresyviais valikliais, galima apgadinti krumpliaratinį pavaros mechanizmą.

Apgadinimo pavojus!

- Krumpliaratinį pavaros mechanizmą valykite tik vandeniu, plovikliu ir švariu minkštu šepečiu.
- Nevalykite krumpliaratinio pavaros mechanizmo stipria vandens srove arba didžiaslėgiais valymo įrenginiais.

8.5 Krumpliaratinio pavaros mechanizmo techninė priežiūra

NURODYMAS

Krumpliaratinis pavaros mechanizmas gali tapti nesandarus.

Apgadinimo pavojus!

- Niekada tvirtai nepriveržkite arba neišsukite krumpliaratinio pavaros mechanizmo korpuso dangčio varžtų.

8.5.1 Krumpliaratinio pavaros mechanizmo su grandinine pavara techninė priežiūra

- Reguliariai valykite krumpliaratinio pavaros mechanizmo grandinę, grandininį krumpliaratį, žvaigždutę ir, jei reikia, grandinės įtempiklį (žr. skyrių „Krumpliaratinis pavaros mechanizmas / Krumpliaratinio pavaros mechanizmo valymas“).
- Reguliariai prižiūrėkite grandinę tinkamomis tepimo priemonėmis.

8.5.2 Krumpliaratinio pavaros mechanizmo su diržine pavara techninė priežiūra

- Reguliariai valykite diržą, priekinį ir galinį diskus (žr. skyrių „Diržinė pavara / Diržinės pavaros valymas“).
- Reguliariai tikrinkite diržinės pavaros nusidėvėjimą (žr. skyrių „Diržinė pavara / Diržinės pavaros nusidėvėjimas“).

Kitiems techninės priežiūros darbams galioja šios taisyklės:

- Jei neturite reikiamų žinių ir įrankių, patikėkite pardavėjui atlikti techninės priežiūros darbus.

8.6 Alyvos keitimas

NURODYMAS

Alyva gali ištekėti arba išsipilti.

Aplinkos užteršimas!

- Pasirūpinkite, kad alyva nepatektų į kanalizaciją ar į gruntinius vandenis.
- Išsipylusią alyvą utilizuokite tausodami aplinką pagal konkrečioje šalyje ar regione galiojančias taisykles.

Kas 10 000 km arba kartą per metus, kas įvyks anksčiau, reikia pakeisti krumpliaratinio pavaros mechanizmo alyvą.

- Jei neturite reikiamų žinių ir įrankių, patikėkite pardavėjui pakeisti alyvą.

1. Pasiruoškite surinkimo indą.
2. Iš važiavimo kryptimi kairiojo pavaros mechanizmo dangčio tinkamu įrankiu išsukite keturis varžtus.
3. Tinkamu įrankiu išsukite alyvos išleidimo varžtą pavaros mechanizmo apačioje.

4. Paguldykite transporto priemonę ant kairiojo šono važiavimo kryptimi virš surinkimo indo ir leiskite alyvai subėgti į indą.
5. Pastatykite transporto priemonę arba paguldykite ją ant dešiniojo šono važiavimo kryptimi.
6. Įpilkite naujos originalios krumpliaratinio pavaros mechanizmo alyvos.
7. Tinkamu dinamometriniu raktu prisukite alyvos išleidimo varžtą. Atkreipkite dėmesį į alyvos išleidimo varžto sukimo momentą.
8. Tinkamu dinamometriniu raktu prisukite keturis pavaros mechanizmo dangčio varžtus. Atkreipkite dėmesį į pavaros mechanizmo dangčio varžtų sukimo momentą.

9 Diržinė pavara

Be plačiai paplitusių grandininių pavarų transporto priemonės gali būti ir su diržine pavara.

➔ Jei neturite diržinei pavarai nustatyti reikiamų žinių ir įrankių, patikėkite pardavėjui patikrinti ir nustatyti diržinę pavarą.

9.1 Diržinės pavaros konstrukcija

Diržinė pavara sudaryta iš priekinio ir galinio diskų bei diržo. Atsižvelgiant į diržo modelį, jis gali būti iš įvairių plastikų. Kad diržas nenuslystų nuo diskų, kiekvienas jų yra su disku su antbriauniu. Priekinio disko diskas su antbriauniu yra išorėje. Galinio disko diskas su antbriauniu yra viduje. Diržinė pavara gali būti derinama su stebulės bėgių perjungimo sistemomis ir pedalus minant atgal suveikiančiu stabdžiu, tačiau ne su grandininėmis bėgių perjungimo sistemomis.

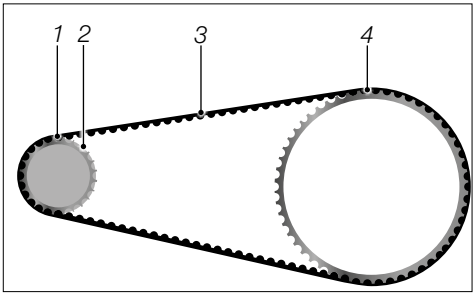

Pav.: Diržinė pavara (pavyzdys)

1 Galinis diskas

2 Galinis diskas su antbriauniu

3 Diržas

4 Priekinis diskas (disko su antbriauniu nematyti)

9.2 Diržinės pavaros naudojimas

NURODYMAS

Netinkamai naudojant galima apgadinti diržą.

Apgadinimo pavojus!

➔ Stebėkite, kad diržas nebūtų įtrūkęs, persuktas, išlenktas atgal, pasuktas į išorę, surištas arba naudojamas kaip užraktas.

➔ Montuojant diržo negalima užvynioti priekinio disko grandininiu krumpliaračiu arba uždėti svirtimi, pvz., atsuktuvu.

Kai yra diržinė pavara, vairuotojo jėgą perduoda diržas. Transporto priemonė su diržine pavara gali būti naudojama bet kokiu dviračiais važinėti tinkamu oru.

9.3 Diržo įtempimo tikrinimas

Kad diržinė pavara veiktų be trikčių, būtina tinkamai įtempti diržą. Paprašykite pardavėjo reguliariai tikrinti diržo įtempimą.

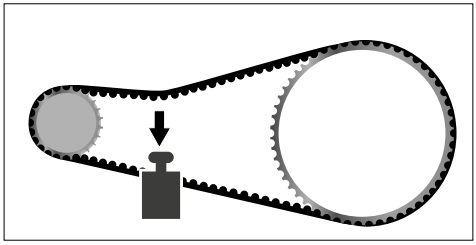

Pav.: Diržo įtempimas (pavyzdys)

9.4 Diržinės pavaros nusidėvėjimas

Siekiant sumažinti diržinės pavaros dėvėjimąsi, atsižvelgiant į diržinės pavaros modelį yra labai svarbu, kad diržas eitų lygiagrečiai tarp diskų su antbriauniu ir

- jo nuokrypis, išmatuotas diržo darbinio paviršiaus centre, būtų ne didesnis nei 3 mm
- ir (arba) kampinė paklaida tarp diskų būtų ne didesnė nei 0,5°.

➔ Jei pastebite diržinės pavaros nusidėvėjimą, tačiau neturite keitimui reikiamų žinių ir įrankių, paprašykite pardavėjo pakeisti diržinę pavarą arba nusidėvėjusias dalis.

9.4.1 Diržo nusidėvėjimo patikra apžiūrint

Atsižvelgiant į kilometražą ir važiavimo sąlygas diržas dėvisi.

➔ Reguliariai apžiūrėdami tikrinkite, ar diržas nenusidėvėjo.

Jei aptikote, pvz., aštrių dantukų, įtrūkimų arba jei dantukų trūksta (žr. „Pav.: Diržo nusidėvėjimas“), diržas yra nusidėvėjęs.

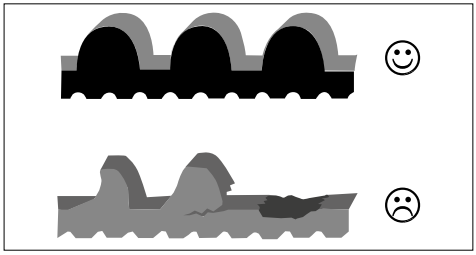

Pav.: Diržo nusidėvėjimas (pavyzdys)

9.4.2 Diržinės pavaros nusidėvėjimo patikra apžiūrint

Nusidėvėjimo požymis	Diržinės pavaros problemos sprendimas		
	Pakeisti priekinį diską	Pakeisti galinį diską	Pakeisti diržą
Priekinis diskas			
Į vidų įlenktas diskas su antbriauniu	x	x	x
Į išorę įlenktas diskas su antbriauniu	x		
Apgadintas dantuko profilis	x		
Galinis diskas			
Kliba ant stebulės		x	
Netinkamas pritaikymas		x	
Persisuka		x	
Nupjautas diskas		x	x
Aštrus disko su antbriauniu kraštas	x	x	
Diržas			
Įtrūkęs diržas			x
Apgadintas diržo dantukų profilis			x
Diržas sudriskęs, porėtas			x
Diržas apsitrynęs			x
Diržas sutrūkęs			x

9.4.3 Grandininio krumpliaračio nusidėvėjimo patikra apžiūrint

Jei, pvz., aptikote aštrių dantukų ant grandininio krumpliaračio (žr. „Pav.: Grandininio krumpliaračio nusidėvėjimas“), grandininis krumpliaratis yra nusidėvėjęs.

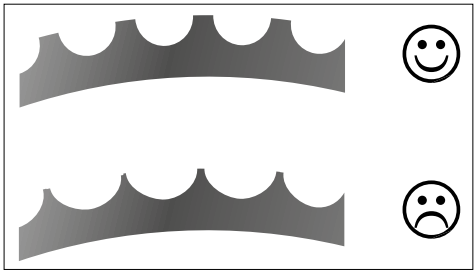

Pav.: Grandininio krumpliaračio nusidėvėjimas (pavyzdys)

9.5 Diržinės pavaros valymas

NURODYMAS

Valant aštriais arba agresyviais valikliais galima apgadinti diržinę pavarą.

Apgadinimo pavojus!

➔ Diržinę pavarą valykite tik vandeniu ir švariu minkštu šepečiu.

10 Ratai ir padangos

Ratą sudaro stebulė, žvaigždžių kasetė, žvaigždutė ar diržo skriemulys arba stabdžių diskas, stipinai ir ratlankis. Padanga sumontuota ant rato ratlankio. Atsižvelgiant į transporto priemonės modelį, į padangą gali būti įdėta žarna. Priekyje esantis ratas ir jo padanga yra priekinis ratas, gale esantis ratas ir jo padanga yra galinis ratas.

– Jei yra žarna, ant ratlankio yra ratlankio juosta, sauganti žarną nuo ratlankio korpuso ir stipinų įmovų.
– Jei žarnos nėra, lenktyniniuose dviračiuose būna vadinamosios padangos su kamera, o kalnų dviračiuose – bekamerinės UST padangos (UST, angl. Universal System Tubeless).

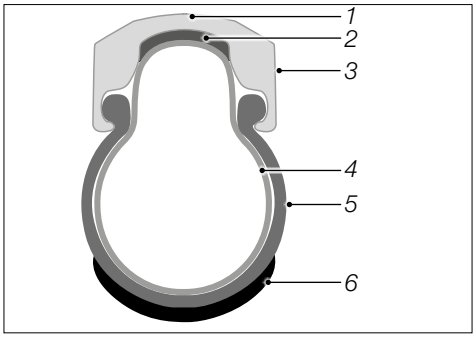

Pav.: Rato su padanga skerspjūvis (pavyzdys)

1 Ratlankis
2 Ratlankio juosta
3 Stabdymo briaunelė
4 Žarna
5 Gaubtas
6 Darbinis paviršius

Dėl vairuotojo svorio ir bagažo bei kelio nelygumų ratams tenka didelė apkrova.

➔ Po transporto priemonės įvažinėjimo (vėliausiai nuvažiavus 300 km arba po 15 naudojimo valandų arba 3 mėnesių, kas įvyks anksčiau) paprašykite pardavėjo patikrinti ir papildomai centruoti ratus.
➔ Po įvažinėjimo reguliariai tikrinkite ratus.
➔ Jei neturite reikiamų žinių ir įrankių, patikėkite pardavėjui patikrinti ir, jei reikia, centruoti ratus.

10.1 Padangos ir ventiliai

PAVOJUS

Prastas matomumas kitiems eismo dalyviams.

Nelaimingų atsitikimų ir susižalojimo pavojus!

- Pasirūpinkite, kad atšvaitai būtų švarūs ir gerai matomi.

ATSARGIAI

Įstrigus svetimkūniams žarnos gali susprogti.

Nelaimingų atsitikimų ir susižalojimo pavojus!

- Reguliariai tikrinkite, ar padangos neapgadintos ir nenusidėvėję.
- Nedelsdami pakeiskite apgadintas arba nusidėvėjusias padangas.
- Jei neturite reikiamų žinių ir įrankių, patikėkite pardavėjui pakeisti apgadintas arba nusidėvėjusias padangas.

NURODYMAS

Sumontavus kitokio dydžio nei originalias padangas, galima apgadinti transporto priemonę.

Apgadinimo pavojus!

- Jei kyla klausimų dėl padangų dydžio, kreipkitės į pardavėją.

Padangos užtikrina transporto priemonės sukibimą su keliu, perduoda pavaros ir stabdymo jėgą keliui ir amortizuoja kelio nelygumus. Atsižvelgiant į transporto priemonės naudojimą gali būti naudojamos skirtingų tipų padangos.

Padangos dydis nurodytas ant atitinkamos padangos sienelės. Čia gali būti pateikiami įvairūs duomenys, pavyzdžiui:

– Duomenys pagal ETRTO, milimetrais. Jei nurodyta 52-559, pripūsta padanga yra 52 mm storio, o jos vidinis skersmuo yra 559 mm. (ETRTO yra Europos padangų ir ratlankių technikos organizacijos santrumpa).
– Duomenys coliais. Jei nurodyta 26 × 2,35, pripūsta padanga yra 2,35“ storio, o jos vidinis skersmuo yra 26“.

Padangos ir ratlankiai, išskyrus padangas su kamera ir UST padangas, nėra sandarūs. Kad iš padangos vidaus neišeitų oras, naudojamos žarnos, kurios pripučiamos per ventilį.

10.1.1 Ventilių tipai

Transporto priemonė yra su vieno iš toliau nurodytų tipų ventiliais (žr. „Pav.: Ventilių tipai“):

– Sklaverando ventilis (SV): orą sulaiko stūmiklis ventilyje, ratlankio anga 6,5 mm.
– Standartinis dviračio ventilis („Dunlop“, DV): orą sulaiko jungiamoji veržlė, ratlankio anga 8,5 mm.
– Automobilinis ventilis (AV): orą sulaiko stūmiklis ventilyje, ratlankio anga 8,5 mm.

Visų trijų tipų ventiliai yra su gaubteliu, kuris neleidžia purvui patekti į ventilį.

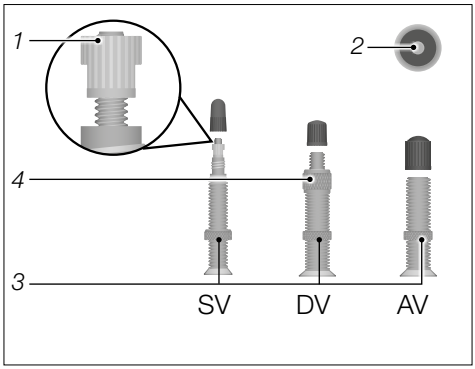

Pav.: Ventilių tipai (pavyzdys)

1 Rievėtasis varžtas
2 Ventilio stūmiklis
3 Apatinė rievėtoji veržlė
4 Viršutinė rievėtoji veržlė

10.1.2 Padangų pripūtimo slėgis

ĮSPĖJIMAS

Jei padangų pripūtimo slėgis per didelis, gali plyšti žarna arba padanga nušokti nuo ratlankio.

Nelaimingų atsitikimų ir susižalojimo pavojus!

- Laikykitės nurodyto padangų pripūtimo slėgio.
- Padangas pripūskite oro pompa su slėgio rodmeniu.

NURODYMAS

Per mažai pripūtus padangas gali būti apgadinta žarna.

Apgadinimo pavojus!

- Jei padangos per mažai pripūstos, nevažiuokite per aštrias briaunas.
- Laikykitės nurodyto padangų pripūtimo slėgio.
- Padangas pripūskite oro pompa su slėgio rodmeniu.

Padangų pripūtimo slėgis nurodytas ant padangos sienelės. Padangų pripūtimo slėgio duomenys pateikti bar arba psi (svaras kvadratiniam coliui), žr. padangų pripūtimo slėgio apskaičiavimo lentelę.

Apatinė padangų pripūtimo slėgio riba tinka mažai sveriančiam vairuotojui, nelygiam keliui ir geriau amortizuoja esant didesniam riedėjimo pasipriešinimui. Viršutinė padangų pripūtimo slėgio riba tinka daug sveriančiam vairuotojui, lygiam keliui ir užtikrina mažesnį riedėjimo pasipriešinimą esant prastesnei amortizacijai.

- Visada važiuokite nurodytu padangų pripūtimo slėgiu pripūstomis padangomis.
- Reguliariai tikrinkite padangų pripūtimo slėgį.
- Visada pripūskite padangas mažiausiai iki apatinės ir daugiausiai iki viršutinės padangų pripūtimo slėgio ribos.
- Padangas pripūskite oro pompa su slėgio rodmeniu.

Padangų pripūtimo slėgio apskaičiavimas			
psi	**bar**	**psi**	**bar**
12	0,8	80	5,5
15	1,5	90	6,2
30	2,1	100	6,9
40	2,8	110	7,6
50	3,5	120	8,3
60	4,1	130	9,0
70	4,8	140	9,7

10.2 Ratlankiai ir stipinai

Ratai suksis tolygiai, jei stipinai bus tolygiai įtempti. Atskirų stipinų įtempimas gali pasikeisti per greitai pervažiavus per kliūtį, pvz., bortelį arba atsilaisvinus stipino įmovai. Jei atskiri stipinai nebeįtempti arba apgadinti, ratas sukasi netolygiai, o ratlankis mažiau stabilus.

ĮSPĖJIMAS

Užsiblokavus ratlankio stabdžiams arba netolygiai sukantis ratams ratlankiui išlinkus į šoną, galima nuvirsti.

Nelaimingų atsitikimų ir susižalojimo pavojus!

- Naudokite tik tolygiai besisukančius ratus.
- Paprašykite pardavėjo įtempti laisvus stipinus.
- Nedelsdami paprašykite pardavėjo centruoti netolygiai besisukančius ratus.

10.3 Priekinio/galinio rato sumontavimas ir išmontavimas

ĮSPĖJIMAS

Neuždarius sparčiojo tvirtinimo ašių, ratai gali atsilaisvinti ir galite nuvirsti.

Nelaimingų atsitikimų ir susižalojimo pavojus!

- Kas kartą prieš važiuodami patikrinkite, ar ratai tvirtai įdėti į galines angas.

ĮSPĖJIMAS

Atsilaisvinus tvirtikliams ratas gali iškristi.

Nelaimingų atsitikimų ir susižalojimo pavojus!

- Kas kartą prieš važiuodami patikrinkite ratų tvirtiklius.

ATSARGIAI

Pavojus nusideginti į karštus stabdžių diskus!

Susižalojimo pavojus!

- Prieš atidarydami greitveržlę ar rato tvirtiklį pirmiausia leiskite stabdžių diskams atvėsti.

NURODYMAS

Išmontuojant priekinį arba galinį ratą galima apgadinti stabdį.

Apgadinimo pavojus!

- Jei neturite reikiamų žinių ir įrankių, patikėkite pardavėjui išmontuoti arba sumontuoti priekinį arba galinį ratą.

Atsižvelgiant į transporto priemonės modelį, ratai galinėse angose tvirtinami sparčiojo tvirtinimo, įkišamosiomis arba įprastinėmis ašimis su ašies veržlėmis.

➔ Jei neturite sparčiojo tvirtinimo ašims nustatyti reikiamų žinių ir įrankių, kreipkitės į pardavėją.

Atsižvelgiant į transporto priemonės modelį, transporto priemonė gali būti su įprastinėmis įkišamosiomis ašimis, įkišamąja ašimi su svirtimi arba sparčiojo tvirtinimo ašimis. Ašis galima pakeisti specialiomis ašimis su apsauga nuo vagystės.

Ašys prakišamos pro ratą ir tvirtinamos tarp transporto priemonės galinių angų. Atsižvelgiant į šakės modelį, galinės angos gali būti atviros arba uždaros. Įmontavimas ir išmontavimas atliekami skirtingai.

Parduodama daugybė skirtingų tvirtinimo sistemų. Paprašykite, kad pardavėjas parodytų transporto priemonės tvirtinimo sistemas ir paaiškintų jų veikimą.

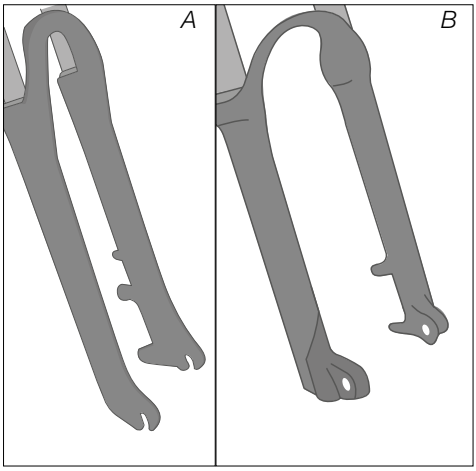

Pav.: Atviros (A) ir uždaros (B) galinės angos (pavyzdys)

Ant įkišamųjų ašių ir sparčiojo tvirtinimo ašių galima įrengti apsaugą nuo vagystės arba jas galima pakeisti ašimis su integruota apsauga nuo vagystės. Atsižvelgiant į modelį, ratų apsauga gali skirtis:

– Kai kurių modelių negalima atidaryti, kol transporto priemonė stovi stačiai.
– Kai kuriuose modeliuose ašies veržlę galima atlaisvinti tik specialiu įrankiu.

➔ Apie galimybę įrengti įkišamąsias ašis ir sparčiojo tvirtinimo ašis su apsauga nuo vagystės teiraukitės pardavėjo.

➔ Atkreipkite dėmesį į pridedamą gamintojo informaciją, susijusią su ašių montavimu.

➔ Jei neturite ašims reguliuoti ir tvirtinti reikiamų žinių ir įrankių, kreipkitės į pardavėją.

10.3.1 Priekinis / galinis ratas su sparčiojo tvirtinimo ašimis

10.3.1.1 Sumontavimas

1. Sparčiojo tvirtinimo ašį prakiškite pro rato stebulę ir vienu–dviem apsukimais užsukite ašies veržlę ant sparčiojo tvirtinimo ašies.
2. Įdėkite priekinį / galinį ratą su greitveržle į galines angas.
   - ➔ Jei nurodyta, paisykite nurodytos priekinio / galinio rato sukimosi krypties. Šie duomenys paprastai susiję su padangos profiliu ir nurodyti padangos šone.
3. Iki galo nulenkite sparčiojo tvirtinimo svirtį (žr. pav. „Ratas su sparčiojo tvirtinimo ašimi“) Sparčiojo tvirtinimo svirtis turi būti tokioje padėtyje, kad jos nebūtų galima netyčia atidaryti, pvz., į viršų.
   - ➔ Jei sparčiojo tvirtinimo ašis arba priekinis / galinis ratas tvirtai nesilaiko arba jei greitveržlę galite uždėti nenaudodami jėgos, iš naujo nustatykite įtempimą (žr. skyrių „Pagrindiniai nustatymai / Greitveržlė“).

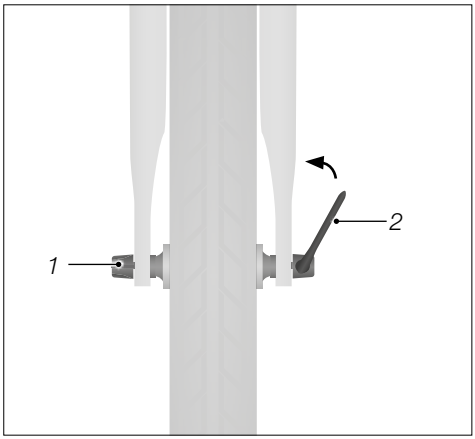

Pav.: Ratas su sparčiojo tvirtinimo ašimi (pavyzdys)

1 Ašies veržlė

2 Sparčiojo tvirtinimo ašies svirtis

10.3.1.2 Išmontavimas

1. Norėdami atidaryti sparčiojo tvirtinimo ašį, sparčiojo tvirtinimo ašies svirtį nulenkite į išorę.
2. Sukite greitveržlės veržlę prieš laikrodžio rodyklę nuo sparčiojo tvirtinimo ašies, kol iš galinių angų bus galima išimti priekinį / galinį ratą.

10.3.2 Priekinis / galinis ratas su įkišamosiomis ašimis

10.3.2.1 Sumontavimas

1. Išlyginkite priekinį / galinį ratą tarp galinių angų taip, kad galinės angos ir rato stebulė būtų vienoje linijoje.
   ➔ Jei nurodyta, paisykite nurodytos priekinio / galinio rato sukimosi krypties. Šie duomenys paprastai susiję su padangos profiliu ir nurodyti padangos šone.
2. Prakiškite įkišamąją ašį pro galines angas ir rato stebulę.
3. Pritvirtinkite įkišamąją ašį. Atsižvelgiant į įkišamosios ašies modelį, tai galima atlikti prisukant įrankiu ar be įrankio, naudojant sparčiojo tvirtinimo svirtį arba derinant abu būdus. Jei yra, vadovaukitės įkišamosios ašies naudojimo instrukcija.

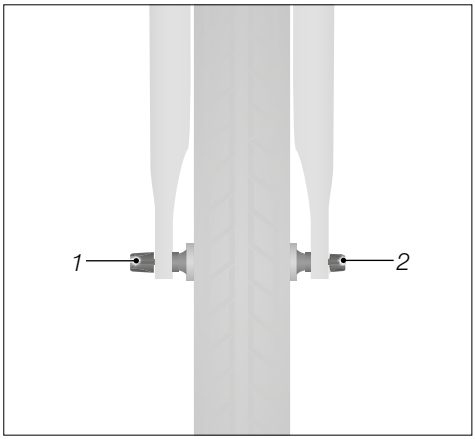

Pav.: Ratas su įkišamąja ašimi (pavyzdys)

1 Ašies veržlė

2 Įkišamoji ašis

10.3.2.2 Išmontavimas

1. Atlaisvinkite arba atidarykite įkišamąją ašį. Atsižvelgiant į įkišamosios ašies modelį, tai galima atlikti atsukant įrankiu ar be įrankio, naudojant sparčiojo tvirtinimo svirtį arba derinant abu būdus. Jei yra, vadovaukitės įkišamosios ašies naudojimo instrukcija.
2. Užfiksuokite priekinį / galinį ratą.
3. Ištraukite įkišamąją ašį iš galinių angų ir rato stebulės.
4. Nuimkite priekinį / galinį ratą.

10.3.3 Priekinis / galinis ratas su sriegine jungtimi

10.3.3.1 Sumontavimas

1. Nuo ašies nusukite ašies veržles ir nuimkite užmautas poveržles.
2. Įdėkite priekinį / galinį ratą į galines angas.
   - ➔ Jei nurodyta, paisykite nurodytos priekinio / galinio rato sukimosi krypties. Šie duomenys paprastai susiję su padangos profiliu ir nurodyti padangos šone.
3. Užstumkite poveržles ant ašies.
4. Išlyginkite galinį ratą taip, kad jis būtų vienoje linijoje su rėmu.
5. Reikiamu sukimo momentu prisukite ašies veržles (žr. pav. „Ratas su sriegine ašimi“).
   - ➔ Jei priekinis / galinis ratas pritvirtintas netvirtai, transporto priemone toliau nevažiuokite. Paprašykite pardavėjo patikrinti ir (arba) sureguliuoti ašį.

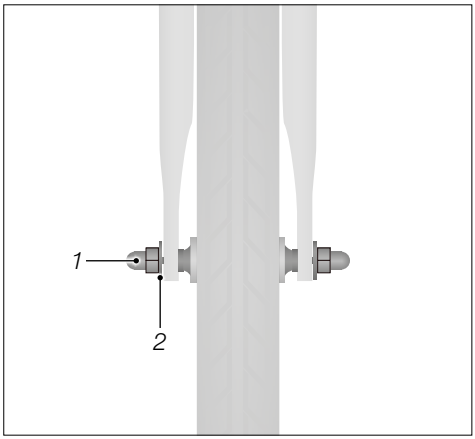

Pav.: Ratas su sriegine ašimi (pavyzdys)

1 Ašies veržlė

2 Poveržlė

10.3.3.2 Išmontavimas

1. Nuo ašies nusukite ašies veržles ir nuimkite užmautas poveržles.
2. Iš galinių angų išimkite priekinį / galinį ratą.

10.3.4 Anglies pluošto ratai

Anglies pluošto ratai pagaminti iš anglies pluoštu sustiprinto plastiko, jie yra labai kieti ir mažai sveria. Be to, padangos aukštesniais šonais pasižymi ypatingomis aerodinaminėmis savybėmis.

Jei jūsų transporto priemonė yra su anglies pluošto ratais, laikykitės ant rėmo nurodyto transporto priemonės didžiausio leistino bendrojo svorio arba pasikonsultuokite dėl svorio su pardavėju.

ĮSPĖJIMAS

Sudrėkus anglies pluošto ratlankiams, ratlankių stabdžiai stabdo silpniau.

Nelaimingų atsitikimų ir susižalojimo pavojus!

- Nenaudokite anglies pluošto ratų su ratlankių stabdžiais kai drėgna.

NURODYMAS

Dėl įkaitimo stabdant ratlankių stabdžiais, pvz., leidžiantis nuo kalnų, gali deformuotis ratlankiai arba plyšti padangos.

Apgadinimo pavojus!

- Jei stabdyti tenka ilgiau, naudokite abu stabdžius.
- Vis kuriam laikui atleiskite stabdžius, kad galėtų atvėsti stabdžio trinkelės ir ratlankiai.

- Naudokite tik anglies pluošto ratams pritaikytas stabdžio trinkeles.
- Pasipraktikuokite stabdyti anglies pluošto ratais vietoje, kurioje nevyksta kelių eismas.
- Atminkite, kad anglies pluošto ratų stabdžio trinkelės dėvisi sparčiau nei įprastinės.
- Atminkite, kad anglies pluošto ratų stabdžio trinkelės yra jautrios karščiui, todėl nepritaikytos ilgai stabdyti, pvz., ilgai leidžiantis nuo kalno. Reguliariai leiskite joms atvėsti nenaudodami stabdžių.

11 Teleskopinis balnakotis

Šiame skyriuje pateikiama pagrindinė informacija apie teleskopinį balnakotį, jo nustatymus ir naudojimą.

11.1 Pagrindai

ĮSPĖJIMAS

Nedėmesingumas dalyvaujant kelių eisme.

Nelaimingų atsitikimų ir susižalojimo pavojus!

- Prieš važiuodami pirmąjį kartą susipažinkite su teleskopinio balnakočio funkcijomis.
- Teleskopinį balnakotį reguliuokite tik tada, jei tai neatitraukia jūsų dėmesio nuo eismo ir kelio.
- Jei nėra galimybės saugiai reguliuoti teleskopinį balnakotį važiuojant, sustokite.

ĮSPĖJIMAS

Pavojus apakti hidrauliniam skysčiui patekus į akis.

Nelaimingų atsitikimų ir susižalojimo pavojus!

- Jei į akis pateko hidraulinio skysčio, nedelsiant praplaukite jas švariu vandeniu.
- Patekus į akis hidraulinio skysčio, nedelsdami kreipkitės į gydytoją.

Atsižvelgiant į transporto priemonės modelį, joje gali būti teleskopinis balnakotis. Jei yra teleskopinis balnakotis, balnelio aukštį galima reguliuoti sustojus ir važiuojant. Tam reikia spausti svirtį po balneliu arba naudoti nuotolinius valdiklius ant vairo. Atsižvelgiant į teleskopinio balnakočio konstrukciją, aukštis reguliuojamas pakopomis arba tolydžiai. Paspaudus nuotolinį valdiklį ant vairo, nustatymas į teleskopinį balnakotį perduodamas mechaniškai, hidrauliškai arba radijo bangomis.

- Paisykite teleskopinio balnakočio gamintojo pateikiamų nurodymų.

- Jei neturite teleskopinio balnakočio nustatymo, techninės priežiūros darbams ar valdymui reikiamų žinių ir įrankių, kreipkitės į pardavėją.

11.2 Valdymas

Atsižvelgiant į teleskopinio balnakočio konstrukciją, nuotolinis valdiklis yra su viena ar dviem svirtimis. Jei naudojamos dvi svirtys, paprastai kiekvienai svirčiai priskiriama padėtis tarp viršutinės ir apatinės balnelio padėčių.

- Norėdami nuleisti balnelį, spauskite balnelį ir svirtį. Kai balnelis yra norimoje padėtyje, atleiskite svirtį.
- Norėdami pakelti balnelį į viršų, pasikelkite nuo balnelio ir spauskite svirtį. Kai balnelis yra norimoje padėtyje, atleiskite svirtį.

11.3 Nustatymai

11.3.1 Lyno įtempimo nustatymas

Jei jūsų transporto priemonė yra su mechaniniu nuotoliniu valdikliu:

Pastebėjus netinkamą veikimą, reikia sureguliuoti teleskopinio balnakočio nuotolinio valdiklio lyno įtempimą. Pavyzdžiui, jei nepavyksta nustatyti balnelio aukščio arba jei balnelio aukštis keičiasi nespaudžiant svirties ar mygtuko.

➔ Paisykite gamintojo pateikiamų nurodymų dėl lyno įtempimo.

11.3.2 Išsistūmimo greičio nustatymas

Teleskopinio balnakočio išsistūmimo greitis paprastai nustatomas greičio reguliavimo varžtu nuotoliniame valdiklyje. Atsižvelgiant į sukimo kryptį, išsistūmimo greitis mažinamas arba didinamas.

➔ Paisykite gamintojo pateikiamų nurodymų dėl išsistūmimo greičio nustatymo.

11.3.3 Teleskopinio balnakočio nuotolinio valdiklio padėtis

Teleskopinio balnakočio nuotolinio valdiklio padėtį reikia nustatyti individualiai, kad būtų galima patogiai ir tvirtai paspausti svirtį arba mygtuką (žr. „Pav.: Nuotolinio valdiklio padėtis“).

➔ Jei neturite reikiamų žinių ar įrankių, patikėkite pardavėjui nustatyti nuotolinio valdiklio padėtį pagal jūsų poreikius.

1. Išsukite nuotolinio valdiklio varžtą prieš laikrodžio rodyklę.
2. Nustatykite nuotolinį valdiklį taip, kad važiuodami galėtumėte patogiai pasiekti svirtį arba mygtuką.
3. Įsukite nuotolinio valdiklio varžtą pagal laikrodžio rodyklę.

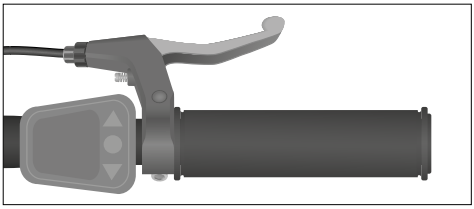

Pav.: Nuotolinio valdiklio padėtis (pavyzdys)

11.3.4 Pneumatinio teleskopinio balnakočio reguliavimas

Oro slėgis veikia išsistūmimo greitį ir jėgą, kuria teleskopinis balnakotis nustatomas į kurią nors apatinę padėtį. Pneumatinio teleskopinio balnakočio oro slėgį iš anksto nustato gamintojas, jį reikia reguliuoti tik jei funkcija netinkamai veikia.

➔ Patikėkite pardavėjui nustatyti teleskopinį balnakotį.

11.3.5 Oro išleidimas iš hidraulinio teleskopinio balnakočio

Jei balnakotis nebeišstumiamas iki galo arba jei atleidus svirtį balnelis toliau leidžiasi žemyn, reikia išleisti orą iš hidraulinio teleskopinio balnakočio.

➔ Patikėkite pardavėjui išleisti orą iš teleskopinio balnakočio.

12 Amortizatoriai

Šiame skyriuje pateikiama pagrindinė informacija apie amortizacinius elementus, jų nustatymą ir naudojimą.

Jei amortizaciniai elementai nustatyti per minkštai, jie neamortizuoja nelygumų ir amortizatorius nesugeria smūgių.

Amortizacinius elementus reikia nustatyti arba sureguliuoti taip, kad jie sugertų smūgius. Jei amortizacinis elementas dažnai nesugeria smūgių, jis pats, o dažnai ir rėmas, po kiek laiko gali būti apgadinti.

➔ Jei neturite nustatymui reikiamų žinių ir įrankių, patikėkite pardavėjui sureguliuoti amortizacinius elementus.

12.1 Amortizacinis balnakotis

Atsižvelgiant į transporto priemonės modelį, transporto priemonė gali būti su amortizaciniu balnakočiu.

Kai yra amortizacinis balnakotis, važiuoti nelygiu paviršiumi patogiau ir saugiau. Amortizacinis balnakotis turi būti sureguliuotas pagal vairuotojo kūno svorį. Tam reikia specialių žinių ir gali tekti pakeisti spyruoklę.

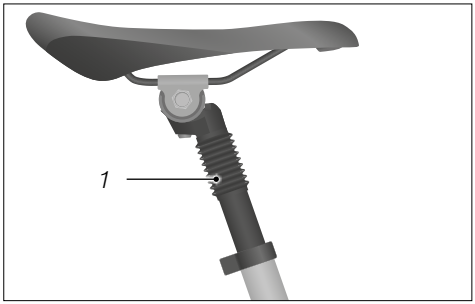

Pav.: Amortizacinis balnakotis (pavyzdys)

1 Viduje esantis amortizatorius

12.2 Amortizuojanti šakė ir galinės konstrukcijos amortizatorius

12.2.1 Pagrindai

Atsižvelgiant į transporto priemonės modelį, transporto priemonė gali būti su amortizuojančia šake ir (arba) galinės konstrukcijos amortizatoriumi.

Amortizuojančios šakės sugeria smūgius, tenkančius priekiniam ratui, todėl važiuoti nelygiu paviršiumi patogiau ir saugiau. Amortizuojanti šakė turi būti pritaikyta naudojimo tikslui ir vairuotojo svoriui.

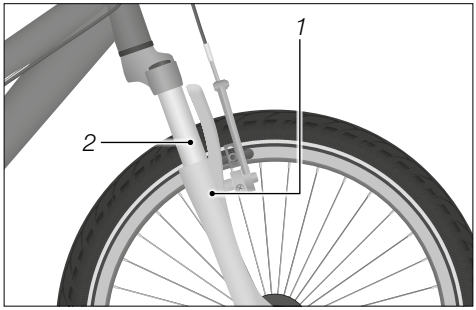

Pav.: Amortizuojanti šakė (pavyzdys)

1 Įkišamas vamzdis

2 Stabilus vamzdis

Galinės konstrukcijos amortizatorius, įrengtas tarp priekinio ir galinio rėmų, sugeria smūgius, tenkančius galiniam ratui, todėl važiuoti nelygiu paviršiumi patogiau ir saugiau. Galinės konstrukcijos amortizatorius turi būti pritaikytas naudojimo tikslui ir vairuotojo svoriui. Galinės konstrukcijos amortizatoriai padidina patogumą važiuojant nelygiu paviršiumi.

➔ Jei jūsų transporto priemonė yra su reguliuojamu galinės konstrukcijos amortizatoriumi, atkreipkite dėmesį į pridedamą gamintojo informaciją, susijusią su nustatymu.

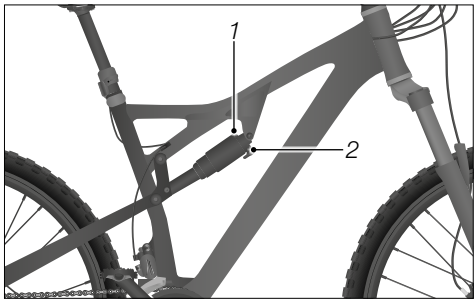

Pav.: Galinės konstrukcijos amortizatorius (pavyzdys)

1 Amortizavimo kietumo nustatymas

2 Amortizavimo nustatymas

12.2.2 Valdymas

NURODYMAS

Naudojant funkciją „Lock-Out“ didėja nusidėvėjimas.

Apgadinimo pavojus!

- Funkciją „Lock-Out“ naudokite tik važiuodami lygiu keliu.
- Funkciją „Lock-Out“ naudokite tik tada, jei ją įjungus pagerėja važiavimo savybės.

- Atkreipkite dėmesį į pridedamą gamintojo informaciją, susijusią su amortizuojančios šakės valdymu.
- Norėdami užrakinti amortizuojančią šakę, iki galo sukite rankenėlę prieš laikrodžio rodyklę.
- Norėdami atrakinti amortizuojančią šakę, iki galo sukite rankenėlę pagal laikrodžio rodyklę (žr. „Pav.: „Lock-Out“ ant amortizuojančios šakės naudojimas“).
- Patikrinkite, ar galima užrakinti galinės konstrukcijos amortizatorių. Pasiteiraukite, pavyzdžiui, specialisto, kaip užrakinti ir atrakinti galinės konstrukcijos amortizatorių.

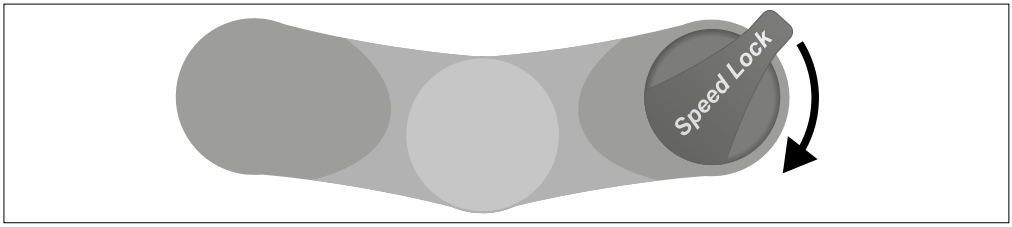

Pav.: „Lock-Out“ ant amortizuojančios šakės naudojimas (vaizdas iš viršaus, pavyzdys).

Modeliuose su mechaniniu amortizaciniu elementu:

- Norėdami padidinti išankstinį spyruoklės įtempimą ir tuo pačiu nustatyti mažesnį SAG (įsisipaudimą), sukite rankenėlę ant amortizuojančios šakės arba galinės konstrukcijos amortizatoriaus kryptimi „+“ (žr. „Pav.: Rankenėlė ant amortizuojančios šakės“).
- Norėdami sumažinti išankstinį spyruoklės įtempimą ir tuo pačiu nustatyti didesnį SAG (įsisipaudimą), sukite rankenėlę ant amortizuojančios šakės kryptimi „–“.
- Jei neturite tinkamiausiam SAG nustatymui reikiamų žinių ir įrankių, patikėkite pardavėjui nustatyti amortizaciją.

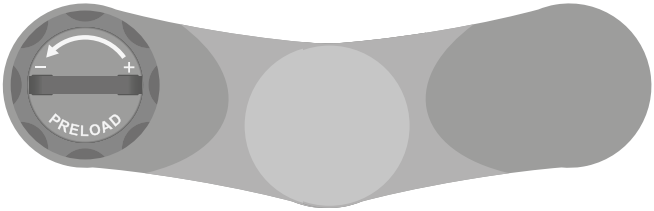

Pav.: Rankenėlė ant amortizuojančios šakės (vaizdas iš viršaus, pavyzdys).

Modeliuose su oro kamera:

- Norėdami nustatyti išankstinį spyruoklės įtempimą, padidinkite arba sumažinkite amortizuojančios šakės oro slėgį.
- Norint padidinti ar sumažinti amortizuojančios šakės oro slėgį prireiks specialaus pneumatinio siurblio.
- Jei neturite nustatymui reikiamų žinių ir įrankių, patikėkite pardavėjui sureguliuoti amortizacinius elementus.

12.2.3 Nustatymai

Paprastai yra šios nustatymo galimybės:

- Atšokimo tamprumas ir suspaudimas
- SAG (įsispaudimas nuo kūno svorio)
- „Lock-Out“ (užblokavimo funkcija)

12.2.3.1 Atšokimo tamprumas ir suspaudimas

Atšokimo tamprumo ir suspaudimo nustatymas turi įtakos amortizuojančios šakės arba galinės konstrukcijos amortizatoriaus amortizavimui ir (arba) atsakui. Labai svarbus yra atšokimo tamprumo ir suspaudimo santykis. Atsižvelgiant į transporto priemonės modelį, amortizatoriuje gali būti nustatomas tik vienas atšokimo tamprumas. Atšokimo tamprumo ir suspaudimo santykis nustatomas pagal kelio ypatumus. Tinkamai nustatytas santykis užtikrina optimalų ratų sukibimą su žeme.

➔ Patikėkite pardavėjui nustatyti atšokimo tamprumą ir suspaudimą.

12.2.3.2 SAG

SAG (angl. „nusileidimas“) yra įsispaudimas nuo vairuotojo svorio. Atsižvelgiant į amortizuojančios šakės arba galinės konstrukcijos amortizatorių modelį ir naudojimo tikslą, nustatoma SAG vertė yra 15–40 % bendros spyruoklės eigos.

Išankstinis spyruoklės įtempimas turi įtakos SAG. Optimaliai nustačius SAG, vairuotojui atsisėdus ant transporto priemonės amortizatorius spyruokliuoja nuo 15 iki 40 % spyruoklės eigos.

SAG nustatomas išankstiniu spyruoklės įtempimu arba reguliuojamu amortizuojančios šakės arba galinio amortizatoriaus oro slėgiu. Išankstinis spyruoklės įtempimas ir (arba) oro slėgis lemia amortizavimo kietumą ir kietą arba minkštą važiuoklės nustatymą.

➔ Paprašykite pardavėjo nustatyti amortizuojančią šakę arba galinės konstrukcijos amortizatorių pagal jūsų kūno svorį ir važiavimo stilių.

Paprašykite pardavėjo nustatyti amortizuojančios šakės / galinio amortizatoriaus SAG pagal jūsų kūno svorį ir važiavimo stilių. Paprastai ši funkcija reguliuojama nustatant oro slėgį arba keičiant spyruoklinius elementus.

12.2.3.3 „Lock-Out“

Funkcija „Lock-Out“ užrakina amortizuojančią šakę. Taip galima sumažinti šakės kratymą arba nusėdimą, pvz., kai stipriai minant pedalą nusileidžia amortizatorius.

Atsižvelgiant į transporto priemonės modelį, galinės konstrukcijos amortizatorius irgi gali būti su funkcija „Lock-Out“.

Net ir užrakinta amortizuojanti šakė šiek tiek amortizuoja nelygumus. Taip yra dėl techninių priežasčių ir saugo šakę nuo apgadinimų.

13 Valymas

ATSARGIAI

Judančios dalys gali sugnybti ir prispausti kūno dalis.

Susižalojimo pavojus!

- Būkite atsargūs su judančiomis dalimis, kad neprisispaustumėte pirštų.
- Jei reikia, mūvėkite apsaugines pirštines.

NURODYMAS

Netinkamo valiklio naudojimas.

Apgadinimo pavojus!

- Nenaudokite agresyvių valiklių.
- Nevalykite aštriais, kampuotais ar metaliniais daiktais.
- Niekada nevalykite transporto priemonės stipria vandens srove ar didžiaslėgiais valymo įrenginiais.

Valymo ir techninės priežiūros darbams prireiks:

- Švarių šluosčių
- Švelnių drungnų pamuilių
- Minkšto šepečio ar kempinės
- Valymo ir konservavimo priemonės
- Universaliosios alyvos

- Prireikus, informacijos apie tinkamas valymo ir konservavimo priemones teiraukitės pardavėjo.
- Reguliariai valykite transporto priemonę, net jei ji nedaug išpurvinta.
- Visus paviršius ir dalis nuvalykite sudrėkinta kempine.
- Kempinę sudrėkinkite švelniomis pamuilėmis.
- Nuvalę sausai nušluostykite visus paviršius ir dalis.
- Lakuotus ir metalinius rėmo paviršius tepkite konservavimo priemone mažiausiai kas pusmetį.

- Konservavimo priemone tepkite ratlankių stabdžius, o ne ratlankius. Jei yra diskiniai stabdžiai, netepkite stabdžių diskų.
- Atkreipkite dėmesį į pridedamą gamintojo informaciją dėl atskirų dalių valymo, laikykitės joje pateiktų nurodymų.

13.1 Stabdžiams

ATSARGIAI

Pavojus nusideginti į karštus stabdžių diskus.

Susižalojimo pavojus!

- Prieš liesdami stabdžio diskus palaukite, kol jie atvės.

ATSARGIAI

Dėl muilo likučių, alyvos, tepalo ar priežiūros priemonių ant ratlankių ar stabdžio trinkelių ir (arba) ant stabdžio diskų ir stabdžio trinkelių antdėklų stabdžiai gali veikti silpniau.

Nelaimingų atsitikimų ir susižalojimo pavojus!

- Pasirūpinkite, kad tepalo ar alyvos nepatektų ant ratlankio arba stabdžio disko, taip pat ant stabdžio trinkelių ar stabdžio trinkelių antdėklų.
- Jei ant ratlankio, stabdžio disko, stabdžio trinkelių ar stabdžio trinkelių antdėklų pateko tepalo ar alyvos, nenaudokite transporto priemonės ir atiduokite specialistams nuvalyti alyva užterštas dalis, jei reikia, paprašykite pardavėjo jas pakeisti.
- Nuvalę pašalinkite muilo ir priežiūros priemonių likučius.
- Nuvalę patikrinkite, ar ant stabdžių neliko muilo ir priežiūros priemonių likučių.

- Šiek tiek sudrėkinta šluoste ir, jei reikia, stabdžių valikliu iškart pašalinkite nešvarumus nuo stabdžių, stabdžio apkabos ir ratlankių.

13.2 Amortizatoriai

Kai transporto priemonė yra su amortizuojančia šake, amortizaciniu balnakočiu arba galinės konstrukcijos amortizatoriumi:

4. Švaria, jei reikia, šiek tiek alyvuota šluoste iškart pašalinkite nešvarumus nuo slystančiųjų paviršių ir šalia esančių tarpiklių (žr. „Pav.: Amortizuojančios šakės slystantysis paviršius“ ir „Pav.: Amortizacinio balnakočio slystantysis paviršius“).
5. Nuvalę, slystančiuosius paviršius patepkite trupučiu universaliosios alyvos.
6. Penkis kartus įspauskite ir vėl atleiskite amortizatorių. Tada nuvalykite alyvos likučius švariu audiniu.

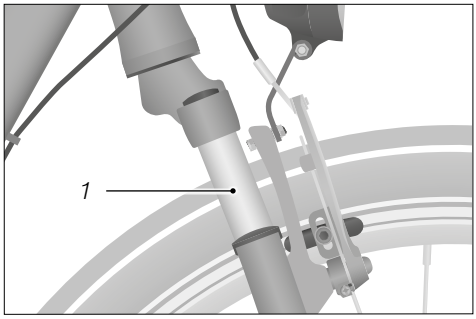

Pav.: Amortizuojančios šakės slystantysis paviršius (pavyzdys)

1 Slystantysis paviršius

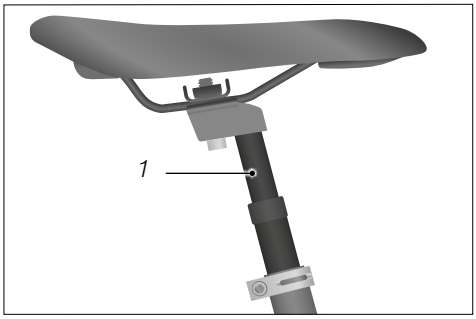

Pav.: Amortizacinio balnakočio slystantysis paviršius (pavyzdys)

1 Slystantysis paviršius

13.3 Bėgių perjungimo mechanizmas

NURODYMAS

Netinkamai pasirinkus tepalą, alyvą ar priežiūros priemones galima apgadinti dalis.

Apgadinimo pavojus!

- Paprašykite pardavėjo patarti dėl tepalų, alyvos ir priežiūros priemonių naudojimo, ypač grandininei bėgių perjungimo sistemai.
- Nenaudokite valymui vandens ir cheminių stabdžių valiklių arba tirpiklių.
- Nenaudokite ginklų alyvos ar purškiklio nuo rūdžių.

- Bėgių perjungimo mechanizmo valdiklius valykite šiek tiek sudrėkintu audiniu.
- Laisvai pasiekiamas grandininio bėgių perjungimo mechanizmo judančias dalis valykite šiek tiek sudrėkintu audiniu arba minkštu šepečiu (žr. „Pav.: Grandininio bėgių perjungimo mechanizmo judantys komponentai“).
- Laisvai pasiekiamas grandininio bėgių perjungimo mechanizmo judančias dalis nuvalę sutepkite trupučiu universaliosios alyvos.
  - Tada nuvalykite alyvos likučius švariu audiniu.

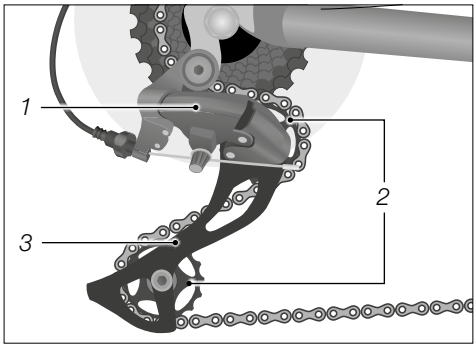

Pav.: Grandininio bėgių perjungimo mechanizmo judantys komponentai (pavyzdys)

1 Bėgių perjungimo mechanizmas

2 Kreipiamieji ritinėliai

3 Grandinės įtempiklis

13.4 Grandinė

- Jei transporto priemonė yra su ištisine grandinės apsauga, paprašykite pardavėjo paaiškinti, kaip ją išmontuoti ir sumontuoti, arba patikėkite jam atlikti išmontavimo ir sumontavimo darbus. Švaria, jei reikia, šiek tiek alyvuota šluoste pašalinkite nešvarumus nuo dviračio grandinės.
- Mažu minkštu šepečiu nuvalykite nešvarumus nuo žvaigždutės ir grandininių krumpliaračių.
- Nuvalę ir jei važiavote lietingu oru, reguliariai sutepkite grandinę trupučiu universaliosios alyvos.
  - Jei nepavyksta nuvalyti nešvarumų, kreipkitės į pardavėją.

14 Techninė priežiūra

ĮSPĖJIMAS

Dėl netinkamai atliktos techninės priežiūros ir patikros gali neveikti stabdžiai ar lūžti medžiaga.

Nelaimingų atsitikimų ir susižalojimo pavojus!

- Neatlikite jokių transporto priemonės techninės priežiūros darbų, jei neturite reikiamų žinių ir įrankių.
- Be to, reguliariai paveskite pardavėjui patikrinti transporto priemonę.

ATSARGIAI

Pavojus nusideginti į karštus stabdžių diskus.

Susižalojimo pavojus!

- Prieš atlikdami techninės priežiūros darbus leiskite stabdžių diskams atvėsti.

ATSARGIAI

Medžiagos nuovargis ir medžiagos lūžimas netinkamai priveržus sriegines jungtis.

Nelaimingų atsitikimų ir susižalojimo pavojus!

- Atsilaisvinusias sriegines jungtis reikia tinkamai priveržti dinamometriniu raktu.
- Atsilaisvinusias sriegines jungtis reikia priveržti tinkamu sukimo momentu.
- Atsilaisvinusias sriegines jungtis patikėkite priveržti pardavėjui.

ATSARGIAI

Dėl transporto priemonės keitimų arba netinkamai parinktų atsarginių dalių transporto priemonė gali veikti netinkamai.

Nelaimingų atsitikimų ir susižalojimo pavojus!

- Paprašykite pardavėjo patarti dėl tinkamų atsarginių dalių.
- Naudokite tik originalias atsargines dalis.

NURODYMAS

Ištekanti alyva arba tepalas.

Aplinkos užteršimas!

- Stebėkite, kad nepradėtų lašėti alyva ar tepalas.
- Išsipylusią alyvą ar ištekėjusį tepalą iškart nušluostykite audiniu.
- Išsipylusią alyvą ar tepalo likučius utilizuokite tausodami aplinką pagal konkrečioje šalyje ar regione galiojančias taisykles.

NURODYMAS

Ant transporto priemonės likusi alyva arba tepalas gali sutepti drabužius.

Apgadinimo pavojus!

- Užbaigę priežiūros darbus alyvos ar tepalo perteklių nušluostykite audiniu.
- Saugokite, kad drabužiai nesiliestų prie alyvos ar tepalo.

Prieš atlikdami montavimo darbus paprašykite pardavėjo patarti dėl tinkamų atsarginių dalių.

Ko prireiks norint atlikti techninę priežiūrą:

- Švarių šluosčių
- Konservavimo priemonės
- Universaliosios alyvos

➔ Jei reikia, paprašykite pardavėjo patarti dėl tinkamų tepimo ir konservavimo priemonių.

➔ Paprašykite pardavėjo užrašyti visus techninės priežiūros ir remonto darbus.

➔ Jei pastebėjote apgadinimų, nebenaudokite transporto priemonės ir paveskite pardavėjui ją patikrinti arba pataisyti.

➔ Jei neturite reikiamų žinių ir įrankių, patikėkite pardavėjui patikrinti atsilaisvinusias sriegines jungtis.

14.1 Patikros intervalas

➔ Patikėkite pardavėjui atlikti transporto priemonės patikrą toliau nurodytais intervalais:

Patikros intervalas			
Patikra	Kilometražas	Naudojimo valandos	Naudojimo trukmė
1. Patikra	po 300 km* arba	po 15 naudojimo valandų* arba	po 3 mėnesių*
2. Patikra	po 2 000 km* arba	po 100 naudojimo valandų* arba	po vienerių metų*
kitos patikros	po tolesnių 2 000 km* arba	po tolesnių 100 naudojimo valandų* arba	vėl kas vieneri metai*
*kas įvyksta anksčiau			

➔ Jei transporto priemonė naudojama sudėtingomis sąlygomis arba ja nuvažiuojama daugiau negu 2 000 km per metus, patikros intervalą sutrumpinkite ir paprašykite pardavėjo atlikti patikrą kas 6 mėnesius.

Sudėtingos sąlygos yra, pvz.,:

- Dažnas važiavimas sudėtinga bekele
- Važinėjimas esant prastoms oro sąlygomis, pvz.:
  - žiemą: ypatingas korozijos pavojus dėl gatvėse barstomos druskos
  - važiuojant per dumblą ar purvą: padidėjęs nusidėvėjimas pernelyg išpurvinus judančias dalis
- Naudojimas su nuolat didele apkrova

- Laikykitės skirtingų transporto priemonių komponentų pridedamose instrukcijose pateikiamų nurodymų dėl patikros intervalų.
- Toliau nurodytus techninės priežiūros darbus atlikite kartą per mėnesį arba po kritimo.

Atminkite, kad jums pateikus garantines pretenzijas, bendrovė Winora-Staiger GmbH pasilieka teisę patikrinti, ar atsiradusio gedimo nebuvo galima išvengti tinkamai atliekant techninę priežiūrą. Atsižvelgiant į patikros rezultatą, pasiliekama teisė atmesti garantines pretenzijas.

Transporto priemonėje yra įvairių dalių, kurios reikalauja ypatingo dėmesio dėl purvo, dulkių ar drėgmės poveikio bei dėl jų svarbos saugai. Todėl jums patiems naudingiausia laikytis patikros intervalų.

14.2 Srieginės jungtys

- Patikrinkite transporto priemonę, ar nėra laisvų srieginių jungčių (patikra apžiūrint).
  - Nevažiuokite transporto priemone pastebėję laisvų srieginių jungčių.
  - Jei neturite reikiamų žinių ir įrankių, patikėkite pardavėjui patikrinti atsilaisvinusias sriegines jungtis.

14.3 Rėmas ir standi šakė

- Patikrinkite, ar nematyti rėmo ir standžios šakės įtrūkimų, deformacijų ar spalvos pokyčių.
  - Pastebėję įtrūkimų, deformacijų ar spalvos pokyčių ant rėmo ar standžios šakės, iškart kreipkitės į pardavėją.
  - Pastebėję įtrūkimų, deformacijų ar spalvos pokyčių, nenaudokite transporto priemonės.

14.4 Amortizuojanti šakė

- Patikrinkite, ar nematyti amortizuojančios šakės įtrūkimų, deformacijų ar spalvos pokyčių.
  - Pastebėję įtrūkimų, deformacijų ar spalvos pokyčių ant amortizuojančios šakės, iškart kreipkitės į pardavėją.
- Įspauskite ir atleiskite amortizuojančiąją šakę.
  - Jei girdisi neįprasti garsai arba amortizuojanti šakė įsispaudžia be pasipriešinimo, paprašykite pardavėjo patikrinti amortizuojančią šakę.
- Valykite ir tepkite amortizuojančią šakę alyva (žr. skyrių „Valymas“).

14.5 Bagažinė ir apsauginės skardos

1. Tvirtai laikykite transporto priemonę už rėmo.
2. Stumdami bagažinę atgal ir pirmyn patikrinkite, ar visos srieginės jungtys tvirtai laikosi ir nejuda.
3. Stumdami atgal ir pirmyn patikrinkite, ar tvirtai laikosi apsauginės skardos.
   - ➔ Laisvas sriegines jungtis priveržkite pagal laikrodžio rodyklę. Atkreipkite dėmesį į tinkamą sukimo momentą.
   - ➔ Jei neturite reikiamų žinių ir įrankių, patikėkite pardavėjui patikrinti atsilaisvinusias sriegines jungtis.

14.6 Balnelis

- ➔ Patikrinkite, ar galima persukti balnelį.
  - ➔ Jei galite persukti balnelį, tinkamu sukimo momentu priveržkite balnakočio veržtuvą.
  - ➔ Jei neturite reikiamų žinių ir įrankių, paprašykite pardavėjo patikrinti balnakočio veržtuvą.
  - ➔ Jei prie balnakočio veržtuvo sumontuota greitveržlė, nustatykite ją (žr. skyrių „Pagrindiniai nustatymai / Greitveržlė“).
- ➔ Patikrinkite, ar galima horizontaliai perstumti balnelį važiavimo arba priešinga kryptimi.
  - ➔ Jei galite perstumti balnelį, nustatykite balnelio veržtuvą (žr. skyrių „Pagrindiniai nustatymai / Balnelis / Sėdėjimo atstumo nustatymas“).

14.7 Vairas ir vairo iškyšos

- ➔ Patikrinkite, ar vairas nustatytas stačiu kampu priekinio rato atžvilgiu (žr. „Pav.: Tinkamas vairo nustatymas“).
  - ➔ Jei vairas nenustatytas statmenai priekinio rato atžvilgiu, sureguliuokite jį iš naujo (žr. skyrių „Pagrindiniai nustatymai / Vairas ir vairo iškyšos / Vairo reguliavimas“).

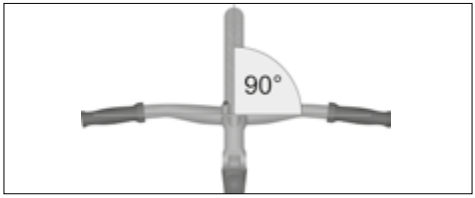

Pav.: Tinkamas vairo nustatymas (pavyzdys)

  - ➔ Užfiksuokite priekinį ratą, kad jo nebūtų galima pasukti į šoną suspausdami jį tarp kojų, ir patikrinkite, ar vairas priešais priekinį ratą pasisuka. Būkite atsargūs, nesilieskite prie karštų stabdžio diskų.
  - ➔ Jei vairą galima pasukti, paprašykite pardavėjo sureguliuoti vairą.

- Patikrinkite, ar galima judinti vairo iškyšą aukštyn ir žemyn.
  - Jei judindami vairo iškyšą aukštyn ir žemyn pastebėjote vairo kolonėlės vamzdžio ar vairo iškyšos laisvumą, paprašykite pardavėjo nustatyti guolių laisvumą ar vairo iškyšą.
- Patikrinkite vairą ir vairo iškyšą, ar nematyti įtrūkimų, deformacijų ar spalvos pakitimų.
  - Pastebėję įtrūkimų, deformacijų ar spalvos pokyčių ant vairo ar vairo iškyšos, transporto priemonės nenaudokite ir kreipkitės į pardavėją.

14.8 Vairo kolonėlės guolio nustatymas

ATSARGIAI

Netikėtas transporto priemonės veikimas dėl netinkamo nustatymo.

Nelaimingų atsitikimų ir susižalojimo pavojus!

- Paisykite reikiamo sukimo momento.
- Atkreipkite dėmesį į mažiausią vairo iškyšos įkišimo gylį.

ATSARGIAI

Pavojus nusideginti į karštus stabdžių diskus.

Susižalojimo pavojus!

- Prieš atlikdami techninės priežiūros darbus leiskite stabdžių diskams atvėsti.

Klasikinėje vairo iškyšos vidinėje apkaboje guolio įdėklas pritvirtintas tvirtinimo veržle ir antveržle.

Besriegėje išorinėje apkaboje guolio įdėklas pritvirtintas pačia vairo iškyša.

Nustatant vairo kolonėlės guolius laisvumas yra labai mažas. Guoliai labai greitai blokuojami arba pažeidžiami.

Norint nustatyti vairo kolonėlės guolius reikia specialaus įrankio.

- Atkreipkite dėmesį į vairo kolonėlės guolių gamintojo informaciją, laikykitės joje pateiktų nurodymų.
- Jei neturite vairo kolonėlės guoliui nustatyti reikiamų žinių ir įrankių, kreipkitės į pardavėją.

Nustačius per standžiai, galima apgadinti vairo kolonėlės guolį ir blokuoti vairo judėjimą, o tuo pačiu pabloginti važiavimo savybes.

14.8.1 Įprastinė vairo iškyša su vidine apkaba

Jei vairo kolonėlės guolio laisvumas yra per didelis, atlikite toliau nurodytus veiksmus:

1. Atlaisvinkite viršutinę antveržlę.
2. Šiek tiek pasukite po ja esantį guolio įdėklą pagal laikrodžio rodyklę.
3. Priveržkite viršutinę antveržlę. Veržkite leistinu sukimo momentu.
4. Patikrinkite vairo galvutės guolio laisvumą.
   → Jei vairo kolonėlės guolis ir toliau yra laisvas, pakartokite 1–4 žingsnius.
5. Suspaudę priekinį ratą tarp kojų patikrinkite, ar tvirtai laikosi vairo iškyša, tada pamėginkite persukti vairą.
6. Nustatę vairo kolonėlės guolį patikrinkite vairo padėtį (žr. skyrių „Pagrindiniai nustatymai / Vairas ir vairo iškyšos / Vairo reguliavimas“).

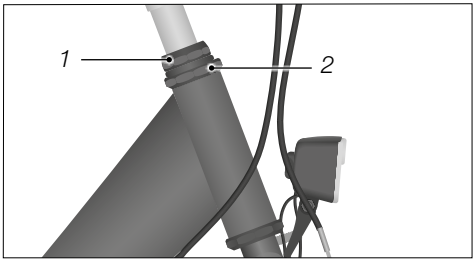

Pav.: Vidinė apkaba (pavyzdys)

1 Antveržlė

2 Guolio įdėklas

14.8.2 Vairo iškyša su išorine apkaba

1. Atsukite užveržimo varžtus vairo iškyšos šone.
2. Jei reikia, nuimkite viduje esančio reguliavimo varžto galvutės gaubtelį.
3. Jei vairo kolonėlės guolio laisvumas yra didelis, minimaliai pasukite viduje esantį reguliavimo varžtą pagal laikrodžio rodyklę.
4. Ištiesinkite vairo iškyšą taip, kad vairas būtų stačiu kampu priekinio rato atžvilgiu.
5. Tinkamu sukimo momentu vėl priveržkite užveržimo varžtus.

6. Patikrinkite vairo galvutės guolio laisvumą: apimkite dviem pirštais viršutinį vairo guolio įdėklą, traukite priekinio rato stabdį ir pastumkite transporto priemonę pirmyn ir atgal. Šakės kotas vairo kolonėlės vamzdyje neturi judėti.
   - ➔ Jei vairo kolonėlės guolis ir toliau yra laisvas, pakartokite 1–5 žingsnius.
7. Patikrinkite vairo sukimosi laisvumą. Jei vairas sukasi sunkiau nei anksčiau, vairo kolonėlės guolio reguliavimo varžtas priveržtas per tvirtai. Iš naujo pakartokite visus veiksmus nuo 1 žingsnio ir šiek tiek atsukite vidinį reguliavimo varžtą prieš laikrodžio rodyklę.

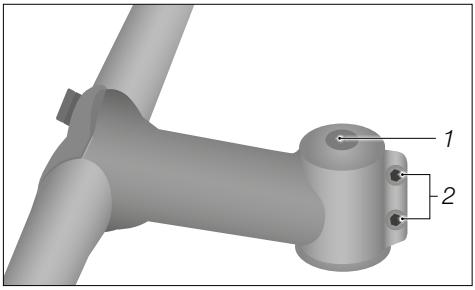

Pav.: Išorinė apkaba (pavyzdys)

1 Viduje esantis reguliavimo varžtas

2 Užveržimo varžtai

8. Suspaudę priekinį ratą tarp kojų patikrinkite, ar tvirtai laikosi vairo iškyša, tada pamėginkite persukti vairą.
9. Nustatę vairo kolonėlės guolį, patikrinkite vairo padėtį (žr. skyrių „Pagrindiniai nustatymai / Vairas ir vairo iškyšos / Vairo reguliavimas“).

14.9 Ratai

- ➔ Patikrinkite, ar priekinį arba galinį ratą galima pastumti į šoną ir ar tai darant juda rato veržlės.
  - ➔ Jei rato veržlės juda, paprašykite pardavėjo patikrinti sriegines jungtis.
  - ➔ Jei juda sparčiojo tvirtinimo ašis, nustatykite sparčiojo tvirtinimo ašį (žr. skyrių „Ratai ir padangos / Priekinio/galinio rato sumontavimas ir išmontavimas”).
  - ➔ Jei priekinį ar galinį ratą galima pastumti į šoną, atiduokite transporto priemonę pardavėjui sutaisyti.
- ➔ Patikrinkite, ar atstumas nuo priekinio rato iki šakės ir (arba) nuo galinio rato iki rėmo yra vienodas abiejose pusėse.
  - ➔ Jei atstumas nėra vienodas abiejose pusėse, paveskite pardavėjui patikrinti priekinį ir (arba) galinį ratą.
- ➔ Pakelkite transporto priemonę ir pasukite priekinį ir (arba) galinį ratą. Patikrinkite, ar priekinis ir (arba) galinis ratas neišsikreipia į šoną ar į išorę.
  - ➔ Jei priekinis ir (arba) galinis ratas išsikreipia į šoną ar į išorę, paveskite pardavėjui patikrinti priekinį ir (arba) galinį ratą.

14.9.1 Ratlankiai ir stipinai

- Patikrinkite priekinį ir galinį ratlankius, ar nematyti įtrūkimų, deformacijų ar spalvos pakitimų.
  - Ant ratlankių pastebėję įtrūkimų, deformacijų ar spalvos pokyčių, nenaudokite transporto priemonės.
  - Paprašykite pardavėjo patikrinti ratlankius.
- Lengvai suspaudę stipinus nykščiu ir pirštu patikrinkite, ar vienodas visų stipinų įtempimas.
  - Jei įtempimas nevienodas arba yra laisvų stipinų, paprašykite pardavėjo įtempti stipinus.

14.9.2 Ratlankio nusidėvėjimo indikatorius, kai yra ratlankių stabdžiai

Nusidėvėjimo indikatorius yra griovelis ratlankio paviršiuje, kurį spaudžia stabdžio trinkelės. Nusidėvėjimo riba pasiekta, kai griovelio ant paviršiaus nebejuntama, t. y. jis nutrintas stabdant.

- Patikrinkite, ar ant jūsų transporto priemonės ratlankių yra nusidėvėjimo indikatorius (žr. „Pav.: Ratlankiai su nusidėvėjimo indikatoriumi“).

1. Jei jūsų transporto priemonės ratlankiai yra su įgilinimu, patikrinkite, ar nepasiekta nusidėvėjimo riba.
2. Nagu vertikaliai perbraukite per įgilinimą.
   - Jei jo nepajusite, nenaudokite transporto priemonės.
   - Paprašykite pardavėjo pakeisti ratlankius.

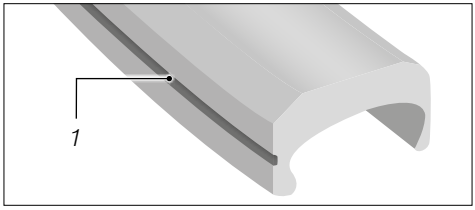

Pav.: Ratlankis su nusidėvėjimo indikatoriumi (pavyzdys)

1 Įgilinimas

Bikes for Life WINORA GROUP

14.9.3 Padangos

1. Patikrinkite, ar nustatytas tinkamas padangų pripūtimo slėgis (žr. skyrių „Ratai ir padangos / Padangos ir ventiliai / Padangų pripūtimo slėgis“).
2. Patikrinkite padangas, ar nematyti įtrūkimų ir apgadinimų dėl svetimkūnių.
3. Patikrinkite, ar gerai juntamas padangų protektorius.
   - ➔ Jei padangos įtrūkusios, apgadintos ar per mažas protektoriaus gylis, paprašykite pardavėjo pakeisti padangas.
   - ➔ Stebėkite, kad „S-Pedelec“ protektoriaus gylis nebūtų mažesnis negu 1 mm.
4. Patikrinkite, ar tvirtai laikosi ventiliai ir, jei reikia, priveržkite apatinę rievėtąją veržlę pagal laikrodžio rodyklę.
5. Patikrinkite, ar ventiliai su apsauginiu gaubteliu.
   - ➔ Jei nėra apsauginių gaubtelių, uždėkite naujus, kad į ventilį nepatektų dulkių ir purvo.

14.10 Padangų gedimai

Padangų gedimai yra dažniausiai pasitaikantys gedimai važiuojant dviračiu. Jei nepamiršite reikiamų įrankių, atsarginės žarnos ar remonto rinkinio, dėl padangų gedimo nereikės nutraukti kelionės.

Išsamius padangų gedimų taisymo nurodymus rasite skyriuje „Techninė priežiūra / Rato išmontavimas“.

14.11 Rato išmontavimas

Prieš išmontuodami ratą perskaitykite skyrių „Ratai ir padangos“. Jei neturite reikiamų žinių ir įrankių, kreipkitės į pardavėją.

- ➔ Transporto priemonėse su galine grandinine bėgių perjungimo sistema perjunkite į mažiausią žvaigždžių kasetės žvaigždutę. Tada bėgių perjungimo mechanizmas bus išorėje ir nekliudys išmontavimui.
- ➔ Kad būtų lengviau išmontuoti ratus, transporto priemonę įtvirtinkite, pavyzdžiui, tinkamame dviračio remonto stove.

14.11.1 Stabdžių paruošimas

ATSARGIAI

Pavojus nusideginti į karštus stabdžių diskus.

Nelaimingų atsitikimų ir susižalojimo pavojus!

➔ Prieš išmontuodami ratą leiskite stabdžių diskams atvėsti.

NURODYMAS

Netinkamai sutvarkius stabdžių diską gali užsiblokuoti stabdžio trinkelės.

Apgadinimo pavojus!

➔ Išmontavę ratą niekada netraukite stabdžio svirties. Išmontuodami ratus visada uždėkite transportavimo apsaugas.

Prieš išmontuojant ratus reikia paruošti stabdžius.

Atkreipkite dėmesį į pridedamą stabdžių ir bėgių perjungimo mechanizmo gamintojo informaciją.

14.11.1.1 Mechaninių ratlankio stabdžių paruošimas

1. Nuo stabdžio peties atkabinkite stabdžio lyną.
2. Viena ranka suimkite ratą ir suspauskite stabdžio trinkeles arba stabdžio pečius. Kai stabdžiai „V“ formos, šioje padėtyje galima lengvai atkabinti daugumą cilindro formos galinių lyno užmovų arba išorinių lynų.

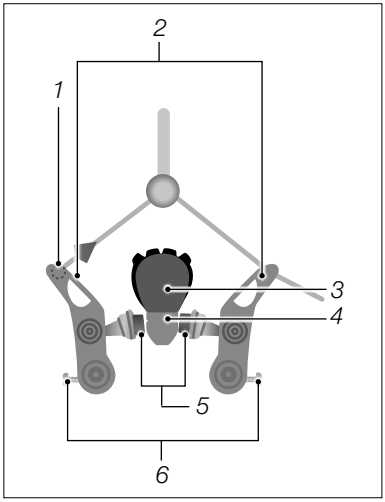

Pav.: Ratlankio stabdys su galine lyno užmova (pavyzdys)

1 *Galinė lyno užmova*
2 *Stabdžio petys*
3 *Padangos*
4 *Ratlankis*
5 *Stabdžio kojelės*
6 *Išankstinio spyruoklės įtempimo reguliavimo varžtas*

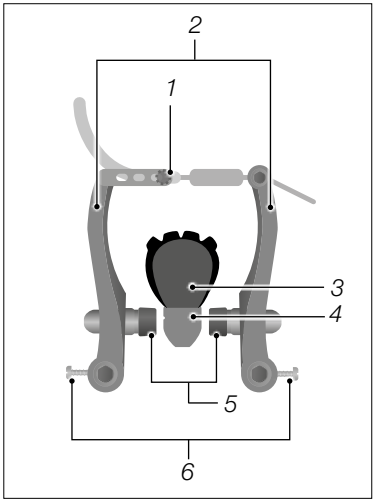

Pav.: Ratlankio stabdys su lyno kreiptuvu (pavyzdys)

1 *Lyno kreiptuvas*
2 *Stabdžio petys*
3 *Padangos*
4 *Ratlankis*
5 *Stabdžio kojelės*
6 *Išankstinio spyruoklės įtempimo reguliavimo varžtas*

14.11.1.2 Hidraulinių ratlankio stabdžių paruošimas

- Norėdami atidaryti hidraulinių ratlankio stabdžių sparčiojo tvirtinimo svirtį, sparčiojo tvirtinimo svirtį nulenkite žemyn (žr. „Pav.: Hidraulinių ratlankio stabdžių paruošimas“).
- Nutraukite stabdį nuo laikančiojo pagrindo.

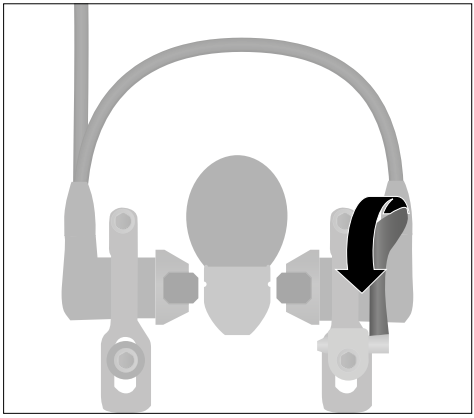

Pav.: Hidraulinių ratlankio stabdžių paruošimas (pavyzdys)

14.11.1.3 Pedalus minant atgal suveikiančio stabdžio paruošimas

- Jei transporto priemonė yra su pedalus minant atgal suveikiančiu stabdžiu, atlaisvinkite srieginę jungtį tarp priešpriešinio laikiklio ir galinės konstrukcijos apatinės šakės.
  - Prieš išmontuodami ratą išmontuokite perjungimo lynus arba perjungimo kasetę. Atkreipkite dėmesį į gamintojo informaciją dėl montavimo ir išmontavimo.

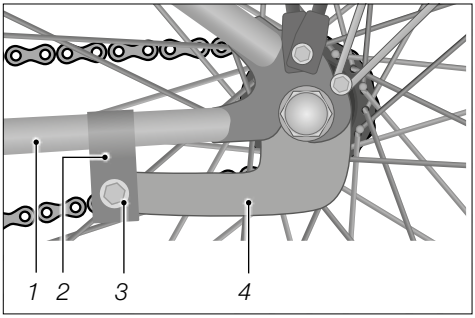

Pav.: Pedalus minant atgal suveikiantis stabdys (pavyzdys)

1 Galinės konstrukcijos apatinė šakė

2 Tvirtinimo prie rėmo apkaba

3 Srieginė jungtis

4 Pedalus minant atgal suveikiančio stabdžio priešpriešinis laikiklis

14.11.1.4 Lenktyninių dviračių stabdžių paruošimas

Prieš išmontuojant ratus reikia paruošti stabdžius.

- Atidarykite sparčiojo tvirtinimo svirtį prie ratlankio stabdžio.

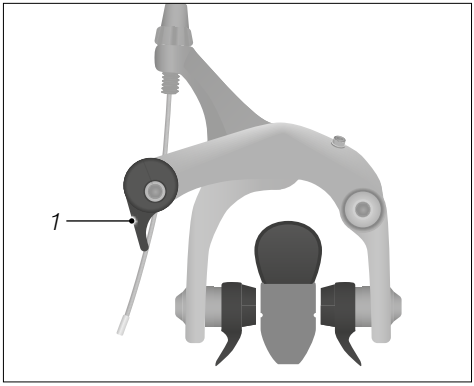

Pav.: Lenktyninių dviračių stabdžių paruošimas (pavyzdys)

1 Ratlankio stabdžio sparčiojo tvirtinimo svirtis

14.11.2 Priekinio rato išmontavimas

- Atidarykite sparčiojo tvirtinimo svirtį (žr. skyrių „Ratai ir padangos / Priekinio/galinio rato sumontavimas ir išmontavimas“), jei reikia, atlaisvinkite gaubtelines veržles.

Jei dar nepavyksta ištraukti priekinio rato, taip yra dėl apsaugų. Tai yra liežuvėliai galinėje angoje.

- Atsukite greitveržlės veržlę ir (arba) toliau nuo ašies nusukite gaubtelinę veržlę.
- Išstumkite priekinį ratą iš apsaugų.

14.11.3 Galinio rato išmontavimas

- Transporto priemonėse su galine grandinine bėgių perjungimo sistema perjunkite į mažiausią žvaigždę.
- Kad transporto priemonėse su grandinine bėgių perjungimo sistema būtų galima lengviau išmontuoti galinį ratą, ranka lengvai patraukite atgal bėgių perjungimo mechanizmą (žr. „Pav.: Bėgių perjungimo mechanizmo patraukimas atgal“).
- Šiek tiek pakelkite transporto priemonę ir lengvai suduokite per galinį ratą, kad jis iškristų žemyn.

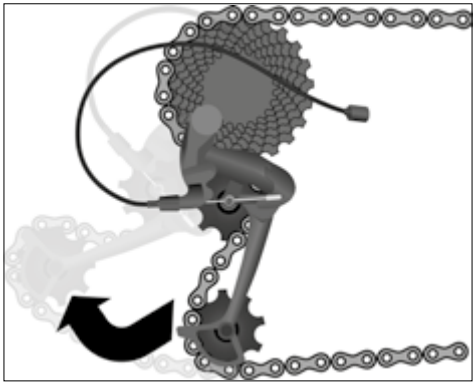

Pav.: Bėgių perjungimo mechanizmo patraukimas atgal (pavyzdys)

Kai transporto priemonės bėgių perjungimo mechanizmas yra su grandinės įtempiklio užraktu:

- Prieš išmontuodami galinį ratą išjunkite bėgių perjungimo mechanizmą svirtimi bėgių perjungimo mechanizmo viršuje.

Jei transporto priemonė yra su įkišamosiomis ašimis, laikykitės skyriuje „Ratai ir padangos / Priekinio/galinio rato sumontavimas ir išmontavimas” pateikiamų nurodymų.

- Jei reikia, paprašykite pardavėjo paaiškinti, kaip elgtis su įkišamosiomis ašimis.

Jei transporto priemonėje yra stebulės bėgių perjungimo ir grandininės bėgių perjungimo sistemos derinys, prieš išmontuojant galinį ratą, kaip transporto priemonėje su grandinine bėgių perjungimo sistema, pirmiausia reikia išimti perjungimo kasetę.

- Atkreipkite dėmesį į gamintojo informaciją dėl perjungimo kasetės sumontavimo ir išmontavimo.
- Jei neturite reikiamų žinių ir įrankių, patikėkite pardavėjui sumontuoti ir išmontuoti perjungimo kasetę.

14.11.4 Vielinės arba sulankstomos padangos išmontavimas

NURODYMAS

Pažeidus padangą ar jai nusidėvėjus gali būti apgadinta žarna.

Apgadinimo pavojus!

➔ Jei padangos audinys sugadintas svetimkūnio ar nusidėvėjimo, padangą pakeiskite.

Norėdami išmontuoti vielines ar sulankstomas padangas, atlikite šiuos veiksmus:

1. Nuo ventilio nusukite ventilio gaubtelį ir apatinę rievėtąją veržlę (žr. „Pav.: Vielinės arba sulankstomos padangos išmontavimas (A)“).
2. Visiškai išleiskite orą iš žarnos.
3. Nustumkite visą padangą nuo ratlankio krašto į ratlankio vidurį.
4. Įstumkite padangų keltuvą maždaug 5 cm dešiniau šalia ventilio, tarp padangos ir ratlankio.
5. Pakelkite padangos kraštą virš ratlankio krašto ir tvirtai laikykite padangų keltuvą šioje padėtyje.
6. Įstumkite antrąjį padangų keltuvą maždaug 5 cm kairiau šalia ventilio, tarp padangos ir ratlankio (žr. „Pav.: Vielinės arba sulankstomos padangos išmontavimas (B)“).
7. Antruoju padangų keltuvu pakelkite padangos sienelę virš ratlankio krašto.
8. Norėdami visiškai atlaisvinti ratlankio sienelę, antrąjį keltuvą stumkite palei ratlankį.

Jei norite sutaisyti padangą kelyje:

1. Ištraukite žarną iš vielinės ar sulankstomos padangos (žr. „Pav.:Vielinės arba sulankstomos padangos išmontavimas (C)“), nenuimdami jos visiškai nuo padangos.
2. Pripūskite žarną ir klausydamiesi bei čiuopdami pamėginkite rasti nesandarią vietą.
3. Patikrinkite, ar padangoje nėra svetimkūnių ir juos pašalinkite.
4. Remonto rinkiniu sutaisykite žarną. Atkreipkite dėmesį į pridedamą gamintojo informaciją, susijusią su padangų remontu.

Jei norite sutaisyti padangą namuose:

1. Ištraukite žarną iš vielinės ar sulankstomos padangos (žr. „Pav.:Vielinės arba sulankstomos padangos išmontavimas (C)“).
2. Pripūskite padangą ir įdėkite ją į vonelę su vandeniu, kad pagal kylančius oro burbuliukus aptiktumėte nesandarią vietą.
3. Remonto rinkiniu sutaisykite žarną. Atkreipkite dėmesį į pridedamą gamintojo informaciją, susijusią su padangų remontu.
   ➔ Jei žarnos sutaisyti nebeįmanoma, įdėkite naują žarną.
4. Patikrinkite, ar padangoje nėra svetimkūnių ir juos pašalinkite.
   ➔ Jei padanga labai pažeista, ją pakeiskite nauja.

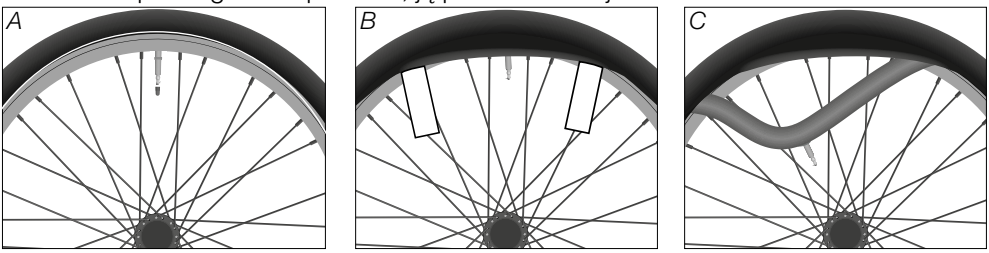

Pav.: Vielinės arba sulankstomos padangos išmontavimas (pavyzdys)

14.11.5 Ratlankio juostos tikrinimas

NURODYMAS

Apgadinta arba prastai uždėta ratlankio juosta gali apgadinta žarną.

Apgadinimo pavojus!

➔ Ištiesinkite ratlankio juostą taip, kad būtų uždengtos visos stipinų įmovos ir stipinų angos.

➔ Jei ratlankio juostos audinys yra sudriskęs arba apgadintas, pakeiskite ratlankio juostą.

Jei ratlankiai yra dvigubi, vadinamieji tuščiaviduriai ratlankiai, ratlankio juosta turi dengti visą korpusą, tačiau ji neturi būti tokia plati, kad išsikištų iš ratlankio kraštų.

- Jei neturite reikiamų žinių ir įrankių, patikėkite pardavėjui patikrinti ratlankio juostą ir, jei reikia, ją pakeisti.
- Išmontavę padangą patikrinkite ratlankio juostą ir, jei reikia, pakeiskite ją, kad neapgadintumėte žarnos.

14.11.6 Vielinės arba sulankstomos padangos sumontavimas

Montuodami padangą stebėkite, kad į vidų nepatektų jokių svetimkūnių, pavyzdžiui, purvo ar smėlio ir kad nepažeistumėte žarnos.

Norėdami sumontuoti vielines ar sulankstomas padangas, atlikite šiuos veiksmus:

1. Įdėkite ratlankį ratlankio kraštu į padangą.
2. Nykščiu visiškai užspauskite padangos sienelę ant ratlankio kraštą.
3. Statmenai įkiškite žarnos ventilį į ventilio angą ratlankyje, kad jis būtų tiksliai nukreiptas į rato ašį.
4. Šiek tiek pripūskite žarną, kad jos forma taptų apvali, tada visiškai įdėkite ją padangos vidų.
5. Kiek galėdami nykščiu spauskite padangą ant ratlankio krašto.
6. Kad žarnos neprispaustumėte tarp padangos ir ratlankio, smiliumi stumkite žarną į padangos vidų.
7. Viską darykite tolygiai abiejose pusėse palei visą padangą.
8. Norėdami sumontuoti ratlankio korpuso apačioje, galiausiai stipriai patraukite padangą žemyn.
9. Patikrinkite, kaip guli žarna ir užspauskite padangą ant ratlankio krašto (žr. „Pav.: Vielinės arba sulankstomos padangos sumontavimas (A)“).
   - Jei nepavyko to padaryti, bukąja padangų keltuvo puse kelkite padangą ant ratlankio krašto (žr. „Pav.:Vielinės arba sulankstomos padangos sumontavimas (B)“).
10. Įspauskite ventilį į padangos vidų.
11. Jei reikia, iš naujo ištiesinkite ventilį.
    - Jei nepavyko to padaryti, išmontuokite dalį padangos sienelės ir iš naujo išlyginkite žarną.
12. Kelis kartus pajudinkite pusiau pripūstą padangą į vieną ir į kitą šoną, kad patikrintumėte, ar žarna tinkamai įdėta į padangą ir neprispausta.

13. Pripūskite žarną iki norimo padangos pripūtimo slėgio. Didžiausio padangos pripūtimo slėgio duomenis rasite ant padangos sienelės.
14. Tinkamą padangos uždėjimą galima patikrinti pagal kontrolinį žiedą ant ratlankio krašto. Kontrolinis žiedas palei visą padangą turi būti vienodu atstumu iki ratlankio krašto (žr. „Pav.: Vielinės arba sulankstomos padangos sumontavimas (C)“).

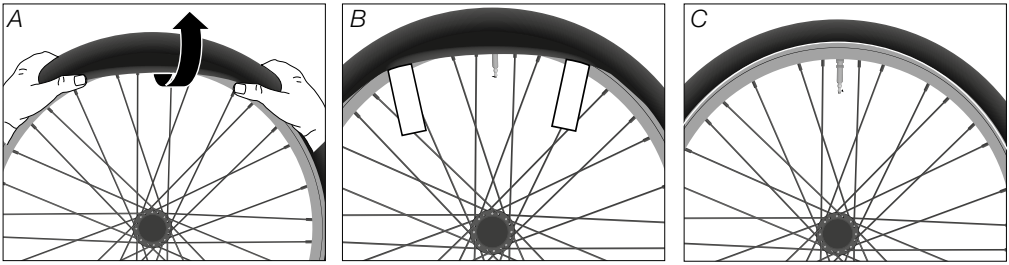

Pav.: Vielinės arba sulankstomos padangos sumontavimas (pavyzdys)

14.11.7 UST padangų montavimas

UST padangose (angl. Universal System Tubeless) atskiros žarnos nereikia. Padangos ir ratlankiai sujungti taip, kad oras neišeina.

UST padangas galima naudoti tik su UST ratlankiais arba UST ratais. UST padangas turi montuoti tik pardavėjas. UST padangas montuokite patys tik tuo atveju, jei turite reikiamų žinių.

- ➔ UST padangas galima montuoti tik rankomis. Nenaudokite padangų keltuvo.
- ➔ Prieš montuodami nuvalykite purvą ir tepimo priemones. UST padangos vidus ir padangos šono sritis turi būti nedulkėtos ir netepaluotos.
- ➔ Kad nepažeistumėte UST padangos, prieš montuodami sudrėkinkite padangos šoną muilu arba padangų montavimo pasta.

1. Iš išorės rankomis spauskite UST padangą prie ratlankio.
2. Pirmiausia vieną padangos šoną visiškai pakelkite virš ratlankio apvado, tada – kitą.
3. Įdėkite centruotą UST padangą į ratlankį.
4. Viduryje, tarp padangos sienelių, ištiesinkite ventilį.
5. Pripūskite UST padangą iki didžiausio padangų pripūtimo slėgio.
6. Pagal ploną žymimąją liniją ant UST padangos patikrinkite, ar UST padanga tinkamai uždėta – linija per visą padangą turi eiti vienodu atstumu iki ratlankio.
   - ➔ Jei reikia, ventiliu sumažinkite padangos pripūtimo slėgį.

14.11.8 Rato sumontavimas

ĮSPĖJIMAS

Netinkamai sumontavus stabdys gali nestabdyti.

Nelaimingų atsitikimų ir susižalojimo pavojus!

- Vėl iškart įkabinkite ratlankio stabdžio lyną.
- Hidraulinio ratlankio stabdžio trinkelę vėl iškart įdėkite atgal ir uždarykite sparčiojo tvirtinimo svirtį.
- Užtikrinkite, kad stabdžių trinkelė liestųsi prie ratlankio, o ne prie padangos ar stipinų.

Norėdami sumontuoti ratus, atlikite tuos pačius veiksmus, kaip išmontuojant ratus, tik atvirkštine tvarka.

- Prieš sumontuodami transporto priemonės su diskiniais stabdžiais ratą patikrinkite, ar stabdžio trinkelės tiksliai įdėtos į stabdžio apkabos įdubas.
- Neįstumkite stabdžio disko tarp stabdžio trinkelių.

14.11.8.1 Priekinio rato sumontavimas

1. Įstumkite priekinį ratą į apsaugas.
2. Užveržkite greitveržlės veržlę.
3. Uždarykite sparčiojo tvirtinimo svirtį.
4. Patikrinkite, ar priekinis ratas tolygiai sukasi.

- Jei priekinis ratas nesisuka tolygiai, išlyginkite jį amortizuojančios šakės centre.

14.11.8.2 Galinio rato sumontavimas

1. Ranka patraukite atgal bėgių perjungimo mechanizmą (žr. skyrių „Techninė priežiūra / Rato išmontavimas / Galinio rato išmontavimas“).
2. Grandinę uždėkite ant mažiausios žvaigždutės ir nuspauskite žemyn.
3. Jei reikia, įstumkite galinį ratą į apsaugas.
4. Iš apačios įstumkite priekinį ratą į apsaugas.
5. Užveržkite greitveržlės veržlę.
6. Uždarykite sparčiojo tvirtinimo svirtį.
7. Patikrinkite, ar galinis ratas tolygiai sukasi.

- Jei galinis ratas tolygiai nesisuka, išlyginkite jį galinės konstrukcijos apatinių šakių centre.

Kai transporto priemonės bėgių perjungimo mechanizmas yra su grandinės įtempiklio užraktu:

- Sumontavę galinį ratą įjunkite bėgių perjungimo mechanizmą svirtimi bėgių perjungimo mechanizmo viršuje.

14.11.8.3 Sumontavus ratą

ĮSPĖJIMAS

Netinkamai sumontavus stabdys gali nestabdyti.

Nelaimingų atsitikimų ir susižalojimo pavojus!

- Sumontavę ratą ir prieš pradėdami važiuoti patikrinkite, ar ant stabdžių trinkelių neliko tepalo ar kitų tepimo priemonių likučių.
- Jei reikia, nuvalykite tepalo ar kitų tepimo priemonių likučius nuo stabdžių trinkelių.
- Stebėkite, kad stabdžių trinkelės liestųsi prie stabdymo paviršių.

- Jei yra, prieš sumontuodami išimkite transportavimo apsaugas.
- Patraukite stabdžio svirtį, jei stabdžiai diskiniai – kelis kartus, tada sukite ratą.
- Stebėkite, kad stabdžio trinkelės nesitrintų į stabdymo paviršius.

14.12 Stabdžių įrenginys

ĮSPĖJIMAS

Netinkamai nustačius stabdys gali nestabdyti.

Nelaimingų atsitikimų ir susižalojimo pavojus!

- Stabdžių nustatymus turi atlikti tik pardavėjas.
- Jei neturite reikiamų žinių ar įrankių, nereguliuokite stabdžių patys.

Tolesniame skyriuje aprašyti pavyzdžiais pasirinktų stabdžių įrenginių nustatymai. Atsižvelgiant į stabdžio tipą ir modelį, stabdžio nustatymas ir valdymas gali skirtis.

- Atminkite, kad stabdžių įrenginys yra sudėtinė sistema. Atskirų stabdžių įrenginio dalių nustatymai veikia kitas dalis.
  - Nustatymus patikėkite atlikti pardavėjui.
  - Atkreipkite dėmesį į dalių gamintojo informaciją, laikykitės joje pateiktų nurodymų.
- Atlikę nustatymus patikrinkite stabdžio įrenginio veikimą.
  - Spauskite stabdį ir stumkite transporto priemonę važiavimo kryptimi. Patikrinkite, ar stabdys stabdo atitinkamą ratą.
  - Pakelkite transporto priemonę ir pasukite ratą. Pasiklausykite, ar nesigirdi trynimosi garso.
  - Jei girdite trynimosi garsą, paveskite stabdžius patikrinti.
  - Jei stabdžiai neveikia, transporto priemonės negalima naudoti.
  - Paprašykite pardavėjo sutaisyti arba pakeisti neveikiančius stabdžius.

14.12.1 Bendroji informacija apie ratlankio stabdį

Toliau pateikiami nurodymai galioja mechaniniams ir hidrauliniams ratlankio stabdžiams.

14.12.1.1 Stabdžio trinkelių tikrinimas

NURODYMAS

Nusidėvėjus stabdžio trinkelėms, stabdžio kojelė gali apgadinti ratlankį.

Apgadinimo pavojus!

- Jei trinkelės susidėvėjo, nedelsdami pakeiskite stabdžio trinkeles arba, jei reikia, stabdžio kojelę.
- Jei neturite stabdžio trinkelėms arba, jei reikia, stabdžio kojelėms keisti reikiamų žinių ir įrankių, kreipkitės į pardavėją.

NURODYMAS

Netinkamai nustatyta stabdžio kojelė gali apgadinti padangas ar stipinus.

Apgadinimo pavojus!

➔ Stabdžio kojeles nustatykite lygiagrečiai ratlankiui.

Stabdžio trinkeles reikia pakeisti prieš pasiekiant ant jų esantį nusidėvėjimo indikatorių.

Paprašykite pardavėjo pakeisti stabdžio trinkeles arba, jei reikia, stabdžio kojeles ir vėl nustatyti stabdžių įrenginį.

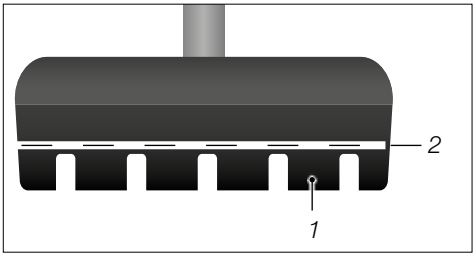

Pav.: Stabdžio kojelė su nusidėvėjimo indikatoriumi (pavyzdys)

1 Stabdžio trinkelė

2 Nusidėvėjimo indikatorius

Bikes for Life WINORA GROUP

14.12.1.2 Stabdžio trinkelių keitimas

ĮSPĖJIMAS

Dėl nevienodai nusidėvėjusių stabdžio trinkelių sumažėja stabdymo jėga.

Nelaimingų atsitikimų ir susižalojimo pavojus!

- Stabdžio trinkeles visada keiskite tik poromis.
- Stabdžio kojelių poras nustatykite vienodai.
- Jei neturite stabdžio kojelėms keisti reikiamų žinių ir įrankių, kreipkitės į pardavėją.

Atsižvelgiant į stabdžio konstrukciją, gali būti keičiama tik stabdžio trinkelė arba visa stabdžio kojelė.

- Montuokite tik ratlankiui tinkančias stabdžio trinkeles. Paprašykite pardavėjo patarimo.
- Jei reikia keisti visą stabdžio kojelę, vadovaukitės atitinkamais darbo nurodymais (žr. skyrių „Techninė priežiūra / Stabdžių įrenginys / Mechaninis ratlankio stabdys“ arba „Techninė priežiūra / Stabdžių įrenginys / Hidraulinis ratlankio stabdys“).

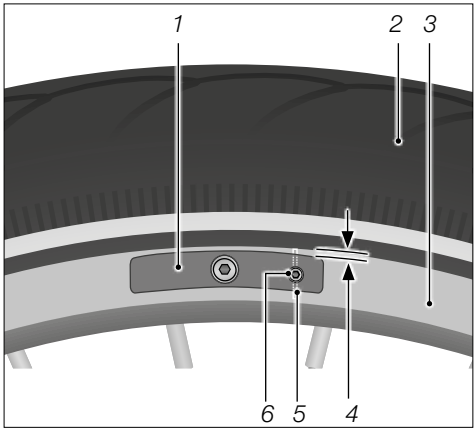

Pav.: Stabdžio trinkelė su varžtu arba kaiščiu (pavyzdys)

1 *Stabdžio kojelė su stabdžio trinkele*
2 *Padangos*
3 *Ratlankis*
4 *Atstumas tarp stabdžio trinkelės ir padangos*
5 *Stabdžio trinkelės tvirtinimo kaištis*
6 *Stabdžio trinkelės tvirtinimo varžtas*

14.12.1.3 Stabdžio trinkelės su varžtu keitimas

1. Išsukite stabdžio trinkelių tvirtinimo varžtą prieš laikrodžio rodyklę.
2. Ištraukite naudotą stabdžio trinkelę iš stabdžio kojelės priešinga važiavimui kryptimi.
3. Jei yra, atkreipkite dėmesį į nurodytą važiavimo kryptį ant naujų stabdžio trinkelių arba į įdubą varžtui.
4. Į stabdžio kojelę įstumkite naują stabdžio trinkelę.
5. Reikiamu sukimo momentu įsukite stabdžio trinkelės tvirtinimo varžtą pagal laikrodžio rodyklę.

14.12.1.4 Stabdžio trinkelės su apsauginiu vielokaiščiu

1. Ištraukite apsauginį vielokaištį iš naudotos stabdžio trinkelės.
2. Ištraukite naudotą stabdžio trinkelę iš stabdžio kojelės priešinga važiavimui kryptimi.
3. Atkreipkite dėmesį į įdubą apsauginiam vielokaiščiui.
4. Į stabdžio kojelę įstumkite naują stabdžio trinkelę.
5. Iki galo įstumkite apsauginį vielokaištį į stabdžio trinkelę.

14.12.1.5 Lenktyninio dviračio stabdžio kojelės keitimas

Kad būtų galima pakeisti stabdžio kojeles, paprastai reikia atidaryti stabdžio sparčiojo tvirtinimo svirtį. Atsižvelgiant į stabdžių konstrukciją, sparčiojo tvirtinimo svirties vieta gali skirtis.

ĮSPĖJIMAS

Atidarius sparčiojo tvirtinimo svirtį, stabdys neveiks.

Nelaimingų atsitikimų ir susižalojimo pavojus!

- Sparčiojo tvirtinimo svirtį spauskite tik išmontuodami ratus arba keisdami stabdžio kojeles.
- Kas kartą prieš važiuodami patikrinkite sparčiojo tvirtinimo svirtį.
- Atlikę techninės priežiūros darbus, uždarykite sparčiojo tvirtinimo svirtį.

1. Atidarykite sparčiojo tvirtinimo svirtį (žr. „Pav.: Stabdžio paruošimas“).
2. Išmontuokite ratą (žr. skyrių „Techninė priežiūra / Rato išmontavimas”).
3. Išsukite stabdžio kojelių srieginę jungtį prieš laikrodžio rodyklę.
4. Išimkite naudotas stabdžio kojeles.
5. Jei yra, atkreipkite dėmesį į važiavimo kryptį, nurodytą ant stabdžio kojelių, ir įdėkite naujas stabdžio kojeles.
6. Rankomis įsukite stabdžio kojelių srieginę jungtį pagal laikrodžio rodyklę.
7. Išlyginkite stabdžio kojeles lygiagrečiai ratlankiui, kad atstumas tarp stabdžio kojelės viršutinio krašto ir padangos būtų 2 mm (žr. „Pav.: Stabdžio kojelės išlyginimas“).

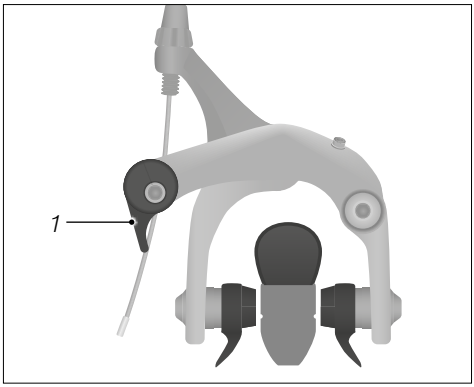

Pav.: Stabdžio paruošimas

1 Ratlankio stabdžio sparčiojo tvirtinimo svirtis

8. Uždarykite sparčiojo tvirtinimo svirtį.
9. Nurodytu sukimo momentu priveržkite stabdžio kojelių srieginę jungtį.
10. Norėdami abiejose pusėse nustatyti vienodą atstumą tarp stabdžio kojelių ir ratlankio, sukite centravimo varžtą.
11. Nustatykite 1–2 mm atstumą tarp stabdžio kojelių ir ratlankio (žr. „Pav.: Lenktyninio dviračio ratlankio stabdys“).

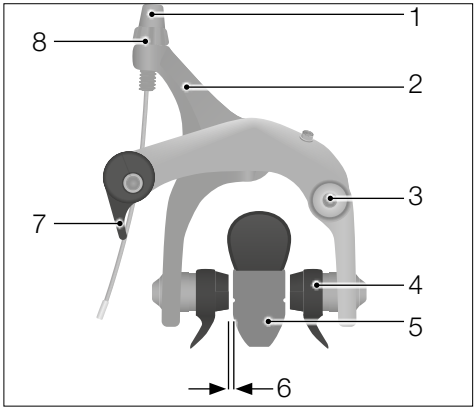

Pav.: Lenktyninio dviračio ratlankio stabdys (pavyzdys)

1 *Rievėtasis varžtas*
2 *Stabdžio būgnas*
3 *Centravimo varžtas*
4 *Stabdžio kojelė su stabdžio trinkele*
5 *Ratlankis*
6 *Atstumas tarp stabdžio kojelės ir ratlankio*
7 *Sparčiojo tvirtinimo svirtis*
8 *Antveržlė*

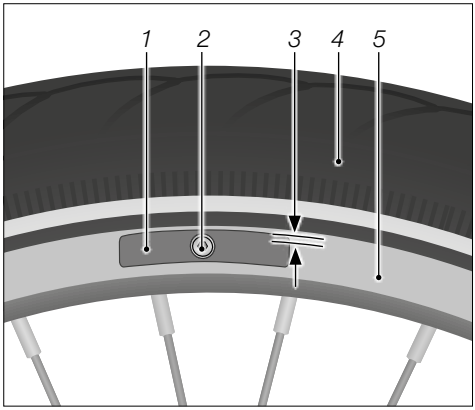

Pav.: Stabdžio kojelės išlyginimas (pavyzdys)

1 *Stabdžio kojelė*
2 *Stabdžio kojelės srieginė jungtis*
3 *Atstumas tarp stabdžio kojelės ir padangos*
4 *Padangos*
5 *Ratlankis*

14.12.1.6 Lenktyninio dviračio stabdžio trinkelių atstumo nustatymas

Nustatomas 1–2 mm atstumas tarp ratlankio ir stabdžio trinkelės.

1. Sukite centravimo varžtą, kol atstumas prie abiejų stabdžio trinkelių bus vienodas.
2. Vieną kartą apsukite antveržlę (žr. „Pav.: Lenktyninio dviračio ratlankio stabdys“).
3. Sukite rievėtąjį varžtą į vieną ar į kitą pusę, kol atstumas tarp stabdžio trinkelių ir ratlankio bus 1–2 mm.
4. Priveržkite antveržlę.

14.12.2 Mechaninis ratlankio stabdys

14.12.2.1 Stabdžio kojelės keitimas

ĮSPĖJIMAS

Dėl nevienodai nusidėvėjusių stabdžio trinkelių sumažėja stabdymo jėga.

Nelaimingų atsitikimų ir susižalojimo pavojus!

- Stabdžio trinkeles visada keiskite tik poromis.
- Stabdžio kojelių poras nustatykite vienodai.
- Jei neturite stabdžio kojelėms keisti reikiamų žinių ir įrankių, kreipkitės į pardavėją.

Paprastai stabdžio lynas cilindro formos galine lyno užmova tvirtinamas prie stabdžio. Jei stabdžio lynas prisuktas prie stabdžio pečių, kreipkitės į pardavėją.

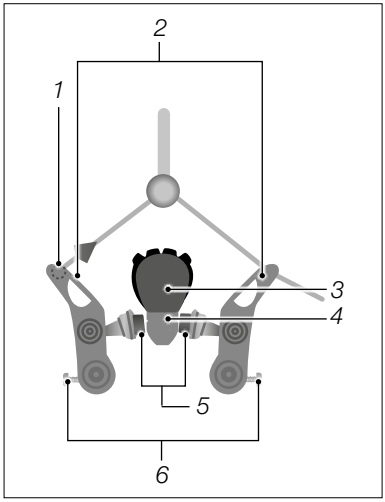

Pav.: Ratlankio stabdys su galine lyno užmova (pavyzdys)

1 *Galinė lyno užmova*
2 *Stabdžio petys*
3 *Padangos*
4 *Ratlankis*
5 *Stabdžio kojelės*
6 *Išankstinio spyruoklės įtempimo reguliavimo varžtas*

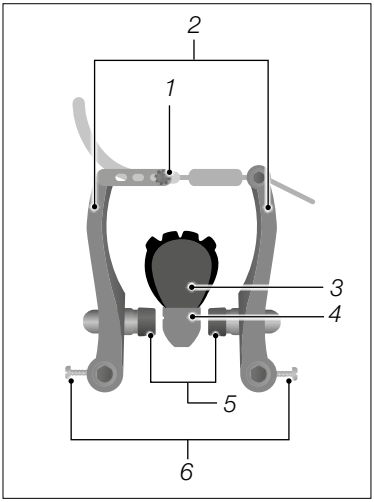

Pav.: Ratlankio stabdys su lyno kreiptuvu (pavyzdys)

1 *Lyno kreiptuvas*
2 *Stabdžio petys*
3 *Padangos*
4 *Ratlankis*
5 *Stabdžio kojelės*
6 *Išankstinio spyruoklės įtempimo reguliavimo varžtas*

Prispauskite abi stabdžio kojeles prie ratlankio ir atkabinkite stabdžio lynus.

➔ Jei to padaryti nepavyksta, atlaisvinkite stabdžio lyno įtempimo antveržlę ir sukite rievėtąjį varžtą pagal laikrodžio rodyklę, kol stabdžio pečius bus galima tiek suspausti, kad atkabintumėte stabdžio lyną.

1. Išsukite stabdžio kojelės srieginę jungtį prieš laikrodžio rodyklę (žr. „Pav.: Stabdžio kojelės išlyginimas“).
2. Praskirkite stabdžio pečius ir išimkite naudotas stabdžio kojeles. Jei yra, atkreipkite dėmesį į skečiamųjų poveržlių išdėstymo tvarką.
3. Stabdžius valykite sausa šluoste.
4. Jei yra, atkreipkite dėmesį į važiavimo kryptį, nurodytą ant stabdžio kojelių ir skečiamųjų poveržlių išdėstymo tvarką. Įdėkite naujas stabdžio kojeles.

5. Rankomis įsukite stabdžio kojelių varžtą.
6. Spauskite stabdžio pečius prie ratlankio ir išlyginkite stabdžio kojeles lygiagrečiai ratlankiui.
7. Stumkite stabdžio kojeles, kol atstumas tarp stabdžio kojelių viršutinio krašto ir padangos bus maždaug 2 mm (žr. „Pav.: Stabdžio kojelės išlyginimas“).
8. Įkabinkite stabdžio lyną.
   ➔ Jei to padaryti nepavyksta, atlaisvinkite stabdžio lyno įtempimo antveržlę ir sukite rievėtąjį varžtą pagal laikrodžio rodyklę, kol stabdžio pečius bus galima tiek suspausti, kad įkabintumėte stabdžio lyną.
9. Užfiksuokite stabdžio kojeles spausdami stabdžio svirtį ir nurodytu sukimo momentu priveržkite stabdžio kojelių srieginę jungtį.

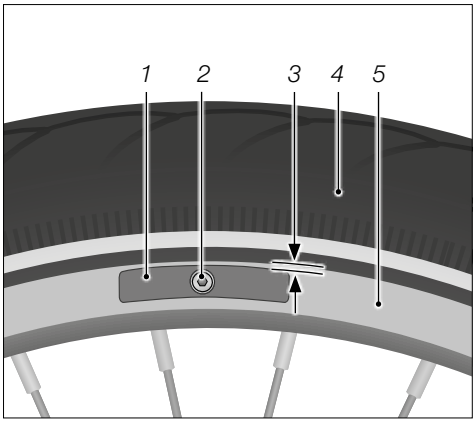

Pav.: Stabdžio kojelės išlyginimas (pavyzdys)

1 Stabdžio kojelė

2 Stabdžio kojelės srieginė jungtis

3 Atstumas tarp stabdžio kojelės ir padangos

4 Padangos

5 Ratlankis

14.12.2.2 Stabdžio kojelių atstumo nustatymas

Nustatomas 1–2 mm atstumas tarp ratlankio ir stabdžio trinkelių, jis turi būti vienodas abiejose pusėse. Jei atstumas skiriasi, reikia nustatyti išankstinį spyruoklės įtempimą. Jei ties viena stabdžio kojele sumažėja atstumas iki ratlankio, atstumas ties stabdžio kojele priešingoje pusėje padidėja.

- Norėdami padidinti atstumą ties stabdžio kojele, sukite išankstinio spyruoklės įtempimo varžtą pagal laikrodžio rodyklę.
- Norėdami sumažinti atstumą ties stabdžio kojele, sukite išankstinio spyruoklės įtempimo varžtą prieš laikrodžio rodyklę.

14.12.2.3 Stabdžių įrenginio tikrinimas

- Patikrinkite visą stabdžių įrenginį, ar nėra nusidėvėjimo, nešvarumų ir apgadinimų.
- Patikrinkite veikimą transporto priemonei stovint.

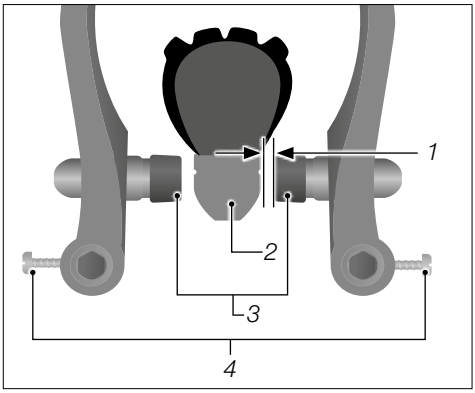

Pav.: Stabdžio kojelės atstumas (pavyzdys)

1 Atstumas tarp ratlankio ir stabdžio trinkelės

2 Ratlankis

3 Stabdžio kojelės

4 Išankstinio spyruoklės įtempimo varžtas

14.12.3 Hidraulinis ratlankio stabdys

ĮSPĖJIMAS

Pavojus apakti stabdžių skysčiui patekus į akis.

Nelaimingų atsitikimų ir susižalojimo pavojus!

- Atlikdami hidraulinio ratlankio stabdžio techninės priežiūros darbus mūvėkite apsaugines pirštines ir užsidėkite apsauginius akinius.
- Jei į akis pateko stabdžių skysčio, nedelsiant praplaukite jas švariu vandeniu.
- Patekus į akis stabdžių skysčio, nedelsdami kreipkitės į gydytoją.

ATSARGIAI

Sumažėjusi hidraulinio stabdžių įrenginio stabdymo jėga.

Nelaimingų atsitikimų ir susižalojimo pavojus!

- Stabdžių skystį patikėkite reguliariai keisti pardavėjui.
- Atkreipkite dėmesį į gamintojo informaciją dėl stabdžių skysčio keitimo, laikykitės joje pateiktų nurodymų.

NURODYMAS

Netinkamai sumontavus stabdžio trinkeles galima apgadinti padangas ar stipinus.

Apgadinimo pavojus!

- Išdėstykite stabdžio trinkeles lygiagrečiai ratlankiams.

14.12.3.1 Stabdžio kojelių keitimas

Atsižvelgiant į stabdžio konstrukciją, gali būti keičiama tik stabdžio trinkelė arba visa stabdžio kojelė. Jei bus keičiama tik stabdžio trinkelė, laikykitės skyriuje „Techninė priežiūra / Stabdžių įrenginys / Bendroji informacija apie ratlankio stabdį / Stabdžio trinkelių keitimas“ pateiktų nurodymų. Paprastai stabdžio kojelės tvirtinamos prie stabdžio įstatomuoju įtaisu.

1. Atidarykite stabdžio sparčiojo tvirtinimo svirtį.
2. Nutraukite šią stabdžio pusę nuo stabdžio laikiklio ant šakės arba rėmo.
3. Išmontuokite ratą (žr. skyrių „Ratai ir padangos”).

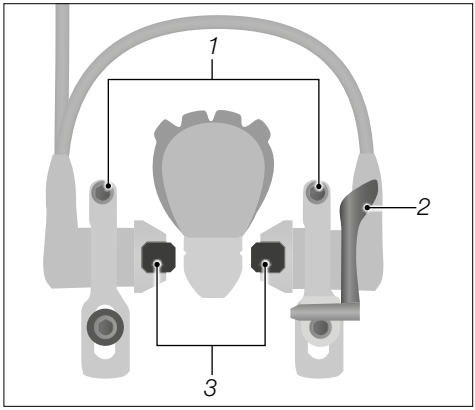

Pav.: Hidraulinis ratlankio stabdys (pavyzdys)

1 Stabdžių cilindro stūmoklio apkabų fiksavimo varžtai

2 Sparčiojo tvirtinimo svirtis

3 Stabdžio kojelė

4. Ištraukite stabdžio kojelę iš stabdžio.
5. Jei nurodyta, atkreipkite dėmesį į važiavimo kryptį ir įdėkite naują stabdžio kojelę. Stabdžio kojelė užsifiksuoja spragtelėdama.
6. Sumontuokite ratą.
7. Vėl uždėkite prieš tai nuimtą stabdžio pusę ant stabdžio laikiklio ir atlaisvinkite stabdžių cilindro stūmoklio apkabų fiksavimo varžtus.
8. Atsargiai paspauskite stabdžio svirtį ir išlyginkite stabdžio kojeles lygiagrečiai ratlankiui, kad atstumas tarp stabdžio trinkelės viršutinio krašto ir padangos būtų 2 mm.
9. Uždarykite stabdžio sparčiojo tvirtinimo svirtį.
10. Kelis kartus paspauskite stabdžio svirtį, kol bus nustatytas įprastas spaudimo taškas.

14.12.3.2 Stabdžio kojelių atstumo nustatymas (modeliai „Magura HS“)

Čia, remiantis „Magura HS“ pavyzdžiu, aprašomas stabdžio kojelių atstumo nustatymas.

Nustatomas 1–2 mm atstumas tarp ratlankio ir stabdžio kojelės.

1. Šiek tiek išsukite spaudimo taško reguliavimo varžtą ant stabdžio svirties prieš laikrodžio rodyklę. Atminkite, kad varžtas neturi būti išsuktas iki galo.
2. Išsukite stabdžio pagrindo varžtą prieš laikrodžio rodyklę tol, kol bus galima judinti stabdžio pagrindą.
3. Prispauskite stabdžio cilindrą ir stabdžio kojeles prie ratlankio.
4. Išlyginkite stabdžio pagrindą taip, kad stabdžio kojelės būtų lygiagrečiai ratlankiui, o atstumas tarp stabdžio trinkelės viršutinio krašto ir padangos būtų 2 mm.
5. Atsargiai paspauskite stabdžio svirtį, kad stabdžio pagrindas nenusmuktų.

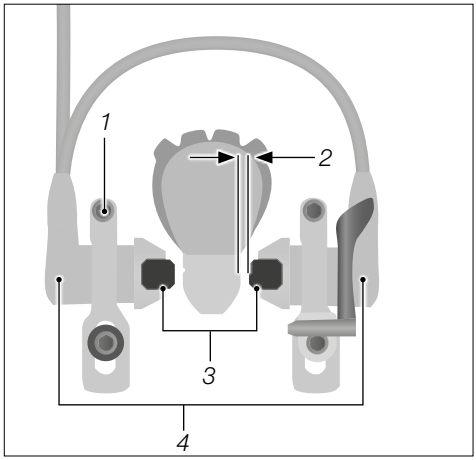

Pav.: Hidraulinis ratlankio stabdys (pavyzdys)

1 Stabdžio pagrindo varžtas
2 Atstumas tarp ratlankio ir stabdžio kojelės
3 Stabdžio kojelės
4 Stabdžio cilindras

6. Lėtai atleiskite stabdžio svirtį, kol atstumas tarp stabdžio kojelės ir ratlankio bus 1–2 mm (žr. „Pav. Hidraulinis ratlankio stabdys“).
7. Laikykite stabdžio svirtį arba užfiksuokite ją šioje padėtyje.
8. Reikiamu sukimo momentu įsukite pagrindo varžtą prie stabdžio kojelės pagal laikrodžio rodyklę.
9. Pakartokite 5–8 žingsnius priešais esančiai stabdžio trinkelei.
10. Kelis kartus paspauskite stabdžio svirtį, kol bus nustatytas įprastas spaudimo taškas.

14.12.3.3 Stabdžių įrenginio tikrinimas

- Patikrinkite visą stabdžių įrenginį, ar nėra nesandarumų, nešvarumų ir apgadinimų.
- Patikrinkite, ar švarūs ir nenusidėvėję ratlankiai.
- Patikrinkite veikimą transporto priemonei stovint.

14.12.4 Diskinis stabdys

ĮSPĖJIMAS

Pavojus apakti stabdžių skysčiui patekus į akis.

Nelaimingų atsitikimų ir susižalojimo pavojus!

- Atlikdami hidraulinių diskinių stabdžių techninės priežiūros darbus mūvėkite apsaugines pirštines ir užsidėkite apsauginius akinius.
- Jei į akis pateko stabdžių skysčio, nedelsiant praplaukite jas švariu vandeniu.
- Patekus į akis stabdžių skysčio, nedelsdami kreipkitės į gydytoją.

ATSARGIAI

Sumažėjusi hidraulinio stabdžių įrenginio stabdymo jėga.

Nelaimingų atsitikimų ir susižalojimo pavojus!

➔ Stabdžių skystį patikėkite reguliariai keisti pardavėjui.

Diskiniai stabdžiai patys automatiškai centruojasi. Paprastai nereikia atlikti jokių diskinių stabdžių nustatymų. Jei girdite trynimosi garsą, stabdį reikia nustatyti iš naujo arba, jei kyla abejonių, reikia patikrinti stabdžio disko sukimosi tolygumą.

Mechaninių ir hidraulinių diskinių stabdžių techninės priežiūros darbai didžiąja dalimi sutampa.

➔ Atkreipkite dėmesį į hidraulinių stabdžių ypatumus, skaitydami šiame skyriuje pateikiamus nurodymus.

➔ Jei neturite diskiniams stabdžiams reguliuoti reikiamų žinių ir įrankių, kreipkitės į pardavėją.

14.12.4.1 Diskinio stabdžio pritrynimas

Atsižvelgiant į stabdžio trinkelių medžiagą, diskinio stabdžio pritrynimas atliekamas skirtingai.

➔ Atkreipkite dėmesį į pridedamą stabdžio trinkelių gamintojo informaciją, laikykitės joje pateiktų nurodymų.

14.12.4.2 Stabdžio disko tikrinimas

Paprastai mažiausias stabdžio disko storis nurodytas ant stabdžio disko.

➔ Patikrinkite stabdžio disko storį slankmačiu.

➔ Patikrinkite, ar švarus stabdžio diskas.

➔ Patikrinkite, ar stabdžio diskas sukasi tolygiai.

14.12.4.3 Spaudimo taško nustatymas

➔ Daugiau informacijos apie spaudimo taško nustatymą rasite skyriuje „Stabdys / Nustatymai / Spaudimo taško nustatymas“.

14.12.4.4 Stabdžio apkabos nustatymas

1. Išsukite stabdžio apkabos varžtus prieš laikrodžio rodyklę, kol bus galima judinti stabdžio apkabą.
2. Patraukite norimo nustatyti stabdžio svirtį, laikykite ją šioje padėtyje.
3. Įsukite stabdžio apkabos varžtus pagal laikrodžio rodyklę, kol nebebus galima judinti stabdžio apkabos.
4. Atleiskite stabdžio svirtį.
5. Reikiamu sukimo momentu prisukite abu stabdžio apkabos varžtus.

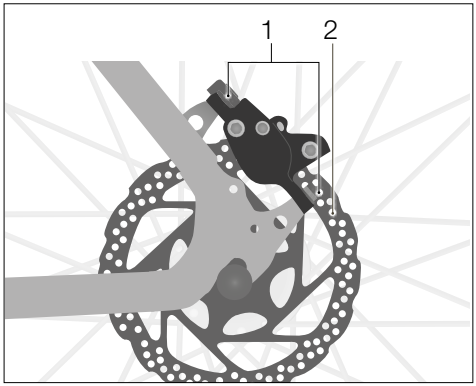

Pav.: Diskinis stabdys (pavyzdys)

1 Stabdžio apkabos varžtas

2 Stabdžio diskas

14.12.4.5 Stabdžio trinkelių keitimas

NURODYMAS

Netinkamai pakeitus stabdžio trinkeles jos gali netolygiai dėvėtis.

Apgadinimo pavojus!

- ➔ Stabdžio trinkeles visada keiskite tik poromis.
- ➔ Naudokite to paties tipo stabdžio trinkeles.
- ➔ Po kiekvieno keitimo sureguliuokite stabdžius.

NURODYMAS

Jei išmontavus stabdžio trinkeles arba ratus spaudžiama stabdžio svirtis, gali ištekėti stabdžių skysčio ir būti apgadinti stabdžiai.

Apgadinimo pavojus!

- ➔ Niekada nespauskite stabdžio svirties, jei išmontuotas ratas, stabdžio kojelės arba stabdžio trinkelės.

1. Išmontuokite ratą (žr. skyrių „Ratai ir padangos / Priekinio/galinio rato sumontavimas ir išmontavimas”).
2. Nuimkite varžto tvirtinimo žiedą ir jį išsukite arba suspauskite vielokaiščio galus ir ištraukite vielokaištį.

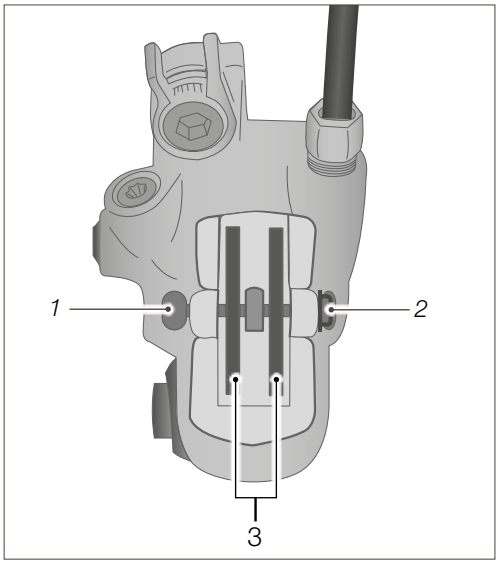

Pav.: Stabdžio diskas su varžtu (pavyzdys)

1 Stabdžio trinkelių varžtas

2 Varžto tvirtinimo žiedas

3 Stabdžio trinkelės

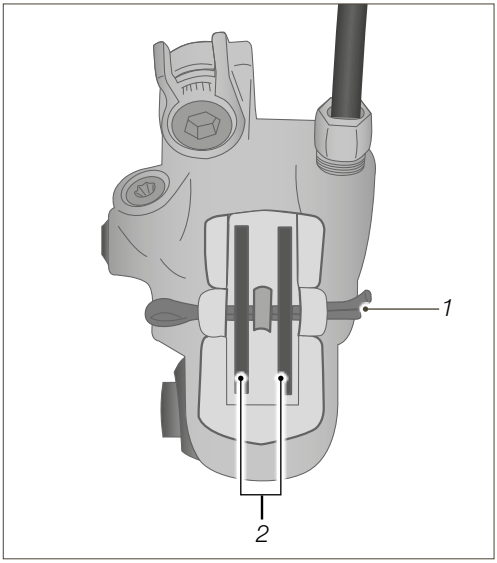

Pav.: Stabdžio apkaba su vielokaiščiu (pavyzdys)

1 Vielokaištis

2 Stabdžio trinkelės

3. Ištraukite stabdžių trinkeles iš stabdžio apkabos.
4. Stabdžių cilindro stūmoklius nuvalykite sausa šluoste.
5. Stabdžių cilindro stūmoklių skėtikliu vienu metu įspauskite abu stabdžių cilindro stūmoklius į stabdžio apkabą.
6. Atskirkite naudotas stabdžio trinkeles nuo tvirtinimo apkabos ir išvalykite tvirtinimo apkabą sausa šluoste.

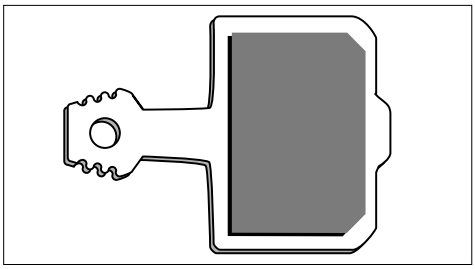

Pav.: Diskinio stabdžio trinkelės (pavyzdys)

7. Jei yra, atkreipkite dėmesį į nurodytą kairę ar dešinę puses arba važiavimo kryptį ant stabdžio trinkelių ir įdėkite naujas stabdžio trinkeles su tvirtinimo apkaba į stabdžio apkabą.

8. Prakiškite varžtą arba stabdžio trinkelių vielokaištį pro stabdžio trinkelių ąseles ir laikiklį į stabdžio apkabą.
9. Reikiamu sukimo momentu įsukite varžtą ir įtvirtinkite jį tvirtinimo žiedu arba praskirkite vielokaiščio galus.
10. Sumontuokite ratą.

14.12.4.6 Stabdžio trinkelių tikrinimas

Norint patikrinti stabdžių trinkeles, paprastai jas reikia išmontuoti. Atsižvelgiant į stabdžių konstrukciją, stabdžio trinkelių mažiausias storis skiriasi.

- ➔ Stabdžio trinkelių mažiausio storio duomenis rasite pridedamoje gamintojo informacijoje.

1. Išmontuokite ratą (žr. skyrių „Ratai ir padangos / Priekinio/galinio rato sumontavimas ir išmontavimas”).
2. Nuimkite varžto tvirtinimo žiedą ir jį išsukite arba suspauskite vielokaiščio galus ir ištraukite vielokaištį.
3. Ištraukite stabdžio trinkeles iš stabdžio apkabos ir atskirkite jas nuo tvirtinimo apkabos.
4. Patikrinkite stabdžio trinkelių storį slankmačiu.
   - ➔ Jei stabdžio trinkelių storis neatitinka nurodyto mažiausio storio, pakeiskite stabdžio trinkeles kaip aprašyta ankstesniame skyriuje „Stabdžio trinkelių keitimas“.

14.12.4.7 Stabdžių įrenginio tikrinimas

- ➔ Patikrinkite hidraulinius stabdžių įrenginius, ar nėra nesandarumų, nešvarumų ir apgadinimų.
- ➔ Patikrinkite mechaninius stabdžių įrenginius, ar nėra apgadinimų.
- ➔ Patikrinkite veikimą transporto priemonei stovint.

14.12.5 Pedalus minant atgal suveikiantis stabdys

Jei iki suveikiant pedalus minant atgal suveikiančiam stabdžiui pedalus reikia pasukti atgal daugiau negu 1/6 viso apsisukimo, paprašykite pardavėjo sureguliuoti stabdį.

ĮSPĖJIMAS

Jei grandinė nuslydo nuo grandininio krumpliaračio arba atsilaisvino priešpriešinis laikiklis, pedalus minant atgal suveikiantis stabdys neveiks.

Nelaimingų atsitikimų ir susižalojimo pavojus!

- Jei pedalus minant atgal suveikiantis stabdys neveikia, atsargiai stabdykite priekinio rato stabdžio svirtimi.

- Reguliariai tikrinkite grandinės įtempimą, kad grandinė nenuslystų nuo grandininio krumpliaračio (žr. skyrių „Techninė priežiūra / Grandinės įtempimas“).
- Suimkite priešpriešinį laikiklį ir patikrinkite, ar tvirtai užveržtos galinės konstrukcijos apatinės šakės srieginės jungtys.
- Jei priešpriešinio laikiklio tvirtinimo varžtas atsilaisvino, priveržkite jį pagal laikrodžio rodyklę.
- Jei neturite priešpriešiniam laikikliui tvirtinti reikiamų žinių ir įrankių, paprašykite pardavėjo patikrinti ir nustatyti pedalus minant atgal suveikiantį stabdį.

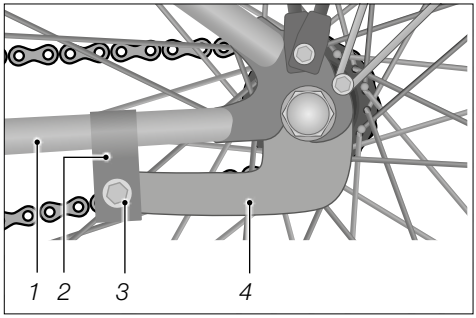

Pav.: Pedalus minant atgal suveikiantis stabdys (pavyzdys)

1 Galinės konstrukcijos apatinė šakė

2 Tvirtinimo prie rėmo apkaba

3 Srieginė jungtis

4 Pedalus minant atgal suveikiančio stabdžio priešpriešinis laikiklis

Bikes for Life WINORA GROUP

14.13 Pedalo pavara

1. Pamėginkite pajudinti pedalą į šoną (į išorę arba į vidų).
   - ➔ Stebėkite, ar galima pajudinti į šoną švaistiklį, švaistiklio arba pedalo guolius (žr. „Pav.:Pedalo pavara su grandininiu bėgių perjungimo mechanizmu (pavyzdys)“).
2. Pamėginkite pajudinti pedalą vertikaliai į viršų arba į apačią.
   - ➔ Stebėkite, ar švaistiklis arba pedalas švaistiklio ar pedalo guolyje juda vertikaliai.

➔ Jei pedalą, švaistiklį arba švaistiklio guolį galima pajudinti į šonus arba vertikaliai, paprašykite pardavėjo patikrinti pedalo pavarą.

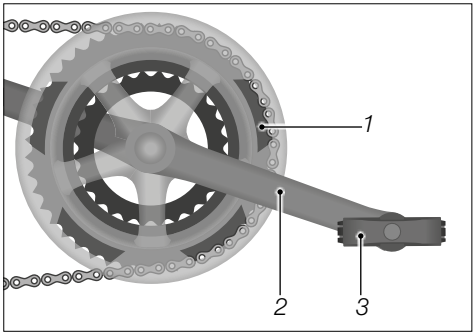

Pav.: Pedalo pavara su grandininiu bėgių perjungimo mechanizmu (pavyzdys)

1 Grandininis krumpliaratis

2 Švaistiklis

3 Pedalas

14.14 Apšvietimo įrenginys

1. Patikrinkite kabelių jungtis prie priekinio ir galinio žibintų ir, jei yra, generatoriaus, ar nėra apgadinimų, korozijos, ar tvirtai laikosi.
   - ➔ Jei kabelių jungtys apgadintos, pažeistos korozijos arba netvirtai laikosi, paprašykite pardavėjo sutaisyti apšvietimą.
2. Įjunkite apšvietimą ir patikrinkite, ar dega priekinis ir galinis žibintai. Transporto priemonėse su stebule-generatoriumi tam pasukite priekinį ratą.
3. Patikrinkite priekinio žibinto nustatymus (žr. skyrių „Pagrindiniai nustatymai / Apšvietimas / Priekinis žibintas“).

➔ Aptikę apšvietimo įrenginio gedimų, paprašykite pardavėjo jį sutaisyti.

14.15 Stebulė-generatorius

- Patikrinkite stebulės-generatoriaus kabelių jungtis.
  - Jei reikia, nuvalykite kištuką.
- Patikrinkite, ar gerai įkišti kištukai, ar nėra korozijos.
  - Jei reikia, prijunkite iš naujo.
- Jei kabelių jungtys apgadintos, paprašykite pardavėjo jas pakeisti.

14.16 Grandinės įtempimas

Šis skyrius taikytinas modeliams su pedalus minant atgal suveikiančiu stabdžiu arba stebulės bėgių perjungimo mechanizmu.

1. Pastatykite transporto priemonę ant atraminės kojelės.
2. Spauskite grandinę į viršų arba į apačią ir patikrinkite, ar galima įspausti grandinę 10–15 mm (žr. „Pav.: Grandinės įtempimas“).
   - Jei grandinę galima nuspausti į viršų arba į apačią mažiau negu 10 mm arba daugiau negu 15 mm, arba, jei grandinė trinasi į ištisinę grandinės apsaugą, paprašykite pardavėjo nustatyti grandinės įtempimą.

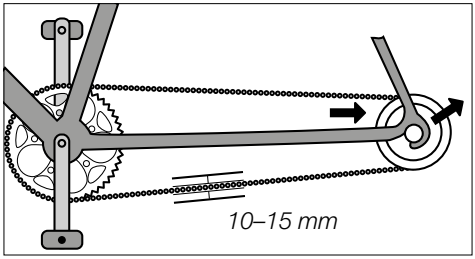

Pav.: Grandinės įtempimas (pavyzdys)

14.16.1 Grandinės įtempimas grandininėje bėgių perjungimo sistemoje

Transporto priemonėse su grandinine bėgių perjungimo sistema grandinė įtempiama bėgių perjungimo mechanizmu.

1. Pastatykite transporto priemonę ant atraminės kojelės arba įtvirtinkite ją tinkamame dviračio remonto stove ir patikrinkite, ar grandinė nusileidusi.
2. Atsargiai spauskite grandinės įtempiklį į priekį ir patikrinkite, ar jis savaime grįžta atgal (žr. „Pav.: Grandinės įtempiklis ant galinio rato“).

➔ Jei grandinė nusileidusi arba grandinės įtempiklis savaime negrįžta atgal, paprašykite pardavėjo suremontuoti grandinės įtempiklį.

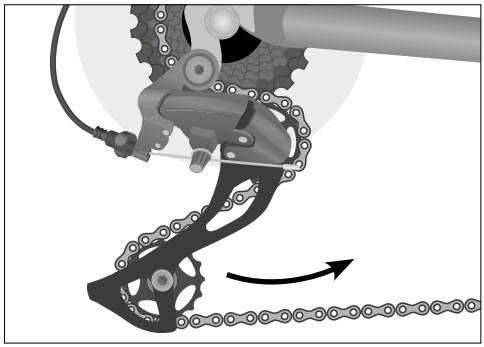

Pav.: Grandinės įtempiklis ant galinio rato (pavyzdys)

14.16.2 Perjungimo lynai

1. Patikrinkite, ar neapgadinti apvalkalai ir laidų gyslos.
2. Junkite bėgių perjungimo mechanizmą ir patikrinkite, ar laisvai juda perjungimo lynai.
   ➔ Paprašykite pardavėjo pakeisti perjungimo lynus su trūkumais.

14.16.3 Grandininė bėgių perjungimo sistema

1. Tinkamame dviračio remonto stove pakabinkite transporto priemonę už rėmo arba balnakočio.
2. Pasukite pedalo pavarą važiavimo kryptimi.
3. Iš eilės perjunkite visas žvaigždutes ir grandininius krumpliaračius (žr. skyrių „Grandininė bėgių perjungimo sistema“).
4. Patikrinkite, ar tinkamai įjungiami visi bėgiai ir ar nesigirdi neįprasto triukšmo.
   ➔ Jei bėgiai perjungiami netinkamai arba perjungiant girdimas neįprastas triukšmas, kreipkitės į pardavėją.
5. Sutepkite bėgių perjungimo mechanizmą alyva (žr. skyrių „Valymas / Bėgių perjungimo mechanizmas“).

14.17 Padangų pripūtimo slėgio rekomendacijos

Toliau esančioje lentelėje pateikiamos vertės yra rekomenduojamas skirtingo pločio padangų pripūtimo slėgis. Atkreipkite dėmesį į padangų pripūtimo slėgio duomenis, nurodytus ant padangų. Pripūskite padangas oro pompa su slėgio rodmeniu.

Padangos plotis	Rekomenduojamas padangų pripūtimo slėgis	
	bar	psi
20 mm	9,0 bar	130 psi
23 mm	8,0 bar	115 psi
24 mm	7,0 bar	100 psi
28 mm	6,0 bar	85 psi
30 mm	5,5 bar	80 psi
32 mm	5,0 bar	70 psi
35 mm	4,5 bar	65 psi
37 mm	4,5 bar	65 psi
40 mm	4,0 bar	55 psi
42 mm	4,0 bar	55 psi
44 mm	3,5 bar	50 psi
47 mm	3,5 bar	50 psi
50 mm	3,0 bar	45 psi
54 mm	2,5 bar	35 psi
57 mm	2,2 bar	32 psi
60 mm	2,0 bar	30 psi
75 mm	1,5 bar	22 psi
100 mm	0,8 bar	12 psi

14.18 Tepimas alyva ir tepalu

Konstrukcinė dalis	Intervalas	Priežiūros priemonė
Grandinė	Nuvalius / važiavus lietingu oru, kas 250 km	Grandinės alyva
Stabdžių ir perjungimo lynai	Jei prastai veikia, 1x kasmet	Tepalas be silicio
Rato, pedalo, vidiniai guoliai	1x kasmet	Guolių tepalas
Spyruokliniai elementai	Nuvalius / važiavus lietingu oru, pagal gamintojo nurodymus	Specialus purškiamasis tepalas
Anglies pluošto komponentų kontaktiniai paviršiai	Montuojant	Montažinė pasta anglies pluošto komponentams
Greitveržlių slystantieji paviršiai	1x kasmet	Tepalas, purškiamoji alyva
Metaliniai balnakočiai metaliniame rėme	Montuojant	Tepalas
Bėgių perjungimo mechanizmų lankstai	Jei prastai veikia, 1x kasmet	Purškiamoji alyva
Stabdžių lankstai	Jei prastai veikia, 1x kasmet	Purškiamoji alyva
Visiškai amortizuojančio rėmo lankstai	Jei prastai veikia, išpurvinus	pagal gamintojo nurodymus

14.19 Valymo ir techninė priežiūros planas

Būtina reguliariais intervalais atlikti transporto priemonės techninę priežiūrą. Lentelėje nurodyti duomenys yra orientaciniai dydžiai vairuotojams, per metus važiuojantiems 1 000–2 000 km arba 50–100 valandų.

Konstrukcinė dalis	Veiksmai	Kas kartą prieš va-žiuo-jant	Kas mėnesį	Kas-met	Kiti inter-valai
Apšvietimas	Patikrinti veikimą	x			
Padangos	Patikrinti padangų pripūtimo slėgį	x			
	Patikrinti protektoriaus aukštį ir šonines sieneles		x		
Ratlankio stabdžiai	Patikrinti svirties kelią, trin-kelių storį ir padėtį ratlankio atžvilgiu; atlikti stabdžių veikimo patikrą transporto priemonei stovint	x			
Ratlankio stabdžių trinkelės	Valyti		x		
Stabdžio lynai / trin-kelės / laidai	Patikra apžiūrint		x		
Diskiniai stabdžiai	Svirties kelias, trinkelės sto-ris, sandarumas, Stabdžių veikimo patikra transporto priemonei stovint	x			
	Pakeisti stabdžių skystį (DOT skysčių)			x[1]	
Amortizuojanti šakė	Patikrinti varžtus, jei reikia, priveržti			x[1]	
	Keisti alyvą, sutepti elasto-merus			x[1]	
Standi šakė	Patikrinti, jei reikia, pakeisti				x[1] mažiausiai kas 2 metus
Ratlankiai, jei nau-dojami ratlankio stabdžiai	Patikrinti sienelės storį, jei reikia, pakeisti				x[1] vėliausiai įdėjus 2 stab-džio trinkelių rinkinį

Bikes for Life WINORA GROUP

Konstrukcinė dalis	Veiksmai	Kas kartą prieš va-žiuo-jant	Kas mėnesį	Kas-met	Kiti inter-valai
Amortizacinis bal-nakotis	Atlikti techninę priežiūrą			x[1]	
Vidinis guolis	Patikrinti guolio laisvumą		x		
	Išmontuoti ir patepti iš naujo			x[1]	
Grandinė	Patikrinti, jei reikia patepti alyva	x			
	Patikrinti nusidėvėjimą, jei reikia, pakeisti, patikrinti grandininę bėgių perjungimo sistemą				x[1] nuo 1 000 km arba 50 darbo valan-dų
Švaistiklis	Patikrinti ir (arba) priveržti		x		
Lakas / „Eloxal“ / anglies pluoštas	Tepti konservavimo priemone				x[1] mažiausiai kas pusę metų
Ratai	Patikrinti sukimosi tolygumą ir įtempimą		x		
	Centruoti arba įtempti				x[1], pagal po-reikį
Vairas ir vairo iškyša iš aliuminio	Patikrinti, jei reikia, pakeisti				x[1] mažiausiai kas 2 metus patikrinti ir po 5 metų pa-keisti
Anglies pluošto vairas	Patikrinti, jei reikia, pakeisti				x[1] mažiausiai kas 2 metus patikrinti
Vairo guolis	Patikrinti guolio laisvumą	x			
	Tepti			x[1]	
Metaliniai paviršiai	Tepti konservavimo priemone (išimtis: ratlankio kraštai, kai naudojami ratlankio stab-džiai, stabdžių diskai)				x[1] mažiausiai kas pusę metų

Konstrukcinė dalis	Veiksmai	Kas kartą prieš va-žiuo-jant	Kas mėnesį	Kas-met	Kiti inter-valai
Stebulės	Patikrinti guolio laisvumą		x		
	Tepti			x[1]	
Pedalai	Patikrinti guolio laisvumą		x		
Prisegami pedalai	Valyti / tepti fiksavimo me-chanizmą		x		
Balnakotis / vairo iškyša	Patikrinti varžtus		x		
	Išmontuoti ir vėl sutepti Anglies pluoštas: nauja mon-tažinė pasta			x[1]	
Bėgių perjungimo mechanizmas / priekinis pavarų per-jungiklis	Valyti / tepti alyva		x		
Greitveržlė	Patikrinti, ar gerai laikosi	x			
Varžtai ir veržlės	Patikrinti, jei reikia, priveržti		x		
Ventiliai	Patikrinti, ar gerai laikosi	x			
Perjungimo / stab-džių lynai	Išmontuoti ir tepti			x[1]	

1 Šiuos darbus patikėkite atlikti tik pardavėjui.

15 Laikymas

Jei transporto priemonė nebus naudojama ilgesnį laiką, laikant būtina atsižvelgti į šiuos punktus:

- Nuvalykite transporto priemonę (žr. internetinės naudojimo instrukcijos skyrių „Valymas“).
- Laikykite transporto priemonę nuo šalčio ir didelių temperatūros svyravimų apsaugotoje sausoje patalpoje.
- Kad nesideformuotų padangos, transporto priemonę laikykite pakabintą ant rėmo.
- Transporto priemonėje su grandinine bėgių perjungimo sistema perjunkite į mažiausią grandininį krumpliaratį priekyje ir mažiausią žvaigždutę gale, kad lynai būtų kuo mažiau įtempti.

Prieš naudodami transporto priemonę po laikymo, grandininį krumpliaratį ir žvaigždžių kasetę vėl nustatykite į važiavimui numatytą krumpliaračių derinį (žr. skyrių „Grandininė bėgių perjungimo sistema / Pagrindai / Krumpliaračių deriniai“).

16 Garantija

Be įstatymais numatytų garantinių įsipareigojimų, Winora-Staiger GmbH teikia garantiją transporto priemonės rėmui. Ši garantija taikoma modeliams nuo 2017 m., ji pradeda galioti nuo pardavimo pirmajam savininkui datos

- aliuminio rėmams: 5 metai
- anglies pluošto rėmams: 5 metai
- visiškai amortizuojantiems rėmams (išskyrus guolius ir amortizatorius): 5 metai

Ši garantija galioja tik pirmajam transporto priemonės savininkui, pateikiančiam pirkimo dokumentus ir visiškai užpildytą transporto priemonės pasą bei perdavimo protokolą.

Garantija taikoma tik rėmui, garantuojant jo kokybę, patvarumą ir defektų nebuvimą. Į garantiją neįeina rėmo su defektais grąžinimo gamintojui ir persiuntimo klientui kaštai, rėmo su trūkumais pakeitimo nauju darbo kaštai bei papildomi kaštai, atsiradę dėl rėmo su trūkumais.

Taip pat garantija negalioja trūkumams, atsiradusiems dėl neatliktų įprastos ir techninės priežiūros darbų, pernelyg didelio nusidėvėjimo, nelaimingų atsitikimų, transporto priemonės perkrovos, netinkamo sumontavimo, transporto priemonės pakeitimo pertvarkant ir įrengiant papildomus komponentus. Garantija negalioja ir naudojant transporto priemonę sportinėms varžyboms ne pagal paskirtį, pavyzdžiui, atliekant šuolius, kuriems nėra pritaikyta transporto priemonė, taip pat bet kokiam kitam pernelyg intensyviam naudojimui ir atvejams, kai nebuvo laikomasi originalioje naudojimo instrukcijoje pateiktų arba pardavėjo nurodymų. Visą informaciją apie rėmo naudojimą pagal paskirtį rasite originalioje naudojimo instrukcijoje.

Jei turėtumėte kitų pretenzijų pardavėjui, pavyzdžiui, dėl kainos mažinimo, teisės atsisakyti pirkinio ar nuostolių atlyginimo, ši garantija šių teisių neriboja. Pretenzijos gali būti teikiamos nepriklausomai viena nuo kitos. Jei pagal šią garantiją rėmas pakeičiamas nauju, garantinis laikotarpis baigiasi ir neprasideda iš naujo.

Pirkdami savo transporto priemonę sudarėte sutartį su pardavėju. Jei turėtumėte pretenzijų, susijusių su šia garantija ar kitų problemų, kreipkitės tik į pardavėją, iš kurio pirkote transporto priemonę. Kad pretenzijų nagrinėjimas vyktų sklandžiai, visada pateikite visus pirkimo ir transporto priemonės dokumentus. Jei reikia, vėliau pardavėjas susisieks su mumis.

Jei pateikdami pretenziją dėl nuostolių kreipėtės į kitą pardavėją, dėl to galite patirti papildomų išlaidų. Mes šių išlaidų nepadengsime, jas teks dengti patiems.

Jei skundas yra nepagrįstas, bendrovė Winora-Staiger GmbH pasilieka teisę taikyti skundo nagrinėjimo mokestį.

Pasidomėkite jūsų šalyje ir regione galiojančiomis taisyklėmis dėl garantijos.

Kad garantinės pretenzijos būtų nagrinėjamos, būtina pateikti pasirašytą perdavimo protokolą ir pirkimo dokumentus. Išsaugokite šiuos dokumentus.

Garantija netaikoma gedimams, atsiradusiems netinkamai naudojus transporto priemonę, dėl neįveikiamų aplinkybių ar funkcinio nusidėvėjimo (žr. skyrių „Sauga / Nurodymai dėl dėvėjimosi“), taip pat atsiradusiems po nelaimingų atsitikimų.

Ypatingas garantijos sąlygas, taikomas „Pedelec“ / „S-Pedelec“ pavaroms, rasite sistemos naudojimo instrukcijose.

17 Šalinimas

17.1 Transporto priemonė

Neišmeskite savo transporto priemonės su buitinėmis atliekomis. Nugabenkite į savivaldybės atliekų surinkimo punktą arba antrinių žaliavų perdirbimo centrą.

Tai pat ją galima pristatyti į savivaldybės ar privačių įmonių tvarkomus surinkimo punktus. Kreipkitės į kompetentingą savivaldybę ar miesto administraciją ir (arba) atkreipkite dėmesį į paštu gaunamą informaciją.

17.2 Elektroninės dalys ir priedai

Keičiamus arba sugedusius LED žibintus, LED galinius žibintus arba stebules-generatorius bei priedus, pvz., transporto priemonės kompiuterius ar navigacijos įrenginius, taip pat reikia šalinti atskirai.

Tokias dalis ar įrenginius pristatykite į savivaldybės atliekų surinkimo punktą ar antrinių žaliavų perdirbimo centrą.

17.3 Pakuotė

Gabenamą jūsų transporto priemonę saugojusią pakuotę, vadinamąją transportavimo pakuotę, paprastai galite atiduoti pardavėjui. Visas kitas pakuotes reikia šalinti rūšiuojant. Popierių ir kartoną pristatykite į makulatūros, o plėveles – į antrinių žaliavų surinkimo punktus. Jei kyla abejonių dėl šalinimo, pasitarkite su pardavėju.

17.4 Padangos ir žarnos

Padangas ir žarnas ne visada galima išmesti su buitinėmis atliekomis.

Pasiteiraukite pardavėjo, ar jis jų nesurenka ir nešalina, arba pristatykite į antrinių žaliavų perdirbimo centrą arba savivaldybės ar miesto administracijos atliekų surinkimo punktą.

17.5 Tepimo ir priežiūros priemonės

Tepimo ir priežiūros priemonių negalima išmesti su buitinėmis priemonėmis, į kanalizaciją ar gamtoje. Jas reikia pristatyti į specialiųjų atliekų surinkimo vietą.

Vadovaukitės ir nurodymais šių priemonių pakuočių etiketėse.

Bikes for Life.

WINORA GROUP

„Winora Group“ Papildoma naudojimo instrukcija

„Pedelec“
„S-Pedelec“

HAIBIKE WINORA

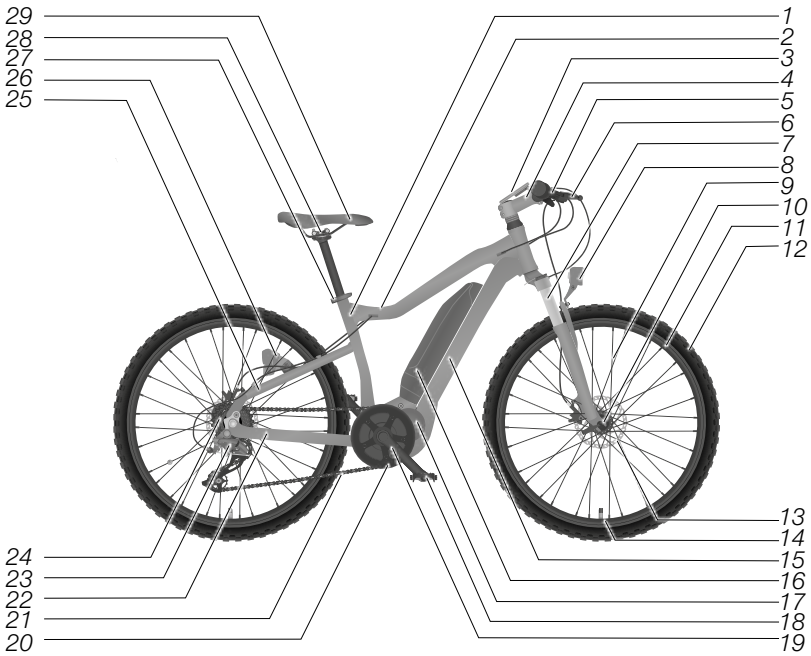

1	Sėdynės vamzdis	16	Akumuliatorius
2	Viršutinis vamzdis	17	Variklis
3	Valdymo blokas	18	Pedalas
4	Vairo iškyša	19	Švaistiklis
5	Vairas	20	Grandininiai krumpliaračiai
6	Stabdžio svirtis	21	Grandinė
7	Šakė / amortizuojanti šakė	22	Galinės konstrukcijos apatinė šakė
8	Priekinis žibintas	23	Bėgių perjungimo mechanizmas
9	Stipinas	24	Žvaigždžių kasetė
10	Rato stebulė	25	Galinės konstrukcijos galinė šakė
11	Ratlankis	26	Galinis žibintas
12	Padangos	27	Balnakočio veržtuvas
13	Stabdys	28	Balnelio veržtuvas
14	Ventilis	29	Balnelis
15	Apatinis vamzdis		

Pavyzdžio paveikslėlis

Turinys

1 Pagrindai 1
1.1 Perskaitykite ir išsaugokite naudojimo instrukciją 1
1.2 Įspėjamųjų nurodymų žymėjimas 1
1.3 Naudojimas pagal paskirtį 2
1.4 Simboliai ant gaminių 2
1.5 Varžtų sukimo krypties nurodymai 3
1.6 „Pedelec“ ir „S-Pedelec“ skirtumai 4
1.6.1 „Pedelec“. 4
1.6.2 „S-Pedelec“ 4
1.7 „Pedelec“ / „S-Pedelec“ ir dviračių skirtumai. 5
1.8 „S-Pedelec“ ES atitikties deklaracija 6
1.9 „Pedelec“ CE ženklas ir atitikties deklaracija 6
1.10 Veikimas. 6
1.11 Nuvažiuojamas atstumas. 7
1.12 Kelių eismas 8
1.13 Mažiausias protektoriaus gylis 9
1.14 Mažiausias pakėlimo aukštis. 9
1.15 Draudimas 9
1.16 Išlyga dėl besidėvinčių dalių 9
1.17 Atsakomybės apribojimas 9
1.18 Vaikų ir krovinių gabenimas 10
1.19 Bagažas. 10
1.20 Transportavimas 10
1.20.1 „Pedelec“ / „S-Pedelec“ 10
1.20.1.1 Transportavimas automobiliu 11
1.20.1.2 Transportavimas kitomis transporto priemonėmis 11
1.20.2 Akumuliatoriaus transportavimas arba siuntimas. 11

2 Saugos nurodymai 12
2.1 Naudojimo saugos nurodymai. 12
2.2 Eismo saugos nurodymai 13
2.3 Kroviklio saugos nurodymai 14

2.4 Akumuliatoriaus saugos nurodymai 16
2.5 Netinkamas naudojimas 19
2.6 Kiti pavojai 19
2.7 Bendrosios saugos priemonės 19
2.7.1 Jei akumuliatorius pernelyg įšilęs 20
2.7.2 Jei yra deformacijų, kvapų, skysčio 20

3 Pagrindiniai nustatymai 21
3.1 Pasiruošimas 21
3.1.1 „Pedelec“ / „S-Pedelec“ pritaikymas vairuotojui 21
3.1.2 Nurodymai dėl rakto 21
3.1.3 Kroviklio 21
3.1.4 Akumuliatorius 21
3.2 Kas kartą prieš važiuojant 21
3.3 Prieš važiuojant pirmą kartą 22
3.4 Pirmasis važiavimas 22
3.5 Patikros instrukcija 23

4 Valdymas 24
4.1 „Pedelec“ / „S-Pedelec“ 24
4.1.1 Pavaros įjungimas / išjungimas 24
4.1.2 Apšvietimo įjungimas / išjungimas 24
4.2 Pavaros apsauga nuo perkaitimo 25
4.3 Valdymo blokas 25
4.3.1 „Pedelec“ stūmimo pagelbiklis 26
4.3.2 „S-Pedelec“ pajudėjimo iš vietos pagelbiklis 26
4.4 Akumuliatorius 26
4.4.1 Apsauginis įtaisas 27
4.4.2 Akumuliatoriaus ir kroviklio naudojimo sritys 27
4.4.3 Važiavimas su išsikrovusiu akumuliatoriumi 28
4.4.4 Akumuliatoriaus išėmimas/įdėjimas 28
4.4.5 Akumuliatoriaus įkrovimas 29
4.4.6 Akumuliatoriaus prijungimas prie kroviklio 29
4.4.7 Įkrovimo užbaigimas 30
4.4.8 Įkrovimo trukmė 30

5 Valymas ir techninė priežiūra 31
5.1 Elektrinės pavaros sistemos tikrinimas 32
5.2 Gedimų paieška 32

6 Laikymas 34
6.1 Akumuliatoriaus laikymas 34
6.2 „Pedelec“ / „S-Pedelec“ laikymas. 35

7 Šalinimas 36
7.1 Transporto priemonė. 36
7.2 Elektriniai elementai, baterijos ir akumuliatoriai 36
7.3 Elektroninės dalys ir priedai 37
7.4 Pakuotė. 37
7.5 Padangos ir žarnos 37
7.6 Tepimo ir priežiūros priemonės 37

1 Pagrindai

1.1 Perskaitykite ir išsaugokite naudojimo instrukciją

Skirtingai nei standarte, šioje naudojimo instrukcijoje EPAC (angl. Electrically Power Assisted Cycle) ir S-EPAC (angl. Speed Electrically Power Assisted Cycle) toliau vadinami „Pedelec“ (angl. Pedal electric cycle) ir „S-Pedelec“ (angl. Speed Pedal electric cycle).

Ši naudojimo instrukcija yra papildoma instrukcija. Prieš tai būtina susipažinti su „Transporto priemonės naudojimo instrukcija“. Prieš pradėdami naudoti „Pedelec“ arba „S-Pedelec“, atidžiai perskaitykite visus šioje naudojimo instrukcijoje pateikiamus įspėjimus ir nurodymus. Ši naudojimo instrukcija yra neatsiejama „Pedelec“ arba „S-Pedelec“ dalis. Todėl būtina kruopščiai saugoti šią naudojimo instrukciją, kad prireikus ją visada rastumėte. „Pedelec“ arba „S-Pedelec“ perduodami tretiesiems asmenims, visada perduokite ir šią naudojimo instrukciją.

Be to, laikykitės pridedamų „Pedelec“ / „S-Pedelec“ pavaros sistemos naudojimo instrukcijų.

1.2 Įspėjamųjų nurodymų žymėjimas

Siekiant įspėti apie žmonių sužalojimo ar materialinės žalos pavojų, šioje naudojimo instrukcijoje naudojami toliau pateikiami įspėjamieji simboliai ir signaliniai žodžiai.

Įspėjamieji nurodymai atkreipia dėmesį į galimus pavojus. Nesilaikant įspėjamojo nurodymo, galima susižaloti ar sužaloti kitus žmones bei padaryti materialinės žalos. Perskaitykite visus įspėjamuosius nurodymus ir jų laikykitės.

PAVOJUS

Šis įspėjamasis nurodymas nurodo aukšto pavojingumo lygio grėsmę, kuri, jei jos nebus išvengta, gali baigtis sunkiais sužalojimais ar net mirtimi.

ĮSPĖJIMAS

Šis įspėjamasis nurodymas nurodo vidutinio pavojingumo lygio grėsmę, kuri, jei jos nebus išvengta, gali baigtis sunkiais sužalojimais.

ATSARGIAI

Šis įspėjamasis nurodymas nurodo žemo pavojingumo lygio grėsmę, kuri, jei jos nebus išvengta, gali baigtis nesunkiais ar vidutinio sunkumo sužalojimais.

NURODYMAS

Šis įspėjamasis nurodymas atkreipia dėmesį į galimą materialinę žalą.

1.3 Naudojimas pagal paskirtį

Ši naudojimo instrukcija yra papildoma instrukcija; prieš tai būtina susipažinti su „Transporto priemonės naudojimo instrukcija“.

Transporto priemonė yra naudojama pagal paskirtį, jei laikomasi „Transporto priemonės naudojimo instrukcijoje“ pateiktų nurodymų.

Winora-Staiger GmbH draudžia naudoti su „S-Pedelec“ bet kokio tipo vaiko sėdynes ir priekabas.

Gamintojas arba pardavėjas neprisiima jokios atsakomybės už nuostolius, atsiradusius gaminį naudojant ne pagal paskirtį.

Taip pat atkreipkite dėmesį į skyrių „Transporto priemonės kategorija“.

1.4 Simboliai ant gaminių

Toliau nurodyti simboliai yra ant pakuotės, akumuliatoriaus ar kroviklio.

Simbolis	Aprašymas
	Žymi elektrinius įrenginius, kurių negalima šalinti su buitinėmis ar kitomis atliekomis. Taip pažymėtus elektrinius įrenginius atiduokite į specialias surinkimo vietas, kad jie būtų perdirbti tausojant aplinką.
	Žymi akumuliatorius ir baterijas, kurių negalima šalinti su buitinėmis ar kitomis atliekomis. Taip pažymėtus akumuliatorius ir baterijas atiduokite į specialias surinkimo vietas, kad jie būtų perdirbti tausojant aplinką.
	Žymi aplinkai kenksmingas pavojingas medžiagas. Su taip pažymėtais gaminiais būtina elgtis labai atsargiai. Laikykitės jų išmetimo taisyklių!

	Žymi perdirbti skirtas antrines žaliavas. Rūšiuokite išmetamas pakuotes. Popierių ir kartoną pristatykite į makulatūros, o plėveles – į antrinių žaliavų surinkimo punktus.
	Šiuo simboliu pažymėti gaminiai atitinka visas taikytinas Europos ekonominės erdvės Bendrijos taisykles.
	Žymi gaminius, kuriuos galima naudoti tik patalpose.
	230 V~/50 Hz tinklo jungties apsaugos klasė yra II.
	Nuolatinės srovės (DC) simbolis.
	Kintamosios srovės (AC) simbolis

1.5 Varžtų sukimo krypties nurodymai

NURODYMAS

Netinkamai tvarkant sriegines jungtis, galima patirti materialinės žalos.

Apgadinimo pavojus!

- Atkreipkite dėmesį į varžtų, įkišamųjų ašių ir veržlių sukimo kryptį.

- Varžtus, įkišamąsias ašis ir veržles prisukite pagal laikrodžio rodyklę.
- Varžtus, įkišamąsias ašis ir veržles atsukite prieš laikrodžio rodyklę.

Jei kuriame nors modelyje sukimo kryptis bus priešinga, atitinkame skyriuje bus nurodyta, jog sukimo kryptis kitokia. Laikykitės atitinkamų nurodymų.

1.6 „Pedelec“ ir „S-Pedelec“ skirtumai

1.6.1 „Pedelec“

„Pedelec“ – tai transporto priemonės su pagalbiniu elektriniu varikliu, kuris, minant pedalus, padeda iki pasiekiant daugiausia 25 km/h greitį.

„Pedelec“ – tai transporto priemonės, kurios daugelyje šalių įstatymais klasifikuojamos kaip dviračiai. Pasidomėkite konkrečioje šalyje ir regione galiojančiu klasifikavimu.

- ➔ Pasidomėkite, kuriai kategorijai „Pedelec“ priskiriami jūsų šalyje. Atminkite, kad skirtingose šalyse įstatymai gali skirtis.
- ➔ Taip pat pasidomėkite ir konkrečioje šalyje bei regione galiojančiomis kelių eismo taisyklėmis.
- ➔ Nuolat domėkitės, ar nepakeisti galiojantys įstatymai.
- ➔ Atminkite, kad neleistinai pakeitę „Pedelec“ greičio įtaisą, galite ne tik susilaukti teisinių pasekmių, bet ir sukelti avarijų.

1.6.2 „S-Pedelec“

„S-Pedelec“ – tai transporto priemonės su pagalbiniu elektriniu varikliu, kuris, minant pedalus, padeda iki pasiekiant daugiausia 45 km/h greitį. Be to, atsižvelgiant į modelį, galima važiuoti vien elektriniu režimu daugiausia 18 km/h greičiu.

Kai kuriose šalyse „S-Pedelec“ klasifikuojami kaip variklinės transporto priemonės. Pasidomėkite konkrečioje šalyje ir regione galiojančiu klasifikavimu.

Atkreipkite dėmesį į konkrečiose šalyse ir regionuose galiojančius skirtumus dėl:

- Mažiausio amžiaus, nuo kurio galima važinėti su „S-Pedelec“
- Vairuotojo pažymėjimo
- Pareigos apdrausti ir (arba) registruoti transporto priemonę
- Leidimo eksploatuoti transporto priemonę
- Pareigos dėvėti šalmą
- Leidimo važinėti dviračių ir miško takais
- ➔ Atminkite, kad neleistinai pakeitę „S-Pedelec“ greičio įtaisą, galite ne tik susilaukti teisinių pasekmių, bet ir sukelti avarijų.

1.7 „Pedelec“ / „S-Pedelec“ ir dviračių skirtumai

ATSARGIAI

Netikėtas „Pedelec“ / „S-Pedelec“ veikimas smarkiai didinant greitį.

Nelaimingų atsitikimų ir susižalojimo pavojus!

- ➔ Dėl šalnų, lietaus, smėlio ar ant kelio nukritusių lapų gali įvykti avarijų, ypač jei „Pedelec“ / „S-Pedelec“ yra su priekiniais varomaisiais ratais.
- ➔ Naudokitės transporto priemonės bėgių perjungimo mechanizmu ir visada važiuokite žemesniu bėgiu.

Įprastinio dviračio ir „Pedelec“ / „S-Pedelec“ esminis skirtumas yra elektrinės pavaros komponentai.

- „Pedelec“ / „S-Pedelec“ važiuoja kitaip dėl gerokai didesnio svorio ir kitokio svorio pasiskirstymo.
- Pavara labai veikia stabdymo savybes.
- „Pedelec“ / „S-Pedelec“ reikia didesnės stabdymo jėgos. Todėl nusidėvėjimas gali būti didesnis.
- „Pedelec“ / „S-Pedelec“ su viduryje sumontuotu varikliu transmisiją veikia gerokai didesnės jėgos. Todėl nusidėvėjimas didesnis.
- Elektrinis variklis leidžia važiuoti didesniu greičiu. Būtina važiuoti apdairiai, kad kiti eismo dalyviai prisiderintų prie didesnio „Pedelec“ / „S-Pedelec“ greičio.
- Važiavimas ir stabdymas bei akumuliatoriaus ir kroviklio naudojimas reikalauja tam tikrų žinių.

➔ Susipažinkite su „Pedelec“ / „S-Pedelec“ ypatumais, net jei ir turite šiek tiek patirties važiuoti transporto priemone su elektriniu varikliu (žr. skyrių „Pagrindiniai nustatymai / Prieš važiuojant pirmą kartą“).

1.8 „S-Pedelec“ ES atitikties deklaracija

CoC – Certificate of Conformity = Atitikties deklaracija

Šis dokumentas yra pridėtas prie jūsų „S-Pedelec“ ir yra aiškiai priskirtas šiai transporto priemonei. Atitikties deklaracija patvirtina, kad transporto priemonė atitinka patvirtintą tipą. Atitikties deklaracijos prireiks norint apdrausti ir, jei reikia, registruoti transporto priemonę. Prieš važiuodami pirmą kartą pasidomėkite konkrečioje šalyje ir regione galiojančiomis taisyklėmis.

Atminkite:

Atitikties deklaraciją laikykite saugioje vietoje. Jos prireiks norint apdrausti transporto priemonę. Parduodant transporto priemonę, pirkėjas gali paprašyti atitikties deklaracijos. Vėliau gauti atitikties deklaracijos kopiją gali būti sunku ir brangu.

ES nepriklausančios šalys:

Europos Sąjungai nepriklausančiose šalyse pridedamos EB atitikties deklaracijos gali nepakakti. Pavyzdžiui, Šveicarijoje reikia atskiro transporto priemonės tipo patvirtinimo ir transporto priemonės leidimo.

1.9 „Pedelec“ CE ženklas ir atitikties deklaracija

CE ženklu ant „Pedelec“ ir atitikties deklaracija gamintojas deklaruoja, kad gaminys atitinka visus direktyvų 2006/42/EB, 2014/30/EB ir standartų ISO 4210, DIN EN 15194 bei kitų galimai taikytinų direktyvų ir standartų reikalavimus ir bei kitas esmines nuostatas. Atitikties deklaraciją rasite „Pedelec“ pakuotėje.

1.10 Veikimas

Pavara veikia tik važiuojant, kai minami pedalai. Pavaros veikimo galia automatiškai nustatoma atsižvelgiant į pasirinktą pavarą, įrengtą sistemą ar modelį, pedalo mynimo jėgą, apkrovą ir greitį:

- Atsižvelgiant į „Pedelec“ konstrukciją, pavara palaiko iki 25 km/h greitį. Atsižvelgiant į įjungtą bėgį, stūmimo pagelbiklis gali įgreitinti transporto priemonę iki 6 km/h.
- Atsižvelgiant į „S-Pedelec“ konstrukciją, pavara palaiko iki 45 km/h greitį. Atsižvelgiant į įjungtą bėgį, pajudėjimo iš vietos pagelbiklis gali įgreitinti transporto priemonę iki 18 km/h.

Didžiausio greičio minant pedalus galimas leistinasis nuokrypis važiavimo režimu yra 10 %.

1.11 Nuvažiuojamas atstumas

Pavara yra pagalbinis variklis. Norint nuvažiuoti kuo ilgesnį atstumą, būtina atkreipti dėmesį į toliau nurodytus punktus:

– Kai mynimo dažnis yra 50–80 švaistiklio apsisukimų per minutę, variklis veikia efektyviausiai.
➔ Prieš įkalnes ir nuokalnes įjunkite žemesnį arba aukštesnį bėgį, kad mynimo dažnis nebūtų per mažas arba per didelis.
➔ Perjunkite bėgius taip, lyg važiuotumėte be pagalbinės sistemos.
➔ Važiuodami į įkalnę, pučiant priešpriešiniam vėjui ar esant didelei apkrovai, junkite žemesnius bėgius.
– Kai pradedama važiuoti įjungus žemiausią bėgį, nuvažiuojamas atstumas pailgėja.
➔ Visada pradėkite važiuokite įjungę žemą bėgį ir kuo stipriau mindami pedalus.
  ➔ Modeliuose su stebulės bėgių perjungimo sistema stovėdami galite įjungti 1bėgį. Modeliuose su grandinine bėgių perjungimo sistema jau stabdydami turite įjungti žemiausią bėgį.
– Važiuojant į kalną bei dažnai stabdant ir vėl pradedant važiuoti, nuvažiuojamas atstumas sutrumpėja.
➔ Prieš įkalnę laiku įjunkite žemesnį bėgį.
➔ Važiuokite apgalvotai, kad išvengtumėte nereikalingų sustojimų.
– Važiuojant netvirtu gruntu, nuvažiuojamas atstumas sutrumpėja.
➔ Jei įmanoma, važiuokite keliais ir takais su kieta danga.
– Kai didelis bendrasis svoris (transporto priemonė + vairuotojas + bagažas), didėja energijos sąnaudos.
➔ Negabenkite nereikalingo krovinio.
– Su visiškai įkrautu ir nauju akumuliatoriumi nuvažiuojama toliausiai.
– Nesirūpinant valymu ir technine priežiūra, nuvažiuojamas atstumas gali sutrumpėti.
➔ Reguliariai prižiūrėkite „Pedelec“ / „S-Pedelec“ ir reguliariai tikrinkite padangų slėgį.
➔ Nuolat tikrinkite „Pedelec“ / „S-Pedelec“ veikimą ir nusidėvėjimą, laikykitės visų šioje naudojimo instrukcijoje ir pavaros sistemos instrukcijoje pateikiamų nurodymų dėl akumuliatoriaus.
➔ Laikykitės techninės priežiūros intervalų.
– Dėl didelio vidutinio greičio nuvažiuojamas atstumas sutrumpėja.
– Kuo daugiau naudojate pagalbinį režimą, tuo nuvažiuojamas atstumas trumpesnis.
– Esant žemesnei nei +10 °C ir aukštesnei nei +40 °C temperatūrai nuvažiuojamas atstumas gali sutrumpėti.

– Ypač aukšta ir ypač žema aplinkos temperatūra ilgainiui gali paspartinti akumuliatoriaus dėvėjimąsi ir net apgadinti akumuliatorių.

➔ Kad prieš važiuojant akumuliatoriaus temperatūra būtų optimali, laikykite jį patalpos temperatūroje.

➔ Atsižvelkite į tinkamo akumuliatoriaus laikymo nurodymus.

➔ Akumuliatorių į laikiklį įdėkite prieš pat važiuodami.

Nuvažiuojamas atstumas priklauso nuo įvairių veiksnių, pvz., pagalbinės sistemos veikimo lygio, greičio, bėgių perjungimo, padangų ir padangų oro slėgio, akumuliatoriaus amžiaus ir jo priežiūros, kelio atkarpos profilio ir ypatumų, priešpriešinio vėjo, aplinkos temperatūros bei transporto priemonės, vairuotojo ir bagažo svorio, todėl prieš išvažiuojant ir važiuojant jo negalima tiksliai numatyti.

Tačiau galioja šios bendrosios taisyklės:

– Esant tokiam pačiam pagalbinės sistemos veikimo lygiui: Kuo mažiau jėgos prireikia tam tikram greičiui pasiekti (pvz., optimaliai perjungiant bėgius), tuo mažiau energijos naudoja pavara, ir tuo ilgesnis vienu akumuliatoriaus įkrovimu nuvažiuojamas atstumas.

– Kuo aukštesnis pagalbinės sistemos veikimo lygis tokiomis pačiomis sąlygomis, tuo trumpesnis nuvažiuojamas atstumas.

1.12 Kelių eismas

Atsižvelgiant į konstrukciją, „Pedelec“ pagalbinė sistema veikia iki 25 km/h. „S-Pedelec“ pagalbinė sistema išjungiama pasiekus 45 km/h greitį.

➔ Prieš pirmąjį važiavimą pasidomėkite, ar „Pedelec“ / „S-Pedelec“ konstrukcija atitinka sąlygas, kurios būtinos norint dalyvauti kelių eisme. Atminkite, kad konkrečioje šalyje ar regione galiojančios taisyklės skiriasi. Pavyzdžiui:

  – Stabdžiams
  – Apšvietimui ir atšvaitams
  – Skambučiui ir kiti patvirtintiems įspėjamiesiems įtaisams
  – Vaiko priekaboms ir vaiko sėdynėms

➔ Taip pat pasidomėkite ir konkrečioje šalyje bei regione galiojančiomis kelių eismo taisyklėmis. Pavyzdžiui:

  – Mažiausio vairuotojo amžiaus
  – Pareigos draustis
  – Leidimo eksploatuoti transporto priemonę
  – Pareigos dėvėti šalmą
  – Pareigos vilkėti įspėjamąją liemenę

- Vadovaukitės kelių eismo taisyklėmis ir jų laikykitės.

- Atminkite, kad neleistinai pakeitę greičio įtaisą / reguliuodami „Pedelec“ / „S-Pedelec“ galite susilaukti teisinių pasekmių.

Įstatymai ir taisyklės bet kada gali pasikeisti. Todėl reguliariai domėkitės konkrečioje šalyje ir regione galiojančiomis eismo taisyklėmis.

1.13 Mažiausias protektoriaus gylis

Atminkite, kad transporto priemonėms, pavyzdžiui, „S-Pedelec“ nustatytas mažiausias protektoriaus gylis yra 1 mm.

1.14 Mažiausias pakėlimo aukštis

Atsižvelgiant į „S-Pedelec“ modelį, ant balnakočio gali būti mažiausio pakėlimo aukščio žyma.

- Ištraukite balnakotį tiek, kad ant balnelio sumontuotas ženklas (jei yra) neuždengtų apšvietimo įtaisų.

1.15 Draudimas

- Patikrinkite, ar jūsų turimas draudimo polisas pakankamai dengia galimą žalą.
  - Jei kyla abejonių, kreipkitės į draudiko biurą.

1.16 Išlyga dėl besidėvinčių dalių

Akumuliatorius, kaip ir kitos „Transporto priemonės naudojimo instrukcijoje“ nurodytos besidėvinčios dalys, yra besidėvinti dalis. Tai netaikoma gamybos trūkumams.

Tikslias pavaros sistemos dalių garantijos sąlygas rasite atitinkamoje sistemos valdymo instrukcijoje. Atitinkamos sistemos valdymo instrukcijos yra pridėtos prie „Pedelec“ / „S-Pedelec“. Tai pat šias instrukcijas galima rasti internete, www.winora-group.com/manuals.

1.17 Atsakomybės apribojimas

Gamintojas neatsako už apgadinimus ar gedimus, atsiradusius tiesiogiai ar netiesiogiai naudojant „Pedelec“ / „S-Pedelec“ ne pagal paskirtį.

1.18 Vaikų ir krovinių gabenimas

Winora-Staiger GmbH neleidžia vežti vaikų ar krovinių priekaboje, prijungtoje prie „S-Pedelec“.

Winora-Staiger GmbH neleidžia su „S-Pedelec“ vežti vaiko specialioje vaiko sėdynėje.

Winora-Staiger GmbH neprisiima jokios atsakomybės už bet kokius nuostolius, atsiradusius priekabą ir (arba) vaiko sėdynę naudojus su „S-Pedelec“.

Informacijos apie bet kokios konstrukcijos priekabos ir (arba) vaiko sėdynės naudojimą su „Pedelec“ ieškokite bendrojoje transporto priemonės naudojimo instrukcijoje, skyriuje „Sauga / Vaikų vežimo nurodymai“.

1.19 Bagažas

Išdėstykite bagažą ant „S-Pedelec“ taip, kad nebūtų uždengtas ant balnelio sumontuotas ženklas (jei yra).

1.20 Transportavimas

1.20.1 „Pedelec“ / „S-Pedelec“

ATSARGIAI

Sudavus smūgį ar sutrenkus, akumuliatorius gali būti apgadintas.

Trumpojo jungimo ir gaisro pavojus!

- Prieš transportuodami „Pedelec“ / „S-Pedelec“, išimkite akumuliatorių.
- Akumuliatorių transportuokite ypač atsargiai.

Prieš gabenant iš „Pedelec“ / „S-Pedelec“ reikia išimti akumuliatorių. (žr. skyrių „Valdymas / Akumuliatorius / Akumuliatoriaus išėmimas/įdėjimas“). Tada uždenkite akumuliatoriaus kontaktus, kad apsaugotumėte jį nuo trumpojo jungimo. Jei valdymo blokas yra išimamas, prieš transportuojant jį reikia išimti, kad būtų išvengta žalos ir nuostolių.

- Pasidomėkite konkrečioje šalyje ir regione galiojančiomis taisyklėmis dėl akumuliatorių transportavimo ir siuntimo.
- Atkreipkite dėmesį į pridedamą sistemos instrukciją, laikykitės joje pateiktų nurodymų.

1.20.1.1 Transportavimas automobiliu

- Padėkite akumuliatorių taip, kad važiuojant jis nenukristų ar neatsitrenktų į kitus daiktus.
- Tinkamai pritvirtindami krovinį saugokite akumuliatorių nuo gniuždymo ir apsaugokite nuo smūgių.
- Padėkite akumuliatorių taip, kad jo nešildytų tiesioginiai saulės spinduliai ar kiti šilumos šaltiniai.
- Keldami „Pedelec“ / „S-Pedelec“ atminkite, kad šios transporto priemonės yra sunkesnės už paprastus dviračius, o jų svoris kitaip pasiskirstęs.

Vežant „Pedelec“ / „S-Pedelec“, dviračių laikiklį veikiančios stabdymo ir skersinės jėgos yra didesnės, nei vežant įprastus dviračius.

- Patikrinkite, ar jūsų dviračių laikiklis yra pritaikytas vežti „Pedelec“ / „S-Pedelec“.
- Apie „Pedelec“ / „S-Pedelec“ pritaikytus dviračių laikiklius teiraukitės pardavėjo.

1.20.1.2 Transportavimas kitomis transporto priemonėmis

Transportuojant „Pedelec“ / „S-Pedelec“ su akumuliatoriumi, galioja specialios taisyklės; jos nuolat papildomos ar atnaujinamos. Atsižvelgiant į transportavimui naudojamas transporto priemones, šios taisyklės gali skirtis.

- Prieš išvykdami iš anksto pasidomėkite geležinkelių, lėktuvų ar jūros transporto bendrovėse galiojančiomis „Pedelec“ / „S-Pedelec“ transportavimo taisyklėmis. Turėkite parengtus „Pedelec“ / „S-Pedelec“ techninius duomenis.

1.20.2 Akumuliatoriaus transportavimas arba siuntimas

Atskirai transportuojami ličio jonų akumuliatoriai yra pavojingas krovinys. Privatūs naudotojai neapgadintus akumuliatorius gali transportuoti keliais be papildomų leidimų.

- Pasidomėkite konkrečioje šalyje ir regione galiojančiomis pavojingų krovinių gabenimo taisyklėmis.

Negalima neštis akumuliatoriaus į lėktuvą rankiniame bagaže.

- Transportuodami laikykitės specialių reikalavimų pakuotei ir ženklinimui, pvz., transportuodami oro transportu ar naudodamiesi siuntų vežimo bendrovės paslaugomis.
- Pasidomėkite, kaip akumuliatoriai transportuojami ir kokios yra tinkamos transportavimo pakuotės, pvz., tiesiogiai kreipdamiesi į transporto bendrovę arba į pardavėją.
- Pasirūpinkite, kad rankinėje arba kuprinėje gabenami akumuliatoriai, pvz., atsarginiai akumuliatoriai, būtų apsaugoti nuo skysčių ir trumpojo jungimo.
- Nukritusio akumuliatoriaus daugiau nebenaudokite. Prieš kitą kartą naudodami paveskite akumuliatorių patikrinti.

2 Saugos nurodymai

Šiame skyriuje pateikiama su akumuliatoriumi susijusių nurodymų. Net ir laikantis visų saugos priemonių, akumuliatorius gali kelti pavojų, pvz., jei užsidegtų.

- Nelaimės atveju elkitės taip, kad nekiltų grėsmės jums patiems ir kitiems žmonėms.
- Nelaimės atveju reikia laikytis šiame skyriuje pateikiamų nurodymų.
- Perskaitykite šiuos nurodymus, kad įvykus nelaimei galėtumėte reaguoti susitelkę ir pasirengę.
- Atkreipkite dėmesį į pridedamą sistemos instrukciją, laikykitės joje pateiktų nurodymų.

2.1 Naudojimo saugos nurodymai

ĮSPĖJIMAS

Vaikams ir sutrikusių fizinių, juslinių arba protinių gebėjimų asmenims bei neturintiems patirties ir reikiamų žinių asmenims, pvz., vaikams arba silpnesnių protinių ir fizinių gebėjimų asmenims, gali kilti pavojų.

Nelaimingų atsitikimų ir susižalojimo pavojus!

- „Pedelec“ / „S-Pedelec“, akumuliatorių ir kroviklį gali naudoti tik asmenys, išmokyti saugiai ir pagal paskirtį juos naudoti ir suprantantys kylančius pavojus.
- Neleiskite vaikams žaisti su „Pedelec“ / „S-Pedelec“.
- Prižiūrėkite vaikus jiems važinėjantis su „Pedelec“.
- Paaiškinkite vaikams, kaip naudotis „Pedelec“.

ĮSPĖJIMAS

Atliekant taisymo darbus be reikiamų žinių, transporto priemonė gali veikti netinkamai ir kelti pavojų.

Nelaimingų atsitikimų ir susižalojimo pavojus!

- Taisymo darbus paveskite pardavėjui.

NURODYMAS

Dėl aukštos ir žemos temperatūros naudojimasis „Pedelec“ / „S-Pedelec“ gali būti ribotas.

Apgadinimo pavojus!

- Atkreipkite dėmesį į temperatūros intervalą.
- Stenkitės negabenti akumuliatoriaus automobiliu, jei lauke aukšta temperatūra. Gabendami akumuliatorių automobiliu, automobilį visada statykite šešėlyje.
- Nestatykite „Pedelec“ / „S-Pedelec“ šalia šilumos šaltinių.
- Statydami „Pedelec“ / „S-Pedelec“ pasirūpinkite, kad ant akumuliatoriaus nekristų tiesioginiai saulės spinduliai.

2.2 Eismo saugos nurodymai

ĮSPĖJIMAS

Netinkamas „Pedelec“ / „S-Pedelec“ naudojimas ar naudojimas ne pagal paskirtį.

Nelaimingų atsitikimų ir susižalojimo pavojus!

- Transporto priemonė viešajame kelių eisme gali dalyvauti tik tada, kai jos įranga atitinka konkrečioje šalyje ar regione galiojančias eismo taisykles.
- Laikykitės konkrečioje šalyje ir regione galiojančių kelių eismo taisyklių.

ĮSPĖJIMAS

Galvos apsaugos nebuvimas.

Susižalojimo pavojus!

- Važiuodami užsidėkite pritaikytą tinkamo dydžio šalmą.

2.3 Kroviklio saugos nurodymai

PAVOJUS

Netinkamai elgiantis su elektros srove ir dalimis, kuriomis teka elektros srovė, galima patirti elektros smūgį.

Pavojus gyvybei!

- Kiekvieną kartą prieš naudodami patikrinkite, ar neapgadintas kroviklis, tinklo kabelis ir tinklo kištukas.
- Pastebėję ar įtardami gedimus, kroviklio nenaudokite.
- Kroviklį naudokite tik patalpose ir jį prižiūrėkite.
- Kroviklį junkite tik į tinkamai įrengtą elektros lizdą, kurio duomenys atitinka kroviklio techninius duomenis.
- Įsitikinkite, kad kroviklis nesilies prie vandens ar kitų skysčių.

ĮSPĖJIMAS

Netinkamas kroviklio naudojimas.

Trumpojo jungimo pavojus, galintis sukelti gaisrą!

- Kiekvieną kartą prieš naudodami patikrinkite, ar neapgadintas kroviklis, tinklo kabelis ir tinklo kištukas.
- Pastebėję ar įtardami gedimus, kroviklio nenaudokite.
- Pastatykite kroviklį taip, kad jis negalėtų sušlapti ar sudrėkti.
- Niekada nevalykite ir nepurkškite kroviklio skysčiais.
- Naudojamą kroviklį reikia prižiūrėti.
- Jei negalite nuolat jo stebėti, kroviklį naudokite tik patalpose su įrengta dūmų signalizacija.
- Pastebėję ar įtardami gedimus, kroviklio nenaudokite.
- Neatidarykite, neardykite, negręžkite ir nedeformuokite kroviklio.
- Kroviklį taisyti gali tik pardavėjas ir tik naudodamas originalias atsargines dalis.

NURODYMAS

Netinkamai naudojant kroviklį jis gali sugesti.

Apgadinimo pavojus!

- Įkraudami kroviklį visada statykite ant ugniai atsparaus paviršiaus (pvz., akmens, stiklo ar keramikos).
- Krovikliu įkraukite tik originalų akumuliatorių.
- Baigę naudoti kroviklį, visada ištraukite tinklo kištuką iš elektros lizdo.
- Baigę įkrauti, kroviklį iš elektros tinklo išjunkite traukdami už kištuko, o ne už laido.
- Perskaitykite papildomus saugos nurodymus ant kroviklio korpuso.

2.4 Akumuliatoriaus saugos nurodymai

PAVOJUS

Degant akumuliatoriui išsiskiriantys dūmai ir (arba) skystosios rūgštys gali apnuodyti arba mirtinai sužaloti.

Pavojus gyvybei!

- Pasitraukite ir paprašykite kitus žmones pasitraukti toliau nuo degančio akumuliatoriaus.

ĮSPĖJIMAS

Apgadintas akumuliatorius gali sukelti gaisrą ar sprogimą.

Gaisro ir sprogimo pavojus!

- Nemėginkite gesinti akumuliatoriaus patys.
- Išlaikykite saugų atstumą iki akumuliatoriaus ir leiskite jam kontroliuojamai sudegti.

ĮSPĖJIMAS

Dėl vidinių akumuliatoriaus gedimų jis gali perkaisti, iš jo gali išsiskirti skysčių ar dujų.

Gaisro ir sprogimo pavojus!

- Akumuliatoriui nukritus ar jį stipriai sutrenkus, paveskite pardavėjui akumuliatorių patikrinti.
- Neatidarykite, neardykite, negręžkite ir nedeformuokite akumuliatoriaus ir jo korpuso.

ATSARGIAI

Iš apgadinto akumuliatoriaus išsiskyręs litis gali sužaloti odą ar akis.

Susižalojimo pavojus!

- Apgadintą akumuliatorių lieskite tik mūvėdami apsaugines pirštines.
- Liesdamiesi prie apgadinto akumuliatoriaus užsidėkite apsauginius akinius ir prijuostę.

NURODYMAS

Netinkamai įkraunant galima apgadinti pavarą ir akumuliatorių.

Apgadinimo pavojus!

- Jei įtariate gedimus, akumuliatoriaus neįkraukite.
- Prieš pirmą kartą įkraudami akumuliatorių būtinai perskaitykite skyrių „Valdymas / Akumuliatorius / Akumuliatoriaus įkrovimas“.
- Akumuliatorių įkraukite tik originaliu krovikliu, įkrovimą prižiūrėkite.
- Įkraudami akumuliatorių visada statykite ant ugniai atsparaus paviršiaus (pvz., akmens, stiklo ar keramikos).
- Jei kyla abejonių dėl akumuliatoriaus naudojimo, pasitarkite su pardavėju.

NURODYMAS

Netinkamai naudojant akumuliatorių galima apgadinti patį akumuliatorių, pavarą arba šalia esančius daiktus.

Apgadinimo pavojus!

- Pateikiamą akumuliatorių naudokite tik originaliai pavarai.
- Akumuliatorių laikykite atokiai nuo liepsnos ar kitų šilumos šaltinių, saugokite jį nuo intensyvių saulės spindulių.
- Saugokite akumuliatorių nuo drėgmės. Niekada nevalykite ir nepurkškite akumuliatoriaus skysčiais.
- Nenaudokite akumuliatoriaus, jei juntate neįprastą šilumą ar pastebite spalvos pakitimų, matote akivaizdžių akumuliatoriaus pažeidimų.

2.5 Netinkamas naudojimas

Nenaudokite „Pedelec“ / „S-Pedelec“ netinkamai. Netinkamas naudojimas yra:

- „Pedelec“ / „S-Pedelec“ naudojimas varžyboms, šuoliams, akrobatiniams ar kitokiems triukams, kai transporto priemonės kategorija tam netinkama;
- netinkamai atliekami remonto ir techninės priežiūros darbai;
- akumuliatoriaus naudojimas ne pagal paskirtį;
- „Pedelec“ / „S-Pedelec“ tiekiamos konstrukcijos pakeitimai, ypač puošyba ir bet kokie kitokie „Pedelec“ / „S-Pedelec“ pertvarkymai;
- „Pedelec“ / „S-Pedelec“ komponentų atidarymas ir keitimas;
- įkrovimas, kai temperatūra yra kitokia nei nuo +0 °C iki +45 °C;
- gilus akumuliatoriaus išsikrovimas dėl ilgesnių nei 3 mėnesių įkrovimo pertraukų ar dėl netinkamo akumuliatoriaus laikymo kitokioje nei optimalioje nuo +10 iki +15 °C temperatūroje.
- Esant žemesnei nei +10 °C ir aukštesnei nei +40 °C temperatūrai nuvažiuojamas atstumas gali sutrumpėti.
- Ypač aukšta ir ypač žema aplinkos temperatūra ilgainiui gali paspartinti akumuliatoriaus dėvėjimąsi ir net apgadinti akumuliatorių.

Netinkamai naudojant „Pedelec“, garantija gali nebegalioti.

2.6 Kiti pavojai

Net ir laikantis visų saugos ir įspėjamųjų nurodymų, naudojant „Pedelec“ / „S-Pedelec“ kyla nenumatytų kitų pavojų, pavyzdžiui:

- Automobilių vairuotojai ir pėstieji iš pirmo žvilgsnio gali neatkreipti dėmesio į galimai didesnį „Pedelec“ / „S-Pedelec“ greitį.
- Žema arba aukšta temperatūra ir tiesioginiai saulės spinduliai gali apgadinti akumuliatorių.
- Akumuliatorius gali veikti netinkamai.

2.7 Bendrosios saugos priemonės

Pastebėję akumuliatoriaus veikimo trikčių ar apgadinimų:

- ➔ Nebenaudokite akumuliatoriaus.
- ➔ Liesdami akumuliatorių mūvėkite apsaugines pirštines.
- ➔ Saugos sumetimais užsidėkite apsauginius akinius.

- Neįkvėpkite išsiskiriančių dujų ar garų.
- Saugokitės, kad ant odos nepatektų akumuliatoriaus skysčio.

2.7.1 Jei akumuliatorius pernelyg įšilęs

Jei akumuliatorius pernelyg įšilęs:

- Jei galite saugiai išimti akumuliatorių, išimkite jį.
- Trumpą laiką laikinai akumuliatorių laikykite lauke, nedegiame inde arba padėkite jį ant nedegaus pagrindo.
- Laikydami akumuliatorių lauke, apsaugokite laikymo vietą, aiškiai ją paženklindami ir palikdami daug vietos aplinkui.
- Nedelsdami paveskite akumuliatorių pardavėjui patikrinti.

2.7.2 Jei yra deformacijų, kvapų, skysčio

Pastebėję deformacijų, užuodę kvapus arba pamatę išsiskiriančio skysčio:

- Jei galite saugiai išimti akumuliatorių, išimkite jį.
- Jei galite nepavojingai perkelti akumuliatorių, įdėkite jį į ugniai ir rūgštims atsparų indą, pvz., iš stiklo ar molio.
- Trumpą laiką laikinai akumuliatorių laikykite nedegioje vietoje lauke. Laikydami akumuliatorių lauke, apsaugokite laikymo vietą, aiškiai ją paženklindami ir palikdami daug vietos aplinkui.
- Akumuliatorių iškart atiduokite pardavėjui utilizuoti.

3 Pagrindiniai nustatymai

Šiame skyriuje pateikiama informacijos apie pagrindinius „Pedelec“ / „S-Pedelec“ nustatymus ir informacijos, reikalingos norint pradėti naudoti transporto priemonę.

3.1 Pasiruošimas

Šiame skyriuje pateikiama informacijos apie „Pedelec“ / „S-Pedelec“ paruošimą naudojimui.

3.1.1 „Pedelec“ / „S-Pedelec“ pritaikymas vairuotojui

Individualūs nustatymai aprašyti „Transporto priemonės naudojimo instrukcijoje“, skyriuje „Pagrindiniai nustatymai“.

3.1.2 Nurodymai dėl rakto

- Ant rakto įspaustą/-us rakto numerį/-ius užsirašykite transporto priemonės pase.
- Pametę raktą, dėl atsarginio rakto kreipkitės į pardavėją.

3.1.3 Kroviklio

- Atkreipkite dėmesį į pridedamą kroviklio gamintojo informaciją, laikykitės joje pateiktų nurodymų.
- Perskaitykite duomenis kroviklio duomenų lentelėje.
  - Jei duomenys nesutampa su maitinimo šaltinio įtampa, kroviklio nenaudokite.
- Prieš prijungdami kroviklį prie maitinimo šaltinio perskaitykite skyrių „Valdymas / Akumuliatorius / Akumuliatoriaus įkrovimas“.

3.1.4 Akumuliatorius

- Visiškai įkraukite akumuliatorių (žr. skyrių „Valdymas / Akumuliatorius / Akumuliatoriaus įkrovimas“).

3.2 Kas kartą prieš važiuojant

„Pedelec“ / „S-Pedelec“ reikia patikrinti pagal nurodymus, pateiktus skyriuje „Pagrindiniai nustatymai / Patikros instrukcija“.

3.3 Prieš važiuojant pirmą kartą

ATSARGIAI

Netikėtas „Pedelec“ / „S-Pedelec“ veikimas dėl netinkamo valdymo.

Nelaimingų atsitikimų ir susižalojimo pavojus!

➔ Prieš pirmą kartą įjungdami, susipažinkite su informacija, pateikta skyriuje „Valdymas“.

Prieš važiuodami pirmą kartą visiškai įkraukite akumuliatorių (žr. skyrių „Valdymas / Akumuliatorius / Akumuliatoriaus įkrovimas“).

3.4 Pirmasis važiavimas

Įprastinio dviračio ir „Pedelec“ / „S-Pedelec“ esminis skirtumas yra elektrinės pavaros komponentai. Informacijos apie dviračio, „Pedelec“ ir „S-Pedelec“ skirtumus rasite skyriuose „Pagrindai / „Pedelec“ ir „S-Pedelec“ skirtumai bei „Pagrindai / „Pedelec“ / „S-Pedelec“ ir dviračio skirtumai“.

- ➔ Prieš važiuodami pirmą kartą atidžiai perskaitykite šiuos skyrius.
- ➔ Pasimokykite valdyti transporto priemonę ir važiuoti ja neužstatytoje vietoje, kur nevyksta eismas, ant lygaus ir tvirto, gerai sukimbančio paviršiaus.
- ➔ Atkreipkite dėmesį į pridedamą valdymo bloko gamintojo informaciją, laikykitės joje pateiktų nurodymų.

1. Pasimokykite naudotis stūmimo pagelbikliu.
2. Pasimokykite naudotis „Pedelec“ / „S-Pedelec“ ir jo funkcijomis, pirmiausia be variklinės pagalbinės sistemos. Tada pamažu didinkite pagalbinės sistemos galios lygį.
3. Valdymo bloke pasirinkite mažiausią pagalbinės sistemos galią.
4. Lėtai pradėkite važiuokite.
5. Atsargiai spauskite stabdžius ir įpraskite prie jų veikimo (žr. transporto priemonės naudojimo instrukciją, skyrių „Stabdys“).
   - ➔ Išmokę saugiai stabdyti, pratinkitės prie pavaros pagalbinės sistemos.
   - ➔ Išmokę saugiai važiuoti, pakartokite nurodytus veiksmus kitu greičiu ir bandydami stabdyti, kol įprasite.

3.5 Patikros instrukcija

Kas kartą prieš važiuodami atkreipkite dėmesį į toliau nurodytus punktus:

- Patikrinkite „Pedelec“ / „S-Pedelec“ pagal „Transporto priemonės naudojimo instrukcijoje“ pateiktą patikros instrukciją (žr. transporto priemonės naudojimo instrukcijos skyrių „Prieš išvažiuojant / Kas kartą prieš važiuojant“).
- Patikrinkite, ar užrakintas akumuliatoriaus užraktas.
- Patikrinkite, ar neapgadintas akumuliatorius (patikra apžiūrint).
- Patikrinkite, ar neapgadinta pavara (patikra apžiūrint).
- Patikrinkite, ar neapgadinti kabeliai ir kištukinės jungtys, ar jie tvirtai sujungti (patikra apžiūrint).
  - Jei dalių trūksta arba jos apgadintos, nenaudokite „Pedelec“ / „S-Pedelec“.
  - Atiduokite „Pedelec“ / „S-Pedelec“ pardavėjui pataisyti.
- Paruoškite akumuliatorių ir kroviklį „Pedelec“ / „S-Pedelec“ naudojimo pradžiai.
- Jei turite „S-Pedelec“, patikrinkite, ar dar galioja draudimo polisas.

4 Valdymas

Atsižvelgiant į transporto priemonės modelį, gali būti įrengti skirtingi pavaros blokai.

- Prieš važiuodami pirmą kartą susipažinkite su pavaros valdymu.
  - Atkreipkite dėmesį į pridedamą sistemos instrukciją, laikykitės joje pateiktų nurodymų.
- Paprašykite pardavėjo patarti dėl pavaros valdymo.

4.1 „Pedelec“ / „S-Pedelec“

ATSARGIAI

Netikėtas „Pedelec“ / „S-Pedelec“ veikimas dėl netinkamo valdymo.

Nelaimingų atsitikimų ir susižalojimo pavojus!

- Prieš pirmą kartą įjungdami, susipažinkite su informacija, pateikta skyriuje „Valdymas“.

4.1.1 Pavaros įjungimas / išjungimas

- Norėdami įjungti ir išjungti pavarą, spauskite įjungimo / išjungimo mygtuką valdymo bloke.
  - Atminkite, kad įjungiant pavarą reikia neminti pedalų.

4.1.2 Apšvietimo įjungimas / išjungimas

ĮSPĖJIMAS

Prastas matomumas dalyvaujant kelių eisme.

Nelaimingų atsitikimų ir susižalojimo pavojus!

- Prieš pradėdami važiuoti patikrinkite, ar „Pedelec“ / „S-Pedelec“ akumuliatoriaus galios pakaks apšvietimui kelionės metu.

- Apšvietimą įjunkite arba išjunkite valdymo bloku.

4.2 Pavaros apsauga nuo perkaitimo

ATSARGIAI

Netinkamai veikianti pavara ir akumuliatorius gali perkaisti.

Pavojus nusideginti!

➔ Stenkitės neliesti pavaros ir akumuliatoriaus.

Pavara automatiškai saugoma nuo apgadinimo perkaitus. Kai pavaros temperatūra yra per aukšta, pavara automatiškai išsijungia.

➔ Norėdami, kad pavara neperkaistų, esant aukštai temperatūrai arba važiuodami stačiomis kelio atkarpomis įjunkite mažesnę pavaros pagalbinės sistemos galią.

➔ Kai važiuojant su įkrautu akumuliatoriumi išsijungia pavara, „Pedelec“ / „S-Pedelec“ laikinai važiuokite kaip įprastiniu dviračiu, kad atvėstų pavara. Išjunkite pagalbinę sistemą.

  ➔ Jei atvėsus pavarai triktis išlieka, „Pedelec“ / „S-Pedelec“ paveskite pardavėjui patikrinti.

4.3 Valdymo blokas

ATSARGIAI

Išblaškius dėmesį, vairuotojo reakcija sulėtėja.

Nelaimingų atsitikimų ir susižalojimo pavojus!

➔ Susipažinkite su valdymo bloko funkcijomis.

➔ Kad visą dėmesį galėtumėte susitelkti į kelių eismą, susipažinkite su valdymo bloko funkcijomis.

4.3.1 „Pedelec“ stūmimo pagelbiklis

ATSARGIAI

Judančios dalys gali sugnybti ir prispausti kūno dalis.

Susižalojimo pavojus!

- Funkciją „Stūmimo pagelbiklis“ naudokite tik stumdami „Pedelec“.
- Stūmimo pagelbiklį naudokite tik „Pedelec“ stovint ant abiejų ratų.

Stūmimo pagelbiklis „Pedelec“ yra arba ne atsižvelgiant į modelį. Stūmimo pagelbiklis padeda lengviau stumti „Pedelec“. Greitis naudojant šią funkciją priklauso nuo pasirinkto bėgio, jis ne didesnis kaip 6 km/h. Kuo žemesnis pasirinktas bėgis, tuo mažesnis stūmimo pagelbiklio greitis.

4.3.2 „S-Pedelec“ pajudėjimo iš vietos pagelbiklis

„S-Pedelec“ yra su pajudėjimo iš vietos pagelbikliu, kurio didžiausias greitis yra 18 km/h. Pajudėjimo iš vietos pagelbiklis yra visiškai elektrinis režimas, minti pedalo nereikia.

4.4 Akumuliatorius

NURODYMAS

Dėl techninių savybių nulemtos savaiminės iškrovos „Pedelec“ / „S-Pedelec“ gali būti nepataisomai sugadintas.

Apgadinimo pavojus!

- Nedelsdami vėl įkraukite išsekusį akumuliatorių.

Paprastai „Pedelec“ / „S-Pedelec“ yra su ličio jonų akumuliatoriumi. Naudojant pagal paskirtį, ličio jonų akumuliatoriai yra saugūs. Ličio jonų akumuliatoriai pasižymi dideliu energijos tankiu. Todėl su šiais akumuliatoriais reikia elgtis labai atidžiai. Siekiant užtikrinti vairuotojo saugą, patikimą naudojimą ir ilgą naudojimo trukmę, būtina laikytis šių nurodymų:

– Pirmą kartą visiškai įkrovus akumuliatorių, vėliau jį galima įkrauti iš dalies. Dalinė įkrova nekenkia akumuliatoriui, nes ličio jonų akumuliatoriai neturi vadinamosios atminties funkcijos.
– Dalinė įkrova vertinama pagal jos talpą (50 % įkrova atitinka pusę krovimo ciklo).

Kad akumuliatorius nepriekaištingai veiktų, būtina paisyti temperatūros intervalo.

➔ Atkreipkite dėmesį į pridedamą akumuliatoriaus gamintojo informaciją bei į pridedamą pavaros sistemos instrukciją, laikykitės jose pateiktų nurodymų.
– Atminkite, kad esant žemesnei negu +10 °C ir aukštesnei negu +40 °C aplinkos temperatūrai gali sutrumpėti nuvažiuojamas atstumas.
– Ypač aukšta ir ypač žema aplinkos temperatūra ilgainiui gali paspartinti akumuliatoriaus dėvėjimąsi ir net apgadinti akumuliatorių.
➔ Akumuliatorius šiek tiek dėvisi. Tikslią informaciją apie krovimo ciklus ir atitinkamą galios praradimą rasite garantijos sąlygose.
  ➔ Jei galia labai sumažėja, pvz., labai sutrumpėja naudojimo trukmė, atiduokite akumuliatorių pardavėjui patikrinti.
➔ Niekada patys niekaip nekeiskite akumuliatoriaus.

4.4.1 Apsauginis įtaisas

ATSARGIAI

Netinkamai veikianti pavara ir akumuliatorius gali perkaisti.

Pavojus nusideginti!

➔ Stenkitės neliesti pavaros ir akumuliatoriaus.

Akumuliatorius ir (arba) kroviklis yra su temperatūros jutikliu, leidžiančiu įkrauti akumuliatorių tik esant nuo 0 °C iki +45 °C temperatūrai. Jei akumuliatorius yra vietoje, kurioje temperatūra aukštesnė arba žemesnė, įkrovimas automatiškai nutraukiamas.

➔ Jei įkrovimas nutrūko per anksti, laikykitės nurodymų, pateikiamų sistemos instrukcijoje.

4.4.2 Akumuliatoriaus ir kroviklio naudojimo sritys

Pavara, akumuliatorius ir kroviklis dera tarpusavyje, jei yra skirti naudoti tik su „Pedelec“ / „S-Pedelec“.

4.4.3 Važiavimas su išsikrovusiu akumuliatoriumi

Atminkite, kad apšvietimui energiją tiekia transporto priemonės akumuliatorius. Jei akumuliatoriaus įkrova tiek sumažėjusi, kad sistema atjungia pedalų mynimo pagelbiklį, apšvietimui energija bus tiekiama tik ribotą laiką, o vėliau apšvietimas taip pat išsijungs.

Jei važiuojant akumuliatorius visiškai išsikrauna, „Pedelec“ / „S-Pedelec“ galima važiuoti kaip įprastiniu dviračiu.

- Atminkite, kad važiuoti „Pedelec“ / „S-Pedelec“ be pagalbinės sistemos yra sunkiau, nei įprastiniu dviračiu.

4.4.4 Akumuliatoriaus išėmimas/įdėjimas

NURODYMAS

Netinkamai išėmus akumuliatorių gali sugesti elektroninės dalys.

Apgadinimo pavojus!

- Prieš išimdami akumuliatorių išjunkite pavarą.

NURODYMAS

Akumuliatoriaus apgadinimas jam nukritus.

Apgadinimo pavojus!

- Prieš naudodami patikrinkite, ar akumuliatorius tinkamai įdėtas į laikiklį ir užsifiksavęs užrakte.

Atsižvelgiant į pavaros sistemą, akumuliatorius gali būti įdedamas / išimamas skirtingai.

- Atkreipkite dėmesį į pridedamą sistemos instrukciją.

4.4.5 Akumuliatoriaus įkrovimas

ĮSPĖJIMAS

Karštis, dujų išsiskyrimas ir akumuliatoriaus apgadinimas netinkamai įkraunant.

Sužalojimų ir gaisro pavojus!

- Nenaudokite ir nelieskite akumuliatoriaus ir kroviklio, jei juntate neįprastą šilumą, užuodžiate kvapų ar pastebite spalvos pakitimų arba jei matote akivaizdžių akumuliatoriaus pažeidimų.
- Ištraukite kroviklio kištuką iš elektros lizdo.
- Baigę įkrauti, kroviklį iš elektros tinklo išjunkite traukdami už kištuko, o ne už laido.

Kai kurių modelių akumuliatorius galima įkrauti neišėmus jų iš „Pedelec“ / „S-Pedelec“; kitų modelių akumuliatorius norint juos įkrauti reikia išimti.

- Akumuliatorių įkraukite tik gerai vėdinamoje sausoje patalpoje.
- Jei „Pedelec“ / „S-Pedelec“ galite saugiai pastatyti sausoje patalpoje, pvz., garaže arba transporto priemonės stoginėje, įkraukite transporto priemonėje įdėta akumuliatorių.
- Jei patalpos pastatyti „Pedelec“ / „S-Pedelec“ neturite, įkraukite išimtą akumuliatorių (žr. skyrių „Valdymas / Akumuliatorius / Akumuliatoriaus išėmimas/įdėjimas“).
- Jei reikia, sausa šluoste nuvalykite nešvarumus nuo įkrovimo lizdo ir kontaktų.
- Kol vyksta krovimas, prižiūrėkite akumuliatorių.
- Įdėto akumuliatoriaus įkrovimas: Prieš įkraudami akumuliatorių išjunkite „Pedelec“ / „S-Pedelec“.
- Išimto akumuliatoriaus įkrovimas: Įkraudami akumuliatorių kroviklį visada statykite ant ugniai atsparaus paviršiaus (pvz., akmens, stiklo ar keramikos).

4.4.6 Akumuliatoriaus prijungimas prie kroviklio

1. Įkiškite kroviklio įkrovimo kištuką į įkrovimo lizdą akumuliatoriuje arba akumuliatoriaus laikiklyje.
2. Kišdami įkrovimo kištuką stebėkite, kad sutaptų įkrovimo kištuko ir lizdo kontaktai.
3. Stebėkite, kaip vyksta įkrovimas.

4.4.7 Įkrovimo užbaigimas

Įkrovimą gali užbaigti ir nevisiškai įkrovus akumuliatorių, pvz., padedant laikyti (žr. skyrių „Laikymas / Akumuliatoriaus laikymas”).

4.4.8 Įkrovimo trukmė

Jei akumuliatorius išsekęs, jis paprastai visiškai įkraunamas per 3–6 valandas. Akumuliatoriaus įkrovimo trukmė priklauso nuo šių veiksnių:

- Akumuliatoriaus įkrovos lygio
- Akumuliatoriaus ir aplinkos temperatūros
- Akumuliatoriaus talpos
- Akumuliatoriaus modelio
- Kroviklio

5 Valymas ir techninė priežiūra

ĮSPĖJIMAS

Atliekant valymo, techninės priežiūros ir remonto darbus elektros srovė gali sužaloti.

Elektros smūgio ir trumpojo jungimo pavojus!

- Ištraukite kroviklio kištuką iš elektros lizdo.
- Atjungdami kroviklį nuo elektros tinklo, traukite už kištuko, o ne už laido.
- Prieš atlikdami valymo ir techninės priežiūros darbus, iš „Pedelec“ / „S-Pedelec“ išimkite akumuliatorių.
- Nevalykite dalių tekančiu vandeniu ar kitais skysčiais.
- Nevalykite didžiaslėgiais valymo įrenginiais.

ĮSPĖJIMAS

Prisilietimas prie įkaitusių dalių.

Pavojus nusideginti!

- Prieš liesdami dalis leiskite pavarai ir akumuliatoriui atvėsti.

- Informacijos apie valymo ir techninės priežiūros darbus rasite „Transporto priemonės naudojimo instrukcijoje“.
- Prieš kiekvieną kelionę patikrinkite saugos įtaisus (žr. skyrių „Pagrindiniai nustatymai / Kas kartą prieš važiuojant“).
- Jei nukritote, patikrinkite „Pedelec“ / „S-Pedelec“.
- Techninės priežiūros darbus patikėkite atlikti pardavėjui.

5.1 Elektrinės pavaros sistemos tikrinimas

- Atkreipkite dėmesį į pridedamą sistemos instrukciją.
- Patikrinkite visus elektros laidus, ar jie neapgadinti.
- Apžiūrėkite ekraną, ar nematyti įtrūkimų, pažeidimų, ar jis tvirtai laikosi.
- Patikrinkite valdymo bloką, ar nematyti įtrūkimų, pažeidimų, ar jis tvirtai laikosi.
- Patikrinkite, ar neapgadintas akumuliatorius.
- Patikrinkite, ar tinkamai sujungti visi kištukiniai kontaktai, o prireikus juos sutvarkykite.
- Patikrinkite, ar neapgadinta laidų pynė. Patikrinkite, ar neapgadintas apvalkalas.
- Apžiūrėkite pagalbinės sistemos variklį.

5.2 Gedimų paieška

ĮSPĖJIMAS

„Pedelec“ / „S-Pedelec“ tvarkymas esant įdėtam akumuliatoriui ar prijungtam krovikliui.

Elektros smūgio pavojus!

- Išimkite akumuliatorių iš laikiklio.
- Atjunkite kroviklį nuo maitinimo šaltinio.

ATSARGIAI

Besisukančios dalys gali prispausti pirštus.

Susižalojimo pavojus!

- Prieš atlikdami techninės priežiūros darbus išimkite akumuliatorių iš laikiklio.

ATSARGIAI

Netinkamai veikianti pavara ir akumuliatorius gali būti įkaitę.

Pavojus nusideginti!

➔ Prieš liesdami pavarą ir akumuliatorių palaukite, kol jie atvės.

„Pedelec“ / „S-Pedelec“ dalys nuolat tikrinamos automatiškai. Aptikus gedimą, ekrane rodomas atitinkamas gedimo pranešimas.

➔ Atkreipkite dėmesį į pridedamą sistemos instrukciją.

➔ Jei vadovaujantis pateiktais nurodymais nepavyksta pašalinti gedimo, kreipkitės į pardavėją.

Atsižvelgiant į gedimo pobūdį, pavara gali būti automatiškai išjungta. Galima važiuoti toliau pavarai nepadedant.

➔ Prieš kitą kelionę kreipkitės į pardavėją, kad patikrintų pavarą.

6 Laikymas

6.1 Akumuliatoriaus laikymas

ĮSPĖJIMAS

Jei akumuliatorius apgadintas arba netinkamai naudojamas, išsiskiriantys garai arba skysčiai gali dirginti kvėpavimo takus, akis ar odą.

Susižalojimo pavojus!

- Jei negaluojate, iškart kreipkitės į gydytoją.
- Jei akumuliatorius sugedęs, pasirūpinkite, kad būtų pakankamai gryno oro.
- Iškart nusivilkite užterštus drabužius.
- Venkite prisiliesti prie akumuliatoriaus skysčio.
- Patekus akumuliatoriaus skysčio į akis, praplaukite jas dideliu kiekiu vandens. Iškart kreipkitės į gydytoją.
- Odą kruopščiai nuplaukite vandeniu ir muilu.

Jei akumuliatoriaus nenaudosite ilgesnį laiką, jį laikant reikia atkreipti dėmesį į šiuos punktus:

- Įkraukite akumuliatorių iki maždaug 60 % jo talpos.
- Laikydami išimkite akumuliatorių iš laikiklio.
- Akumuliatorių laikykite padėtą taip, kad jis negalėtų nukristi ir jo nepasiektų vaikai ir gyvūnai.
- Akumuliatorių geriausia laikyti maždaug nuo +10 °C iki +15 °C temperatūroje, gerai vėdinamoje sausoje patalpoje, pvz., rūsyje.
- Saugokite akumuliatorių nuo drėgmės.
- Stebėkite, kad laikant nebūtų peržengta apatinė ir viršutinė temperatūros riba.
- Laikant ilgiau negu 3 mėnesius, akumuliatorių, atsižvelgiant į laikymo sąlygas, įkraukite kas ketvirtį ar kas pusę metų. Iš naujo įkraukite akumuliatorių iki maždaug 60 % jo talpos.
  - Įkrovę visada atjunkite akumuliatorių nuo kroviklio, o kroviklį – nuo maitinimo šaltinio.

- Laikydami pasirūpinkite, kad akumuliatoriaus poliai nebūtų sujungti trumpuoju jungimu. Jei reikia, apklijuokite polius.

6.2 „Pedelec“ / „S-Pedelec“ laikymas

Jei „Pedelec“ / „S-Pedelec“ ilgesnį laiką nenaudosite, laikant būtina atsižvelgti į šiuos punktus:

- Nuvalykite „Pedelec“ / „S-Pedelec“ (žr. skyrių „Valymas ir techninė priežiūra“).
- „Pedelec“ / „S-Pedelec“ laikykite nuo drėgmės, dulkių ir purvo apsaugotoje vietoje.
- „Pedelec“ / „S-Pedelec“ laikykite sausoje, nuo šalčio ir didelių temperatūros svyravimų apsaugotoje patalpoje.
- Kad nesideformuotų padangos, „Pedelec“ / „S-Pedelec“ laikykite pakabintą už rėmo.

7 Šalinimas

7.1 Transporto priemonė

Neišmeskite savo transporto priemonės su buitinėmis atliekomis. Nugabenkite į savivaldybės atliekų surinkimo punktą arba antrinių žaliavų perdirbimo centrą.

Tai pat ją galima pristatyti į savivaldybės ar privačių įmonių tvarkomus surinkimo punktus. Kreipkitės į kompetentingą savivaldybę ar miesto administraciją ir (arba) atkreipkite dėmesį į paštu gaunamą informaciją.

7.2 Elektriniai elementai, baterijos ir akumuliatoriai

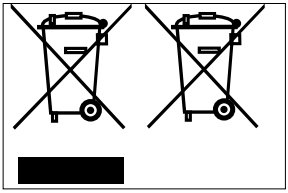

„Pedelec“, „S-Pedelec“, dviračiuose su elektrine pavarų perjungimo ar amortizavimo sistemomis pirmiausia reikia išimti visas baterijas ir akumuliatorius arba išimamas valdymo dalis, kuriose yra baterijų arba akumuliatorių. T.y. pavaros sistemos akumuliatorius, ekranus su integruotu akumuliatoriumi, ant rėmo arba rėme įmontuotus pavarų perjungimo ar amortizavimo sistemų akumuliatorius ir pan. Jei iš laikiklio išėmus išimamąjį ekraną su integruotu akumuliatoriumi ekrane matoma rodmenų, o užpakalinėje jo dalyje nematyti baterijų skyriaus, reikia šalinti visą ekraną. Atidaryti galima tik iš išorės atidaromą baterijų skyrių (paprastai – sagos formos elementą). Atidaryti ekrano korpusą norint išimti integruotą akumuliatorių draudžiama.

Integruoti ekrano akumuliatoriai paprastai būna ličio jonų, todėl jie priskiriami specialiosioms atliekoms. Jų negalima išmesti su buitinėmis atliekomis, o reikia pristatyti į savivaldybės atliekų surinkimo punktą arba antrinių žaliavų perdirbimo centrą.

Tai taikoma ir pakeistiems akumuliatoriams, kurių daugiau nebegalima naudoti dėl nusidėvėjimo ar trūkumų. Taip pat laikykitės papildomoje „Pedelec“, „S-Pedelec“ naudojimo instrukcijoje, skyriuje „Saugos nurodymai / Akumuliatoriaus saugos nurodymai“ pateiktų nurodymų.

Įprastines baterijas, vadinamąsias prietaisų baterijas, galima ne tik pristatyti į savivaldybės atliekų surinkimo punktą arba antrinių žaliavų perdirbimo centrą, bet ir mesti ir į specialias baterijų surinkimo dėžutes, įrengtas daugelyje parduotuvių.

Išėmus bateriją (-as) arba akumuliatorių (-ius), likusi transporto priemonės dalis yra priskiriama elektros įrangos atliekoms ir turi būti atskirai atiduodama perdirbti.

Čia irgi galite kreiptis į pardavėją, savivaldybės atliekų surinkimo punktą arba į antrinių žaliavų perdirbimo centrą.

7.3 Elektroninės dalys ir priedai

Keičiamus arba sugedusius LED žibintus, LED galinius žibintus arba stebules-generatorius bei priedus, pvz., transporto priemonės kompiuterius ar navigacijos įrenginius, reikia šalinti atskirai.

Tokias dalis ar įrenginius pristatykite į savivaldybės atliekų surinkimo punktą ar antrinių žaliavų perdirbimo centrą.

7.4 Pakuotė

Gabenamą jūsų transporto priemonę saugojusią pakuotę, vadinamąją transportavimo pakuotę, paprastai galite atiduoti pardavėjui. Visas kitas pakuotes reikia šalinti rūšiuojant. Popierių ir kartoną pristatykite į makulatūros, o plėveles – į antrinių žaliavų surinkimo punktus. Jei kyla abejonių dėl šalinimo, pasitarkite su pardavėju.

7.5 Padangos ir žarnos

Padangas ir žarnas ne visada galima išmesti su buitinėmis atliekomis.

Pasiteiraukite pardavėjo, ar jis jų nesurenka ir nešalina, arba pristatykite į antrinių žaliavų perdirbimo centrą arba savivaldybės ar miesto administracijos atliekų surinkimo punktą.

7.6 Tepimo ir priežiūros priemonės

Tepimo ir priežiūros priemonių negalima išmesti su buitinėmis priemonėmis, į kanalizaciją ar gamtoje. Jas reikia pristatyti į specialiųjų atliekų surinkimo vietą.

Vadovaukitės nurodymais tepimo ir priežiūros priemonių pakuočių etiketėse.

Bikes for Life. | WINORA GROUP

„Winora Group“ Papildoma naudojimo instrukcija

Vaikiškas dviratis

HAIBIKE WINORA

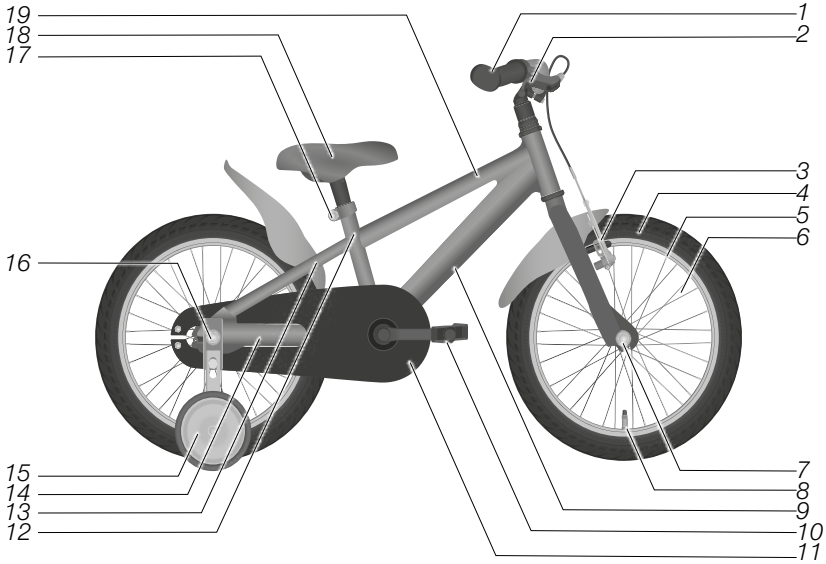

1	Vairo rankenos ir vairas	11	Grandinės kasetės
2	Stabdžio svirtis	12	Sėdynės vamzdis
3	Priekinio rato stabdys	13	Galinės konstrukcijos apatinė šakė
4	Padangos	14	Galinės konstrukcijos galinė šakė
5	Ratlankis	15	Atraminis ratukas
6	Stipinas	16	Galinio rato stebulė
7	Priekinio rato stebulė	17	Balnakočio veržtuvas
8	Ventilis	18	Balnelis
9	Apatinis vamzdis	19	Viršutinis vamzdis
10	Pedalas		

Pavyzdžio paveikslėlis

Turinys

1 Bendrieji nurodymai 1
2 Saugos nurodymai 3
3 Kiti pavojai 6
4 Naudojimas pagal paskirtį 6
5 Pagrindai 7
5.1 Nurodymai dėl kelių eismo. 7
5.2 Nurodymai dėl stabdžių 8
5.3 Kas kartą prieš važiuojant 9
5.4 Patikros instrukcija. 9
5.5 Prieš važiuojant pirmą kartą 10
6 Atraminiai ratukai. 11
6.1 Atraminių ratukų montavimas 11
6.2 Atraminių ratukų išmontavimas 13

1 Bendrieji nurodymai

Ši naudojimo instrukcija yra papildoma ir skirta už vaiko auklėjimą atsakingam asmeniui. Prieš tai būtina susipažinti su „Transporto priemonės naudojimo instrukcija“. Prie leisdami vaikui važinėtis vaikišku dviračiu, atidžiai perskaitykite visą „Transporto priemonės naudojimo instrukciją“, ypač saugos bei nustatymo ir valdymo nurodymus.

ĮSPĖJIMAS

Nepakankamas kelių eismo taisyklių žinojimas.

Nelaimingo atsitikimo pavojus!

- Paaiškinkite vaikui kelių eismo taisykles.
- Paaiškinkite vaikui, kaip atsargiai ir apdairiai reikia elgtis dalyvaujant kelių eisme.
- Leiskite vaikui važiuoti vaikišku dviračiu gatvėmis ir keliais tik įsitikinę, kad jis supranta kelių eismo taisykles.
- Leiskite vaikui dalyvauti kelių eisme tik lydimam už jo auklėjimą atsakingo asmens.

ĮSPĖJIMAS

Nepakankamas vaikiško dviračio valdymo išmanymas.

Nelaimingo atsitikimo pavojus!

- Paaiškinkite vaikui, kaip valdyti vaikišką dviratį.
- Leiskite vaikui važiuoti vaikišku dviračiu gatvėmis ir keliais tik įsitikinę, kad jis gali saugiai valdyti vaikišką dviratį.

ĮSPĖJIMAS

Dalių lūžimas dėl perkrovos.

Nelaimingų atsitikimų ir susižalojimo pavojus!

- Paaiškinkite vaikui, kad vaikišku dviračiu gali važiuoti tik vienas vaikas, juo negalima vežti kitų žmonių ant bagažinės, rėmo strypo ar vairo.
- Atkreipkite dėmesį, kad nebūtų viršytas didžiausias leistinas bendrasis vaikiško dviračio svoris.

ĮSPĖJIMAS

Būtina turėti pakankamai žinių ir gebėjimų.

Nelaimingų atsitikimų ir susižalojimo pavojus!

- Neleiskite sutrikusių fizinių, juslinių arba protinių gebėjimų vaikams bei neturintiems patirties ir reikiamų žinių vaikams važinėtis vaikišku balansiniu dviračiu.
- Nepatikėkite vaikams atlikti priežiūros ir techninės priežiūros darbų.
- Neleiskite mažiems vaikams žaisti su pakuotės medžiagomis, ypač su pakuotės plėvele. Vaikai žaisdami gali įsipainioti į šias medžiagas ir uždusti arba susipjaustyti.

- Perskaitykite visą naudojimo instrukciją ir paaiškinkite ją vaikui.
- Pasimokykite kartu su vaiku važiuoti gatvėmis ir keliais, leiskite jam važiuoti vienam tik būdami tikri dėl jo.
- Reguliariai tikrinkite vaiko sėdynės padėtį, jei reikia, patikėkite pardavėjui sureguliuoti nustatymus.
  - Atkreipkite dėmesį į nurodymus dėl balnelio ir vairo mažiausio įkišimo gylio (žr. transporto priemonės naudojimo instrukciją, skyrių „Pagrindiniai nustatymai / Balnelis / Mažiausias įkišimo gylis“ arba „Pagrindiniai nustatymai / Vairas ir vairo iškyšos / Mažiausias įkišimo gylis“).

2 Saugos nurodymai

ĮSPĖJIMAS

Ilgesnis stabdymo kelias ir prastesnis sukibimas su danga kai kelias slidus ar purvinas.

Nelaimingų atsitikimų ir susižalojimo pavojus!

- Pasirūpinkite, kad vaikas pritaikytų važiavimo greitį prie oro sąlygų bei kelio dangos.

ĮSPĖJIMAS

Didelis nelaimingo atsitikimo pavojus netinkamai ar ne pagal paskirtį naudojant vaikišką dviratį.

Nelaimingo atsitikimo pavojus!

- Leiskite vaikui dalyvauti kelių eisme tik jei vaikiško dviračio įranga atitinka konkrečioje šalyje galiojančias kelių eismo taisykles.
- Leiskite vaikui važinėtis vaikišku dviračiu tik laikantis konkrečioje šalyje ar regione galiojančių eismo taisyklių.
- Paaiškinkite vaikui konkrečioje šalyje ar regione galiojančias taisykles dėl pėsčiųjų takų, važiavimo dviračių takais ir eismo juostų.

ĮSPĖJIMAS

Prastas matomumas dėl netinkamos aprangos.

Nelaimingų atsitikimų ir susižalojimo pavojus!

- Leiskite vaikui dalyvauti kelių eisme tik dėvint šviesius ir dėmesį atkreipiančius drabužius, pvz, su šviesą atspindinčiais elementais.

ĮSPĖJIMAS

Galvos apsaugos nebuvimas.

Susižalojimo pavojus!

- Leiskite vaikui važinėtis vaikišku dviračiu tik užsidėjus pritaikytą ir tinkamo dydžio šalmą.
- Pasiteiraukite pardavėjo, koks šalmas yra tinkamas jūsų vaikui.
- Paprašykite pardavėjo parodyti, kaip vaikas turėtų naudoti šalmą.

ĮSPĖJIMAS

Nedėmesingumas dalyvaujant kelių eisme.

Nelaimingų atsitikimų ir susižalojimo pavojus!

- Paaiškinkite vaikui, kad važiuodamas dviračiu jis neturi užsiimti jokia kita veikla, pvz., junginėti papildomai įrengto apšvietimo ir pan.
- Uždrauskite vaikui važiuojant naudotis mobiliaisiais įrenginiais, pvz., išmaniaisiais telefonais ar MP3 grotuvais.

ĮSPĖJIMAS

Dėl papildomų įtaisų ar pakeitimų naudojant netinkamus priedus vaikiškas dviratis gali veikti netinkamai.

Nelaimingų atsitikimų ir susižalojimo pavojus!

- Bet kokius vaikiško dviračio pakeitimus patikėkite atlikti tik pardavėjui.
- Montuokite tik tokius priedus, kurie atitinka konkrečioje šalyje galiojančias kelių eismo taisykles.
- Dėl tinkamų priedų teiraukitės pardavėjo.

ĮSPĖJIMAS

Naudojant vaikišką dviratį ne pagal paskirtį gali lūžti rėmas arba šakė.

Nelaimingų atsitikimų ir susižalojimo pavojus!

- Paaiškinkite vaikui, kad su vaikišku dviračiu negalima šokinėti per rampas ar pylimus.
- Paaiškinkite vaikui, kad su vaikišku dviračiu negalima važiuoti nuokalne.
- Paaiškinkite vaikui, kad su vaikišku dviračiu negalima važiuoti per gilų vandenį ar važinėtis šalia vandens telkinių.
- Paaiškinkite vaikui, kad vaikišku dviračiu negalima važiuoti bekele, kur galima labai išpurvinti vaikišką dviratį.
- Paaiškinkite vaikui, kad su vaikišku dviračiu negalima važiuoti per laiptus, šaligatvio bortelius ar kitus išsikišimus.

3 Kiti pavojai

Net ir laikantis visų saugos ir įspėjamųjų nurodymų, naudojant vaikišką dviratį kyla nenumatytų kitų pavojų, pavyzdžiui:

- Atitraukus dėmesį nuo kelių eismo dėl natūralaus vaikiško smalsumo
- Vaikui neteisingai įvertinus, pvz., sukibimą su žeme, greitį ar savo gebėjimus važiuoti
- Dėl kitų eismo dalyvių netinkamo elgesio
- Dėl nenumatytų kelio savybių, pvz., keliui staigiai apledėjus
- Dėl nenumatytų medžiagos defektų ar medžiagos nuovargio dalys gali sulūžti ar nebeveikti.

4 Naudojimas pagal paskirtį

Gamintojas arba pardavėjas neprisiima jokios atsakomybės už nuostolius, atsiradusius gaminį naudojant ne pagal paskirtį arba netinkamai.

Naudojant vaikišką dviratį ne pagal paskirtį, garantija negalioja (žr. transporto priemonės naudojimo instrukciją, skyrių „Garantija“).

Vaikiškas dviratis yra skirtas naudoti vienam asmeniui, tinkamai nustačius sėdėjimo padėtį pagal jo ūgį (žr. transporto priemonės naudojimo instrukciją, skyrių „Pagrindai / Sėdėjimo padėtis“). Šiuo dviračiu neleidžiama vežti kitų asmenų, pvz., ant bagažinės.

Didžiausias leistinas bendrasis svoris yra nurodytas ant vaikiško dviračio rėmo ir pardavėjo įteiktame duomenų lape, jo negalima viršyti.

Vaikiški dviračiai, kurie nėra skirti dalyvauti kelių eisme, yra skirti tik privačiam naudojimui. Vaikišku dviračiu galima dalyvauti kelių eisme tik jei jo įranga atitinka konkrečioje šalyje ar regione galiojančias taisykles arba jei jis yra papildomai įrengiamas.

Vaikiškas dviratis nėra skirtas naudoti didesne nei vidutiniška apkrova, pavyzdžiui, dalyvavimas lenktynėse ar varžybose laikomas naudojimu ne pagal paskirtį (žr. transporto priemonės naudojimo instrukciją, skyrių „Garantija“).

Prie vaikiško dviračio negalima tvirtinti vaiko sėdynės.

Vaikiškas dviratis naudojamas pagal paskirtį, jei juo važiuojantis asmuo žino konkrečioje šalyje ar regione galiojančias taisykles, jas supranta ir laikosi.

Vaikiškas dviratis naudojamas pagal paskirtį, jei jis atitinka konkrečioje šalyje ar regione galiojančias taisykles (žr. transporto priemonės naudojimo instrukciją, skyrių „Sauga / Nurodymai dėl kelių eismo“).

Vaikišką dviratį galima naudoti tik taip, kaip aprašyta šioje naudojimo instrukcijoje. Bet koks kitoks naudojimas laikomas naudojimu ne pagal paskirtį ir gali būti nelaimingų atsitikimų, žmonių sužalojimų arba materialinės žalos priežastimi.

5 Pagrindai

Šiame skyriuje pateikiami nurodymai dėl kelių eismo ir informacijos, reikalingos pradedant naudoti vaikišką dviratį.

5.1 Nurodymai dėl kelių eismo

Vaikiškam dviračiui, kuris parduodant nebuvo įrengtas taip, kad galėtų dalyvauti kelių eisme, galioja šios taisyklės: Jei vaikiškas dviratis bus naudojamas kelių eisme, jį būtina pertvarkyti papildomai įrengiant dalyvauti kelių eisme reikiamus komponentus.

- ➔ Prieš važiuojant pirmąjį kartą pasidomėkite konkrečioje šalyje ir regione galiojančiomis taisyklėmis dėl vaikiško dviračio įrangos. Pavyzdžiui:
  - – Pareigos dėvėti šalmą
  - – Pareigos vilkėti įspėjamąją liemenę
  - – Stabdžiams
  - – Apšvietimui ir atšvaitams
  - – Skambutis
  - ➔ Leiskite vaikui dalyvauti kelių eisme tik tada, jei dviračio įranga atitinka konkrečioje šalyje ar regione galiojančias kelių eismo taisykles.
  - ➔ Prieš leisdami vaikui dalyvauti kelių eisme su vaikišku dviračiu pertvarkykite dviratį pasirūpindami reikiama įranga.
  - ➔ Paaiškinkite vaikui konkrečioje šalyje ar regione galiojančias taisykles dėl vaikiškų dviračių įrangos.
  - ➔ Jei kyla abejonių, pasitarkite su pardavėju.
- ➔ Pasidomėkite konkrečioje šalyje ir regione galiojančiomis kelių eismo taisyklėmis. Vaikams ir jaunuoliams paprastai galioja kitokios taisyklės, nei suaugusiems.
  - ➔ Paaiškinkite vaikui kelių eismo taisykles ir kaip elgtis dalyvaujant kelių eisme.
  - ➔ Paaiškinkite vaikui konkrečioje šalyje ar regione galiojančias taisykles dėl:
    - – Pėsčiųjų takų
    - – Važiavimo dviračių takais
    - – Eismo juostų
- ➔ Leiskite vaikui vienam dalyvauti kelių eisme tik:
  - – Jei tai leidžia konkrečioje šalyje ar regione galiojančios taisyklės.
  - – Esate įsitikinę, kad jūsų vaikas gali dalyvauti kelių eisme.
- ➔ Paaiškinkite vaikui, kaip atsargiai ir apdairiai reikia elgtis dalyvaujant kelių eisme.
- ➔ Išmokykite vaiką važiuoti taip, kad niekam netrukdytų, nekeltų pavojaus ir nieko neapsunkintų.

➔ Leiskite vaikui važiuoti vaikišku dviračiu tik užsidėjus pritaikytą ir tinkamo dydžio šalmą. Paprašykite pardavėjo padėti išsirinkti tinkamą šalmą.

– Daugelyje regionų rengiami mokymo kursai vaikams. Čia vaikas gali žaisdamas išmokti važiuoti dviračiu ir tinkamai elgtis kelyje.
– Įstatymai ir taisyklės bet kada gali pasikeisti. Todėl nuolat domėkitės konkrečioje šalyje ir regione galiojančiomis eismo taisyklėmis ir išaiškinkite jas vaikui.

5.2 Nurodymai dėl stabdžių

Vaikiškas dviratis yra mažiausiai su dviem tarpusavyje nesusietais stabdžiais, iš kurių vienas stabdo priekinį, o kitas – galinį ratą. Vienas iš stabdžių arba papildomas stabdys gali būti pedalus minant atgal suveikiantis stabdys.

ĮSPĖJIMAS

Dėl drėgmės kinta ratlankių stabdžių stabdymo savybės.

Nelaimingų atsitikimų ir susižalojimo pavojus!

➔ Leiskite vaikui pasimokyti stabdyti drėgname kelyje, vietoje, kurioje nevyksta eismas.

➔ Paaiškinkite vaikui, kad esant drėgnai dangai reikia važiuoti lėčiau.

5.3 Kas kartą prieš važiuojant

Prieš kiekvieną važiavimą būtina atkreipti dėmesį į toliau nurodytus punktus:

- Prieš vaikui pradedant važiuoti vaikišku dviračiu atidžiai patikrinkite dviratį, ar nėra apgadinimų ir per didelio nusidėvėjimo (žr. skyrių „Pagrindai / Patikros instrukcija“).
- Paaiškinkite vaikui, kad negalima važiuoti apgadintu vaikišku dviračiu.

5.4 Patikros instrukcija

Prieš kiekvieną važiavimą būtina atkreipti dėmesį į toliau nurodytus punktus:

- Patikrinkite rėmo ir dalių būklę.
  - Patikrinkite visas dalis, ar nematyti deformacijų, įtrūkimų ir spalvos pokyčių.
  - Patikrinkite ar tinkamai pritvirtintas ir nustatytas vairas, pedalai ir balnelis (žr. transporto priemonės naudojimo instrukciją, skyrių „Pagrindiniai nustatymai“).
  - Jei vaikiškas dviratis yra su bagažine, patikrinkite, ar tinkamai pritvirtinta bagažinė.
  - Jei vaikiškas dviratis yra pritaikytas naudoti su bagažine ir yra įrengta bagažinė, patikrinkite, ar ji tinkamai pritvirtinta.
- Patikrinkite stabdžių veikimą.
  - Paspauskite stabdžių svirtį ir pedalus minant atgal suveikiantį stabdį ir pasiklausykite, ar negirdėti neįprasto triukšmo.
  - Patikrinkite, ar įjungus stabdį įmanoma arba labai sunku pastumti vaikišką dviratį, tada važiuodamas vaikas galės saugiai sustabdyti dviratį.
  - Patikrinkite, ar atleidus stabdžio svirtį stabdžio trinkelės nesitrina.
- Patikrinkite apšvietimo ir skambučio veikimą.
  - Įjunkite apšvietimą. Patikrinkite, ar dega priekinis ir galinis žibintai. Pasukite ratą, ant kurio yra generatorius arba patikrinkite baterijų įkrovą, jei įrengtas apšvietimas baterijomis.
  - Patikrinkite, ar jungiant skambutį girdimas aiškus garsas.

5.5 Prieš važiuojant pirmą kartą

ĮSPĖJIMAS

Dėl netikėto vaikiško dviračio veikimo, pvz., stabdant, gali būti atitrauktas vaiko dėmesys.

Nelaimingų atsitikimų ir susižalojimo pavojus!

- Leiskite vaikui važiuoti vaikišku dviračiu gatvėmis ir keliais tik įsitikinę, kad jis žino vaikiško dviračio veikimą ir yra įpratęs jį valdyti.

Pardavėjas visiškai surenka vaikišką dviratį ir vaikui individualiai pritaiko vairo, balnelio ir stabdžio svirties nustatymą.

- Perimdami dviratį patikrinkite, ar vaikas gali patogiai ir saugiai važiuoti vaikišku dviračiu, o visi nustatymai yra pritaikyti vaikui.
- Nustatymo darbus patikėkite atlikti tik pardavėjui.
  - Jei nustatymus atliksite patys, pasiteiraukite pardavėjo apie sukimo momentus ir naudokite dinamometrinį raktą.
  - Jei nustatymus atliekate patys, prieš leisdami vaikui važinėtis vaikišku dviračiu kruopščiai ir tinkamai patikrinkite nustatymus.
- Prieš pirmąjį vaiko važiavimą patys gerai susipažinkite su vaikišku dviračiu ir paaiškinkite vaikui, kaip jį valdyti.
- Pamokykite vaiką važinėtis vaikišku dviračiu vietoje, kurioje nevyksta eismas, kad jis įprastų važinėti.
- Pamokykite vaiką saugiai užlipti ant dviračio ir nulipti nuo jo ir saugiai sustoti.
- Leiskite vaikui pasimokyti stabdyti važiuojant nedideliu greičiu, ypač pedalus minant atgal suveikiančiu stabdžiu (jei yra).
- Leiskite vaikui pasimokyti avarinio stabdymo.
- Pamokykite vaiką rodyti kryptį prieš posūkį, parodykite, kaip važiuojant pasižiūrėti atgal per petį.
- Leiskite vaikui važiuoti vaikišku dviračiu tik tada, kai galite už atsakyti už jo saugumą.

6 Atraminiai ratukai

Atraminiai ratukai yra pagalbiniai ratai, padedantys vaikui mokytis važiuoti dviračiu. Jie neleidžia vaikiškam dviračiui apvirsti.

- Įvertinkite, ar mokantis važiuoti dviračiu jūsų vaikui reikalingi atraminiai ratukai.
- Jei mokantis važiuoti dviračiu jūsų vaikui reikalingi atraminiai ratukai, naudokite jūsų vaikiško dviračio tiekiamame rinkinyje esančius atraminius ratukus.
- Jei tiekiamame rinkinyje atraminių ratukų nėra, kreipkitės į pardavėją ir paprašykite parinkti ir sumontuoti tinkamus atraminius ratukus.

6.1 Atraminių ratukų montavimas

ĮSPĖJIMAS

Netinkamai ar nepakankamai gerai sumontavus atraminius ratukus, vaikiškas dviratis gali veikti netinkamai, pvz., gali nukristi galinis ratas.

Nelaimingų atsitikimų ir susižalojimo pavojus!

- Jei neturite atraminiams ratukams sumontuoti reikiamų žinių ir įrankių, kreipkitės į pardavėją.

Atsižvelgiant į modelį, pateikiami vaikiškam dviračiui tinkamai atraminiai ratukai. Jei reikia atraminių ratukų, reiktų naudoti tiekiamame rinkinyje esančius ratukus.

Atraminius ratukus būtina sumontuoti labai atidžiai, kad jie tinkamai ir saugiai atliktų savo funkciją.

- Jei ratukų tiekiamame rinkinyje nėra, atminkite, kad reikia pirkti vaikiškam dviračiui tinkamus atraminius ratukus. Vaikiško dviračio galinio rato varžtai turi būti pakankamai ilgi, kad iš abiejų pusių būtų galima saugiai pritvirtinti atraminius ratukus.
  - Jei reikia, paprašykite pardavėjo patarti dėl tinkamų atraminių ratukų.
- Montuodami atraminius ratukus laikykitės jų gamintojo pateikiamų nurodymų.

1. Sukdami prieš laikrodžio rodyklę nuo ašies visiškai nusukite abiejose ašies pusėse esančias gaubtelines veržles.
2. Nuo ašies nuimkite užmautas poveržles.

Atraminiai ratukai dažnai būna iš kelių dalių.

3. Sumontuokite ratukus, kaip aprašyta gamintojo instrukcijoje.
4. Užmaukite pirmąjį surinktą atraminį ratuką ant vienos vaikiško dviračio ašies, ant ašies uždėkite poveržlę, tada reikiamu sukimo momentu vėl priveržkite gaubtelinę veržlę (žr. „Pav.: Atraminio ratuko montavimas“).
5. Užmaukite antrąjį surinktą atraminį ratuką ant vaikiško dviračio ašies, ant ašies uždėkite poveržlę, tada reikiamu sukimo momentu vėl priveržkite gaubtelinę veržlę (žr. „Pav.: Atraminio ratuko montavimas“).
   - ➔ Priveržda mi gaubtelinę veržlę stebėkite, kad galinis ratas su rėmu ir priekiniu ratu būtų vienoje linijoje.
   - ➔ Priveržda mi gaubtelinę veržlę stebėkite, kad grandinė būtų nuolat įtempta.

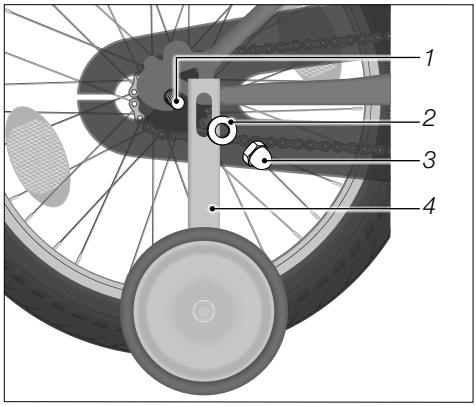

Pav.: Atraminio ratuko montavimas (pavyzdys)

1 Galinio rato ašis

2 Poveržlė

3 Gaubtelinė veržlė

4 Atraminis ratukas

Galima reguliuoti atraminių ratukų aukštį.

- ➔ Patikrinkite, kurioje sumontuotų atraminių ratukų vietoje yra ilgos angos. Atkreipkite dėmesį į pridedamą gamintojo informaciją, susijusią su montavimu.

Abiejų atraminių ratukų atstumas iki žemės turi būti vienodas. Tiesiai laikant vaikišką dviratį, atraminiai ratukai neturi liesti žemės.

6.2 Atraminių ratukų išmontavimas

1. Sukite abi gaubtelines veržles, kol galėsite nuimti nuo ašies.
2. Iš eilės nuo ašies nuimkite poveržles ir atraminius ratukus.
3. Užstumkite poveržles ant ašies ir reikiamu sukimo momentu prisukite gaubtelines veržles.
4. PriveržDami gaubtelinę veržlę stebėkite, kad galinis ratas su rėmu ir priekiniu ratu būtų vienoje linijoje.
5. PriveržDami gaubtelinę veržlę stebėkite, kad grandinė būtų nuolat įtempta.

Bikes for Life. | WINORA GROUP

„Winora Group“

Naudojimo instrukcija

Vaikiškas balansinis dviratis

HAIBIKE WINORA

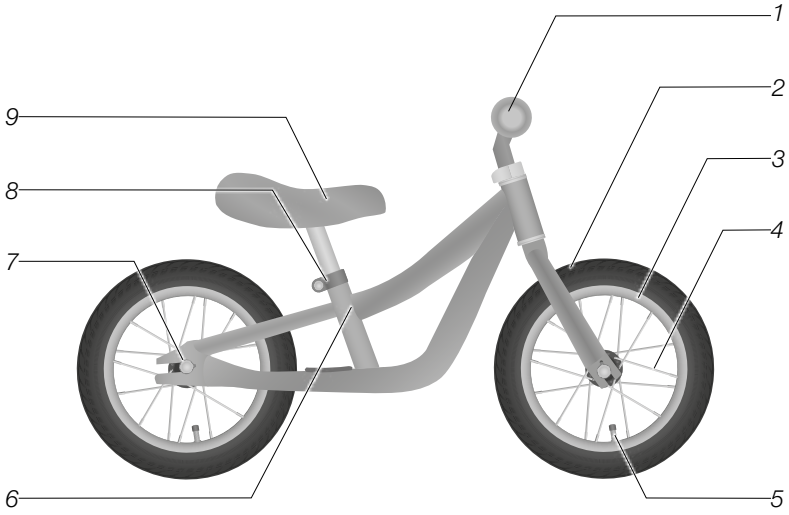

1	Vairo rankenos ir vairas	6	Sėdynės vamzdis
2	Padangos	7	Rato stebulė su gaubteline veržle
3	Ratlankis	8	Balnakočio veržtuvas
4	Stipinas	9	Balnelis
5	Ventilis		

Pavyzdžio paveikslėlis

Turinys

1 Pagrindai 1
1.1 Galiojimas 1
1.2 Perskaitykite ir išsaugokite naudojimo instrukciją 1
1.3 Varžtų sukimo krypties nurodymai 1
1.4 Nurodymai dėl sukimo momento 2

2 Saugos nurodymai 3

3 Kiti pavojai 6

4 Naudojimas pagal paskirtį 7

5 Leistinas amžius 7

6 Naudojimas 7
6.1 Nurodymai dėl stabdžio 7
6.2 Šalmas 8
6.3 Kas kartą prieš važiuojant 8
6.4 Patikros instrukcija. 9
6.5 Prieš važiuojant pirmą kartą 9
6.6 Nukritus. 10

7 Pagrindiniai nustatymai. 11
7.1 Balnelio nustatymas 12
7.2 Patikrinti ir sureguliuoti padangų pripūtimo slėgį. 13
7.3 Padangų pripūtimo slėgio sumažinimas 14

8 Valymas 15
8.1 Reikiamos valymo priemonės 15
8.2 Vaikiško balansinio dviračio valymas 15

9 Techninė priežiūra 17*
9.1 Patikros intervalas 18
9.2 Srieginių jungčių tikrinimas 19
9.3 Rėmo ir šakės patikra 19
9.4 Balnelio tikrinimas 19

9.5 Vairo tikrinimas 19
9.6 Priekinio ir galinio rato tikrinimas 20
9.7 Ratlankių ir stipinų tikrinimas 20
9.8 Padangų patikrinimas 21
9.9 Apsauginių elementų tikrinimas 21

10 Laikymas 22

11 Garantija. 22

12 Šalinimas 24
12.1 Vaikiškas balansinis dviratis 24
12.2 Pakuotė 24
12.3 Padangos ir žarnos 24
12.4 Tepimo ir priežiūros priemonės 24

13 Atitikties deklaracija 24

**Skyrių su papildoma informacija, kurią galima rasti internetinėje naudojimo instrukcijoje, atpažinsite pagal mėlyną šriftą su pabraukimu, čia, pavyzdžiui:* 9 Techninė priežiūra.

1 Pagrindai

1.1 Galiojimas

Ši naudojimo instrukcija galioja vaikiškiems balansiniams dviračiams, kuriems neleidžiama dalyvauti kelių eisme. Šis simbolis žymi vaikiško balansinio dviračio kaip transporto priemonės kategoriją.

Simbolis	Transporto priemonės kategorija	Naudojimas
	Vaikiškas balansinis dviratis 12"	Naudoti tik prižiūrint suaugusiam. Negali dalyvauti kelių eisme. Didžiausias leistinas bendrasis svoris: 30 kg.

1.2 Perskaitykite ir išsaugokite naudojimo instrukciją

Šioje naudojimo instrukcijoje pateikiama svarbios informacijos apie vaikiško balansinio dviračio naudojimą, ji skirta už vaiko auklėjimą atsakingam asmeniui. Prieš leisdami vaikui naudotis vaikišku balansiniu dviračiu, atidžiai perskaitykite visus įspėjimus ir nurodymus, pateikiamus šioje naudojimo instrukcijoje ir paaiškinkite vaikui visą šios instrukcijos turinį.

Leiskite vaikui pradėti važinėti vaikišku balansiniu dviračiu tik perskaitę ir supratę šioje naudojimo instrukcijoje pateikiamus nurodymus.

Laikykite naudojimo instrukciją patogioje vietoje, kad prireikus visada galėtumėte ją pasiimti. Vaikišką balansinį dviratį perduodami tretiesiems asmenims, visada perduokite ir šią naudojimo instrukciją.

1.3 Varžtų sukimo krypties nurodymai

NURODYMAS

Netinkamai tvarkant sriegines jungtis, galima patirti materialinės žalos.

Apgadinimo pavojus!

- Atkreipkite dėmesį į varžtų, įkišamųjų ašių ir veržlių sukimo kryptį.

- Varžtus, įkišamąsias ašis ir veržles prisukite pagal laikrodžio rodyklę.

- Varžtus, įkišamąsias ašis ir veržles atsukite prieš laikrodžio rodyklę.

Jei kuriame nors modelyje sukimo kryptis bus priešinga, atitinkame skyriuje bus nurodyta, jog sukimo kryptis kitokia. Laikykitės atitinkamų nurodymų.

1.4 Nurodymai dėl sukimo momento

ĮSPĖJIMAS

Medžiagos nuovargis netinkamai priveržus sriegines jungtis.

Nelaimingų atsitikimų ir susižalojimo pavojus!

- Aptikę atsilaisvinusių srieginių jungčių, neleiskite vaikui naudotis vaikišku balansiniu dviračiu.
- Sriegines jungtis reikia tinkamai priveržti dinamometriniu raktu.
- Sriegines jungtis reikia priveržti tinkamu sukimo momentu.

Tinkamai veržiant sriegines jungtis, reikia atkreipti dėmesį į sukimo momentą. Tam prireiks atitinkamai nustatomo dinamometrinio rakto.

- Jei nemokate naudotis dinamometriniu raktu ar neturite tinkamo dinamometrinio rakto, paprašykite pardavėjo patikrinti sriegines jungtis.

Tinkamas srieginės jungties sukimo momentas priklauso nuo varžto medžiagos ir skersmens bei nuo dalies medžiagos ir konstrukcijos.

- Jei sriegines jungtis prisukate patys, patikrinkite, ar vaikiškame balansiniame dviratis yra aliuminio dalių (žr. techninių duomenų lapą, kurį gavote iš pardavėjo).
  - Atkreipkite dėmesį į aliuminio dalių specialų sukimo momentą.

Ant kai kurių vaikiško balansinio dviračio dalių nurodytas sukimo momentas arba pažymėtas įkišimo gylis.

- Atkreipkite dėmesį į šiuos duomenis ir žymėjimus.

2 Saugos nurodymai

ĮSPĖJIMAS

Žaidžiant su pakuotės medžiagomis, į jas galima įsipainioti ir uždusti arba susižaloti.

Uždusimo ir sužalojimo pavojus!

- Neleiskite mažiems vaikams žaisti su pakuotės medžiagomis, ypač su pakuotės plėvele. Vaikai žaisdami gali įsipainioti į šias medžiagas ir uždusti arba susipjaustyti.

ĮSPĖJIMAS

Pavojus praryti smulkias dalis.

Pavojus uždusti!

- Neleiskite vaikui žaisti su smulkiomis dalimis, kurias galima netyčia praryti.

ĮSPĖJIMAS

Neprižiūrimam vaikui naudojant vaikišką balansinį dviratį kyla pavojų.

Nelaimingų atsitikimų ir susižalojimo pavojus!

- Prižiūrėkite vaiką, žaidžiantį su vaikišku balansiniu dviračiu.
- Leiskite vaikui važinėtis tik aprengę jį šviesiais ir dėmesį atkreipiančiais drabužiais, pvz, su šviesą atspindinčiais elementais.
- Neleiskite vaikui važinėtis šalia laiptų, šaligatvių bortelių, šlaitų ar vandens telkinių.
- Neleiskite vaikui važinėtis vietose, kuriose vyksta eismas (pvz., automobilių stovėjimo aikštelėse arba namų kiemuose).

ĮSPĖJIMAS

Netinkamai valdant vaikišką balansinį dviratį vaikui kyla grėsmė.

Nelaimingų atsitikimų ir susižalojimo pavojus!

- Paaiškinkite vaikui, kaip valdyti vaikišką balansinį dviratį.
- Paaiškinkite vaikui apie naudojant vaikišką balansinį dviratį galinčius kilti pavojus, pvz., galimybę parkristi ar į ką nors atsitrenkti.
- Pamokykite vaiką važinėtis vaikišku balansiniu dviračiu, kad jis išvengtų kritimų ar atsitrenkimų.

ĮSPĖJIMAS

Ilgesnis stabdymo kelias ir prastesnis sukibimas su danga kai kelias slidus ar purvinas.

Nelaimingų atsitikimų ir susižalojimo pavojus!

- Paaiškinkite vaikui, kad važiavimo stilių ir greitį reikia pritaikyti prie oro sąlygų ir kelio dangos.
- Pasirūpinkite, kad vaikas pritaikytų savo važiavimo stilių bei greitį prie oro sąlygų bei kelio dangos.

ĮSPĖJIMAS

Be apavo ar avint netinkamą apavą galima susižaloti.

Nelaimingų atsitikimų ir susižalojimo pavojus!

- Leiskite vaikui važinėtis vaikišku balansiniu dviračiu tik jam avint uždarus, neslystančius batus tvirtu padu.

ĮSPĖJIMAS

Susižalojimo pavojus nukritus be šalmo ar apsauginės aprangos.

Susižalojimo pavojus!

- Leiskite vaikui važinėtis vaikišku balansiniu dviračiu tik užsidėjus pritaikytą ir tinkamo dydžio šalmą.
- Leiskite vaikui važinėtis vaikišku balansiniu dviračiu tik užsidėjus apsaugas, pvz., ant alkūnių ir kelių.
- Leiskite vaikui važinėtis vaikišku balansiniu dviračiu tik dėvint ilgus ir, jei reikia, paminkštintus drabužius.

ĮSPĖJIMAS

Naudojant vaikišką balansinį dviratį ant netinkamo pagrindo vaikui kyla grėsmė.

Nelaimingų atsitikimų ir susižalojimo pavojus!

- Leiskite vaikui važinėtis tik ant švaraus, sauso ir lygaus pagrindo.
- Neleiskite vaikui važiuoti bekele ar stačiais keliais.

ĮSPĖJIMAS

Pavojus įsipainioti į vaikišką balansinį dviratį.

Nelaimingų atsitikimų ir susižalojimo pavojus!

- Leiskite vaikui važinėtis vaikišku balansiniu dviračiu tik mūvint siauras kelnes.
- Stebėkite, kad aprangos dalys, pvz., batų raišteliai ar juostos neįsipainiotų į judančias dalis.

ĮSPĖJIMAS

Trūkstami apsauginiai elementai.

Susižalojimo pavojus!

- Prieš kiekvieną važiavimą patikrinkite, ar tinkamai sumontuoti ir neapgadinti visi apsauginiai elementai, pvz., veržlių apsauginiai gaubteliai, apsauga nuo atsitrenkimo ant vairo iškyšos ir vairo rankenų galuose.

ĮSPĖJIMAS

Dėl netinkamų papildomų įtaisų, pakeitimų arba netinkamų priedų vaikiškas balansinis dviratis gali veikti netinkamai.

Nelaimingų atsitikimų ir susižalojimo pavojus!

- Bet kokius vaikiško balansinio dviračio pakeitimus patikėkite atlikti tik pardavėjui.
- Montuokite tik originalius priedus.
- Nemontuokite jokių priedų aštriais kraštais.

3 Kiti pavojai

Net ir laikantis visų saugos ir įspėjamųjų nurodymų, naudojant vaikišką balansinį dviratį kyla nenumatytų kitų pavojų, pavyzdžiui:

- Atitraukus vaiko dėmesį dėl natūralaus smalsumo ir domėjimosi aplinka
- Pervertinus vaiko gebėjimą važiuoti
- Dėl kitų eismo dalyvių netinkamo elgesio
- Dėl nenumatytų kelio savybių, pvz., keliui staigiai apledėjus
- Dėl nenumatytų medžiagos defektų ar medžiagos nuovargio dalys gali sulūžti ar nebeveikti.

- Prieš kiekvieną važiavimą patikrinkite vaikišką balansinį dviratį, ar nėra medžiagos trūkumų bei medžiagos nuovargio.
- Jei vaikiškas balansinis dviratis nuvirto ar įvyko nelaimingas atsitikimas, paveskite pardavėjui patikrinti, ar nėra gedimų ir lūžimų.

4 Naudojimas pagal paskirtį

Gamintojas arba pardavėjas neprisiima jokios atsakomybės už nuostolius, atsiradusius gaminį naudojant ne pagal paskirtį arba netinkamai.

Naudojant vaikišką balansinį dviratį ne pagal paskirtį, garantija negalioja (žr. skyrių „Garantija“).

Vaikiškas balansinis dviratis yra skirtas privačiam naudojimui specialioje žaidimų erdvėje.

Vaikiškas balansinis dviratis yra skirtas vaikams nuo 3 metų privačiai naudoti privačioje teritorijoje. Didžiausias leistinas bendrasis svoris yra nurodytas ant vaikiško balansinio dviračio rėmo ir pardavėjo įteiktame techninių duomenų lape, jo negalima viršyti. Pagal kelių eismo taisykles vaikiškas balansinis dviratis nėra transporto priemonė.

Vaikiškas balansinis dviratis yra skirtas naudoti tik vienam vaikui ant tvirto paviršiaus.

Prie vaikiško balansinio dviračio negalima montuoti ar su juo naudoti šių priedų:

- Bagažinė
- Vaiko sėdynė
- Vaiko priekaba

Vaikas turi naudoti vaikišką balansinį dviratį tik kaip aprašyta šioje naudojimo instrukcijoje. Bet koks kitoks naudojimas laikomas naudojimu ne pagal paskirtį ir gali būti sunkių sužalojimų arba materialinės žalos priežastimi.

5 Leistinas amžius

	Įspėjimas! Vaikiškas balansinis dviratis neskirtas jaunesniems nei 3 metų vaikams.

6 Naudojimas

Šiame skyriuje pateikiama informacijos apie pagrindinius vaikiško balansinio dviračio nustatymus ir informacijos, reikalingos norint pradėti naudoti vaikišką balansinį dviratį.

6.1 Nurodymai dėl stabdžio

Vaikiškas balansinis dviratis yra be stabdžių.

➔ Paaiškinkite savo vaikui, kaip saugiai stabdyti ir sustoti kojomis.

6.2 Šalmas

Šalmas apsaugo galvą nukritus arba įvykus nelaimingam atsitikimui.

- Leiskite vaikui važinėtis vaikišku balansiniu dviračiu tik užsidėjus pritaikytą ir tinkamo dydžio šalmą.
  - Paprašykite pardavėjo padėti išsirinkti tinkamą šalmą.
  - Paprašykite pardavėjo paaiškinti apie tinkamus šalmo nustatymus.

6.3 Kas kartą prieš važiuojant

ĮSPĖJIMAS

Dėl judėjimo ir vibracijos dalys gali pernelyg nusidėvėti arba atsilaisvinti srieginės jungtys.

Nelaimingų atsitikimų ir susižalojimo pavojus!

- Paprašykite pardavėjo parodyti, kaip reikia tikrinti, ar nėra pernelyg didelio nusidėvėjimo ar laisvų srieginių jungčių.
- Prieš kiekvieną važiavimą patikrinkite vaikišką balansinio dviratį pagal patikros instrukcijoje pateikiamus nurodymus.
- Leiskite vaikui važinėtis vaikišku balansiniu dviračiu tik jei neaptikote jokių apgadinimų.
- Leiskite vaikui važinėtis vaikišku balansiniu dviračiu tik jei nėra pernelyg didelio nusidėvėjimo, o visos srieginės jungtys tvirtai priveržtos.

- Prieš kiekvieną važiavimą patikrinkite, ar vaikiškas balansinis dviratis neapgadintas ir pernelyg nenusidėvėjęs (žr. skyrių „Naudojimas / Patikros instrukcija“).
- Reguliariai tikrinkite vaiko sėdynės padėtį, jei reikia, patikėkite pardavėjui sureguliuoti nustatymus.

6.4 Patikros instrukcija

Prieš skaitant patikros instrukciją reikia perskaityti ir suprasti naudojimo instrukciją ir laikykis joje pateikiamų nurodymų.

- Patikrinkite rėmo ir visų dalių būklę.
  - Patikrinkite visas dalis, ar nematyti deformacijų, įtrūkimų ir spalvos pokyčių.
  - Patikrinkite, ar visos dalys tinkamai pritvirtintos ir centruotos.
  - Patikrinkite, ar neapgadinti apsauginiai elementai, pvz., apsauginiai gaubteliai.
- Vaikui važinėtis vaikišku balansiniu dviračiu galima leisti tik patikrinus visas dalis ir nustačius, kad jos veikia tinkamai.
- Nustatę, kad kuri nors dalis neveikia tinkamai, atiduokite ją pardavėjui sutaisyti.

6.5 Prieš važiuojant pirmą kartą

ĮSPĖJIMAS

Pakeitus stipinus ar sriegines jungtis po pirmųjų nuvažiuotų kilometrų, gali neveikti dviračio dalys arba vaikiškas balansinis dviratis.

Nelaimingų atsitikimų ir susižalojimo pavojus!

- Reguliariai paveskite pardavėjui atlikti vaikiško balansinio dviračio techninės priežiūros darbus. Laikykitės nurodytų patikros intervalų.

Vaikišką balansinį dviratį pardavėjas visiškai surinko, nustatė ir parengė važiuoti. Nurodymus dėl patikros intervalų rasite skyriuje „Techninė priežiūra“.

Pardavėjo atlikti nustatymai yra garantijos dalis (žr. skyrių „Garantija“).

- Prieš leisdami vaikui naudotis vaikišku balansiniu dviračiu pirmiausia susipažinkite su juo patys.
- Paaiškinkite vaikui, kaip naudotis vaikišku balansiniu dviračiu.
- Pamokykite vaiką užlipti ant dviračio ir nulipti nuo jo.
- Leiskite vaikui pasimokyti stabdyti kojomis važiuojant nedideliu greičiu (žr. skyrių „Naudojimas / Nurodymai dėl stabdžio“).

6.6 Nukritus

ĮSPĖJIMAS

Dalių apgadinimas nukritus.

Nelaimingų atsitikimų ir susižalojimo pavojus!

- Netiesinkite sulenktų dalių.
- Deformuotas ar apgadintas dalis iškart paveskite pardavėjui pakeisti.
- Jei matote ar manote, kad vaikiškas balansinis dviratis apgadintas, nenaudokite vaikiško balansinio dviračio.

- Po kiekvieno lengvo kritimo, pavyzdžiui, nukritus vaikiškam balansiniam dviračiui, patikrinkite visas dalis (žr. internetinės naudojimo instrukcijos skyrių „Techninė priežiūra“).
- Patikėkite pardavėjui pašalinti gedimus.

7 Pagrindiniai nustatymai

ĮSPĖJIMAS

Nežinant, kaip reikia nustatyti, gali lūžti medžiaga arba būti apgadintos dalys.

Nelaimingų atsitikimų ir susižalojimo pavojus!

- Patikėkite pardavėjui nustatyti vaikiško balansinio dviračio dalis.
- Jei neturite reikiamų žinių ir įrankių, nereguliuokite vaikiško balansinio dviračio dalių patys.

ĮSPĖJIMAS

Medžiagos nuovargis ir medžiagos lūžimas netinkamai priveržus sriegines jungtis.

Nelaimingų atsitikimų ir susižalojimo pavojus!

- Atsilaisvinusias sriegines jungtis patikėkite priveržti pardavėjui.
- Atsilaisvinusias sriegines jungtis reikia tinkamai priveržti dinamometriniu raktu ir tinkamu sukimo momentu.

Pardavėjas visiškai surenka vaikišką balansinį dviratį ir pritaiko balnelio nustatymą pagal vaiko ūgį.

- Perimdami dviratį patikrinkite, ar vaikas gali patogiai ir saugiai važiuoti vaikišku balansiniu dviračiu, o visi nustatymai jam pritaikyti.
- Jei neturite reikiamų žinių ir įrankių, patikėkite pardavėjui atlikti nustatymus.
  - Jei nustatymus atliksite patys, pasiteiraukite pardavėjo apie sukimo momentus ir naudokite dinamometrinį raktą.
  - Jei nustatymus atliekate patys, prieš leisdami vaikui važinėtis vaikišku balansiniu dviračiu kruopščiai ir tinkamai patikrinkite nustatymus.

7.1 Balnelio nustatymas

ĮSPĖJIMAS

Nežinant, kaip reikia nustatyti, gali lūžti medžiaga arba būti apgadintas balnakotis.

Nelaimingų atsitikimų ir susižalojimo pavojus!

- Patikėkite pardavėjui nustatyti balnakotį.
- Jei neturite reikiamų žinių ir įrankių, nereguliuokite balnakočio patys.
- Jei balnakotį nustatote patys, atkreipkite dėmesį, kad žymos ant balnakočio turi nesimatyti.

Norint pritaikyti vaikišką balansinį dviratį pagal vaiko ūgį, reikia nustatyti balnelio aukštį.

1. Atlaisvinkite balnakočio veržtuvo varžtą, kad būtų galima perstumti balnakotį.
2. Balnelio aukštį nustatykite taip, kad ant jo sėdėdamas vaikas abiem kojomis visiškai siektų grindis.
3. Įsitikinkite, kad žymos ant balnakočio nesimato (žr. „Pav.: Balnakočio žyma“).
4. Sukite balnelį taip, kad rėmas ir balnelis būtų vienoje linijoje.
5. Reikiamu sukimo momentu prisukite varžtą (žr. skyrių „Pagrindai / Nurodymai dėl sukimo momento“).

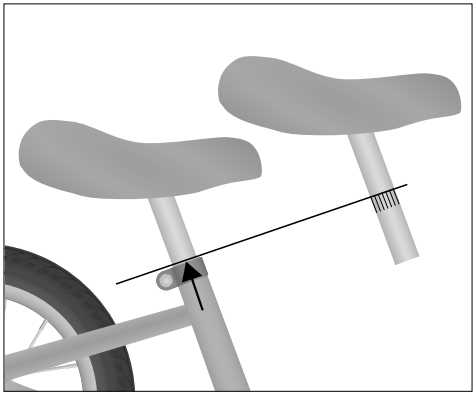

Pav.: Balnakočio žyma (pavyzdys)

Bikes for Life WINORA GROUP

7.2 Patikrinti ir sureguliuoti padangų pripūtimo slėgį

ĮSPĖJIMAS

Netinkamai pripūtus padangas, padangos gali sprogti arba būti apgadintos.

Apgadinimo pavojus!

- Pripūskite padangas oro pompa su slėgio rodmeniu.
- Padangose turi būti tik leistinas padangų pripūtimo slėgis.
- Neleiskite vaikui važinėtis apgadintomis, labai nusidėvėjusiomis ar įtrūkusiomis padangomis.
- Jei reikia, paprašykite pardavėjo paaiškinti, kaip patikrinti ir nustatyti padangų pripūtimo slėgį.

Padangų pripūtimo slėgis yra svarbiausias vaikiško balansinio dviračio riedėjimo pasipriešinimo ir amortizavimo veiksnys.

Atsižvelgiant į gamintoją, padangų pripūtimo slėgio vertės pateikiamos šiais vienetais: psi (svaras kvadratiniam coliui), kPa (kilopaskalis) arba bar.

1. Susipažinkite su didžiausiu leistinu padangų pripūtimo slėgiu, nurodytu ant vaikiško balansinio dviračio padangos šoninės sienelės (žr. „Pav.: Padangos su nurodytu padangų dydžiu“).

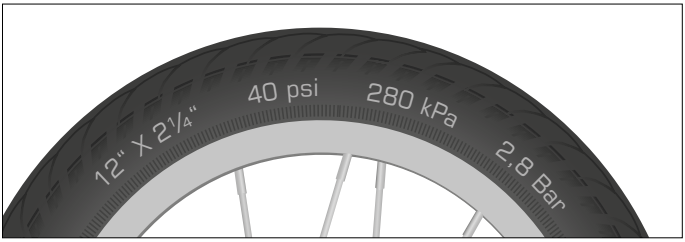

Pav.: Padangos su nurodytu padangų dydžiu (pavyzdys)

2. Norėdami sureguliuoti padangų pripūtimo slėgį arba į padangą pripūsti oro, nuo ventilio nusukite apsauginį gaubtelį.
3. Ant ventilio uždėkite oro slėgio matuoklį arba oro pompą su slėgio rodmeniu ir pažiūrėkite, koks yra padangų pripūtimo slėgis.
   - Jei padangų pripūtimo slėgis per mažas, pripūskite padangas oro pompa.

- ➔ Jei padangų pripūtimo slėgis per didelis, išleiskite oro iš padangų (žr. skyrių „Pagrindiniai nustatymai / Padangų pripūtimo slėgio sumažinimas“).

4. Pasirinkite vaiko kūno svoriui tinkamą padangų pripūtimo slėgį; jis neturi viršyti ant padangos nurodytos didžiausios vertės.
5. Nustatę padangų pripūtimo slėgį, rankomis užsukite ant ventilio apsauginį gaubtelį.
6. Nustatę padangų pripūtimo slėgį patikrinkite, ar tvirtai priveržta apatinė rievėtoji veržlė, jei reikia, prisukite ją rankomis.

7.3 Padangų pripūtimo slėgio sumažinimas

Norint sumažinti padangų pripūtimo slėgį, oro iš žarnos galima išleisti pro ventilį.

- ➔ Norėdami sumažinti padangų pripūtimo slėgį, nuimkite apsauginį gaubtelį ir atidarykite ventilį, kol oras pradės išeiti.
- ➔ Sumažinę padangų pripūtimo slėgį, uždarykite ventilį ir vėl rankomis užsukite apsauginį gaubtelį.

8 Valymas

8.1 Reikiamos valymo priemonės

Vaikiškam balansiniam dviračiui valyti galima naudoti šias priemones:

- Švarias šluostes
- Švelnias drugnas pamuiles
- Minkštą plovimo kempinę ar šluostę
- Minkštą šepetį
- Priežiūros ir konservavimo priemones
- ➔ Paprašykite pardavėjo patarti dėl tinkamų priežiūros ir konservavimo priemonių.

8.2 Vaikiško balansinio dviračio valymas

ĮSPĖJIMAS

Būtina turėti pakankamai žinių ir gebėjimų.

Nelaimingų atsitikimų ir susižalojimo pavojus!

- ➔ Neleiskite sutrikusių fizinių, juslinių arba protinių gebėjimų vaikams bei neturintiems patirties ir reikiamų žinių vaikams važinėtis vaikišku balansiniu dviračiu.
- ➔ Nepatikėkite vaikui vienam atlikti valymo, aptarnavimo ir techninės priežiūros darbų.

ĮSPĖJIMAS

Nežinant kaip valyti ar netinkamai valant, kyla pavojus sugnybti ar prispausti kūno dalis.

Susižalojimo pavojus!

- ➔ Saugokitės, kad pirštai ir rankos nepatektų į judančias dalis.
- ➔ Saugokitės, kad neprisispaustumėte pirštų ir rankų.

NURODYMAS

Netinkamas vaikiško balansinio dviračio valymas.

Apgadinimo pavojus!

- Nenaudokite agresyvių valiklių.
- Nevalykite tekančiu vandeniu.
- Nevalykite aštriais ar metaliniais daiktais.
- Nenaudokite didžiaslėgių ar elektrinių valymo įrenginių.

Valant vaikišką balansinį dviratį, būtina atkreipti dėmesį į toliau nurodytus punktus:

- Reguliariai valykite vaikišką balansinį dviratį, net jei jis tik šiek tiek išteptas.
- Visus paviršius ir dalis nuvalykite šiek tiek sudrėkinta šluoste.
- Šluostę sudrėkinkite švelniomis pamuilėmis.
- Nuvalę sausai nušluostykite visus paviršius ir dalis.
- Lakuotus ir metalinius rėmo paviršius tepkite konservavimo priemone mažiausiai kas pusmetį.
  - Jei kyla klausimų dėl tinkamų valymo priemonių, kreipkitės į pardavėją.

9 Techninė priežiūra

ĮSPĖJIMAS

Jei techninė priežiūra netinkama arba nepakankama, dalys blogai veikia.

Susižalojimo pavojus!

- Techninės priežiūros darbus atlikite patys tik jei turite reikiamų žinių ir įrankių.
- Vaikišką balansinį dviratį mažiausiai kartą per metus atiduokite pardavėjui, kad šis atliktų techninės priežiūros darbus.

ĮSPĖJIMAS

Medžiagos nuovargis ir medžiagos lūžimas netinkamai priveržus sriegines jungtis.

Nelaimingų atsitikimų ir susižalojimo pavojus!

- Atsilaisvinusias sriegines jungtis patikėkite priveržti pardavėjui.
- Atsilaisvinusias sriegines jungtis reikia tinkamai priveržti dinamometriniu raktu ir tinkamu sukimo momentu.

ĮSPĖJIMAS

Nežinant kaip atlikti techninės priežiūros darbus ar netinkamai juos atliekant, kyla pavojus sugnybti ar prispausti kūno dalis.

Susižalojimo pavojus!

- Saugokitės, kad pirštai nepatektų į judančias dalis.
- Saugokitės, kad neprisispaustumėte pirštų.
- Mūvėkite apsaugines pirštines.

Vaikiško balansinio dviračio techninės priežiūros darbai turi būti reguliarūs.

- Toliau nurodytus techninės priežiūros darbus atlikite kartą per mėnesį arba po kritimo.
- Jei atlikdami techninės priežiūros darbus pastebėtumėte apgadinimų, nebeleiskite vaikui važinėtis vaikišku balansiniu dviračiu ir paveskite pardavėjui jį patikrinti arba pataisyti.
- Paprašykite pardavėjo užrašyti visus atliktus techninės priežiūros ir taisymo darbus.
- Jei techninės priežiūros darbus atliksite patys, pasiteiraukite pardavėjo apie sukimo momentus ir naudokite dinamometrinį raktą.
- Jei techninės priežiūros darbus atlikote patys, prieš leisdami vaikui važinėtis vaikišku balansiniu dviračiu atidžiai jį patikrinkite.

9.1 Patikros intervalas

- Patikėkite pardavėjui atlikti vaikiško balansinio dviračio patikrą toliau nurodytais intervalais:

Patikros intervalas		
Patikra	**Naudojimo valandos**	**Naudojimo trukmė**
1. Patikra	po 15 naudojimo valandų* arba	po 3 mėnesių*
2. Patikra	po 100 naudojimo valandų* arba	po vienerių metų*
kitos patikros	po tolesnių 100 naudojimo valandų* arba	vėl kas vieneri metai*
*kas įvyksta anksčiau		

Atminkite, kad jums pateikus garantines pretenzijas, bendrovė Winora-Staiger GmbH pasilieka teisę patikrinti, ar atsiradusio gedimo nebuvo galima išvengti tinkamai atliekant techninę priežiūrą. Atsižvelgiant į patikros rezultatą, pasiliekama teisė atmesti garantines pretenzijas.

Vaikiškame balansiniame dviratyje yra įvairių dalių, kurios reikalauja ypatingo dėmesio dėl purvo, dulkių ar drėgmės poveikio bei dėl jų svarbos saugai. Todėl jums patiems naudingiausia laikytis patikros intervalų.

9.2 Srieginių jungčių tikrinimas

- Pakelkite vaikišką balansinį dviratį maždaug 5 cm ir atsargiai leiskite jam atsitrenkti į grindis. Klausykitės ar nesigirdi neįprastų garsų.
  - Jei girdite neįprastus garsus, priveržkite atitinkamas sriegines jungtis (žr. skyrių „Pagrindai / Nurodymai dėl sukimo momento“).
  - Jei neturite reikiamų žinių ar įrankių, patikėkite pardavėjui priveržti atsilaisvinusias sriegines jungtis.

9.3 Rėmo ir šakės patikra

- Patikrinkite, ar nematyti rėmo ir šakės deformacijų, įtrūkimų ar spalvos pokyčių (patikra apžiūrint).
  - Jei rėmai ar šakė deformuoti, įtrūkę ar yra spalvos pokyčių, iškart paveskite pardavėjui rėmą ir šakę patikrinti. Neleiskite vaikui važinėtis vaikišku balansiniu dviračiu.

9.4 Balnelio tikrinimas

- Patikrinkite, ar galima sukioti balnelį.
  - Jei norite persukti balną, nustatykite balnakočio veržtuvą (žr. skyrių „Pagrindiniai nustatymai / Balnelio nustatymas“).

9.5 Vairo tikrinimas

- Patikrinkite, ar vairas nustatytas stačiu kampu priekinio rato atžvilgiu (žr. „Pav.: Tinkamas vairo nustatymas“).
  - Jei vairas nėra nustatytas statmenai priekinio rato atžvilgiu, paprašykite pardavėjo sureguliuoti vairą.

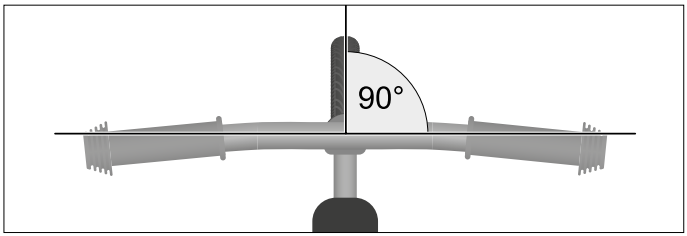

Pav.: Tinkamas vairo nustatymas (pavyzdys)

- Įtvirtinkite priekinį ratą, kad jo nebūtų galima pasukti į šoną, pvz., pastatykite ant dviračių stovo ir patikrinkite, ar vairas priešais priekinį ratą pasisuka.
  - Jei vairą galima pasukti, paprašykite pardavėjo sureguliuoti vairą arba vairo iškyšą.
- Patikrinkite, ar galima judinti vairą aukštyn ir žemyn.
  - Jei judindami vairą aukštyn ir žemyn pastebite vairo kolonėlės vamzdžio ar vairo laisvumą, paprašykite pardavėjo nustatyti vairo kolonėlės vamzdį ar vairą.
- Patikrinkite vairą ir vairo iškyšą, ar nematyti įtrūkimų, deformacijų ar spalvos pakitimų (patikra apžiūrint).
  - Jei vairas ar vairo iškyša deformuoti, įtrūkę ar yra spalvos pokyčių, iškart paprašykite pardavėjo patikrinti vairą ar vairo iškyšą. Neleiskite vaikui važinėtis vaikišku balansiniu dviračiu.

9.6 Priekinio ir galinio rato tikrinimas

1. Tvirtai laikykite vaikišką balansinį dviratį už šakės arba rėmo.
2. Pamėginkite pastumti į šoną priekinį ar galinį ratą. Patikrinkite, ar tai darant juda rato veržlės.
   - Jei rato veržlės juda, priveržkite jas (žr. skyrių „Pagrindai / Nurodymai dėl sukimo momento“).
3. Pakelkite vaikišką balansinį dviratį ir pasukite priekinį ir (arba) galinį ratą. Patikrinkite, ar priekinis ir (arba) galinis ratas neišsikreipia į šoną ar į išorę.
   - Jei priekinis ir (arba) galinis ratas išsikreipia į šoną ar į išorę, nenaudokite vaikiško balansinio dviračio ir paveskite pardavėjui patikrinti priekinį ir (arba) galinį ratą.

9.7 Ratlankių ir stipinų tikrinimas

1. Patikrinkite priekinį ir galinį ratlankius, ar nematyti įtrūkimų, deformacijų ar spalvos pakitimų (patikra apžiūrint).
   - Pastebėję įtrūkimų, deformacijų ar spalvos pakitimų neleiskite vaikui važinėtis vaikišku balansiniu dviračiu.
2. Lengvai suspaudę stipinus nykščiu ir pirštu patikrinkite, ar vienodas visų stipinų įtempimas.
   - Jei įtempimas nevienodas arba yra laisvų stipinų, paprašykite pardavėjo įtempti stipinus.

Taip pat galite perbraukti per stipinus mediniu ar plastikiniu pagaliuku ir pasiklausyti, ar stipinai neskamba skirtingai.

9.8 Padangų patikrinimas

1. Patikrinkite, ar nustatytas tinkamas padangų pripūtimo slėgis (žr. skyrių „Pagrindiniai nustatymai / Padangų pripūtimo slėgio tikrinimas ir nustatymas“).
2. Patikrinkite padangas, ar nematyti įtrūkimų ir apgadinimų dėl svetimkūnių.
3. Patikrinkite, ar gerai juntamas padangų protektorius.
   - ➔ Jei padangos įtrūkusios, apgadintos ar per mažas protektoriaus gylis, paprašykite pardavėjo pakeisti padangas. Neleiskite vaikui važinėtis vaikišku balansiniu dviračiu.
4. Patikrinkite, ar tvirtai laikosi ventiliai ir, jei reikia, rankomis priveržkite apatinę rievėtąją veržlę pagal laikrodžio rodyklę.
5. Patikrinkite, ar ventiliai su apsauginiu gaubteliu.
   - ➔ Jei apsauginio gaubtelio nėra, uždėkite naują.

9.9 Apsauginių elementų tikrinimas

- ➔ Patikrinkite, ar yra ir neapgadinti apsauginiai elementai, pavyzdžiui, apsauginiai veržlių arba vairo rankenų gaubteliai.
  - ➔ Jei apsauginių elementų nėra arba jie yra apgadinti, paprašykite pardavėjo uždėti naujus.

10 Laikymas

Jei vaikiškas balansinis dviratis nebus naudojamas ilgesnį laiką, laikant būtina atsižvelgti į šiuos punktus:

- ➔ Nuvalykite vaikišką balansinį dviratį (žr. skyrių „Valymas“).
- ➔ Laikykite vaikišką balansinį dviratį nuo šalčio ir didelių temperatūros svyravimų apsaugotoje sausoje patalpoje.
- ➔ Kad nesideformuotų padangos, vaikišką balansinį dviratį laikykite pakabintą už rėmo.

11 Garantija

Be įstatymais numatytų garantinių įsipareigojimų, Winora-Staiger GmbH teikia garantiją transporto priemonės rėmui. Ši garantija taikoma modeliams nuo 2017 m., ji pradeda galioti nuo pardavimo pirmajam savininkui datos

- aliuminio rėmams: 5 metai
- anglies pluošto rėmams: 5 metai
- visiškai amortizuojantiems rėmams (išskyrus guolius ir amortizatorius): 5 metai

Ši garantija galioja tik pirmajam transporto priemonės savininkui, pateikiančiam pirkimo dokumentus ir visiškai užpildytą transporto priemonės pasą bei perdavimo protokolą.

Garantija taikoma tik rėmui, garantuojant jo kokybę, patvarumą ir defektų nebuvimą. Į garantiją neįeina rėmo su defektais grąžinimo gamintojui ir persiuntimo klientui kaštai, rėmo su trūkumais pakeitimo nauju darbo kaštai bei papildomi kaštai, atsiradę dėl rėmo su trūkumais.

Taip pat garantija negalioja trūkumams, atsiradusiems dėl neatliktų įprastos ir techninės priežiūros darbų, pernelyg didelio nusidėvėjimo, nelaimingų atsitikimų, transporto priemonės perkrovos, netinkamo sumontavimo, transporto priemonės pakeitimo pertvarkant ir įrengiant papildomus komponentus. Garantija negalioja ir naudojant transporto priemonę sportinėms varžyboms ne pagal paskirtį, pavyzdžiui, atliekant šuolius, kuriems nėra pritaikyta transporto priemonė, taip pat bet kokiam kitam pernelyg intensyviam naudojimui ir atvejams, kai nebuvo laikomasi originalioje naudojimo instrukcijoje pateiktų arba pardavėjo nurodymų. Visą informaciją apie rėmo naudojimą pagal paskirtį rasite originalioje naudojimo instrukcijoje.

Jei turėtumėte kitų pretenzijų pardavėjui, pavyzdžiui, dėl kainos mažinimo, teisės atsisakyti pirkinio ar nuostolių atlyginimo, ši garantija šių teisių neriboja. Pretenzijos gali būti teikiamos nepriklausomai viena nuo kitos. Jei pagal šią garantiją rėmas pakeičiamas nauju, garantinis laikotarpis baigiasi ir neprasideda iš naujo.

Pirkdami savo transporto priemonę sudarėte sutartį su pardavėju. Jei turėtumėte pretenzijų, susijusių su šia garantija ar kitų problemų, kreipkitės tik į pardavėją, iš kurio pirkote

transporto priemonę. Kad pretenzijų nagrinėjimas vyktų sklandžiai, visada pateikite visus pirkimo ir transporto priemonės dokumentus. Jei reikia, vėliau pardavėjas susisieks su mumis.

Jei pateikdami pretenziją dėl nuostolių kreipėtės į kitą pardavėją, dėl to galite patirti papildomų išlaidų. Mes šių išlaidų nepadengsime, jas teks dengti patiems.

Jei skundas yra nepagrįstas, bendrovė Winora-Staiger GmbH pasilieka teisę taikyti skundo nagrinėjimo mokestį.

Pasidomėkite jūsų šalyje ir regione galiojančiomis taisyklėmis dėl garantijos.

Kad garantinės pretenzijos būtų nagrinėjamos, būtina pateikti pasirašytą perdavimo protokolą ir pirkimo dokumentus. Išsaugokite šiuos dokumentus.

Garantija netaikoma gedimams, atsiradusiems netinkamai naudojus transporto priemonę, dėl neįveikiamų aplinkybių ar funkcinio nusidėvėjimo (pvz., padangų, ratų ar dažų dangos bei apšvietimo priemonių), taip pat atsiradusiems po nelaimingų atsitikimų.

12 Šalinimas

12.1 Vaikiškas balansinis dviratis

Neišmeskite vaikiško balansinio dviračio su buitinėmis atliekomis. Nugabenkite į savivaldybės atliekų surinkimo punktą arba antrinių žaliavų perdirbimo centrą.

Tai pat ją galima pristatyti į savivaldybės ar privačių įmonių tvarkomus surinkimo punktus. Kreipkitės į kompetentingą savivaldybę ar miesto administraciją ir (arba) atkreipkite dėmesį į paštu gaunamą informaciją.

12.2 Pakuotė

Gabenamą jūsų transporto priemonę saugojusią pakuotę, vadinamąją transportavimo pakuotę, paprastai galite atiduoti pardavėjui. Visas kitas pakuotes reikia šalinti rūšiuojant. Popierių ir kartoną pristatykite į makulatūros, o plėveles – į antrinių žaliavų surinkimo punktus. Jei kyla abejonių dėl šalinimo, pasitarkite su pardavėju.

12.3 Padangos ir žarnos

Padangas ir žarnas ne visada galima išmesti su buitinėmis atliekomis.

Pasiteiraukite pardavėjo, ar jis jų nesurenka ir nešalina, arba pristatykite į antrinių žaliavų perdirbimo centrą arba savivaldybės ar miesto administracijos atliekų surinkimo punktą.

12.4 Tepimo ir priežiūros priemonės

Tepimo ir priežiūros priemonių negalima išmesti su buitinėmis priemonėmis, į kanalizaciją ar gamtoje. Jas reikia pristatyti į specialiųjų atliekų surinkimo vietą.
Vadovaukitės ir nurodymais šių priemonių pakuočių etiketėse.

13 Atitikties deklaracija

Atitikties deklaracija yra vaikiško balansinio dviračio pakuotėje. Atitikties deklaracija vaikiško balansinio dviračio gamintojas deklaruoja, kad gaminys atitinka visus standarto EN 71 ir Direktyvos 2009/48/EB reikalavimus ir kitas svarbias nuostatas.

Žodynėlis

Šioje originalioje naudojimo instrukcijoje vartojama sąvoka	pakeičia šią sąvoką (standarto pagrindas)	paaiškinantis / alternatyvus pavadinimas
„Aero“ vairas	aerodinaminis priedas (DIN EN ISO 4210-1)	Triatlono vairas, varžybų vairas
Galinės angos	Šakės galinės angos (DIN EN 15532)	
Automobilinis ventilis (AV)	Automobilinis ventilis (DIN EN 15532)	Šraderio ventilis
Stabdžio svirtis	Rankinė svirtis (DIN EN 15532)	
Stabdymo jėgos moduliatorius	Stabdymo jėgos moduliatorius (DIN EN ISO 4210-2)	Galios moduliatorius
Transporto priemonė		Dviračių, lenktyninių dviračių, „Pedelec“, „S-Pedelec“, vaikiškų dviračių ir vaikiškų balansinių dviračių apibūdinimas aukštesnio lygio sąvoka: transporto priemonė.
Transporto priemonės pasas	(žr. Transporto priemonė)	Dviračio pasas
Įsipainiojimas		Situacija, kurioje kūno ar drabužių dalys gali įstrigti ar užsikabinti
Spyruoklinis elementas	Amortizacinis elementas (DIN EN 15532)	
Stabdžio rankena	Stabdžio svirtis (DIN EN 15532)	
Garantija		Garantija dėl gamybos trūkumų
Šalmas	Dviratininko šalmas (DIN EN ISO 4210-2), pritaikytas šalmas („S-Pedelec“)	Dviratininko šalmai ir šalmai, pritaikyti važiuoti „Pedelec“ / „S-Pedelec“ dviračiu.
Galinės konstrukcijos apatinė šakė	Galinės konstrukcijos apatinis vamzdis (DIN EN 15532)	

Šioje originalioje naudojimo instrukcijoje vartojama sąvoka	pakeičia šią sąvoką (standarto pagrindas)	paaiškinantis / alternatyvus pavadinimas
Galinės konstrukcijos galinė šakė	Galinės konstrukcijos viršutinė šakė (DIN EN 15532)	
Grandininis krumpliaratis	Žvaigždutė (DIN EN 15532)	
Vaikiškas balansinis dviratis	Balansinis dviratis (EN 71)	
MTB		Kalnų dviratis
„Pedelec“	EPAC (DIN EN 15194)	EPAC, „E-Bike“, „Pedelec 25“, e. dviratis, elektrinis dviratis
Padangų keltuvas		Padangų montavimo mentelė
Diržas	Pavaros diržas (DIN EN ISO 4210-1)	
Balnakotis		Balnelio vamzdis
Diskas	Diržo skriemulys (DIN EN ISO 4210-1)	
Sklaverando ventilis (SV)	Prancūziškasis ventilis (DIN EN 15532)	
„S-Pedelec“	L1e direktyva 2002/24/EB arba L1e-B potvarkis 168/2013	S-EPAC, greitasis e. dviratis, „Pedelec 45“
Standartinis transporto priemonės ventilis („Dunlop“, DV)	Transporto priemonės ventilis (DIN EN 15532)	Dunlop ventilis
Bagažinės sistema	Bagažinė (DIN EN 15532)	

Individualūs transporto priemonės požymiai

Markė, modelis*: _____

Modelio pagaminimo metai: _____ „Winora“ Prekės nr*.: _____

Rėmo forma*: _____ Rato, rėmo dydis*: , _____

Rėmo numeris: _____ jei yra, rakto numeris: _____

jei yra, VIN („S-Pedelec“): WWS _____

*kaip aprašyta transporto priemonės duomenų lape

(X)	Aliuminio komponentai	Anglies pluošto komponentai
Rėmas		
Šakės		
Vairas		
Iškyša		
Balnakotis		
Švaistiklis		
Kiti aliuminio / anglies pluošto komponentai (ratlankiai, balnelis ir pan.)		

Kita informacija

Vaiko sėdynių montavimas: ( ) leidžiama ( ) neleidžiama

Dviračio priekabų montavimas: ( ) leidžiama ( ) neleidžiama

Transporto priemonė gali dalyvauti kelių eisme pagal šalyje galiojančias taisykles: ( ) Taip ( ) Ne

Kitos pastabos (skirtumai palyginti su serijine įranga, priedai, trūkumai ir pan.):

_____

_____

Transporto priemonės būklė

( ) nauja

( ) naudota, rida: _____

Perdavimo protokolas

Transporto priemonė perduota su visais toliau išvardytais komponentais: *(kas tinka, pažymėti, jei reikia, nurodyti skaičių)*

( ) Akumuliatoriaus raktas („Pedelec“, „S-Pedelec“)

( ) Dviračio spynelės raktas (jei skirtingas)

( ) „Winora Group“ pagrindinė instrukcija su nuoroda į internetinę išsamią instrukciją

( ) Perduotas duomenų lapas su techniniais transporto priemonės duomenimis

( ) Jei yra, papildomos komponentų naudojimo instrukcijos

„Pedelec“:

( ) Jei reikia, „Pedelec“ pavaros sistemos trumpoji instrukcija su nuoroda į internetinę išsamią instrukciją

„S-Pedelec“:

( ) „S-Pedelec“ ES atitikties deklaracija

( ) Jei reikia, „S-Pedelec“ pavaros sistemos instrukcija

( ) Paaiškintos visos transporto priemonės funkcijos

( ) Perduota transporto priemonė parengta važiuoti

( ) Transporto priemonė perduota surinkta, nurodyta, kaip parengti ją važiavimui

Pirkimo arba pristatymo data: Kaina: _____

Pirkėjas

Vardas ir pavardė: _____

Adresas: _____

El. paštas: _____ Tel.: _____

Antspaudas

_____

Pardavėjas:
Vieta, data, pardavėjas, parašas

_____

Klientas:
vieta, data, parašas

1. Patikra Kas 300 km / 15 naudojimo valandų / 3 mėnesius

Patikros darbai: _____

_____

_____

_____

_____

Data, antspaudas ir pardavėjo parašas

2. Patikra Kas 2 000 km / 100 naudojimo valandų / 1 metus

Patikros darbai: _____

_____

_____

_____

_____

Data, antspaudas ir pardavėjo parašas

3. Patikra Kas 4 000 km / 200 naudojimo valandų / 2 metus

Patikros darbai: _____

_____

_____

_____

_____

Data, antspaudas ir pardavėjo parašas

4. Patikra Kas 6 000 km / 300 naudojimo valandų / 3 metus

Patikros darbai: _____

_____

_____

_____

_____

Data, antspaudas ir pardavėjo parašas

5. Patikra Kas 8 000 km / 400 naudojimo valandų / 4 metus

Patikros darbai: _____

_____

_____

_____

_____

Data, antspaudas ir pardavėjo parašas

6. Patikra Kas 10 000 km / 500 naudojimo valandų / 5 metus

Patikros darbai: _____

_____

_____

_____

_____

Data, antspaudas ir pardavėjo parašas

„Winora Group“ | Winora-Staiger GmbH
Max-Planck-Straße 6 | 97526 Sennfeld (Vokietija)
Tel. +49 (0) 9721 6501-0 | Faks. +49 (0) 9721 6501-45
info@winora-group.com | www.winora-group.com

© Autoriaus teisės
Šiuose dokumentuose pateikti tekstai, paveikslėliai ir informacija yra saugomi autoriaus teisių įstatymų, jų autorystės teisės priklauso Winora-Staiger GmbH.
Be išankstinio raštiško Winora-Staiger GmbH sutikimo draudžiama versti, perspausdinti, dauginti ar kaip nors kitaip naudoti šį turinį ar jo dalis komerciniais tikslais, pvz., elektroninėse medijose.

„Winora Group“ originali naudojimo instrukcija (internetinė)
LANGUAGE: LITHUANIAN
LEIDIMAS: 2 | 2017/08