YAMAHA

⚠ **Læs venligst denne vejledning omhyggeligt igennem, inden du bruger systemet. Manualen skal opbevares sammen med systemet, hvis det sælges.**

BRUGSANVISNING

Motor
Displayenhed
Batteri
Oplader

* Denne brugsanvisning er den originale brugsanvisning.
* Produkter og specifikationer kan ændres uden forudgående varsel.

Indledning

Denne originalvejledning omhandler motoren, displayenheden, batteriet og opladeren.

BEMÆRK

Denne manual er ikke tænkt som omfattende manuel til drift, service, reparation eller vedligeholdelse. Få venligst din forhandler til at gennemføre alle service-, reparations- og vedligeholdelsesarbejder. Din forhandler kan også oplyse dig om kurser, steder, hvor du kan få vejledning, eller bøger om cykelbrug, service, reparation eller vedligeholdelse.

Motor, displayenhed,
batteri, oplader
BRUGSANVISNING
©2019 Yamaha Motor Co., Ltd.
2. oplæg, juni 2019
Med forbehold for alle rettigheder.
Eftertryk, mangfoldiggørelse
og udbredelse, også i uddrag,
er uden skriftlig tilladelse fra
Yamaha Motor Co., Ltd.
ikke tilladt.

Indhold

Generel advarsel p. 1
1. Elektriske cykeldele p. 2
A. Indledning p. 2
B. Position for de selvklæbende etiketter med advarsler og tekniske data p. 3
C. Beskrivelse p. 4
D. Elcykelsystemer p. 5
Elcykelsystemer er konstrueret således, at de yder optimal hjælp. p. 5
Der findes flere forskellige hjælpefunktioner. p. 5
Faktorer, der kan nedsætte den resterende rækkevidde med hjælpefunktion p. 6
E. ⚠ Sikkerhedsoplysninger p. 7
F. Instrument- og styrefunktioner p. 10
Displayenhed (display A) p. 10
Displayenhed (display C) p. 16
G. Batteri og opladning p. 38
Egnede opladningsomgivelser p. 39
Uegnede opladningsomgivelser og løsninger p. 39
Opladning af batteriet på cyklen (bagagebærertype) p. 40
Opladning af batteriet på cyklen (nedre rammetype) p. 40
Opladning af batteriet på cyklen (multi-positionstype) p. 40
Fjern opladningen af batteriet fra cyklen p. 42
Aflæsning af batteriets opladestatus p. 47
Aflæsning af opladestatus for displayenheden (gælder kun for modeller med multi-positionstypebatteri.) p. 48
Vejledende opladningstid p. 50
H. Kontrol af det resterende batteriniveau p. 51
Visning af det resterende batteriniveau og anslået resterende batteriniveau for displayenheden p. 51
Display af batteriniveaulamperne og det anslåede resterende batteriniveau p. 53
I. Kontrol inden driften p. 55
J. Rengøring, vedligeholdelse og opbevaring p. 55
Pleje af batteriet p. 55
Vedligeholdelse af motoren p. 56
Opbevaring p. 56
Længere opbevaring (1 måned eller mere) og fornyet anvendelse efter lang tids opbevaring p. 56
K. Transport p. 56
L. Forbrugerinformation p. 57
Bortskaffelse p. 57
Gælder for EU-lande: p. 57
M. Forenklet overensstemmelseserklæring p. 57
N. Fejlfinding p. 58
Elcykelsystemer p. 58
Walk Assist p. 62
Strømforsyning af eksterne enheder med USB-tilslutning p. 62
Trådløs kommunikation med Bluetooth-lavenergiteknologi p. 63
BATTERI OG OPLADER p. 64
O. Tekniske data p. 67

Generel advarsel

HVIS ADVARSLERNE I DENNE VEJLEDNING IKKE OVERHOLDES, KAN DET MEDFØRE ALVORLIGE KVÆSTELSER ELLER DØD.
Særligt vigtige oplysninger er i denne vejledning markeret på følgende måde:

⚠	**Dette er sikkerheds-advarselssymbolet. Det advarer mod potentielle farer for kvæstelser. Følg alle sikkerhedsanvisninger, der er beskrevet i forbindelse med dette symbol, for at undgå eventuelle alvorlige eller dødbringende kvæstelser.**

⚠ ADVARSEL	**Symbolet ADVARSEL henviser til en farlig situation, som kan medføre dødbringende eller alvorlige kvæstelser, hvis ikke den undgås.**

VIGTIG	**Symbolet VIGTIGT betyder, at der skal indledes særlige beskyttelsesforanstaltninger for at undgå, at køretøjet beskadiges eller der opstår anden materiel skade.**

BEMÆRK	Symbolet BEMÆRK står i forbindelse med en ekstra information, der forenkler eller forklarer bestemte processer eller arbejder.

1. Elektriske cykeldele

A. Indledning

Bluetooth®-ordmærket og -logoer er registrerede varemærker hos Bluetooth SIG, Inc., og enhver anvendelse af disse varemærker ved YAMAHA MOTOR CO., LTD. sker under licens.

* Gælder for display C.

B. Position for de selvklæbende etiketter med advarsler og tekniske data

Læs og forstå alle skilte på dit batteri og din oplader. Disse skilte indeholder vigtige oplysninger for sikker og korrekt drift. Fjern aldrig nogen skilte fra batteriet og opladeren:

Batteri

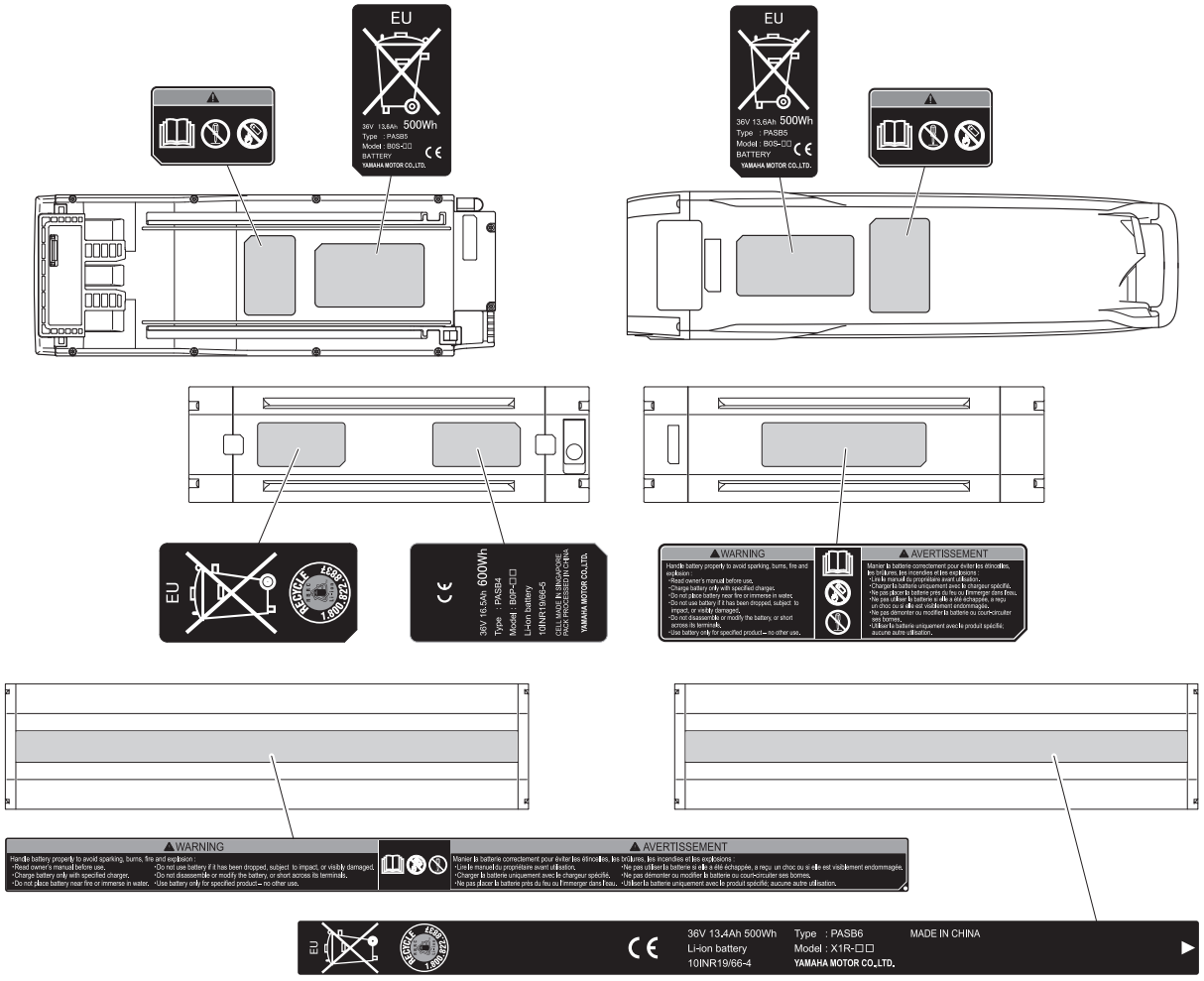

Oplader

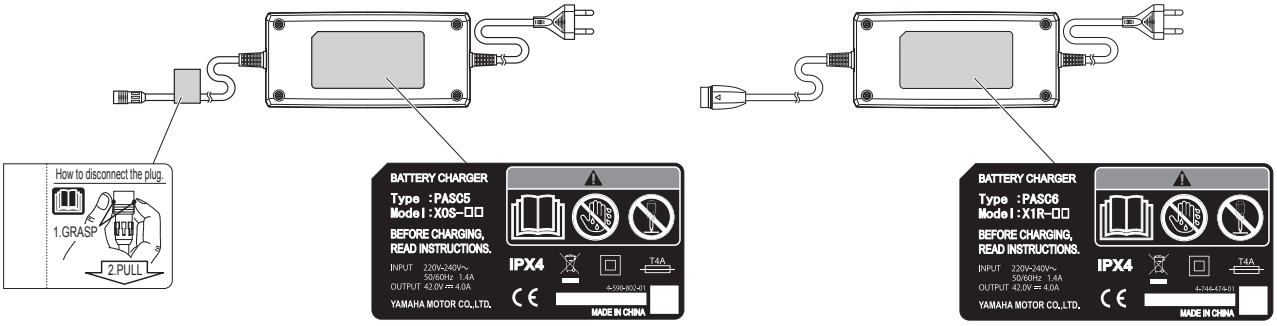

Gør dig bekendt med følgende symboler, og læs den forklarende tekst, tjek derefter de symboler, der er relevante for din model.

	Læs betjeningsvejledningen		Må ikke skilles ad
	Bortskaf ikke ved at kaste det i åben ild		Må ikke anvendes med våde hænder

C. Beskrivelse

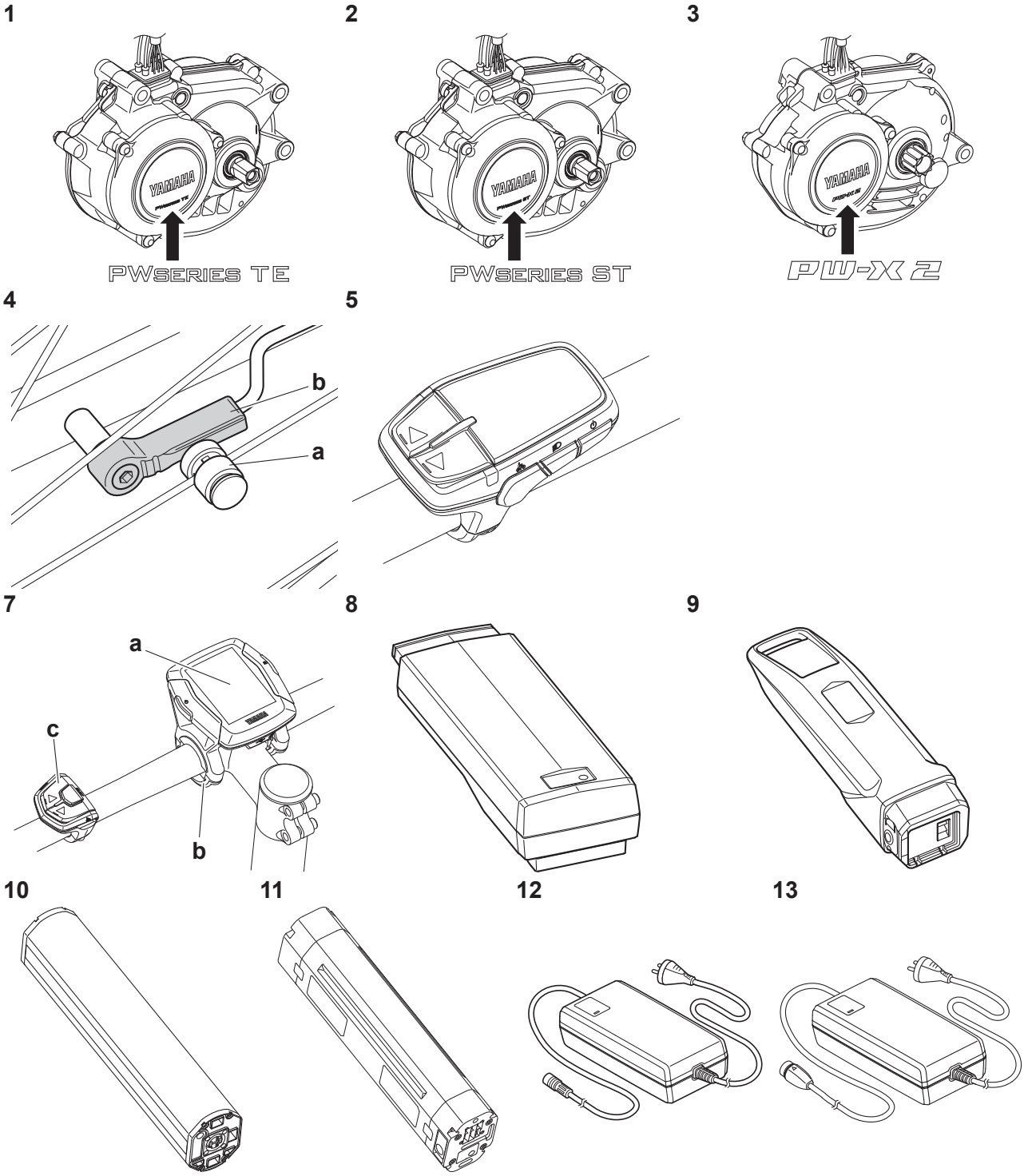

1. Motor (PW-serie TE)
2. Motor (PW-serie ST)
3. Motor (PW-X2)
4. Hastighedssensor-sæt
   a) Magnetsensor lagertype
   b) Optage
5. Displayenhed (display A)
7. Displayenhed (display C)
   a) Display
   b) Holder
   c) Kontakt
8. Batteri (bagagebærertype 400 Wh/500 Wh)
9. Batteri (nedre rammetype 400 Wh/500 Wh)
10. Batteri (multi-positionstype 500 Wh)
11. Batteri (multi-positionstype 600 Wh)
12. Oplader (PASC5)
13. Oplader (PASC6)

D. Elcykelsystemer

Elcykelsystemer er konstrueret således, at de yder optimal hjælp.

De øger din ydeevne inden for et standardområde, som baserer på den kraft, hvormed du træder på pedalen, på din cykelhastighed og på det aktuelle gear.
Elcykelsystemerne giver ikke hjælp i følgende situationer:

- Hvis displayenhedens strømforsyning er slukket.
- Hvis du kører 25 km/t eller hurtigere.
- Hvis du ikke træder på pedalerne, og hvis kontakten for Walk Assist er koblet fra.
- Hvis batteriet er helt afladet.
- Hvis den automatiske slukkefunktion* er aktiv.
  * Strømforsyningen slukker automatisk, hvis du ikke har aktiveret elcyklen i 5 minutter.
- Hvis hjælpefunktionen er slukket.

Der findes flere forskellige hjælpefunktioner.

Vælg mellem Extrapower-funktion, High Performance-funktion, Standard-funktion, Eco-funktion, +Eco-funktion, OFF-funktion og automatisk supportfunktion, passende til dine kørselsbetingelser.
Se „Hjælpefunktion, indikatorer og skift“ for oplysninger om skift mellem hjælpefunktionerne.

Extrapower-funktion*	Til brug i stigende og ujævnt terræn.
High Performance-funktion	Vælg denne funktion, hvis du vil køre komfortabelt, f.eks. når du kører op ad en stejl bakke.
Standard-funktion	Vælg denne funktion, når du kører på jævn vej, eller når du kører op ad en mindre stejl bakke.
Eco-funktion +Eco-funktion	Vælg denne funktion, hvis du vil køre så langt som muligt.
OFF-funktion	Vælg denne funktion, hvis du vil køre uden assistance. Du kan stadig vælge de øvrige funktioner på displayenheden.
Automatisk supportfunktion	Vælg denne funktion, hvis du ønsker, at hjælpefunktionen afhængigt af kørselsbetingelserne automatisk skifter til den funktion, der er bedst egnet.

* Gælder kun for motor (PW-X2).

Faktorer, der kan nedsætte den resterende rækkevidde med hjælpefunktion

Den resterende rækkevidde nedsættes, hvis du kører under følgende betingelser:

- Hyppige start og stop
- Mange stejle bakker
- Ujævn undergrund
- Kørsel med børn
- Kørsel ved kraftig modvind
- Lav lufttemperatur
- Slidt batteri
- Ved brug af forlygterne (gælder kun for modeller, hvor forlygterne forsynes med strøm fra batteriet)
- Hyppig acceleration
- Tung cyklist og tung bagage
- Højere hjælpefunktion
- Højere kørselshastighed

Den resterende rækkevidde nedsættes ligeledes, hvis cyklen ikke vedligeholdes korrekt.
Eksempler for utilstrækkelig vedligehold, der kan reducere den resterende rækkevidde:

- Lavt dæktryk
- Kæden mangler smøring
- Bremsen er altid trukket

E. ⚠ Sikkerhedsoplysninger

Anvend aldrig denne oplader til at oplade andre el-apparater.

Anvend ikke andre opladere eller opladningsmetoder for at oplade disse særlige batterier. Brug af andre opladere kan medfør brand, eksplosion eller beskadigelse af batterierne.

Denne oplader må kun bruges af børn over 8 år og personer med nedsatte fysiske, sensoriske eller intellektuelle evner eller personer, der mangler erfaring og viden, såfremt de er under opsyn eller er blevet instrueret i sikker brug af opladeren, og hvis de har forstået de farer, der udgår fra den. Børn må ikke lege med opladeren. Rengøring og kundevedligehold må ikke udføres af børn, medmindre de er under opsyn.

Selv om opladeren er vandtæt, nedsænk den aldrig i vand eller andre væsker. Anvend desuden aldrig opladeren, hvis forbindelserne er våde.

Håndter eller rør aldrig ved stikket, opladerstikket eller opladerkontakterne med våde hænder. Det kan medføre elektrisk stød.

Rør ikke opladerkontakterne med genstande af metal. Vær opmærksom på, at ingen fremmedlegemer kortslutter kontakterne. Det kan medføre elektrisk stød, ild eller beskadigelse af opladeren.

Fjern med jævne mellemrum støv fra stikket. Fugt eller andre problemer kan nedsætte isoleringens effektivitet, og det kan resultere i ild.

Afmonter aldrig opladeren, og foretag aldrig ændringer på den. Det kan medføre ild eller elektrisk stød.

Anvend den ikke i forbindelse med et multistik eller en forlængerledning. Brug af et multistik el.lign. kan overbelaste netværket og medføre ild.

Anvend den ikke, hvis kablet er bundet sammen eller rullet op, og opbevar den ikke, mens kablet er rullet op omring opladerens kabinet. Et beskadiget kabel kan medføre ild eller elektrisk stød.

Sæt stikket og opladerstikket fast ind i stikkontakten. Hvis stik og opladerstik ikke sættes fast ind i stikkontakten, kan det medføre ild på grund af elektrisk stød eller overophedning.

Brug ikke opladeren i nærheden af brændbart materiale eller gas. Det kan medføre ild eller eksplosion.

Afdæk aldrig opladeren, eller placer aldrig andre genstande oven på opladeren, mens den oplader. Det kan medføre intern overophedning og dermed ild.

Ladeapparatet må ikke falde ned, og det må ikke udsættes for kraftige stød. I modsat fald kan det forårsage ild eller elektrisk stød.

Opbevar batteriet og opladeren utilgængeligt for børn.

Rør ikke ved batteriet eller opladeren under selve opladningen. Da batteriet eller opladeren opvarmes til 40–70 °C, mens de oplades, kan berøring medføre forbrændinger.

Må ikke anvendes, hvis batteriets kabinet er beskadiget eller knækket, eller hvis du hører usædvanlige lyde. Udløbende batterivæske kan medføre alvorlige kvæstelser.

Kortslut ikke batteriets kontakter. Det kan bevirke, at batteriet bliver varm eller bryder i brand, hvilket kan medføre alvorlige kvæstelser eller materielle skader.

Afmonter aldrig opladeren, eller foretag aldrig ændringer på den. Det kan bevirke, at batteriet bliver varm eller bryder i brand, hvilket kan medføre alvorlige kvæstelser eller materielle skader.

Hvis netkablet er beskadiget, undlad at bruge opladeren og få den tjekket af en autoriseret cykelhandler.

Drej ikke pedalerne, og flyt ikke på cyklen, mens opladeren er tilsluttet. Netkablet kan filtres ind i pedalerne, og det kan medføre, at opladeren, netkablet og/eller stikket beskadiges.

Håndter netkablet med omhu. Hvis opladeren er tilsluttet i en bygning, mens cyklen befinder sig udendørs, kan dette medføre, at netkablet klemmes fast i en dør eller et vindue og derved beskadiges.

Kør ikke med cyklens hjul hen over netkablet eller stikket. Det kan medføre, at netkablet eller stikket ødelægges.

Batteriet må ikke falde ned, og det må ikke udsættes for stød. Det kan bevirke, at batteriet bliver varm eller bryder i brand, hvilket kan medføre alvorlige kvæstelser eller materielle skader.

Bortskaf ikke batteriet ved at kaste det i åben ild, og udsæt det ikke for varmekilder. Det kan resultere i brand eller en eksplosion, hvilket kan medføre alvorlige kvæstelser eller materielle skader.

Foretag ikke ændringer på elcykelsystemet, og skil det ikke ad. Installer udelukkende originale dele og tilbehør. Det kan medføre beskadigelse af produktet, fejlfunktion eller en øget risiko for kvæstelser.

Træk både den forreste og bagerste bremse, og sæt begge ben på underlaget, når du stopper. Hvis du beholder en fod på en af pedalerne, mens du stopper, kan det medføre utilsigtet aktivering af hjælpefunktionen, hvilket kan bevirke, at du mister kontrollen over cyklen og pådrager dig alvorlige kvæstelser.

Kør ikke på cyklen, hvis der er uregelmæssigheder med batteriet eller med elcykelsystemet. Det kan medføre, at du mister kontrollen over cyklen og pådrager dig alvorlige kvæstelser.

Kontroller altid det resterende batteriniveau, inden du kører om natten. Forlygten, der forsynes med strøm fra batteriet, slukker kort efter at den resterende opladning falder under det niveau, hvor kørsel ved hjælp af hjælpefunktion er mulig. Kørsel uden fungerende forlygter kan øge risikoen for kvæstelser.

Start ikke kørsel med en fod på en af pedalerne og den anden fod på underlaget og så først stiger på cyklen efter at have opnået en vis hastighed. Det kan medføre, at du mister kontrollen over cyklen eller pådrager dig alvorlige kvæstelser. Start først din kørsel, efter at du sidder korrekt på sadlen.

Tryk ikke på Walk Assist-kontakten, hvis ikke baghjulet har kontakt med underlaget. I modsat fald drejer hjulet med høj hastighed i luften, og du kan pådrage dig kvæstelser.

Anvend ikke trådløsfunktionen med Bluetooth-lavenergiteknologi på f.eks. sygehuse eller lignende, hvor brug af elapparater og trådløse enheder er forbudt. I modsat fald kan dette påvirke det medicinske udstyr osv. og forårsage ulykker.

Hvis du bruger trådløsfunktionen med Bluetooth-lavenergiteknologi, hold ved anvendelsen af displayet en sikker afstand til pacemakere. I modsat fald kan radiobølgerne påvirke funktionen af pacemakeren.

Brug ikke trådløsfunktionen med Bluetooth-lavenergiteknologi i nærheden af enheder med automatisk styring, f.eks. automatiske døre, brandmeldere osv. I modsat fald kan radiobølgerne påvirke enhederne og forårsage skader ved eventuel fejlfunktion eller utilsigtet drift.

Før du udstyrer cyklen med et 500 Wh-batteri af multi-positionstypen, skal du sørge for, at der ikke er fremmedlegemer eller vand i cyklens stikforbindelse. Ellers kan det forårsage dannelse af varme, røg og/eller brand på grund af kortslutning af forbindelserne.

For cykler, der er udstyret med et 500 Wh-batteri af multi-positionstypen, gælder det, at du ikke må fjerne batteriet fra cyklen, når du rengør den. Ellers kan der komme vand ind i stikforbindelsen og forårsage varme, røg og/eller brand.

F. Instrument- og styrefunktioner

Displayenhed (display A)

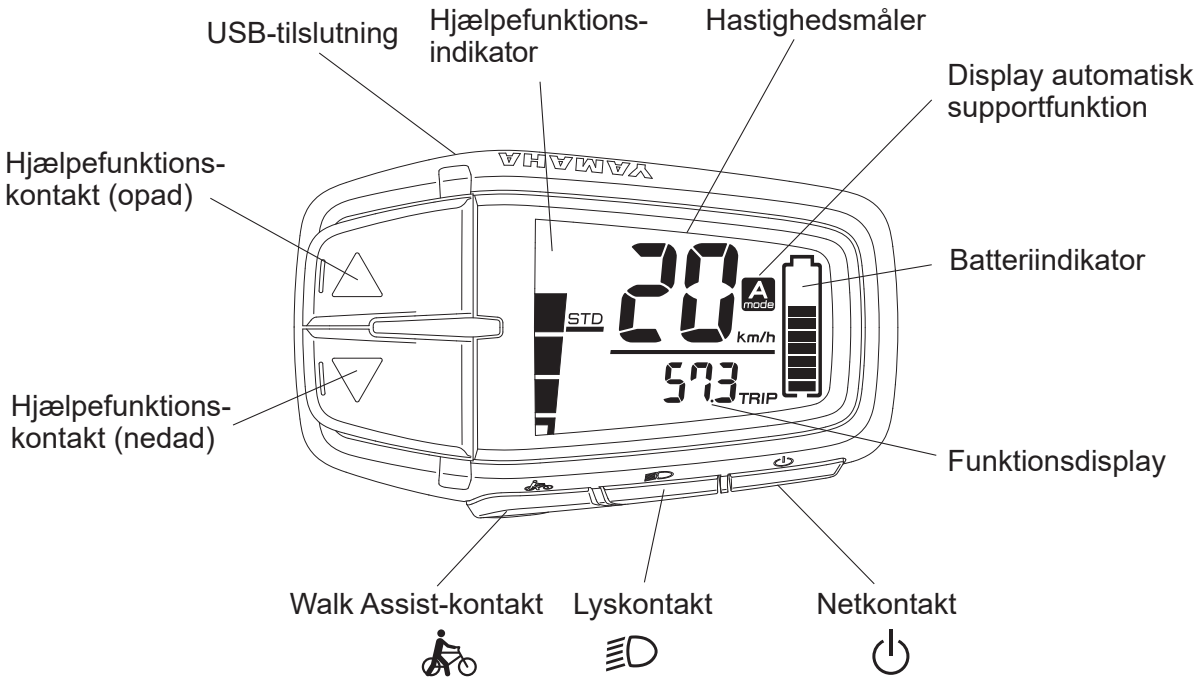

BEMÆRK

USB-tilslutningen er beregnet til tilslutning af YAMAHA-værktøjet; den kan ikke bruges som strømforsyning.

Displayenhed (display A)

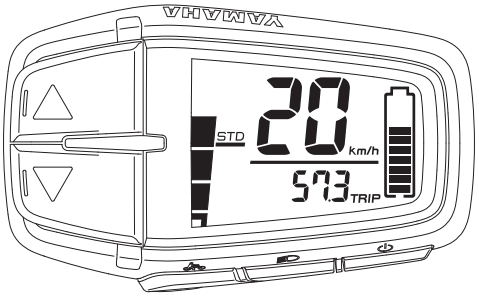

Displayenheden har følgende betjeningsmuligheder og informationsvisninger.

○ Strømforsyning „Tændt/slukket“ ⏻

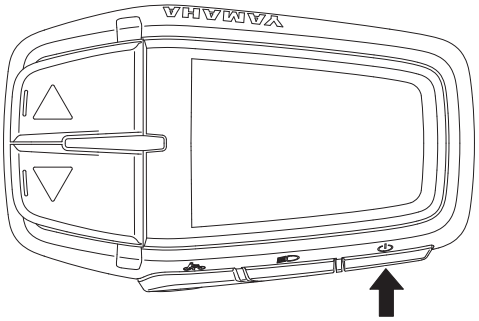

Hver gang du trykker netkontakten, skifter strømforsyningen mellem „Tændt“ og „Slukket“.
Når du tænder for strømforsyningen, lyser alle visninger. Derefter skiftes til forsiden.

BEMÆRK

- Når du tænder for strømforsyningen, sættes hjælpefunktionen automatisk til standardfunktion eller den automatiske supportfunktion.
- Sæt ikke fødderne på pedalerne, når du tænder displayenheden. Kør ikke straks efter at du har tændt displayenheden. Det kan nedsætte hjælpeydelsen. (Lav hjælpeydelse er i denne forbindelse ingen fejlfunktion.) Hvis du ved en fejl ikke har overholdt en af de ovenfor nævnte anvisninger, tag fødderne fra pedalerne, tænd strømforsyningen på ny og vent et øjeblik (ca. to sekunder), inden du kører.

○ Hjælpefunktion, indikatorer og skift

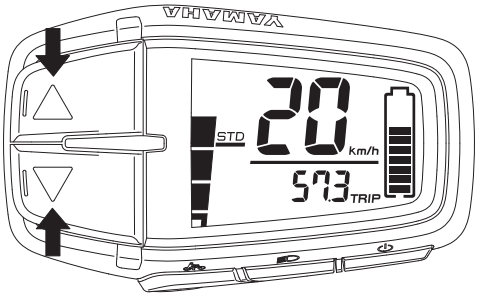

Du kan vælge hjælpefunktionen med hjælpefunktionskontakten (opad og nedad).
Den valgte hjælpefunktion vises ved hjælpefunktionsindikatoren.

- Hvis du trykker på hjælpefunktionskontakten (opad), ændres funktionen fra „OFF“ til „+ECO“ eller fra „+ECO“ til „ECO“, eller fra „ECO“ til „STD“, eller fra „STD“ til „HIGH“, eller fra „HIGH“ til „EXPW“.
- Hvis du trykker på hjælpefunktionskontakten (nedad), ændres funktion fra „EXPW“ til „HIGH“ eller fra „HIGH“ til „STD“ eller fra „STD“ til „ECO“ eller fra „ECO“ til „+ECO“ eller fra „+ECO“ til „OFF“.

BEMÆRK

- Cykler med en motor i PW-serie TE eller PW-serie ST har ingen Extrapower-funktion.
- Hvis du trykker flere gange, fortsætter udvalget af hjælpefunktioner ikke.

Der er også muligt at bruge den automatiske supportfunktion, der tillader automatisk skift til den optimale hjælpefunktion afhængigt af kørselsforholdene.

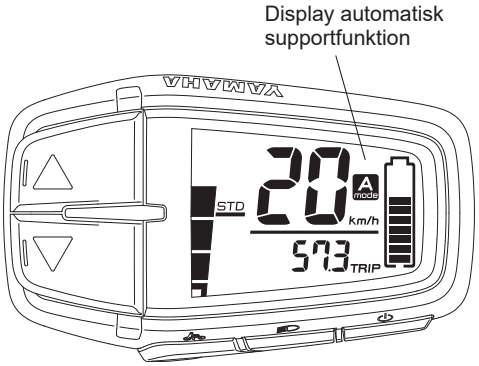

- For at bruge den automatiske supportfunktion, tryk i mindst 1 sekund på hjælpefunktionskontakten (opad). Displayet for den automatiske supportfunktion lyser, og den automatisk supportfunktion aktiveres.
- For at afslutte den automatiske supportfunktion, tryk i mindst 1 sekund på hjælpefunktionskontakten (opad). Displayet for den automatiske supportfunktion slukker, og den automatisk supportfunktion afsluttes.

BEMÆRK

- Også når du trykker på hjælpefunktionskontakten (opad og nedad), mens den automatiske supportfunktion er aktiveret, kan hjælpefunktionen ikke ændres.
- Den automatiske supportfunktion gemmes, når strømforsyningen afbrydes. Når du igen tilkobler strømforsyningen, er hjælpefunktionen i automatisk supportfunktion.

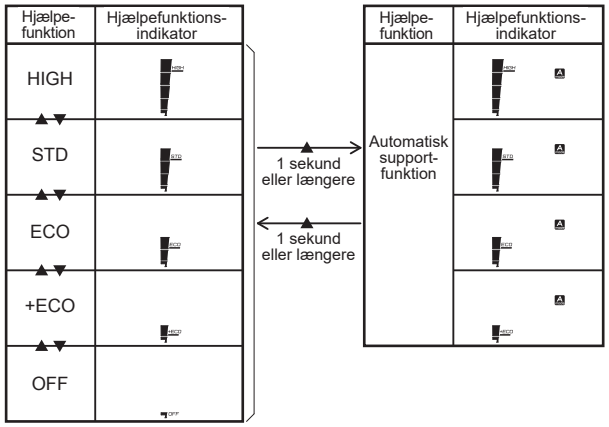

PW-serie TE motor

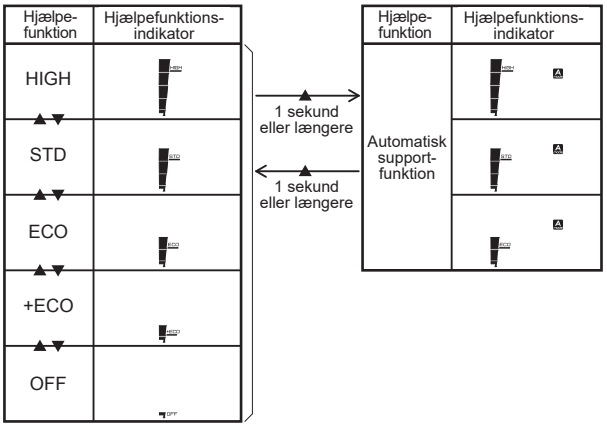

PW-Serie ST motor

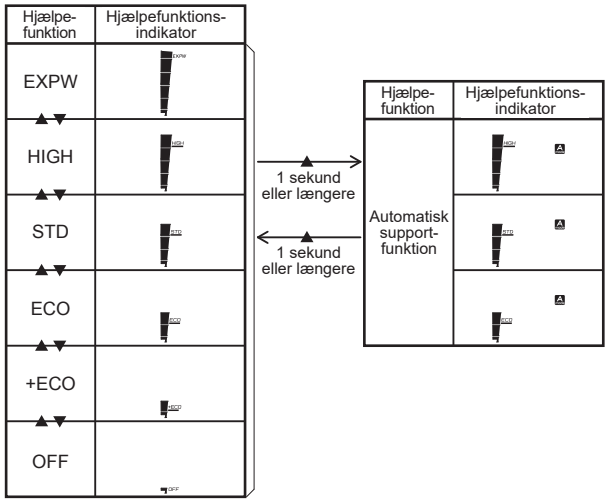

PW-X2 motor

○ Hastighedsmåler

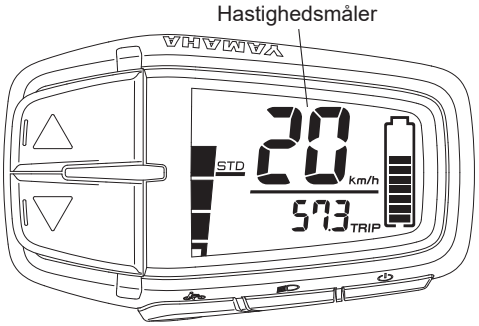

Hastighedsmåleren viser din cykelhastighed (i kilometer pr. time eller miles pr. time). For at vælge mellem km og miles, se „Indstilling km/miles“.

BEMÆRK

Hvis din cykelhastighed er lavere end 2,0 km/t eller 1,2 mph, viser hastighedsmåleren „0 km/t“ eller „0 mph“.

○ Batteriindikator

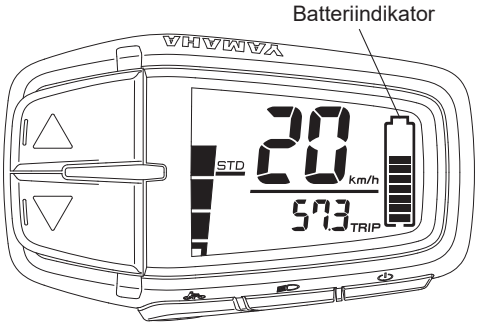

Indikatoren for batteriniveauet viser det anslåede batteriniveau.

○ Funktionsdisplay

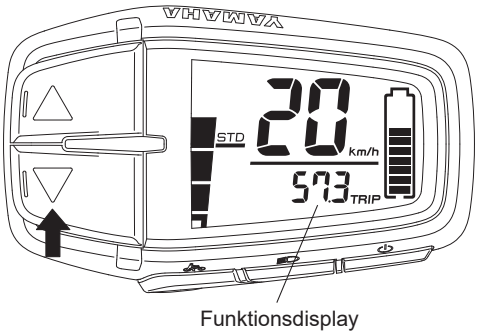

Funktionsdisplayet kan vise følgende funktioner.

- Kilometertæller
- Triptæller
- Rækkevidde (resterende rækkevidde med hjælpefunktion)

Hvis du trykker på hjælpefunktionskontakten (nedad) i mindst 1 sekund, ændres displayet på følgende vis: Kilometertæller → Triptæller → Rækkevidde → Kilometertæller

Du kan nulstille triptælleren.

● Kilometertæller

157 ODO

Viser den samlede distance (i kilometer eller miles), der er kørt siden strømforsyningen blev tændt.
Kilometertælleren kan ikke nulstilles.

● Triptæller

33.1 TRIP

Viser den distance (i kilometer eller miles), der er kørt siden sidste nulstilling.
Hvis du slukker for strømforsyningen, gemmes data indtil dette punkt.
For at nulstille triptælleren og begynde en ny samlet tælling, tryk i mindst 2 sekunder samtidig på hjælpefunktionskontakten (opad) og på hjælpefunktionskontakten (nedad), mens triptælleren vises.

● Rækkevidde (resterende rækkevidde med hjælpefunktion)

86 RANGE

Viser den anslåede distance (i kilometer pr. time eller miles pr. time), der kan køres batteriets resterende opladning. Hvis du skifter hjælpefunktionen, mens den resterende rækkevidde vises, ændres den anslåede distance, der kan tilbagelægges.
Den anslåede resterende rækkevidde kan ikke nulstilles.

BEMÆRK

- Den resterende rækkevidde ændres afhængigt af kørselssituationen (bakker, modvind osv.) og i takt med, at batteriet aflades.
- Når batteriet er slukket, vises „- - - -“.

○ Forlygter „Tændt/Slukket“ (gælder kun for modeller, hvor forlygterne forsynes med strøm fra batteriet. Baglygten, der forsynes med strøm fra batteriet, tændes og slukkes sammen med forlygten.)

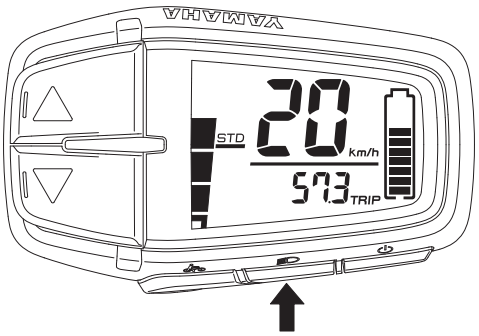

Hver gang du trykker på lyskontakten, skifter forlygten mellem „Tændt“ og „Slukket“.

○ Indstilling km/miles

Gør som følger for at indstille km/miles.

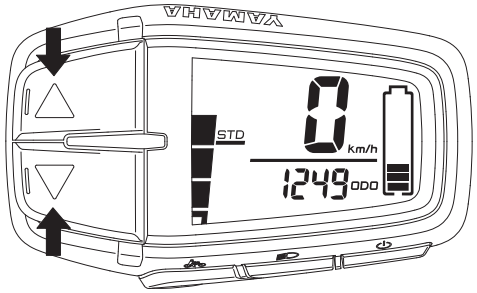

1. Sørg for, at displayenheden er tændt.
2. Vælg kilometertællerdisplayet i funktionsdisplayet.
3. Tryk i mindst 2 sekunder samtidig på hjælpefunktions-kontakten (opad) og på hjælpefunktionskontakten (nedad).
4. Når enten „km/t“ eller „mph“ blinker, slip kontakten.
5. Brug hjælpefunktionskontakten (opad og nedad) for at indstille km eller miles.
6. Mens den enhed, som du vil indstille, blinker, tryk i mindst 1 sekund på hjælpefunktionskontakten (nedad) og giv slip på kontakten, når displayet vender tilbage til forsiden.

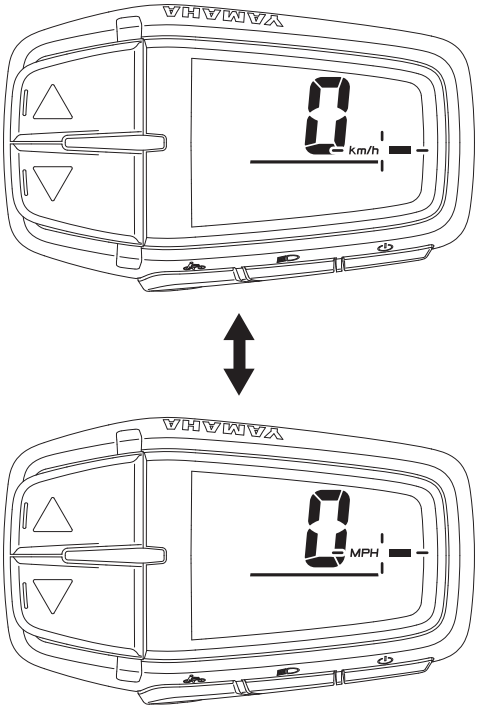

⚠ ADVARSEL

Stop cyklen, mens du foretager indstillinger, og gennemfør de påkrævede indstillinger på et sikkert sted. Hvis du ikke er opmærksom på trafikken eller andre farer, kan det medføre ulykker.

BEMÆRK

- Indstillingerne kan ikke tilpasses under kørsel.
- Hvis du gør følgende under indstillingen, afbrydes den indstilling, du netop har gennemført, og displayet vender tilbage til forsiden.
  - Drejer pedalen i kørselsretning
  - Drejer baghjulet med 2 km/t eller mere
  - Trykker Walk Assist-kontakten

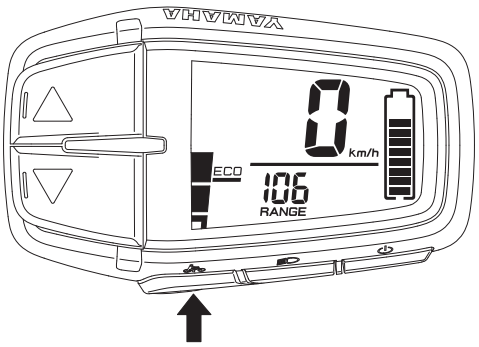

○ Walk Assist

Når du bevæger cyklen, uanset om du sidder på den eller ej, kan du bruge Walk Assist uden at skulle træde på pedalerne. For at bruge Walk Assist, tryk Walk Assist-kontakten, og hold den nede.
Walk Assist virker ikke i følgende situationer:

- Når du slipper Walk Assist-kontakten.
- Når du samtidig trykker en anden kontakt.
- Når du begynder at træde på pedalerne.
- Når din cykelhastighed overskrider 6 km/t.
- Når du vælger OFF-funktionen.
- Når hjulene ikke drejer (når du bremser, støder på en forhindring osv.).

BEMÆRK

Den maksimale hastighed afhænger af det valgte gear. Den maksimale hastighed nedsættes, hvis du vælger et lavere gear.

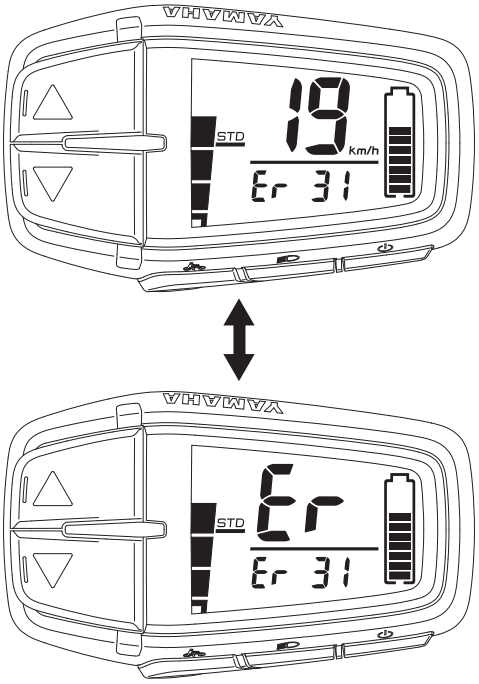

○ Diagnosefunktion

Elcykelsystemerne har en diagnosefunktion.
Ved en driftsforstyrrelse eller fejl i elcykelsystemerne vises skiftevis forsiden og „Er“. En fejlbeskrivelse i funktionsdisplayet oplyser om fejltypen. Se under „Fejlfinding“ om symptomer og afhjælpning af unormale visninger og unormale blink.

⚠ ADVARSEL

Hvis ikke du kan løse problemet, få hurtigst muligt en forhandler til at tjekke din cykel.

Displayenhed (display C)

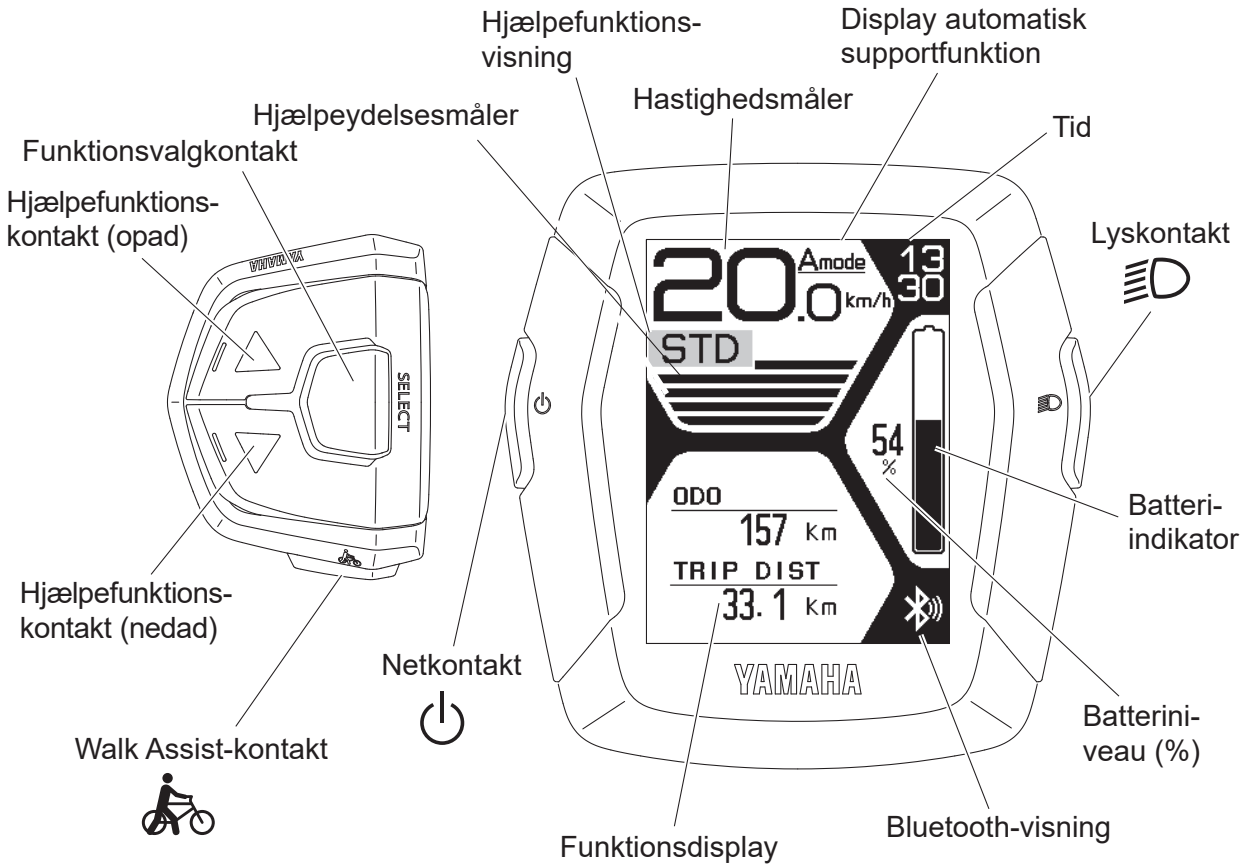

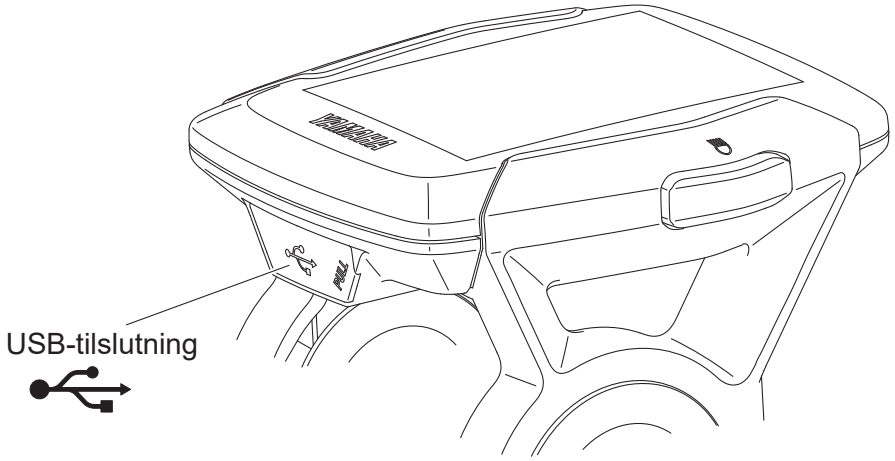

Displayenhed (display C)

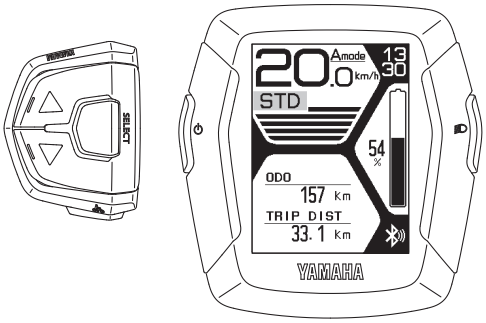

Displayenheden har følgende betjeningsmuligheder og informationsvisninger.

○ Installation af batteriet

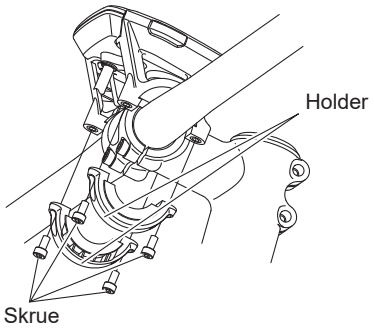

For at skifte batteriet, skal displayenheden tages af og derefter sættes på igen.

- Fjern klemmen ved at løse de fire skruer, og fjern displayet fra grebet.
- Spænd de to skruer fast på bagsiden af holderen, når du installere displayenheden.

⚠ ADVARSEL

Spænd skruerne med 2 N·m. Under kørsel kan vibrationer bevirke, at skruerne løsner sig med fare for, at displayenheden falder af. Et løst display kan distrahere cyklisten eller forstyrre styringen.

○ Batteri

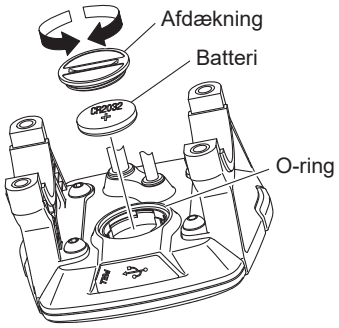

Kontroller, om det passende batteri (CR2032) er isat på displayenhedens bagside.
Hvis ikke der er isat et batteri eller det ikke er opladet tilstrækkeligt, isæt et nyt batteri.
For at stille uret, se „Indstillinger“.

BEMÆRK

- Vær opmærksom på, at o-ringen er påsat korrekt.
- Anvend et nyt knapcellebatteri af typen CR2032 (kan købes separat).
- Hvis et batteri er fladt, tæller uret hver gang fra 11:00, så snart cyklens strømforsyning tændes. Udskift venligst batteriet, når dette sker.

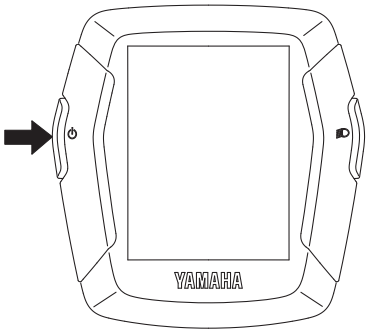

○ Strømforsyning „Tændt/slukket“ ⏻

Hver gang du trykker netkontakten, skifter strømforsyningen mellem „Tændt“ og „Slukket“.
Når du tænder for strømforsyningen, vises animationen. Derefter skiftes til forsiden.

BEMÆRK

- Når du tænder for strømforsyningen, sættes hjælpefunktionen automatisk til standardfunktion eller den automatiske supportfunktion.
- Sæt ikke fødderne på pedalerne, når du tænder displayenheden. Kør ikke straks efter at du har tændt displayenheden. Det kan nedsætte hjælpeydelsen. (Lav hjælpeydelse er i denne forbindelse ingen fejlfunktion.) Hvis du ved en fejl ikke har overholdt en af de ovenfor nævnte anvisninger, tag fødderne fra pedalerne, tænd strømforsyningen på ny og vent et øjeblik (ca. to sekunder), inden du kører.

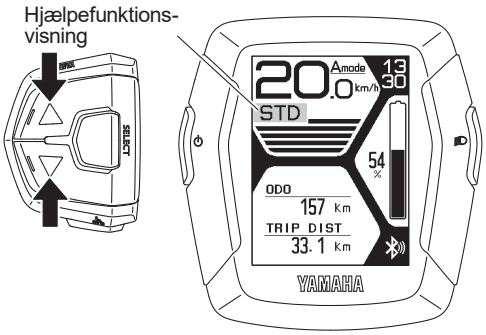

○ Hjælpefunktion, indikatorer og skift

Du kan vælge hjælpefunktionen med hjælpefunktionskontakten (opad og nedad).
Den valgte hjælpefunktion vises ved hjælpefunktionsindikatoren.

- Hvis du trykker på hjælpefunktionskontakten (opad), ændres funktionen fra „OFF“ til „+ECO“ eller fra „+ECO“ til „ECO“, eller fra „ECO“ til „STD“, eller fra „STD“ til „HIGH“, eller fra „HIGH“ til „EXPW“.
- Hvis du trykker på hjælpefunktionskontakten (nedad), ændres funktion fra „EXPW“ til „HIGH“ eller fra „HIGH“ til „STD“ eller fra „STD“ til „ECO“ eller fra „ECO“ til „+ECO“ eller fra „+ECO“ til „OFF“.

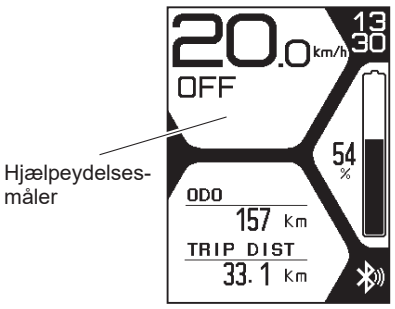

OFF-funktion

BEMÆRK

- Cykler med en motor i PW-serie TE eller PW-serie ST har ingen Extrapower-funktion.
- Hvis du trykker flere gange, fortsætter udvalget af hjælpefunktioner ikke.
- Hjælpeydelsesmåleren vises ikke, når displayet er slukket.

Display automatisk supportfunktion

Der er også muligt at bruge den automatiske supportfunktion, der tillader automatisk skift til den optimale hjælpefunktion afhængigt af kørselsforholdene.

- For at bruge den automatiske supportfunktion, tryk i mindst 1 sekund på hjælpefunktionskontakten (opad). Displayet for den automatiske supportfunktion lyser, og den automatisk supportfunktion aktiveres.
- For at afslutte den automatiske supportfunktion, tryk i mindst 1 sekund på hjælpefunktionskontakten (opad). Displayet for den automatiske supportfunktion slukker, og den automatisk supportfunktion afsluttes.

BEMÆRK

- Også når du trykker på hjælpefunktionskontakten (opad og nedad), mens den automatiske supportfunktion er aktiveret, kan hjælpefunktionen ikke ændres.
- Den automatiske supportfunktion gemmes, når strømforsyningen afbrydes. Når du igen tilkobler strømforsyningen, er hjælpefunktionen i automatisk supportfunktion.

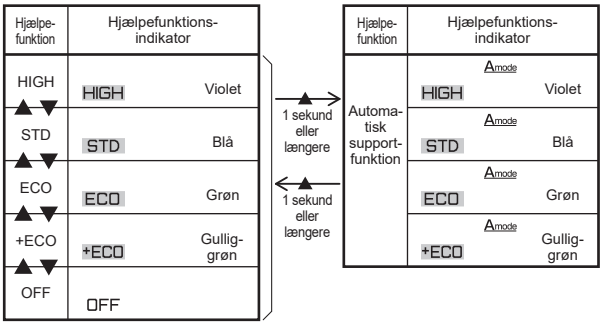

PW-serie TE motor

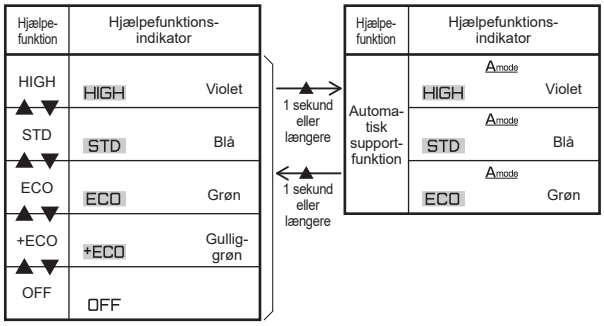

PW-Serie ST motor

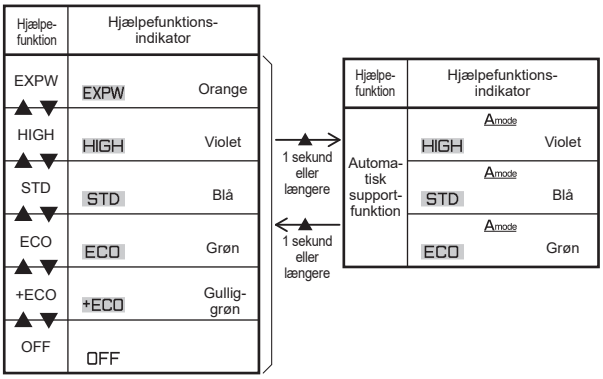

PW-X2 motor

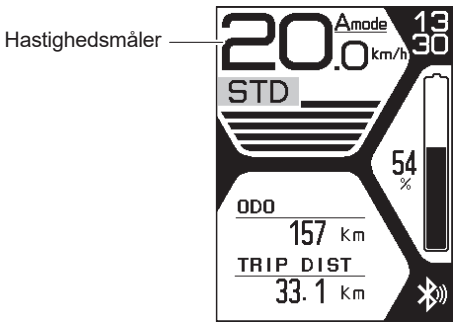

○ Hastighedsmåler

Hastighedsmåleren viser din cykelhastighed (i kilometer pr. time eller miles pr. time). For at vælge km/miles, se „Indstillinger“.

BEMÆRK

Hvis din cykelhastighed er lavere end 2,0 km/t eller 1,2 mph, viser hastighedsmåleren „0.0 km/t“ eller „0.0 mph“.

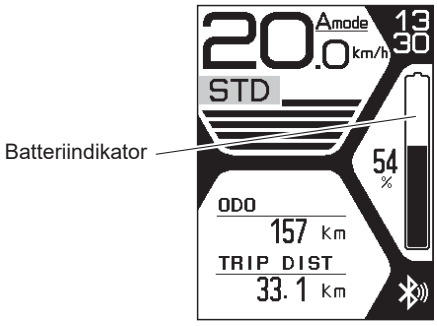

○ Batteriindikator

Indikatoren for batteriniveauet viser det anslåede batteriniveau.

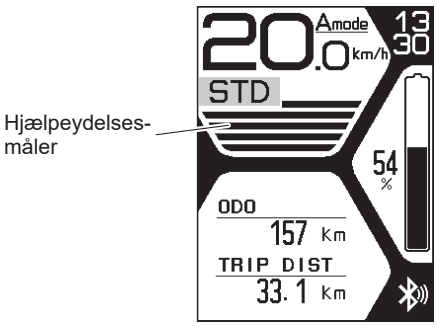

○ Hjælpeydelsesmåler

Hjælpeydelsesmåleren viser den anslåede hjælpeydelse under kørsel.
Hvis elcykelsystemet ikke er i drift, vises 0 segmenter på hjælpeydelsesmåleren. Hvis elcykelsystemet er i drift, vises segmenterne i hjælpeydelsesmåleren en efter en, mens hjælpeydelsen øges.

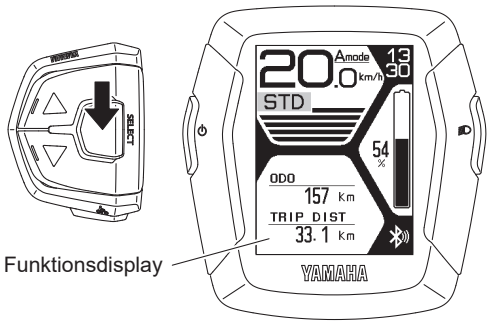

○ Funktionsdisplay

Funktionsdisplayet kan vise følgende funktioner.

- Kilometertæller
- Triptæller
- Gennemsnitlig cykelhastighed
- Maksimal cykelhastighed
- Rækkevidde (resterende rækkevidde med hjælpefunktion)
- Kadence
- Kørselstid

Skub funktionsvalgskontakten, og displayet ændres som følger:
Kilometertæller → Triptæller → Gennemsnitlig cykelhastighed → Maksimal cykelhastighed → Rækkevidde → Kadence → Kørselstid → Kilometertæller

Du kan vælge de viste punkter.
For flere oplysninger, se „Indstillinger“.

Du kan nulstille triptælleren, kørselstiden, den gennemsnitlige cykelhastighed og den maksimale cykelhastighed.
For flere oplysninger, se „Indstillinger“.

BEMÆRK

Når du kobler smartphonen til og starter app'en, nulstilles triptælleren, kørselstiden, den gennemsnitlige cykelhastighed og den maksimale cykelhastighed.

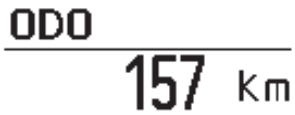

● Kilometertæller

Viser den samlede distance (i kilometer eller miles), der er kørt siden strømforsyningen blev tændt.
Kilometertælleren kan ikke nulstilles.

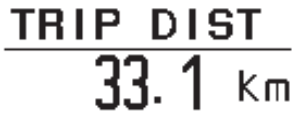

● Triptæller

Viser den distance (i kilometer eller miles), der er kørt siden sidste nulstilling.
Hvis du slukker for strømforsyningen, gemmes data indtil dette punkt.
For at nulstille triptælleren og begynde en ny samlet tælling, tryk i mindst 2 sekunder samtidig på hjælpefunktionskontakten (opad) og på hjælpefunktionskontakten (nedad), mens triptælleren vises i den øverste linje på displayet. Eller se „Indstillinger“.

AVE
7.7 km/h

● Gennemsnitlig cykelhastighed

Viser den gennemsnitlige cykelhastighed (i kilometer pr. time eller miles pr. time) siden sidste nulstilling.
Hvis du slukker for strømforsyningen, gemmes data indtil dette punkt.
For at nulstille den gennemsnitlige cykelhastighed, tryk i mindst 2 sekunder samtidig på hjælpefunktionskontakten (opad) og på hjælpefunktionskontakten (nedad), mens den gennemsnitlige cykelhastighed vises i den øverste linje på displayet. Eller se „Indstillinger“.

MAX
13.7 km/h

● Maksimal cykelhastighed

Viser den maksimale cykelhastighed (i kilometer pr. time eller miles pr. time) siden sidste nulstilling.
Hvis du slukker for strømforsyningen, gemmes data indtil dette punkt.
For at nulstille den maksimale cykelhastighed, tryk i mindst 2 sekunder samtidig på hjælpefunktionskontakten (opad) og på hjælpefunktionskontakten (nedad), mens den maksimale cykelhastighed vises i den øverste linje på displayet. Eller se „Indstillinger“.

RANGE
15 km

● Rækkevidde (resterende rækkevidde med hjælpefunktion)

Viser den anslåede distance (i kilometer pr. time eller miles pr. time), der kan køres batteriets resterende opladning. Hvis du skifter hjælpefunktionen, mens den resterende rækkevidde vises, ændres den anslåede distance, der kan tilbagelægges.
Den anslåede resterende rækkevidde kan ikke nulstilles.

BEMÆRK

- Den resterende rækkevidde ændres afhængigt af kørselssituationen (bakker, modvind osv.) og i takt med, at batteriet aflades.
- Når batteriet er slukket, vises „- - - -“.

CADENCE
50 rpm

● Kadence

Viser din kadence i omdrejninger pr. minut.
Visning af kadencen kan ikke nulstilles.

BEMÆRK

Hvis du drejer baglæns med pedalerne, vises „0“.

TRIP TIME
1:47:35

● **Kørselstid**

Viser hele kørselstiden siden den sidste nulstilling. Hvis du slukker for strømforsyningen, gemmes data indtil dette punkt.
Oplysninger om, hvordan du nulstiller kørselstiden, finder du under „Indstillinger“.

BEMÆRK

Hvis kørselshastigheden falder til under 2,0 km/t eller 1,2 mph, lægges rejsetiden ikke oveni.

○ **Forlygter „Tændt/Slukket“ (gælder kun for modeller, hvor forlygterne forsynes med strøm fra batteriet. Baglygten, der forsynes med strøm fra batteriet, tændes og slukkes sammen med forlygten.)**

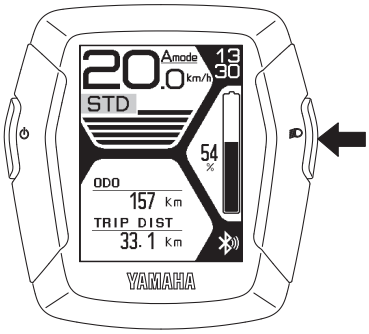

Hver gang du trykker på lyskontakten, skifter forlygten mellem „Tændt“ og „Slukket“.

BEMÆRK

- Displayets baggrundsbelysning arbejder samtidig med lyskontakten.
- Står lyskontakten på „Tændt“, er lysstyrken lav. Står lyskontakten på „Slukket“, svarer lysstyrken til den valgte tilstand. For flere oplysninger om, hvordan du vælger lysstyrken, se „Indstillinger“.

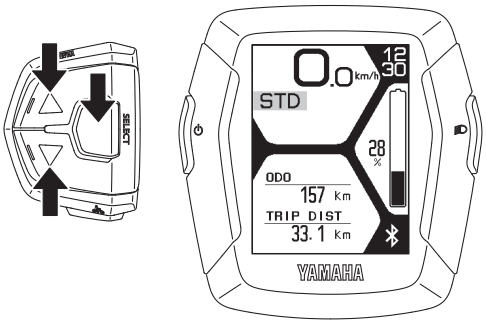

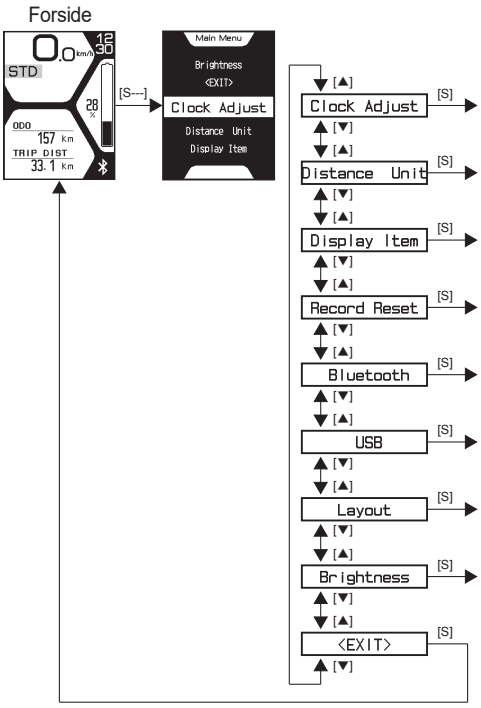

○ Indstillinger

Visningen har følgende funktioner.

- Clock Adjust
  Indstilling af ur
- Distance Unit
  Indstilling km/miles
- Display Item
  Vælger de punkter, der vises i funktionsdisplayet ved almindelig kørsel.
- Record Reset
  Nulstiller triptælleren, den gennemsnitlige cykelhastighed, den maksimale cykelhastighed og kørselstiden.
- Bluetooth (Bluetooth-lavenergiteknologi)
  Skifter mellem profilerne, og slukker trådløsfunktionen.
- USB
  Skifter USB-tilslutningen mellem en strømforsyningsforbindelse og en kommunikationsforbindelse med kabel.
- Layout
  Skifter displayets layout.
- Brightness
  Ændrer lysstyrkens i displayets baggrundsbelysning.

1. Tryk funktionsvalgskontakten i mindst 2 sekunder.
2. Vælg et punkt ved hjælp af hjælpefunktionskontakten (opad og nedad).
   Når du vælger et element, som du vil indstille, og trykker på funktionsvalgskontakten, vises indstillingen.
   Hvis du vælger „EXIT“, vender du tilbage til forsiden.

⚠ ADVARSEL

Stop cyklen, mens du foretager indstillinger, og gennemfør de påkrævede indstillinger på et sikkert sted. Hvis du ikke er opmærksom på trafikken eller andre farer, kan det medføre ulykker.

BEMÆRK

- Indstillingerne kan ikke tilpasses under kørsel.
- Hvis du gør følgende under indstillingen, afbrydes den indstilling, du netop har gennemført, og displayet vender tilbage til forsiden.
  - Drejer pedalen i kørselsretning
  - Drejer baghjulet med 2 km/t eller mere
  - Trykker Walk Assist-kontakten

[S---] ···· Tryk funktionsvalgskontakten i mindst 2 sekunder
[S] ····· Tryk funktionsvalgskontakten
[▲] ····· Tryk hjælpefunktionskontakten (opad)
[▼] ····· Tryk hjælpefunktionskontakten (nedad)

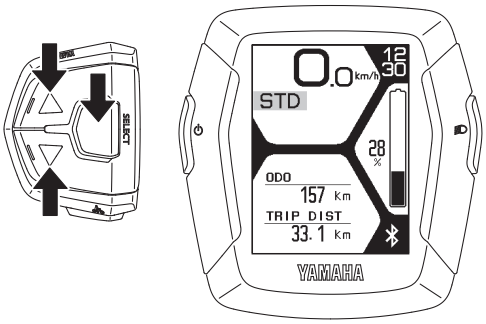

● Clock Adjust

Du kan indstille tiden.

1. Kontroller, om „Time“ blinker, og indstil timevisningen ved hjælp af hjælpefunktionskontakten (opad og nedad).
2. Tryk funktionsvalgskontakten for at indstille minutter.
3. Kontroller, om „Minut“ blinker, og indstil minutvisningen ved hjælp af hjælpefunktionskontakten (opad og nedad).
4. Tryk funktionsvalgskontakten for at vende tilbage til forsiden.

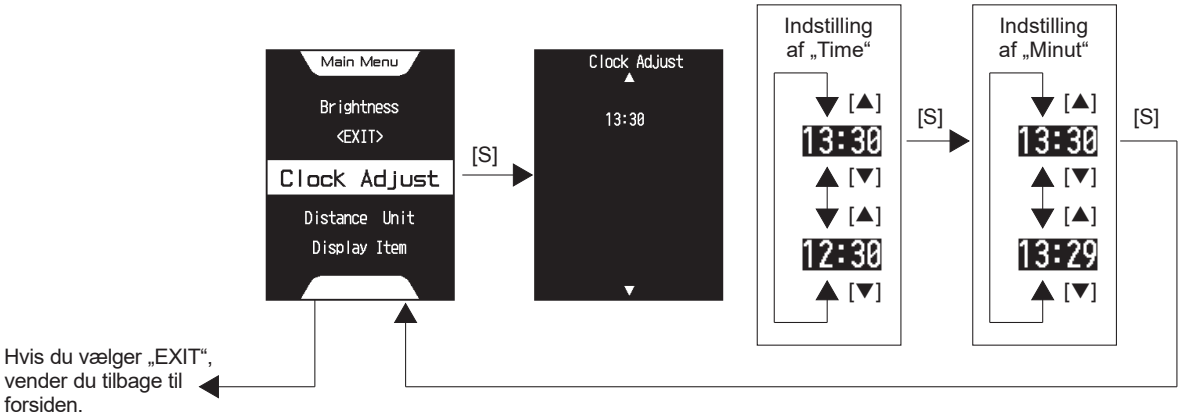

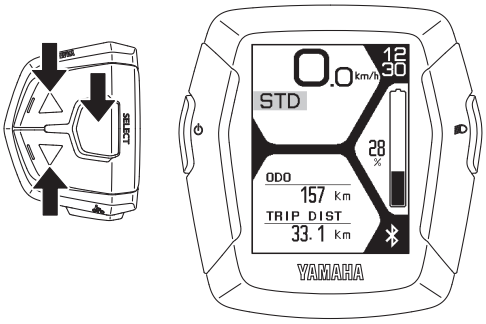

● Distance Unit

Du kan vælge displayenhederne for distance og hastighed.
Hvis du vælger „km“, vises den kørte distance i kilometer og hastigheden i km/t.
Hvis du vælger „mile“, vises den kørte distance i miles og hastigheden i mph.

1. Vælg ved hjælp af hjælpefunktionskontakten (opad og nedad) „km“ eller „mile“.
2. Hvis du trykker på funktionsvalgskontakten, bibeholdes indstillingen, og du vender tilbage til forsiden.

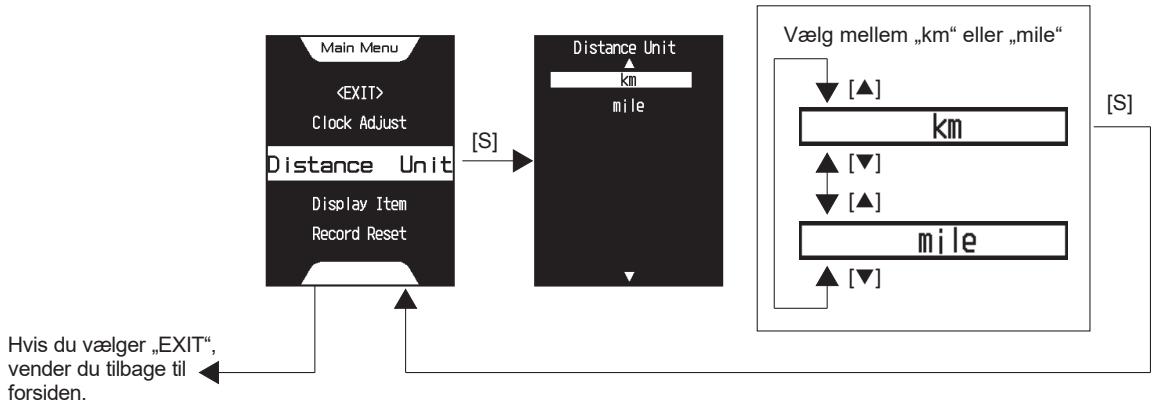

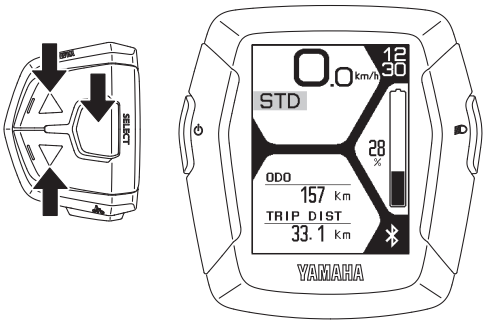

● Display Item

Du kan vælge, om de forskellige punkter i funktionsdisplayet skal vises under kørsel eller ej.
De elementer, du kan vælge, er: Trip Distance (triptæller), Average Speed (gennemsnitlig cykelhastighed), Maximum Speed (maksimal cykelhastighed), Battery Range (rækkevidde), Cadence (kadence) und Trip Time (kørselstid).

BEMÆRK

Du kan ikke skjule kilometertælleren.

1. Vælg et punkt ved hjælp af hjælpefunktionskontakten (opad og nedad).
2. Brug funktionsvalgskontakten for at vise eller skjule det valgte punkt. (Når punktet vises, ses et flueben i kontrolboksen.)
3. Hvis du vælger „EXIT“ og trykker på funktionsvalgskontakten, bibeholdes indstillingen, og du vender tilbage til forsiden.

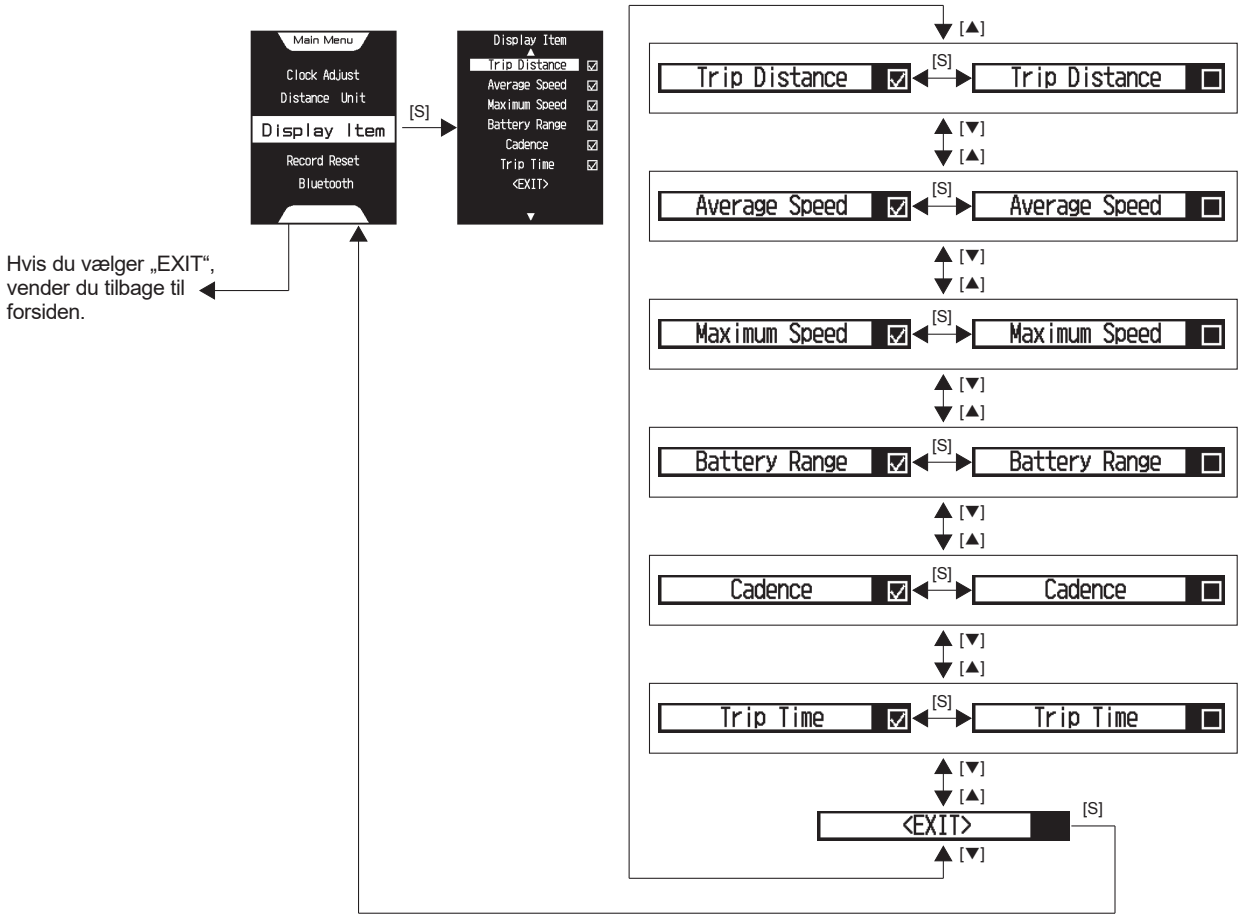

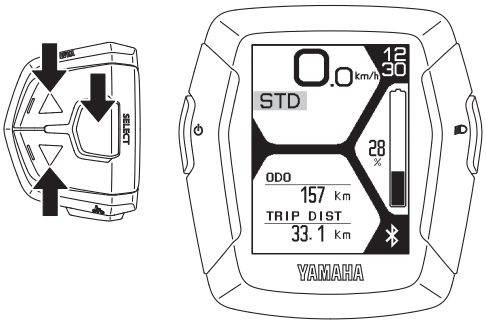

● Record Reset

Du kan nulstille værdierne for Trip Distance (triptæller), Average Speed (gennemsnitlig cykelhastighed), Maximum Speed (maksimal cykelhastighed) og Trip Time (kørselstid).

BEMÆRK

- Du kan ikke nulstille kilometertælleren.
- For at nulstille den lagrede energi, der vises på enheden, som er tilsluttet via Bluetooth-lavenergiteknologi (Bluetooth Low Power Technology), skal du vælge enten „CPP“ eller „YEP1.0“ på „Bluetooth“-displayet. „Total Calorie“ føjes til „Record Reset“-displayet. Vælg derefter „Total Calorie“ for at nulstille den lagrede energi.

1. Vælg et punkt ved hjælp af hjælpefunktionskontakten (opad og nedad), og brug funktionsvalgskontakten for at sætte et flueben i kontrolboksen ud for det punkt, som du vil nulstille.
2. Hvis du vælger „EXIT“ og trykker på funktionsvalgskontakten, nulstilles de markerede elementer, og du vender tilbage til forsiden.

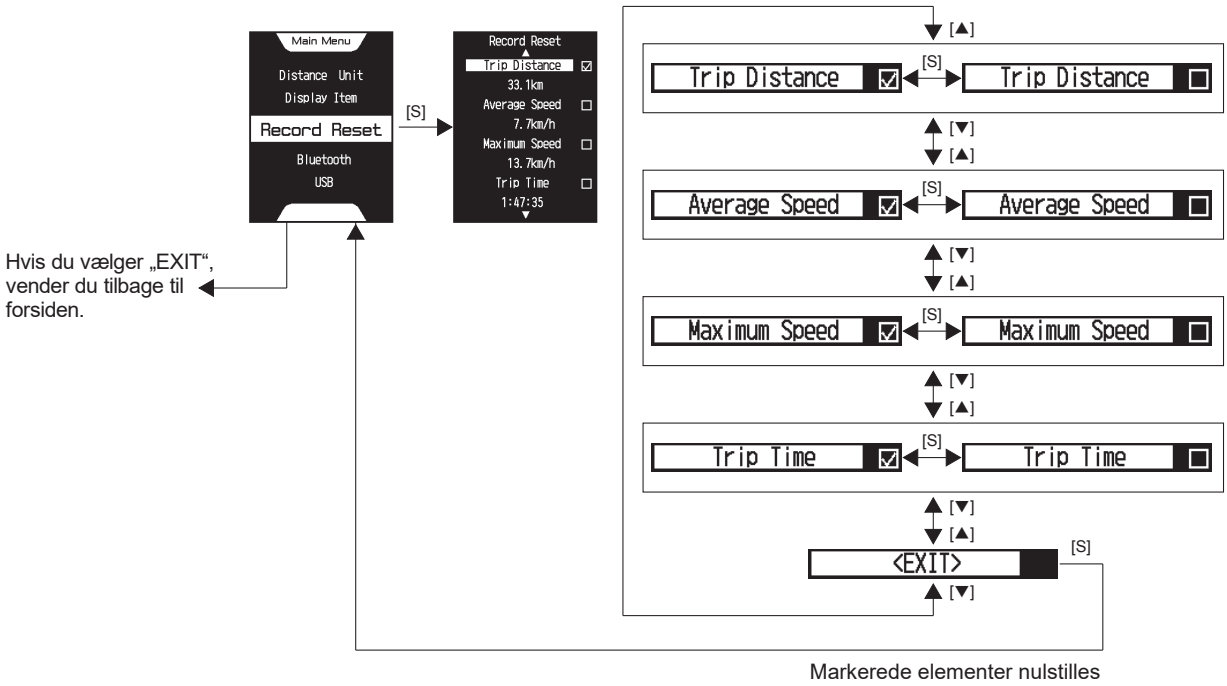

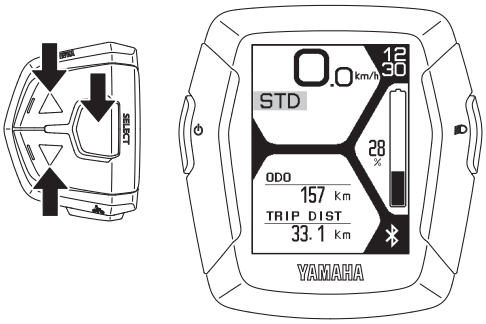

● Bluetooth (Bluetooth-lavenergiteknologi)

Du kan bestemme profilen for brug af wi-fi-funktionen med Bluetooth-lavenergiteknologi, eller du kan vælge, at wi-fi-funktionen ikke bruges.
Hvis du vælger „Off“, er trådløsfunktionen deaktiveret.
Hvis du vælger „CSCP“, får du adgang til profilen for cykelhastighed og kadence.
Hvis du vælger „CPP“, får du adgang til profilen for køreydelse.
Hvis du vælger „YEP1.0“, bliver den elcykelprofil tilgængelig, som YAMAHA MOTOR CO., LTD. har forudindstillet.

BEMÆRK

- Vælg profilen iht. den trådløse enhed, som kommunikerer med Bluetooth-lavenergiteknologien.
- Se „Tekniske data“ for den pågældende profils udtagsydelse.
- Indstillingen bibeholdes, selv om strømforsyningen er slukket. Når strømforsyningen tændes næste gang, vælges den indstilling, der blev brugt sidst.

1. Vælg ved hjælp af hjælpefunktionskontakten (opad og nedad) „Off“, „CSCP“, „CPP“, eller „YEP1.0“.
2. Hvis du trykker på funktionsvalgskontakten, bibeholdes indstillingen, og du vender tilbage til forsiden.

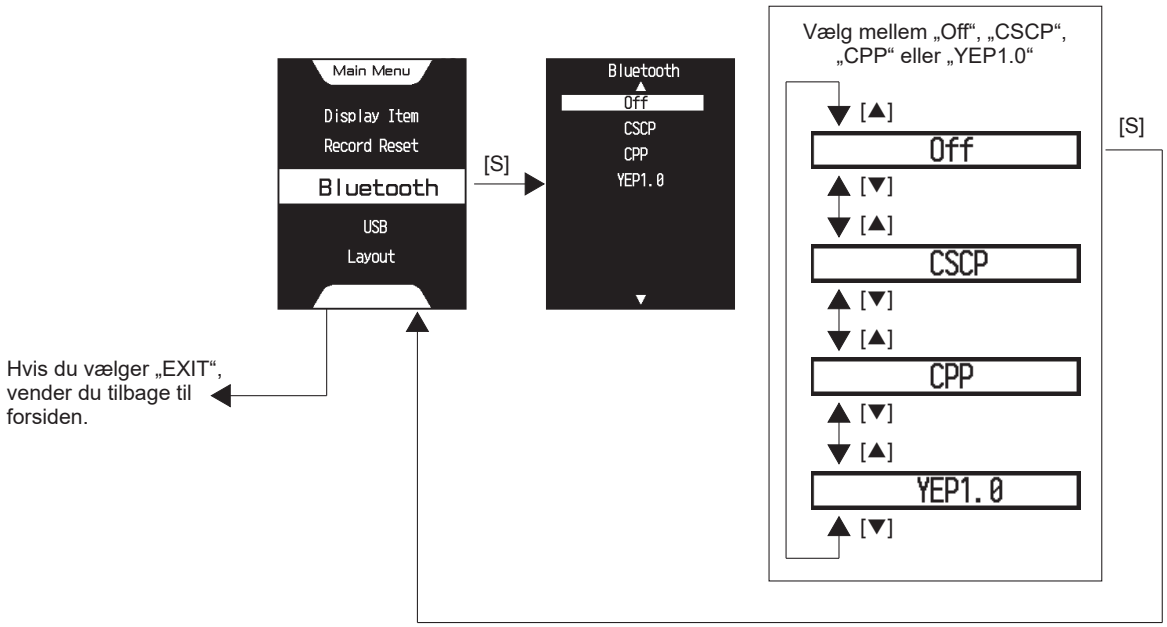

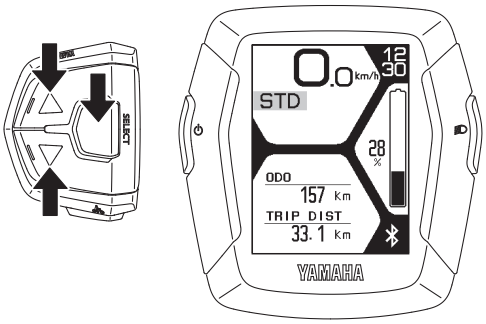

● USB

Du kan bruge USB-tilslutningen som strømforsyning.

BEMÆRK

- Som standard bør du ikke bruge „COMM“, fordi det er en kundeservicefunktion, der bruges af forhandlerne af kabelførte kommunikationsenheder.
- Hvis strømforsyningen slukkes, skiftes der automatisk til „Power Supply“.

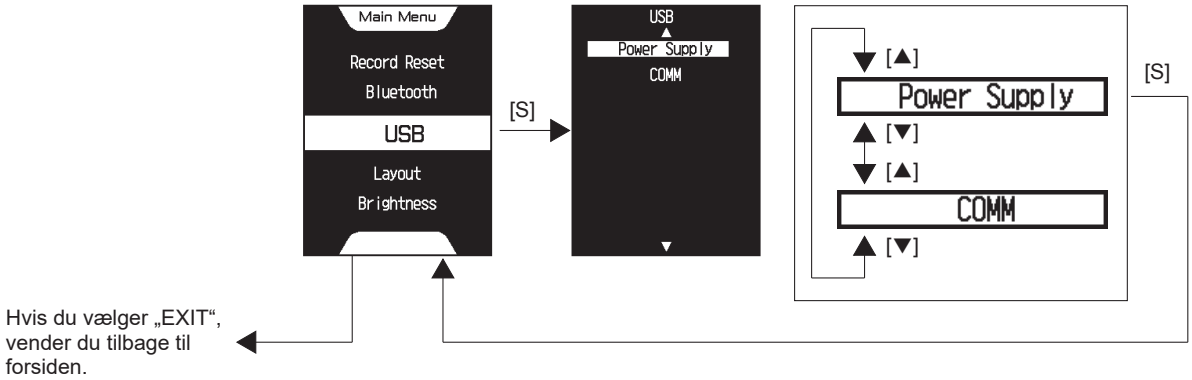

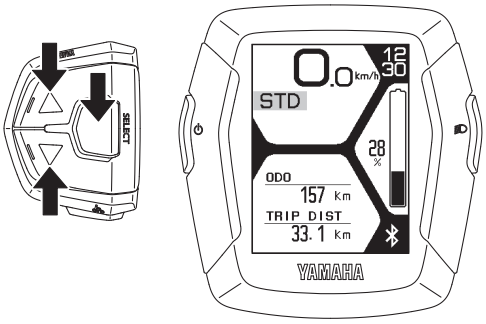

● Layout

Du kan vælge forsidens layout.
Hvis du vælger „Default“, vises forsiden.
Hvis du vælger „Compass“, vises hovedsageligt navigationsoplysninger, så snart enheden sluttes til smartphonens app.
Hvis du vælger „Fitness“, vises hovedsageligt fitnessoplysninger, så snart enheden sluttes til smartphonens app.

BEMÆRK

- For at er under „Compass“ og „Fitness“ vises de rigtige oplysninger, vær opmærksom på, at du bruger Bluetooth-lavenergiteknologi og YEP1.0-profilen. Sådan sikrer du, at displayenheden og app'en passer sammen.
- Når displayenheden og app'en er forbundet korrekt, starter kompas- og fitness-funktionen på app'en, og displayet skifter automatisk.
- Hvis strømforsyningen slukkes, skiftes der automatisk til „Default“.

1. Vælg ved hjælp af hjælpefunktionskontakten (opad og nedad) „Default“, „Compass“, eller „Fitness“.

2. Tryk funktionsvalgskontakten, når den ønskede enhed vises i displayet. Denne indstilling bibeholdes, og du vender tilbage til forsiden.

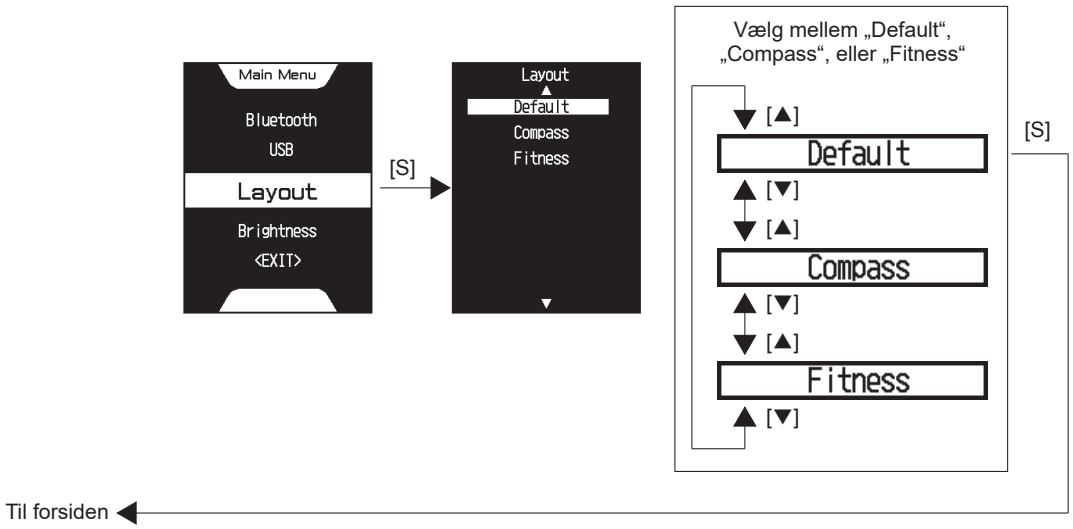

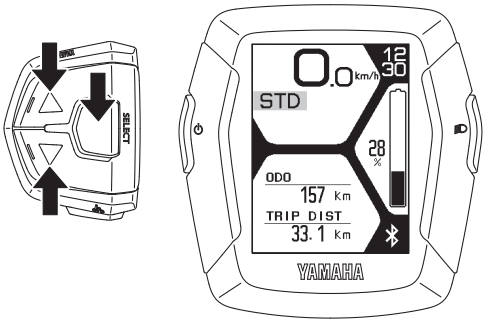

● Brightness

Du kan vælge lysstyrken for displayets baggrundsbelysning.
Hvis du har valgt „Low“, er lysstyrken altid lav.
Hvis du har valgt „Headlight Sync“, er lysstyrken høj, når lyskontakten er på „Off“ og reduceres, når lyskontakten sættes på „On“.
Hvis du har valgt „High“, er lysstyrken altid høj.

1. Brug hjælpefunktionskontakterne (opad og nedad) til at vælge „Low“, „Headlight Sync“ eller „High“.
2 Hvis du trykker på funktionsvalgskontakten, bibeholdes indstillingen, og du vender tilbage til forsiden.

BEMÆRK

Indstillingen bibeholdes, selv om strømforsyningen er slukket. Når strømforsyningen tændes næste gang, vælges den indstilling, der blev brugt sidst.

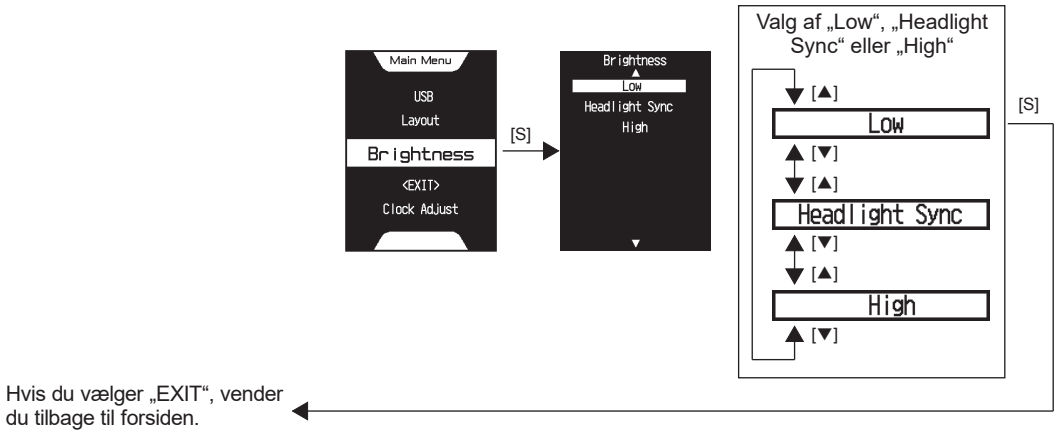

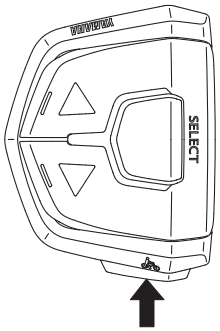

○ Walk Assist

Når du bevæger cyklen, uanset om du sidder på den eller ej, kan du bruge Walk Assist uden at skulle træde på pedalerne.
For at bruge Walk Assist, tryk Walk Assist-kontakten, og hold den nede.
Walk Assist virker ikke i følgende situationer:

- Når du slipper Walk Assist-kontakten.
- Når du samtidig trykker en anden kontakt.
- Når du begynder at træde på pedalerne.
- Når din cykelhastighed overskrider 6 km/t.
- Når du vælger OFF-funktionen.
- Når hjulene ikke drejer (når du bremser, støder på en forhindring osv.).

BEMÆRK

Den maksimale hastighed afhænger af det valgte gear. Den maksimale hastighed nedsættes, hvis du vælger et lavere gear.

○ Diagnosefunktion

Elcykelsystemerne har en diagnosefunktion. Hvis der opstår en fejl i elcykelsystemet, vises en fejlmelding. For symptomer og afhjælpning, se „Fejlfinding“.

⚠ ADVARSEL

Hvis ikke du kan løse problemet, få hurtigst muligt en forhandler til at tjekke din cykel.

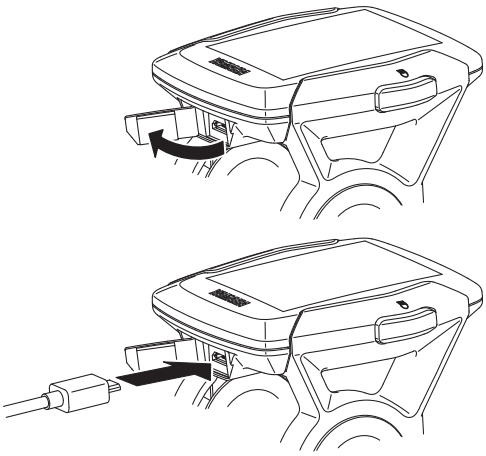

○ Strømforsyning til eksterne enheder

De fleste eksterne enheder (f.eks. mange smartphones) kan kobles til strømforsyningen ved hjælp af et almindeligt USB-2.0-OTG-kabel.

[Til strømforsyningen]
1. Åbn displayets USB-dæksel.
2. Tilslut USB-kablet til displayet og den eksterne enhed.
3. Tænd køretøjets strømforsyning.

[Til frakobling af strømforsyningen]
1. Sluk køretøjets strømforsyning.
2. Fjern USB-kablet, og sæt dækslet på USB-bøsningen.

VIGTIG

- **Brug ikke for mange kræfter, når du håndterer USB-stikket eller når du fjerner USB-kablet.**
- **Kontroller, at USB-stikket både vender rigtigt og ikke sidder skævt i USB-bøsningen, og forvis dig om, at det er skubbet helt ind.**
- **Sæt ikke USB-stikket ind i USB-bøsningen, hvis den er våd.**
- **Brug et normeret USB-2.0-OTG-kabel.**
- **Stik ikke fremmedlegemer ind i USB-bøsningen.**

Det kan resultere i, at displayenheden og den eksterne enhed ikke virker.

BEMÆRK

- Strømforsyningen kobles automatisk til, når en ekstern enhed sluttes til med USB-kablet.
- Hvis batteriet er ved at være afladet, forsynes enheden ikke med strøm.
- Hvis køretøjet ikke har været i drift i 5 minutter, afbrydes køretøjets strømforsyning, og også strømforsyningen til USB-tilslutningen afbrydes.

○ Kommunikation med Bluetooth-lavenergiteknologi

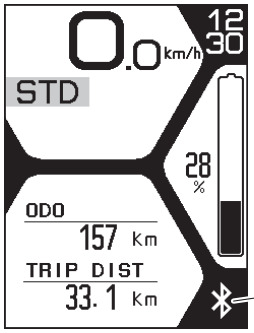

Bluetooth-visning

Klar til tilslutning

Tilsluttet

Den trådløse enhed iht. CSCP-, CPP- eller YEP1.0-profilerne kan etablere kommunikationen via Bluetooth-lavenergiteknologi.

1. Bestem displayenhedens profiler i henhold til oplysningerne i „Indstillinger“.
   Du bør desuden forvisse dig om, at de er i overensstemmelse med forbindelsesindstillingerne i din trådløse enhed.
2. Kontroller, om Bluetooth-indikatoren lyser.
3. Vælg „Yamaha ####*“ eller „Yamaha #######*“ i brugermenuen på din trådløse enhed.
   Flere oplysninger finder du i brugsanvisningen for din trådløse enhed.

   * „####“ eller „#######“ er en kombination af forskellige bogstaver og tal.

4. Vær opmærksom på, at Bluetooth-indikator viser, at der er forbindelse.

BEMÆRK

- Hold en afstand mellem displayet og den trådløse enhed på 1 m. Denne enheds maksimale kommunikationsafstand er 1 m.
  Hvis den trådløse enhed ligger i en taske el.lign., kan den faktiske kommunikationsafstand være mindre.
- Anvend ikke enheden på steder med magnetiske felter, statisk elektricitet eller elektromagnetisk påvirkning.
  Hvis du anvender enheden i nærheden af radio- eller andre sendere eller bruger en af de nedenstående apparater, kan det være umuligt at oprette den trådløse kommunikation.
  - Mikrobølgeovne
  - Digitale ledningsfri telefoner
  - Trådløse enheder
  - I nærheden af andre trådløse enheder, der bruger 2,4 GHz-båndet.
- Afdæk ikke displayet med genstande som aluminiumsplader, der kan lukke af for radiobølgerne. Det kan forhindre den trådløse kommunikation.
- Se „Tekniske data“ for den pågældende profils udtagsydelse.

○ Visning for den tilsluttede app

Ved at bruge Bluetooth-lavenergiteknologi og YEP1.0-profilen og derefter at tilslutter displayenheden til app'en får du adgang til navigations- (Compass) og fitnessoplysningerne (Fitness) på displayet.

⚠ ADVARSEL

Kig ikke på displayet, mens du cykler, fordi den manglende opmærksomhed kan være farlig i trafikken.

BEMÆRK

I denne vejledning beskrives alle de oplysninger, der kan vises på displayenheden. Det er dog muligt, at nogle oplysninger på grund af app'en ikke vises korrekt.

● Compass (navigationsoplysninger)

Indstiller målet eller delmål med app'en og viser disse oplysninger på displayet.
Du kan vælge de oplysninger, der skal vises. Tryk på funktionsvalgskontakten for at ændre de oplysninger, der vises.

Retning og afstand til næste gang, du skal dreje af

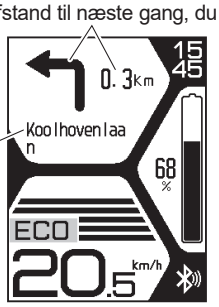

Oplysninger, der er overført fra app'en

Afsnitsvis

- Afsnitsvis
  Det øverste område viser distancen til næste sted, du skal dreje af på vej mod dit mål.
  Den nederste del viser relevante oplysninger (som navne på veje, vejkryds eller pladser), der er overført fra app'en. De viste oplysninger er afhængige af app'en.

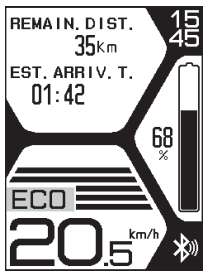

Anslået tid

- Anslået tid
  Den øverste del viser den resterende distance til målet.
  Den nederste del viser den forventede ankomsttid ved målet.

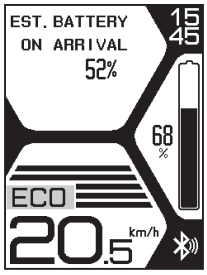

Anslået batteriydelse

- Anslået batteriydelse
  Viser det anslåede resterende batteriniveau ved målet.

Retning og afstand i luftlinje til delmål eller mål

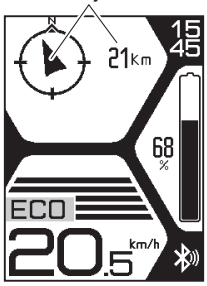

Nord øverst

- Nord øverst
  Den øverste del viser retningen mod målet og afstanden i luftlinje, når displayenhedens kompas er rettet mod nord. Den viser retningen til næste delmål og afstanden i luftlinje, hvis der er indstillet delmål.

Retning og afstand i luftlinje til delmål eller mål

Nord

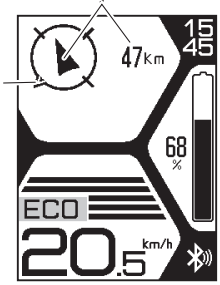

Retning øverst

- Retning øverst
  Den øverste del viser retningen mod og afstanden i luftlinje til målet i relation til den aktuelle kørselsretning og kompasretning. Den viser retning og afstand i luftlinje til næste delmål i relation til kompasretningen, hvis der er indstillet delmål.

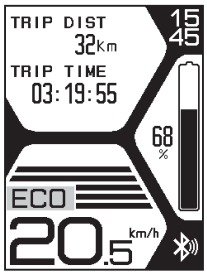

Distance/tid

- Distance/tid
  Den øverste del viser den kørte distance siden app'en startede navigationen.
  Den nederste del viser tiden siden app'en startede navigationen.

⚠ ADVARSEL

Overhold altid gældende trafikregler, og kør altid hensigtsmæssigt i forhold til trafikken. I modsat fald kan du forårsage trafikuheld.

BEMÆRK

- Når app'ens afsnitsvis-funktion starter, vises kun afsnitsvisningen. Visningen ændres ikke, selv om du trykker på funktionsvalgskontakten.
- Når app'ens kompasfunktion starter, kan du skifte mellem 'Nord øverst', 'Retning øverst' og 'Distance/tid' ved at trykke på funktionsvalgskontakten. Du kan dog ikke skifte til andre visningsfunktioner.
- Det viste indhold i navigationsoplysninger er afhængig af app'en.
- Det anslåede resterende batteriniveau er afhængig af, hvordan du kører.

● Fitness (fitness-hjælpeoplysninger)

Indstil dine mål for distance, kørselstid, kalorier osv. ved hjælp af app'en, og vis disse oplysninger i displayet.
Du kan vælge de oplysninger, der skal vises.
Tryk funktionsvalgskontakten for at skifte visning.

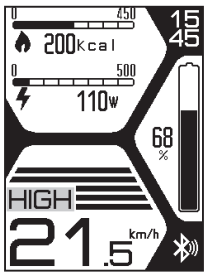

Kalorier/kraft

- Kalorier/kraft
  Den øverste del viser målværdien for kalorieforbrændingen sammen med de i alt forbrændte kalorier siden fitnessfunktionen blev slået til. Desuden vises antallet af forbrændte kalorier for den aktuelle kørsel på en bjælke.
  Den nederste del viser målværdien for pedalkraften og den aktuelle pedalkraft. Den aktuelle pedalkraft vises på en bjælke.

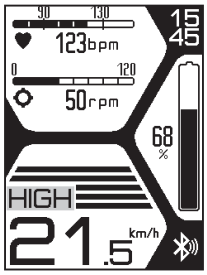

Hjertefrekvens/kadence

- Hjertefrekvens/kadence
  Den øverste del viser målværdien for hjertefrekvensen sammen med den aktuelle hjertefrekvens i slag pr. minut. Desuden vises den aktuelle hjertefrekvens på en bjælke.
  Den nederste del viser målværdien for kadencen sammen med den aktuelle kadence som omdrejninger pr. minut. Desuden vises den aktuelle kadence på en bjælke.

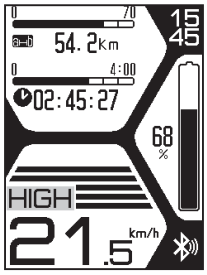

Workout-strækning/tid

- Workout-strækning/tid
  Den øverste del viser målværdien for strækningen sammen med den kørte strækning siden fitnessfunktionen blev slået til. Desuden vises den aktuelle kørte strækning på en bjælke.
  Den nederste del viser målværdien for kørselstiden og den samlede kørselstid siden fitnessfunktionen blev slået til. Desuden vises den aktuelle kørselstid på en bjælke.

BEMÆRK

- Antallet af forbrændte kalorier og pedalkraften måles ved hjælp af en metode, der er udviklet af YAMAHA MOTOR CO., LTD. Illustrationerne er vejledende og kan afvige fra lignende illustrationer af andre produkter.
- For at kunne vise hjertefrekvensen, skal disse oplysninger modtages af en gængs hjertefrekvenssensor, der passer til app'en og specifikationerne i Bluetooth-lavenergiteknologien.
  Den viste hjertefrekvens' præcision afhænger af hjertefrekvenssensorens målenøjagtighed.

G. Batteri og opladning

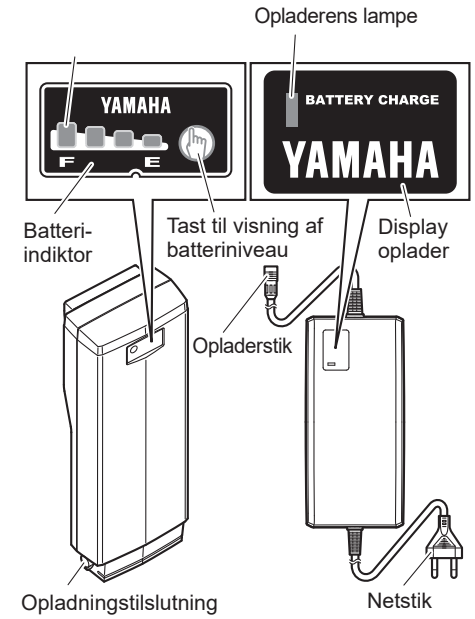

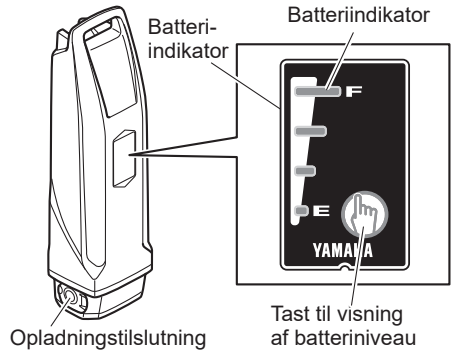

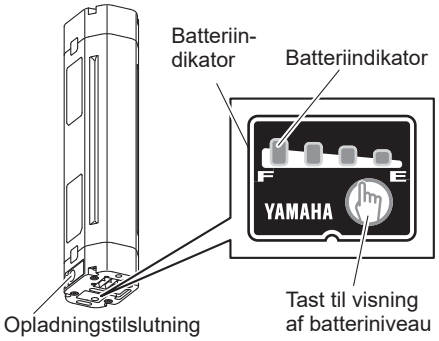

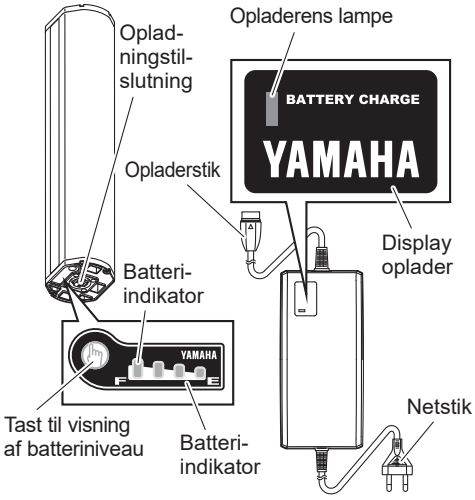

Batteriet til Yamaha elcykelsystemet er et lithium-ion-batteri. Lithium-ion-batteriet er let og har en fremragende ydeevne. Vær dog opmærksom på følgende egenskaber.

- Ydeevnen nedsættes i ekstremt varme eller kolde omgivelser.
- Det mister i sagens natur sin opladning.

Batteriet til Yamaha elcykelsystemer indeholder ligeledes en computer, der ved hjælp af batteriindikatorlampen oplyser dig om batteriniveauet samt formodede fejl.
Ved at trykke kontakten for batteriindikator vises det resterende batteriniveau i ca. 5 sekunder.
Se „Kontrol af det resterende batteriniveau“ for at se et skøn over det resterende batteriniveau. Se „Fejlfinding“ for oplysninger om blinkende indikationer ved fejl.

⚠ ADVARSEL

Anvend ikke andre opladere eller opladningsmetoder for at oplade disse særlige batterier. Brug af andre opladere kan medfør brand, eksplosion eller beskadigelse af batterierne.

⚠ ADVARSEL

VIGTIGE SIKKERHEDSHENVISNINGER – OPBEVAR DISSE ANVISNINGER
FOR AT FORHINDRE BRAND ELLER ELEKTRISK STØD, FØLG NØJE DISSE ANVISNINGER
Denne manual indeholder vigtige sikkerheds- og driftshenvisninger om opladere af typerne PASC5 og PASC6. Disse typer findes på etiketterne på produkterne.
Inden du bruger opladeren, læs alle instruktioner om og advarsler på opladeren, batteriet og det produkt, som batteri sættes i.
Brug kun opladere af typen PASC5 til at oplade batterier af typerne PASB2, PASB4 og PASB5 til Yamaha-elcykelsystemer og kun opladere af typen PASC6 til at oplade batterier af typen PASB6 til Yamaha-elcykelsystemer. Andre typer batterier kan eksplodere og derved forårsage person- og materielle skader.

VIGTIG

Påfør ikke smørefedt på batteriets tilslutning.

Egnede opladningsomgivelser

For at kunne oplade sikkert og effektivt skal du bruge batteriet et sted,

- der er jævnt og stabilt
- hvor der ikke er regn eller fugtighed
- hvor der ikke er direkte sol
- der er godt ventileret og tørt
- der ikke er tilgængeligt for børn eller kæledyr
- der har en temperatur mellem 15 og 25 °C

Uegnede opladningsomgivelser og løsninger

De nedenfor beskrevne varme og kolde omgivelser kan medføre, at opladningen går i standby eller afbrydes uden at batteriet er blevet helt opladet.

- Opladning om sommeren, standby/afbrydelse
  Hvis du oplader på et sted, der er udsat for direkte sol, eller hvis du oplader umiddelbart efter kørsel, skifter batteriet eventuelt til standby (alle fire batteriniveaulamper blinker langsomt). Se „Aflæsning af batteriets opladestatus“. Det stopper opladningen automatisk for at beskytte batteriet mod en overskridelse af den fastlagte temperatur under opladning. Du kan undgå afbrydelser under opladningen ved at starte med at oplade et koldt batteri eller oplade ved en stuetemperatur på 15–25 °C. Hvis opladningen afbrydes, flyt batteriet til et køligt sted for at reducere standbytiden under opladningen.
- Opladning om vinteren, standby/afbrydelse
  Standby under opladningen forekommer, hvis temperaturen er under 0 °C. Hvis du starter opladningen, og temperaturen falder under værdi på grund af afkøling om natten eller andre faktorer, afbrydes opladningen, og opladeren går i standby for at beskytte batteriet. Begynd i disse situationer på ny med opladningen på et beskyttet sted med en temperatur på 15–25 °C.
- Lyde i tv/radio/computere
  Opladning ved siden af tv, radio eller lignende enheder kan medføre statiske, flakkende billeder eller andre forstyrrelser. I så fald skal batteriet lades op på ny et nyt sted, der er længere væk fra tv eller radio (f.eks. i et andet rum).

⚠ ADVARSEL

Hvis der opstår opladningsfejl under opladning, træk stikket ud af opladerens stikkontakt og vent, til batteriet/opladeren er kølet af.

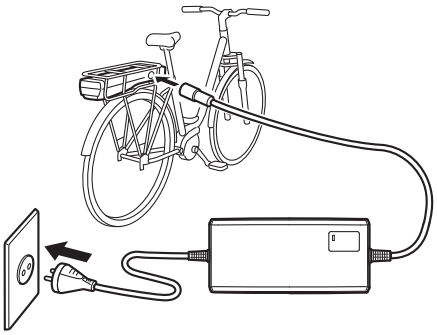

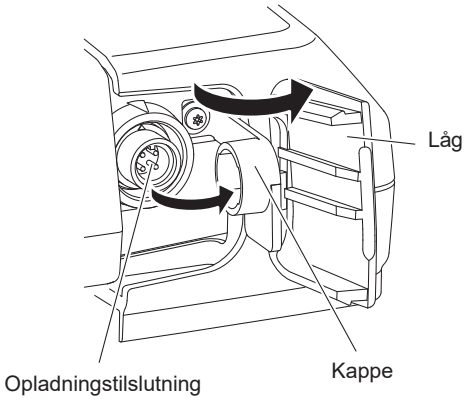

Opladning af batteriet på cyklen (bagagebærertype)

1. Sæt opladerens stik i en almindelig stikkontakt.
2. Fjern dækslet på batteriholderens afdækning og opladningstilslutningens dæksel, og sæt opladerstikket i opladeren.

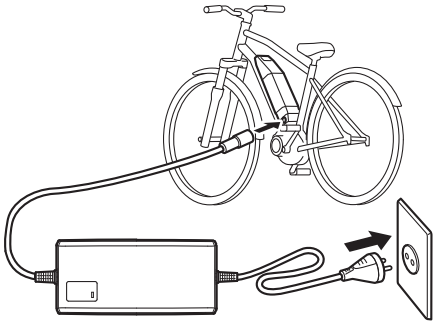

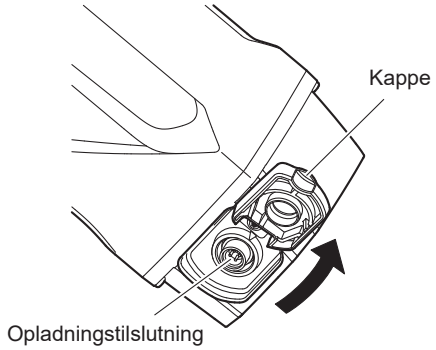

Opladning af batteriet på cyklen (nedre rammetype)

1. Sæt opladerens stik i en almindelig stikkontakt.
2. Fjern dækslet fra batteriets opladningstilslutning, og sæt opladerstikket i opladeren.

Opladning af batteriet på cyklen (multi-positionstype)

1. Sæt opladerens stik i en almindelig stikkontakt.
2. Fjern dækslet fra batteriets opladningstilslutning, og sæt opladerstikket i opladeren. Det afhænger af cykeltypen, hvordan dækslet åbnes.

VIGTIG

- **Sæt ikke opladerens stik i batteriet, hvis det er vådt. I modsat fald fungerer opladeren og batteriet eventuelt ikke.**
- **Vær opmærksom på først at sætte opladerens stik i batteriet, når det er helt tørt. I modsat fald fungerer opladeren og batteriet eventuelt ikke.**
- **Brug ikke for mange kræfter, når du håndterer opladerstikket, og træk ikke i kablet, når opladerstikket er tilsluttet til batteriet. I modsat fald kan stik eller tilslutning beskadiges.**
- **Brug ikke pedalerne, mens opladerstikket er tilsluttet.**

3. Se „Aflæsning af batteriets opladestatus“, og kontroller, at opladeren oplader batteriet.
4. Batteriniveaulamperne lyser en efter en, indtil alle fire lamper lyser. Når opladningen er afsluttet, slukker alle lamper.
5. Kontroller, at opladningen er afsluttet, og træk opladerstikket ud af batteriet.
   Frakobling af stikforbindelsen til batterioplader af type PASC5 (se illustration til venstre)
   ① Tag fat i åbningsringen.
   ② Træk den ud med en lige bevægelse.
6. Sæt opladningstilslutningens dæksel på batteriets tilslutning.

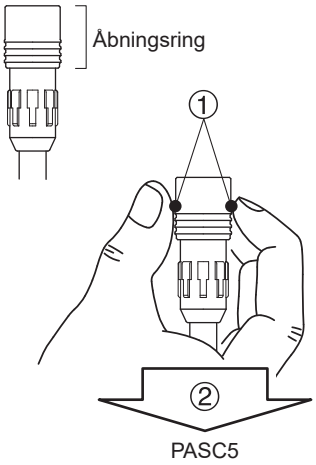

⚠ ADVARSEL

Håndter eller rør aldrig ved stikket, opladerstikket eller opladerkontakterne med våde hænder. Det kan medføre elektrisk stød.

BEMÆRK

- Opladningen begynder automatisk.
- Hvis displayenheden tændes, mens batteriet oplades, vises alle normale displays inklusive batteriindikator, men hjælpesystemet virker ikke.
- Når batteriet tilsluttes til opladeren, blinker batteriindikatoren i et interval på ca. 0,2 sekunder for at vise, at batteriet forberedes til opladning. Foretag dig intet, opladningen begynder automatisk.

Fjern opladningen af batteriet fra cyklen

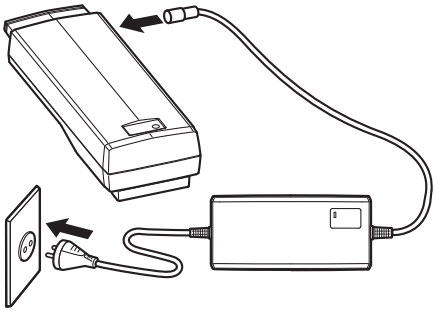

1. Sluk displayenheden.
2. Sæt nøglen i batterilåsen, og drej den for at låse batterilåsen op.
3. Fjern batteriet.

⚠ ADVARSEL

Brug begge hænder, når du fjerner batteriet. Batteriet må ikke falde ned, og det må ikke udsættes for stød. Det kan bevirke, at batteriet bliver varm eller bryder i brand, hvilket kan medføre alvorlige kvæstelser eller materielle skader.

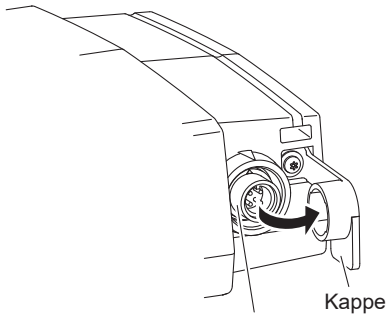

BEMÆRK

Det afhænger af cykeltypen, hvordan multi-positionstypens batteri fjernes. Flere informationer finder du i cyklens betjeningsvejledning.

4. Sæt opladerens stik i en almindelig stikkontakt.
5. Fjern dækslet fra batteriets opladningstilslutning, og sæt opladerstikket i opladeren.
   500 Wh-batteri af multi-positionstypen er ikke udstyret med et dæksel.

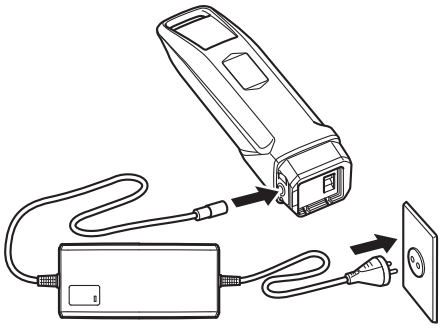

VIGTIG

- **Sæt ikke opladerens stik i batteriet, hvis det er vådt. I modsat fald fungerer opladeren og batteriet eventuelt ikke.**
- **Vær opmærksom på først at sætte opladerens stik i batteriet, når det er helt tørt.**
  I modsat fald fungerer opladeren og batteriet eventuelt ikke.
- **Brug ikke for mange kræfter, når du håndterer opladerstikket, og træk ikke i kablet, når opladerstikket er tilsluttet til batteriet.**
  I modsat fald kan stik eller tilslutning beskadiges.

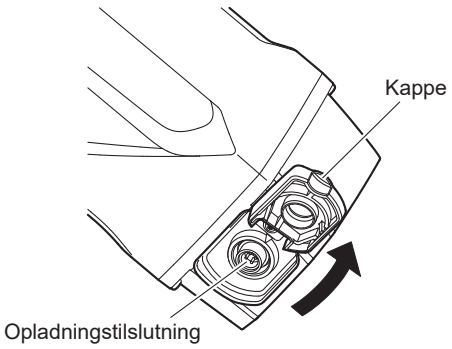

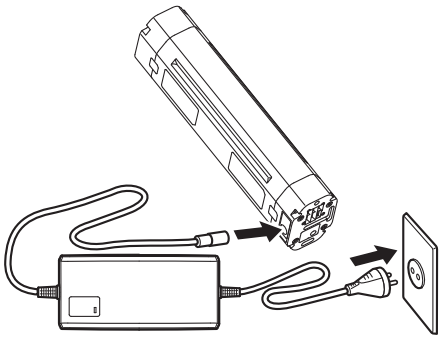

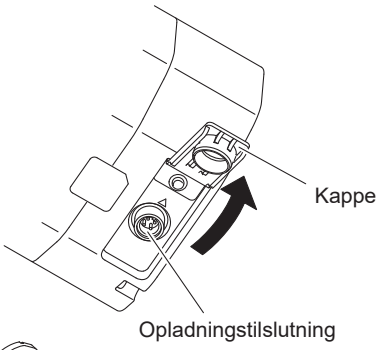

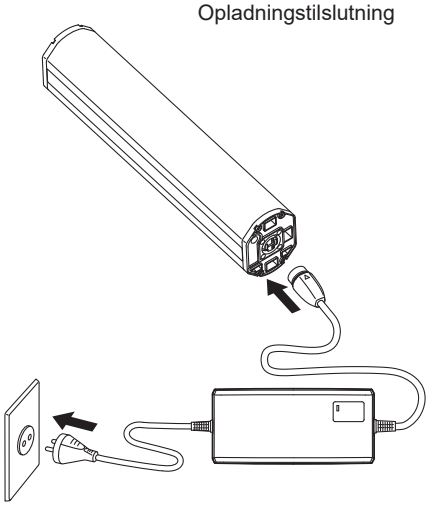

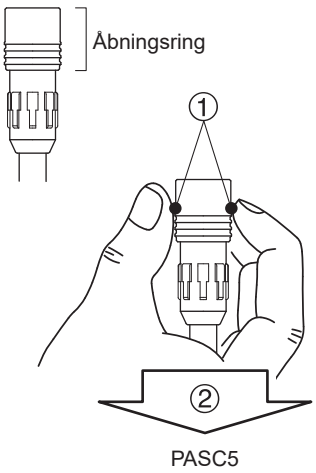

6. Se „Aflæsning af batteriets opladestatus“, og kontroller, at opladeren oplader batteriet.
7. Batteriniveaulamperne lyser en efter en, indtil alle fire lamper lyser. Når opladningen er afsluttet, slukker alle lamper.
8. Kontroller, at opladningen er afsluttet, og træk opladerstikket ud af batteriet.
   Frakobling af stikforbindelsen til batterioplader af type PASC5 (se illustration til venstre)
   ① Tag fat i åbningsringen.
   ② Træk den ud med en lige bevægelse.
9. Sæt dækslet på batteriets opladningstilslutning.
   500 Wh-batteri af multi-positionstypen er ikke udstyret med et dæksel.

10. Monter batteriet på cyklen.

⚠ ADVARSEL

- **Rør ikke opladerkontakterne med genstande af metal. Vær opmærksom på, at ingen fremmedlegemer kortslutter kontakterne. Det kan medføre elektrisk stød, ild eller beskadigelse af opladeren.**
- **Fjern med jævne mellemrum støv fra stikket. Fugt eller andre problemer kan nedsætte isoleringens effektivitet, og det kan resultere i ild.**
- **Afmonter aldrig opladeren, og foretag aldrig ændringer på den. Det kan medføre ild eller elektrisk stød.**
- **Anvend den ikke i forbindelse med et multistik eller en forlængerledning. Brug af et multistik el.lign. kan overbelaste netværket og medføre ild.**
- **Anvend den ikke, hvis kablet er bundet sammen eller rullet op, og opbevar den ikke, mens kablet er rullet op omring opladerens kabinet. Et beskadiget kabel kan medføre ild eller elektrisk stød.**
- **Sæt stikket og opladerstikket fast ind i stikkontakten. Hvis stik og opladerstik ikke sættes fast ind i stikkontakten, kan det medføre ild på grund af elektrisk stød eller overophedning.**
- **Brug ikke opladeren i nærheden af brændbart materiale eller gas. Det kan medføre ild eller eksplosion.**
- **Afdæk aldrig opladeren, eller placer aldrig andre genstande oven på opladeren, mens den oplader. Det kan medføre intern overophedning og dermed ild.**
- **Før du udstyrer cyklen med et 500 Wh-batteri af multi-positionstypen, skal du sørge for, at der ikke er fremmedlegemer eller vand i cyklens stikforbindelse. Ellers kan det forårsage dannelse af varme, røg og/eller brand på grund af kortslutning af forbindelserne.**

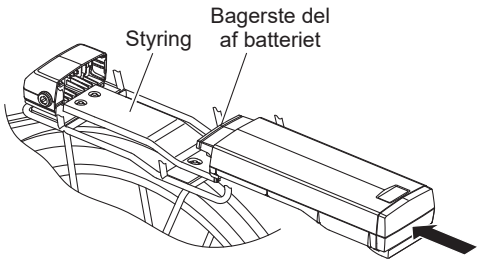

BEMÆRK

Montering af batteriet (bagagebærertype)
Batteriet installeres på den bagerste del af bagagebæreren.

- Sæt den bagerste del af batteriet oven på styringen.
- Skyd batteriet i pilens retning, indtil du kan høre en kliklyd.

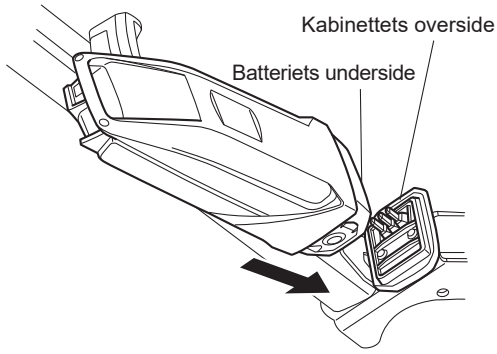

BEMÆRK

Montering af batteriet (nedre rammetype)

- Isæt batteriet i retning af pilen, således at batteriets underside peger mod kabinettets overside.
- Isæt batteriets øverste del i retning af pilen, således at batterigrebet peger mod batterilåsen.
- Tryk batteriets nederste del mod rammen, indtil den gå i indgreb, for at sikre den.

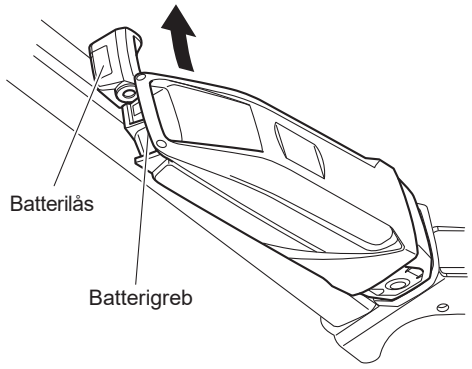

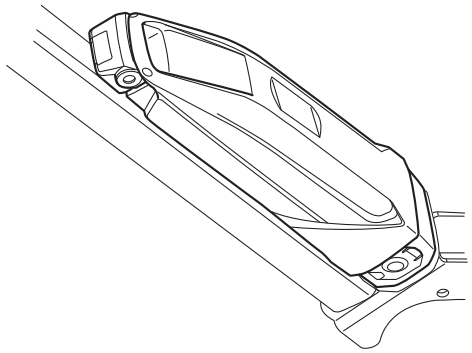

BEMÆRK

Montering af batteriet (multi-positionstype)
Det afhænger af cykeltypen, hvordan multi-positionstypens batteri monteres. Flere informationer finder du i cyklens betjeningsvejledning.

11. Forvis dig om, at batteriet er fastgjort ved at trække i det, efter at du har monteret det.

⚠ ADVARSEL

- **Kortslut ikke batteriets kontakter. Det kan bevirke, at batteriet bliver varm eller bryder i brand, hvilket kan medføre alvorlige kvæstelser eller materielle skader.**
- **Afmonter aldrig opladeren, eller foretag aldrig ændringer på den. Det kan bevirke, at batteriet bliver varm eller bryder i brand, hvilket kan medføre alvorlige kvæstelser eller materielle skader.**
- **Bortskaf ikke batteriet ved at kaste det i åben ild, og udsæt det ikke for varmekilder. Det kan medføre en eksplosion, hvilket kan medføre alvorlige kvæstelser eller materielle skader.**
- **Batteriet må ikke falde ned, og det må ikke udsættes for stød. Det kan bevirke, at batteriet bliver varm eller bryder i brand, hvilket kan medføre alvorlige kvæstelser eller materielle skader.**

VIGTIG

Vær opmærksom på, at der ikke ligger fremmedlegemer på batteriets kontakter, inden du isætter batteriet.

Aflæsning af batteriets opladestatus

Opladerens lampe	Lampe for batteriindikator	Aktuel status	Detaljer
BATTERY CHARGE YAMAHA Tændt	Tændte lamper viser, at opladningen er i gang. En blinkende lampe viser en igangværende proces. **(bagagebærertype)** **(nedre rammetype)** **(multi-positionstype)** (Eksempel: Batteri er opladet ca. 50–75 %)	Opladning	Under opladningen lyser batteriniveaulamperne en efter en.
BATTERY CHARGE YAMAHA Slukket	**(bagagebærertype)** **(nedre rammetype)** **(multi-positionstype)** Slukket	Opladning afsluttet	Når opladningen er afsluttet, slukker lampen på opladeren og batteriindikatorlamperne på batteriet.
	Fire lamper blinker samtidig. **(bagagebærertype)** **(nedre rammetype)** **(multi-positionstype)**	Batteriet er i standby. * Batteriets indvendige temperatur er for høj eller for lav.	Opladningen starter automatisk på ny, hvis temperaturen bliver så høj/lav, at opladning er mulig. (Se „Egnede opladningsomgivelser“.) Hvis det er muligt, gennemfør altid opladningen ved den optimale temperatur på 15–25 °C.

Aflæsning af opladestatus for displayenheden (gælder kun for modeller med multi-positionstypebatteri.)

For at kontrollere opladestatus, tænd for displayenhedens strømforsyning.

Opladerens lampe	Displayenhed	Aktuel status	Detaljer
BATTERY CHARGE YAMAHA Tændt	**(Display A)** 0% <Interval på 0,2 sekunder> 1-10% <Interval på 0,5 sekunder> 11-99% **(Display C)** 0% <Interval på 0,2 sekunder> 1-10% <Interval på 0,5 sekunder> 11-99%	Opladning	Visning af batteriniveauet viser langsomt højere værdier.

Opladerens lampe	Displayenhed	Aktuel status	Detaljer
	(Display A) Alle segmenter i visningen for batteriniveau lyser. **(Display C)** Alle segmenter i visningen for batteriniveau lyser. 	Opladning afsluttet	Når opladningen er afsluttet, slukker alle segmenter i visningen for batteriniveau i motoren, og opladerens lampe slukker.
BATTERY CHARGE YAMAHA Slukket	**(Display A)** Alle elementer i funktionsdisplayet blinker. 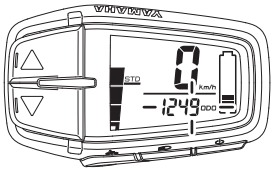 **(Display C)** Alle elementer i funktionsdisplayet blinker. 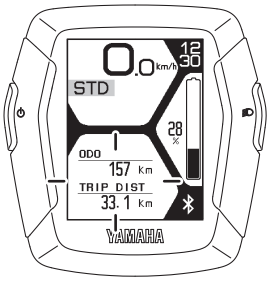	Batteriet er i standby. * Batteriets indvendige temperatur er for høj eller for lav.	Opladningen starter automatisk på ny, hvis temperaturen bliver så høj/lav, at opladning er mulig. (Se „Egnede opladningsomgivelser“.) Hvis det er muligt, gennemfør altid opladningen ved den optimale temperatur på 15–25 °C.

BEMÆRK

Hvis for eksempel den normale opladning starter, når batteriets eller omgivelsernes temperatur er for høj eller for lav, kan opladningstiden øges eller opladningen kan stoppe uden at batteriet er tilstrækkeligt opladet. Dette sker for at beskytte batteriet.

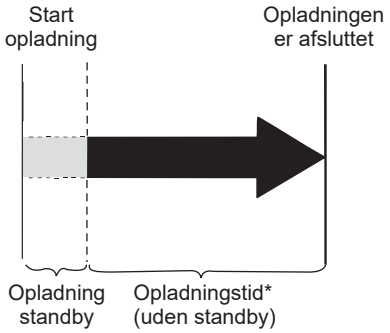

Vejledende opladningstid

Du kan finde den typiske opladningstid, efter batteriet er afladt, i følgende tabel. Bemærk, at opladningstiden er afhængig af det resterende batteriniveau og udendørstemperaturen.

Batteri	Opladningstid
Bagagebærertype 400 Wh	3,5 timer
Nedre rammetype 400 Wh	
Bagagebærertype 500 Wh	4 timer
Nedre rammetype 500 Wh	
Multi-positionstype 500 Wh	
Multi-positionstype 600 Wh	5 timer

Hvis batteriet går i standby under opladningen, forlænges opladningstiden tilsvarende.

* Hvis du oplader batteriet efter længere tids stilstand, forlænges opladningstiden afhængigt af opladestatus. Vær dog opmærksom på, at der ikke foreligger en fejlfunktion, når batteriniveaulamperne ikke blinker i fejlmønstret (se „Aflæsning af opladestatus“).

H. Kontrol af det resterende batteriniveau

Du kan kontrollere det anslåede batteriniveau. Du kan se det på displayenhedens resterende visning af batteriniveauet eller batteriets batteriniveaulamper.

BEMÆRK

- Selv hvis batteriniveauet er på 0 (nul), kan du stadig bruge cyklen som almindelig cykel.
- Hvis du bruger et gammelt batteri, kan batteriindikatoren pludselig vise et meget lavt batteriniveau, når du begynder at cykle. Her er der tale om en fejlfunktion. Så snart kørslen er stabil og lasten forringes, vises den korrekte værdi.

Visning af det resterende batteriniveau og anslået resterende batteriniveau for displayenheden

Det resterende batteriniveau kan vises på displayenheden som numerisk værdi.

Visning af det resterende batteriniveau for displayenheden	Visning af det resterende batteriniveau	Situation
(Display A) **(Display C)**	100–11 %	Hvis du tænder displayenhedens strømforsyning og kører med jævn fart efter at batteriet er helt opladet, slukker segmenterne for den resterende batteriindikator et efter et, hver gang batteriniveau reduceres med 10 %.

Visning af det resterende batteriniveau for displayenheden	Visning af det resterende batteriniveau	Situation
(Display A) 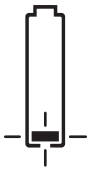 <Interval på 0,5 sekunder> **(Display C)** 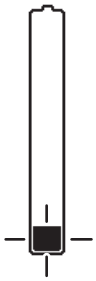 <Interval på 0,5 sekunder>	10–1 %	Batteriniveauet er meget lavt. Oplad venligst batteri snart.
(Display A) 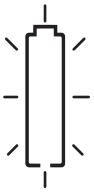 <Interval på 0,2 sekunder> **(Display C)** 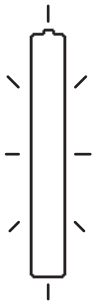 <Interval på 0,2 sekunder>	0 %	Batteriet er helt afladet. Sluk displayenhedens strømforsyning, og oplad batteriet snart. * Hjælpen stoppes, men du kan stadig bruge cyklen som almindelig cykel.

Display af batteriniveaulamperne og det anslåede resterende batteriniveau

For at kontrollere det resterende batteriniveau, tryk kontakten for batteriindikator „(☝)“.

Visning af batteriniveaulamperne	Anslået resterende batterini-veau	Situation
(bagagebærertype) (nedre rammetype) (multi-positionstype)	100–76 %	Fra helt opladet (100 %) slukker batteriniveaulamper-ne en efter en.
(bagagebærertype) (nedre rammetype) (multi-positionstype)	75–51 %	
(bagagebærertype) (nedre rammetype) (multi-positionstype)	50–26 %	

Visning af batteriniveaulamperne	Anslået resterende batterini-veau	Situation
(bagagebærertype) (nedre rammetype) (multi-positionstype)	25–11 %	Fra helt opladet (100 %) slukker batteriniveaulamper-ne en efter en.
(bagagebærertype) (nedre rammetype) (multi-positionstype) Langsom blink <Interval på 0,5 sekunder>	10–1 %	Det resterende batteriniveau er meget lavt.
(bagagebærertype) (nedre rammetype) (multi-positionstype) Hurtig blink <Interval på 0,2 sekunder>	0 %	Batteriniveau er på 0 (nul). Oplad venligst batteriet snart.

I. Kontrol inden driften

⚠ ADVARSEL

Vær venligst opmærksom på, at du gennemfører kontrollen, inden du begynder at bruge cyklen. Hvis der er noget, du ikke forstår, eller hvis der er noget, du oplever som vanskeligt, kontakt en cykelhandler.

VIGTIG

- **Hvis du finder ud af, at der foreligger en fejl, skal du hurtigst muligt få en forhandler til at tjekke din cykel.**
- **Mekanismen for hjælpefunktionen består af præcisionskomponenter. Skil den ikke ad.**

Ved den regelmæssige kontrol inden kørslen kontroller også følgende.

Nr.	Kontrolpunkt	Kontrolindhold
1	Resterende batteriniveau	Er batteriet opladet tilstrækkeligt?
2	Batteriets montagestatus	Er det indbygget korrekt?
3	Drift af elcykelsystemerne	Fungerer elcykelsystemerne, når du begynder at cykle?

J. Rengøring, vedligeholdelse og opbevaring

⚠ ADVARSEL

For cykler, der er udstyret med et 500 Wh-batteri af multi-positionstypen, gælder det, at du ikke må fjerne batteriet fra cyklen, når du rengør den. Ellers kan der komme vand ind i stik-forbindelsen og forårsage varme, røg og/eller brand.

VIGTIG

Brug ikke højtryksrenser eller dampstråler, da disse kan bevirke, at der trænger vand ind i systemet. Det kan medføre materielle skader eller fejlfunktion i motoren, displayenheden eller batteriet. Hvis der trænger vand ind i enhedernes indre, skal en cykelhandler tjekke din cykel.

Pleje af batteriet

Brug en let fugtig klud til at tørre snavs af batteriets kabinet. Sprøjt ikke vand direkte på batteriet, for eksempel med en slange.

VIGTIG

Rengør ikke kontakterne ved at slibe dem med en fil, bruge en wire osv. Det kan medføre fejl.

Vedligeholdelse af motoren

VIGTIG

En motor er en præcisionsenhed. Derfor må du ikke skille den ad eller udsætte den for stærke kræfter (slå for eksempel IKKE produktet med en hammer).
Krumtapakslen er direkte forbundet med motorens inderside, derfor kan større skader på krumtapakslen medføre fejlfunktion.

Opbevaring

Opbevar systemet et sted,
- der er jævnt og stabilt
- ventileret og fri for fugtighed
- vejrbeskyttet og uden direkte sol

Længere opbevaring (1 måned eller mere) og fornyet anvendelse efter lang tids opbevaring

- Hvis du ikke bruger din cykel i længere tid (1 måned eller mere), fjern batteriet og opbevar det i henhold til følgende anvisninger.
- Reducer det resterende batteriniveau, indtil kun en eller to lamper lyser, og opbevar det indendørs på et køligt (15 til -25 °C), tørt sted.
- Kontroller det resterende batteriniveau en gang om måneden, og når kun en enkelt lampe blinker, oplad batteriet i ca. 10 minutter. Batteriniveauet må ikke blive for lavt.

BEMÆRK
- Hvis batteriet forbliver i positionen „helt opladet“ eller „afladet“, slides det hurtigere.
- Ved egenafladning mister batteriet under opbevaring langsomt sin ladning.
- Batteriniveauet falder med tiden, men korrekt opbevaring maksimerer dets levetid.

- Når du på ny bruger batteriet efter lang tids opbevaring, vær opmærksom på at oplade batteriet inden brug. Få cyklen tjekket og vedligeholdt af en forhandler inden brug, hvis du ikke har brugt cyklen i 6 måneder eller mere.

K. Transport

Batterierne skal overholde lovgivningen for farligt gods. Ved transport gennem tredjemand (f.eks. pr. luftfragt eller pakkeservice) skal særlige krav vedrørende emballering og mærkning overholdes. For at forberede forsendelsen, henvend dig til en fagmand i farligt gods. Kunden kan uden særlige krav transportere batterierne på gaden. Transporter ikke beskadigede batterier.
Kontakterne skal klæbes over eller dækkes af, og batteriet skal emballeres således, at det ikke kan bevæge sig inde i emballagen. Overhold altid alle lokale og nationale bestemmelser. Hvis du har spørgsmål om transport af batterierne, henvend dig venligst til en cykelhandler.

L. Forbrugerinformation

Bortskaffelse

Motor, batteri, oplader, displayenhed, hastighedssensor-sæt, tilbehør og emballage bør sorteret for at kunne genbruges.
Bortskaf ikke cyklen eller dens dele i dagrenovationen.

⚠ ADVARSEL

Bortskaf ikke batteriet ved at kaste det i åben ild, og udsæt det ikke for varmekilder. Det kan resultere i brand eller en eksplosion, hvilket kan medføre alvorlige kvæstelser eller materielle skader.

Gælder for EU-lande:

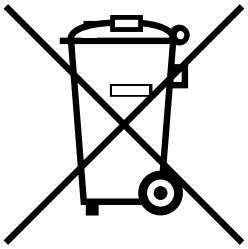

Elektriske enheder, der ikke længere kan anvendes, og defekte eller opbrugte batterier skal i medfør af det europæiske direktiv 2012/19/EU og det europæiske direktiv 2006/66/EC indsamles særskilt og bortskaffes på miljøvenlig vis.
Returner venligst de batterier, der ikke længere kan anvendes, til en cykelhandler.

M. Forenklet overensstemmelseserklæring

Herved erklærer YAMAHA MOTOR CO., LTD., at radioerne [X0P10], [X1R01] opfylder direktivet 2014/53/EU.
Hele EU-overensstemmelseserklæringens ordlyd kan læses på følgende internetside:
https://global.yamaha-motor.com/business/e-bike-systems/document/

* Gælder for display C.

N. Fejlfinding

Elcykelsystemer

Symptom	Kontrol	Handling
Det er vanskeligt at bevæge pedalerne.	Er displayenhedens strømforsyning tændt?	**Tryk på displayenhedens netkontakt for at tænde strømforsyningen.**
	Er batteriet monteret?	**Monter batteriet.**
	Er batteriet ladt?	**Oplad batteriet.**
	Er cyklen ikke blevet brugt i 5 minutter eller mere?	**Tænd strømforsyning på ny.**
	Kører du op ad en stejl bakke, eller transporterer du tung last om sommeren?	**Her er der tale om en fejlfunktion. En beskyttelse udløses, hvis batteriets eller motorens temperatur er for høj. Hjælpefunktionen tændes igen, når batteriets eller motorens temperatur er faldet. Du kan forhindre det ved at koble ned i et lavere gear end det, du ellers ville bruge (for eksempel ved at skifte fra andet til første gear).**
	Er lufttemperaturen lav (10 °C eller mindre)?	**Opbevar batteriet indendørs om vinteren, inden du bruger det.**
	Oplader du batteriet, mens det er monteret på cyklen?	**Afslut batteriets opladning.**

Symptom	Kontrol	Handling
Motoren tænder og slukker under kørsel.	Er batteriet monteret korrekt?	**Kontroller, at batteriet er gået i indgreb. Hvis problemet fortsætter, selv om batteriet er gået i indgreb i den korrekte position, kan der være tale om en løs forbindelse på batteriet. Få en cykelhandler til at tjekke din cykel.**
Usædvanlige rumle- eller kirkelyde fra motoren.		**Der kan foreligge et problem inden i motoren. Få en cykelhandler til at tjekke din cykel.**
Der trænger røg eller en usædvanlig lugt ud af motoren.		**Der kan foreligge et problem inden i motoren. Få en cykelhandler til at tjekke din cykel.**
(Display A) **Forsidens display og „Er“ vises skiftevis, og i funktionsdisplayet vises en fejlbeskrivelse.** 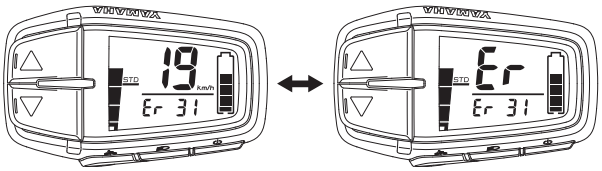 **(Display C)** **Andre fejlmeldinger end dem vedrørende batteriet vises her som „Er“ sammen med en fejlbeskrivelse nedenunder.** 		**Problemet forekommer i elcykelsystemer. Sluk for strømforsyningen, og tænd enheden igen. Hvis ikke du kan løse problemet, få hurtigst muligt en forhandler til at tjekke din cykel.**

Symptom	Kontrol	Handling
Distancen, der kan køres, bliver kortere.	Er batteriet helt opladet?	**Oplad batteriet helt (F).**
	Bruger du systemet ved lav temperatur?	**Det er først muligt at køre den normale distance, når omgivelsestemperaturen stiger. Hvis batteriet opbevares indendørs inden brug (et varmt sted), forbedres den distance, der kan køres ved lav temperatur.**
	Er batteriet opbrugt?	**Udskift batteriet.**
(Display A) **Hastigheden vises heller ikke under kørsel, og funktionsdisplayet blinker.** 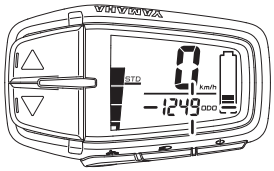 **(Display C)** **I funktionsdisplayet vises en fejlbeskrivelse.** 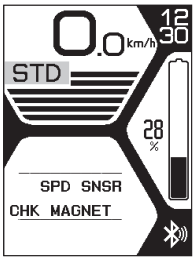		**En hastighedssensor kan ikke identificere et rigtigt signal.** **Sluk displayenhedens strømforsyning, og tænd den igen.** **Vælg hjælpefunktionen, og kør en kort distance.** **Vær også opmærksom på, at magneten er monteret korrekt på hjulenes eger.**
(Display A) **Hastigheden vises, men funktionsdisplayet blinker. (Hjælpefunktion er stoppet.)** 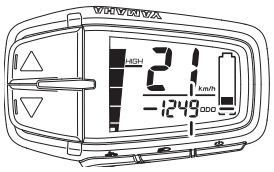 **(Display C)** **Funktionsdisplayet blinker. (Hjælpefunktion er stoppet.)** 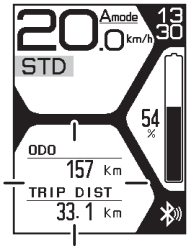		**Her er der tale om en fejlfunktion. Hjælpesystemet er i normal driftstilstand. Denne tilstand kan opstå afhængig af pedalaktivitetens styrke og kørselshastigheden, men stopper, når det bekræftes, at systemet fungerer normalt.**

Symptom	Kontrol	Handling
(Display A) **Forsidens display og „Er“ vises skiftevis, og i funktionsdisplayet vises en fejlbeskrivelse.** 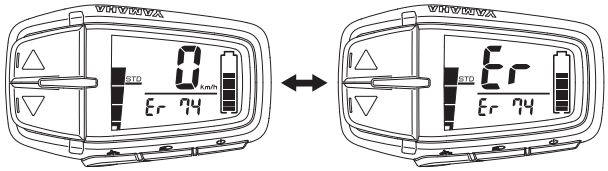 **(Display C)** **Fejlmeldinger om batterifejl vises her som „Er“ sammen med „BATTERY“, og nedenunder vises en fejlbeskrivelse.** 		**Problemet opstår i batteriet. Sluk for strømforsyningen, og tænd enheden igen. Hvis ikke du kan løse problemet, få hurtigst muligt en forhandler til at tjekke dit batteri.**
(Display A) **Den automatiske supportfunktion blinker.** 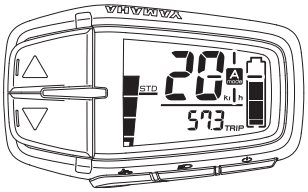 **(Display C)** **Den automatiske supportfunktion blinker.** 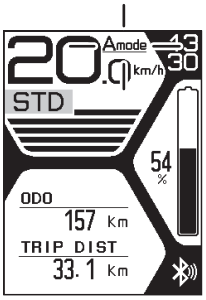 		**Der kan foreligge et problem inden i motoren. Sluk displayenhedens strømforsyning, og tænd den igen. Hvis ikke du kan løse problemet, få hurtigst muligt en forhandler til at tjekke din cykel.**

Walk Assist

Symptom	Kontrol	Handling
Walk Assist slukker.	Har cyklen være blokeret i nogle sekunder?	**Slip Walk Assist-kontaktenet øjeblik, og tryk på kontakten på ny, efter at du har sikret dig, at hjulene drejer.**
	Har du drejet pedalerne, mens Walk Assist var aktiv?	**Tag fødderne fra pedalerne, og slip Walk Assist-kontakten et øjeblik. Tryk derefter igen på kontakten.**

Strømforsyning af eksterne enheder med USB-tilslutning

* Gælder for display C.

Symptom	Kontrol	Handling
Ingen strømforsyning.	Er displayenhedens strømforsyning tændt?	**Tryk på displayenhedens netkontakt for at tænde strømforsyningen.**
	Er USB-versionen korrekt?	**Brug en ekstern enhed, der svarer til USB-specifikationen 2.0.**
	Er USB-kabeltypen korrekt?	**Brug et OTG-kabel. Tilslut også host-siden til displayet.**
	Er USB-kablet tilsluttet korrekt?	**Tilslut USB-kablet på ny.**
	Er USB-bøsningen eller USB-stikkets kontakter snavsede eller våde?	**Træk USB-kablet ud af displayenheden og den eksterne enhed. Fjern snavset og vandet fra USB-bøsningen eller USB-stikkets kontakter, og tilslut kablet på ny.**
	Er USB-indstillingen indstillet på „COMM“?	**(Display C) Sæt USB-indstillingen på „Power Supply“ på baggrund af anvisningerne i kapitlet „Indstillinger“, eller sluk for strømforsyningen, og tænd enheden igen.**

Trådløs kommunikation med Bluetooth-lavenergiteknologi

* Gælder for display C.

Symptom	Kontrol	Handling
Den trådløse kommunikation kan ikke bruges.	Er de trådløse indstillinger tændt, både i displayenheden og i den trådløse enhed?	**(Display C)** **Vælg kommunikationsprofilerne på baggrund af anvisningerne i kapitlet „Indstillinger“, og vælg derefter den trådløse enheds eller anvendelsessoftwarens korrekte kommunikationsprofiler.**
	Er den trådløse enheds eller anvendelsessoftwarens kommunikationsprofiler, som kommunikerer trådløst med displayets kommunikationsprofiler, rigtige?	
Displayets værdier for den eksterne trådløse enhed er forkert.	Har du ændret kommunikationsprofilernes indstillinger?	**Fjern koblingen et øjeblik, vælg displayets kommunikationsprofiler, og gendan koblingen.** **Flere oplysninger om annullering af koblingen og måder at genskabe koblingen finder du i den brugsanvisning, der følger med den trådløse enhed.**

BATTERI OG OPLADER

Symptom	Kontrol	Handling
Kan ikke oplade	Er stikket tilsluttet korrekt? Er opladerstikket stukket fast ind i batteriet?	**Tilslut på ny, og forsøg igen at oplade. Hvis batteriet endnu ikke oplades, er der eventuelt en fejlfunktion i opladeren.**
	Lyser lampen for resterende batteriniveau?	**Kontroller opladningsmåden, og forsøg igen. Hvis batteriet endnu ikke oplades, er der eventuelt en fejlfunktion i opladeren.**
	Er opladerens eller batteriets kontaktforbindelser snavsede eller våde?	**Adskil batteriet fra opladeren, og træk opladerstikket ud af stikkontakten. Brug en tør klud eller en vatkugle for at rengøre opladeren og batteriets kontaktforbindelser. Tilslut både batteriet og opladeren.**

Symptom	Kontrol	Handling
(bagagebærertype) (nedre rammetype) (multi-positionstype)	Der er en kontaktfejl på kontaktforbindelserne.	**Fjern batteriet fra cyklen. Tilslut nu opladerstikket til batteriet. (Hvis lamperne i visningen for batteriniveau stadig blinker skiftevis, er der eventuel en fejl i batteriet.)** **Hvis du genmonterer batteriet på cyklen og trykker på displayenhedens netkontakt, foreligger eventuelt en fejl i motoren, hvis lamperne i visningen for batteriniveau stadig blinker skiftevis.**
(bagagebærertype) (nedre rammetype) (multi-positionstype)	Der er en kontaktfejl på kontaktforbindelserne	**Adskil batteriet fra opladeren, monter batteriet på cyklen, og tryk displayenhedens netkontakt. Når opladerstikket igen er tilsluttet til batteriet og lamperne i visningen for batteriniveau stadig blinker skiftevis, er der eventuelt en fejl i opladeren.**
	Er batteriets opladningstilslutning våd?	**Rengør opladningstilslutningen og opladerstikket. Tør dem. Tilslut nu opladerstikket til opladningstilslutningen.**

Symptom	Kontrol	Handling
På begge sider blinker lamperne i visningen for batteriniveau samtidig. (bagagebærertype) (nedre rammetype) 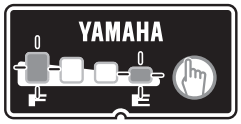 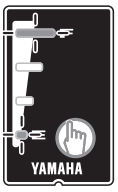 (multi-positionstype) 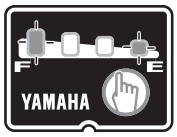 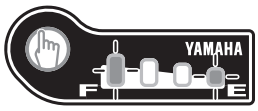 		**Batteriets beskyttelsesfunktion er blevet aktiveret, og systemet kan ikke bruges. Udskift hurtigst muligt batteriet hos en cykelhandler.**
Der kommer unormale lyde, dårlig lugt eller røg fra opladeren.		**Træk opladerstikket, og afslut straks brugen. Få en cykelhandler til at tjekke din cykel.**
Opladeren bliver varm.	Det er normalt, hvis opladeren bliver en smule var, mens den oplader.	**Hvis opladeren bliver så varm, at man ikke kan røre ved den, træk opladerstikket, vent, til enheden er kølet af, og henvend dig til en cykelhandler.**
Efter opladningen lyser ikke alle batteriniveaulamperne, når kontakten for batteriniveaulamperne „☝“ trykkes.	Er opladerstikket blevet trukket, eller batteriet fjernet under opladningen?	**Oplad batteriet på ny.**
	Har du startet opladningen af batteri ved høj temperatur, for eksempel umiddelbart efter brug?	**Skift til et sted, hvor batteriets temperatur kan komme ned i det område, der gør det muligt at oplade det (15–25 °C), og start så opladningen på ny.**
Efter at opladerens opladerstik er blevet trukket ud af batteriet, lyser batteriniveaulamperne stadig.	Er batteriets opladningstilslutning våd?	**Rengør opladningstilslutningen og opladerstikket. Tør dem.**

O. Tekniske data

Område for hjælpehastighed			0 til mindre end 25 km/t
Elmotor		Type	DC-motor uden børster
		Nominel udtagsspænding	250 W
Hjælpeydelse styring			Styringen er afhængig af pedalernes omdrejningstal og af cykelhastigheden
Batteri	Bagagebærertype 400 Wh/500 Wh	Type	PASB5 (Lithium-ion-batteri)
		Spænding	36 V
		Ydelse	11 Ah/13,6 Ah
		Antal battericeller	40
	Nedre rammetype 400 Wh/500 Wh	Type	PASB5 (Lithium-ion-batteri)
		Spænding	36 V
		Ydelse	11 Ah/13,6 Ah
		Antal battericeller	40
	Multi-positionstype 500 Wh	Type	PASB6 (Lithium-ion-batteri)
		Spænding	36 V
		Ydelse	13,4 Ah
		Antal battericeller	40
	Multi-positionstype 600 Wh	Type	PASB4 (Lithium-ion-batteri)
		Spænding	36 V
		Ydelse	16,5 Ah
		Antal battericeller	50
Oplader		Type	PASC5
		Indgangsspænding	AC 220–240 V/50–60 Hz
		Maksimal udtagsspænding	DC 42 V
		Maksimal udtagsstrøm	DC 4,0 A
		Maksimalt energiforbrug	310 VA/180 W (opladet med AC 240 V)
		Egnet batteritype	PASB2/PASB4/PASB5
Oplader		Type	PASC6
		Indgangsspænding	AC 220–240 V/50–60 Hz
		Maksimal udtagsspænding	DC 42 V
		Maksimal udtagsstrøm	DC 4,0 A
		Maksimalt energiforbrug	310 VA/180 W (opladet med AC 240 V)
		Egnet batteritype	PASB6

Display-enhed (display C)	Strømforsyningsdel	USB-tilslutningstype	USB 2.0 Mikro-B
		Udtagsstrøm	Maks. 1000 mA
		Driftsspænding	5 V
	Del til den trådløse kommunikation	Kommunikationssystem	Bluetooth-version 4.0 (Bluetooth-lavenergiteknologi)
		Udtagsydelse	–5,39 dBm (e.i.r.p.)
		Kommunikationsområde	Direkte afstand ca. 1 m (3 ft) uden driftsforstyrrelser
		Frekvensbånd	2,4-GHz-bånd (2,400–2,4835 GHz)
		Modulationsmåde	GFSK
		Understøttede profiler	CSCP*1 CPP*2 YEP1.0*3
	Produktinformationer CE	Modelnr.	X1R01
		Fabrikant	YAMAHA MOTOR CO., LTD. 2500 Shingai, Iwata, Shizuoka 438-8501, Japan
		Varemærke / handelsnavn	YAMAHA

*1 CSCP (profil for kørehastighed og kadence)
Svarer til data for hjulets og håndsvingets omdrejningshastighed.

*2 CPP (profil for køreydelse)
Svarer til data for hjulets og håndsvingets omdrejningshastighed, momentanydelse og lagret energi.

*3 YEP1.0
Den af YAMAHA MOTOR CO., LTD. forudindstillede elcykelprofil
Navigationsoplysninger (Compass) og fitnesshjælp (Fitness) kan vises på displayenheden gennem sammenkobling af app'en med YEP1.0.

- Kommunikation med alle trådløse enheder, der har den samme profil som dette system, kan ikke uden videre garanteres.
  Selv hvis en enhed opfylder specifikationerne for Bluetooth-lavenergiteknologi, kan der opstå tilfælde, hvor de karakteristiske egenskaber, specifikationer eller kommunikationsmiljøet ved enheder med denne teknologi gør forbindelsen umulig eller kan medføre afvigende styreprocesser, afvigende visninger eller funktioner.
- YAMAHA MOTOR CO., LTD. er ikke ansvarlig for skader af nogen art eller øvrige tab, der opstår på grund af informationslæk under kommunikation med Bluetooth-lavenergiteknologi.

YAMAHA