HAIBIKE GHOST LAPIERRE WINORA
Van Nicholas KOGA SPARTA RALEIGH BATAVUS
Atala Loekie WHISTLE Greens
THE PREMIER CYCLE GROUP ACCELL GROUP

ACCELL GROUP ORIGINĀLĀ LIETOŠANAS INSTRUKCIJA

LV

Lietošanas instrukcija

Vispārīgi noteikumi par transportlīdzekli

+ Papildu lietošanas instrukcija
  Pedelec/S-Pedelec

+ Papildu lietošanas instrukcija
  Bērnu velosipēds

Lietošanas instrukcija

Bērnu balansa velosipēds

0 1 EN17406 2 EN17406 3 EN17406 4 EN17406 5 EN17406 6 EN17406

Šī instrukcija attiecas uz šo modeli/tipu:

Ceļa rādītājs

Ceļa rādītājs

Transportlīdzeklis

Elektrovelosipēds

Bērnu velosipēds

Bērnu rotaļu velosipēds

Saturs - daļa par ceļvedi

1 Informācija internetā 1
2 Brīdinājuma norādes. 2
3 Zīmju skaidrojums 3
4 Attēli 4
5 Definīcija. 4
5.1 Pedelec/EPAC 4
5.2 S-Pedelec/S-EPAC 4
5.3 Bērnu velosipēdi. 5
5.4 Bērnu balansa velosipēdi 5
5.5 Pedāļu piedziņa 5
5.6 SAG 5
5.7 Lock-Out 5
5.8 Terminu vārdnīca 6
6 Vienības un saīsinājumi 6
7 Lietošanas instrukciju struktūra 7
8 Plašāka informācija. 8
9 Norāde par apkopes un remonta darbiem 8
10 Norāde par tehniskajiem datiem 8

Šajā ceļvedī ir sniegts pārskats par visiem simboliem un zīmēm, kas tiek lietotas šajā lietošanas instrukcijā. Vieglākas uztveres labad oriģinālā lietošanas instrukcija turpmāk tiks saukta par lietošanas instrukciju.

1 Informācija internetā

Papildu informāciju par attiecīgajiem zīmoliem skatiet:

Internetseite	Marke(n)
www.atala.it	Atala
www.batavus.com	Batavus
www.ghost-bikes.com	Ghost
www.greens-bikes.de	Green's
www.haibike.com	Haibike
www.koga.com	Koga
www.lapierrebikes.com	Lapierre
www.loekie.nl	Loekie
www.raleigh.co.uk	Raleigh
www.sparta.nl / www.spartabikes.de	Sparta
www.vannicholas.com	Van Nicholas
www.whistlebikes.com	Whistle
www.winora.com	Winora
www.accell-group.com	Accell Group

2 Brīdinājuma norādes

Šādi simboli un signālvārdi šajā lietošanas instrukcijā tiek lietoti, lai brīdinātu par kaitējumu veselībai vai bojājumiem.

Brīdinājuma norādēm ir jāpievērš uzmanība iespējamiem riskiem. Neievērojot kādu brīdinājuma norādi, var tikt traumēts transportlīdzekļa lietotājs vai citas personas, kā arī rasties bojājumi. Izlasiet un ievērojiet visas brīdinājuma norādes.

APDRAUDĒJUMS

Šī brīdinājuma norāde apzīmē augsta riska apdraudējumu, kas neievērošanas gadījumā izraisa vissmagākās traumas vai nāvi.

BRĪDINĀJUMS

Šī brīdinājuma norāde apzīmē vidēja riska apdraudējumu, kas neievērošanas gadījumā izraisa smagas traumas.

UZMANĪBU

Šī brīdinājuma norāde apzīmē zema riska apdraudējumu, kas neievērošanas gadījumā izraisa vieglas vai vidējas traumas.

NORĀDE

Šī brīdinājuma norāde pievērš uzmanību iespējamiem bojājumiem.

3 Zīmju skaidrojums

Šajā oriģinālajā lietošanas instrukcijā, uz transportlīdzekļa komponentiem vai iepakojumiem var tikt lietoti šādi simboli.

Simbols	Skaidrojums
	Šis simbols sniedz noderīgu papildu informāciju par iestatījumiem vai lietošanu.
	Šis simbols parāda, ka ir jāizlasa lietošanas instrukcija.
	Ar šo simbolu marķēti ražojumi atbilst visiem piemērojamiem Kopienas noteikumiem Eiropas Ekonomikas zonā.
	Šis simbols parāda atļauto vecumu maziem bērniem.
	Nebrauciet ar šo transportlīdzekli pa koplietošanas šosejām.
	Šis simbols norāda maksimālo piekabes svaru un atbalsta slodzi transportlīdzeklim, kas aprīkots ar īpašu piekabes stiprināšanas sagatavi uz transportlīdzekļa rāmja. Ja šāda simbola uz transportlīdzekļa nav, ir spēkā piekabes svara standarta vērtības, kas norādītas transportlīdzekļa lietošanas instrukcijas nodaļā "Maksimālais atļautais kopējais svars".
	Šis simbols piemēra veidā parāda maksimāli pieļaujamo transportlīdzekļa kopējo svaru. Transportlīdzekļa maksimāli pieļaujamo kopējo svaru skat. transportlīdzekļa uzlīmē.
	Šis simbols piemēra veidā parāda transportlīdzekļa kategoriju. Transportlīdzekļa kategoriju skatiet transportlīdzekļa uzlīmē. Transportlīdzekļa kategoriju sīku aprakstu skatiet transportlīdzekļa lietošanas instrukcijas nodaļā "Transportlīdzekļu kategorijas".

4 Attēli

Attēli šajā lietošanas instrukcijā ir ilustratīvi un var atšķirties no konkrētā transportlīdzekļa faktiskā aprīkojuma. Ja jums nav vajadzīgo speciālo zināšanu par savu transportlīdzekli, sazinieties ar specializēto tirgotāju.

Attēla piemērs:

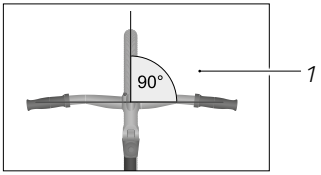

Att.: Pareizs stūres novietojums 2

Att.: Attēlu uzbūve

1 *Piemēra attēls*

2 *Paraksts zem attēla*

5 Definīcija

Šajā lietošanas instrukcijā tiek lietoti šādi jēdzieni:

5.1 Pedelec/EPAC

Atšķirībā no standarta EPAC (= Electrically Power Assisted Cycle) šajā lietošanas instrukcijā tiek saukti par Pedelec (= Pedal electric cycle). Pedelec ir transportlīdzekļi ar elektrisku palīgmotoru, kurš, minot pedāļus, palīdz sasniegt ātrumu līdz 25 km/h. Stumšanas palīdzība atkarībā no ieslēgtā pārnesuma var paātrināt transportlīdzekli līdz 6 km/h.

Pedelec ir transportlīdzekļi, kuri vairumā valstu juridiski tiek klasificēti kā velosipēdi. Noskaidrojiet konkrētās valsts un reģiona noteikumus un klasifikāciju savā valstī.

5.2 S-Pedelec/S-EPAC

Atšķirībā no standarta S-EPAC (= Speed Electrically Power Assisted Cycle) šajā lietošanas instrukcijā tiek saukti par S-Pedelec (= Speed Pedal electric cycle). S-Pedelec ir transportlīdzekļi ar elektrisku palīgmotoru, kurš, minot pedāļus, palīdz sasniegt ātrumu līdz 45 km/h. Turklāt atkarībā no modeļa ir iespējama arī tikai elektriska piedziņa ar ātrumu līdz 18 km/h.

S-Pedelec dažās valstīs tiek klasificēti kā mehāniskie transportlīdzekļi. Noskaidrojiet konkrētās valsts un reģiona noteikumus un klasifikāciju savā valstī.

5.3 Bērnu velosipēdi

Bērnu velosipēdi ir 0. kategorijas ar pedāļiem darbināmi transportlīdzekļi bērniem, un to riteņu izmēri ir 12" un 16".

5.4 Bērnu balansa velosipēdi

Bērnu balansa velosipēdi ir 0. kategorijas transportlīdzekļi bez pedāļiem bērniem, sākot no 3 gadu vecuma. Bērnu balansa velosipēdu kustību rada bērns, skrienot līdzi.

5.5 Pedāļu piedziņa

Pedāļu piedziņa ir mezgls, ko veido ķēdes zobrats, pedālis un klanis.

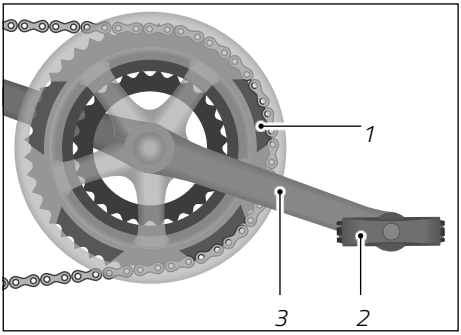

1 *Ķēdes zobrats*
2 *Pedālis*
3 *Klanis*

Att.: Pedāļu piedziņa piemērā ar ķēdes pārslēdzēju ar 3 ķēdes zobratiem

5.6 SAG

SAG (angl. "nolaist") ir amortizācijas elementu savilkšanās vadītāja ķermeņa svara ietekmē. SAG iestata atkarībā amortizējošās dakšas modeļa vai amortizatoriem un atkarībā no lietošanas mērķa vērtībā no 15% līdz 40% no kopējā amortizatoru gājiena.

5.7 Lock-Out

Lock-Out funkcija nobloķē amortizējošo dakšu. Tā var mazināt dakšas uzšūpošanos vai iegrimšanu, piemēram, ja amortizatori iegrimst, braucot ar augstu pedāļu spēku.

Atkarībā no transportlīdzekļa modeļa arī aizmugures daļas amortizatori ir aprīkoti ar Lock-Out funkciju (skat. transportlīdzekļa lietošanas instrukcijas nodaļu "Amortizatori").

5.8 Terminu vārdnīca

Aiz bērnu balansa velosipēda instrukcijas ir pieejama terminu vārdnīca par šajā lietošanas instrukcijā lietotajiem jēdzieniem.

6 Vienības un saīsinājumi

Šajā lietošanas instrukcijā vai uz transportlīdzekļa komponentiem atradīsiet šādas vienības un saīsinājumus:

Vienība	Nozīme	Parametrs
°	Grāds	Leņķis
°C	Celsija grāds	Temperatūra
°F	Fārenheita grāds	Temperatūra (ASV)
1/s	Vienā sekundē	Apgriezieni
″	Colla	Mērvienība (ASV) 1 colla = 2,54 cm
A	Ampērs	Elektriskās strāvas stiprums
Ah	Ampērstunda	Elektriskais lādiņš
bāri	Bārs	Spiediens
g	Grams	Masa (svars)
h	Stunda	Laiks
Hz	Hercs	Frekvence
kg	Kilograms	Masa (svars)
km/h	Kilometri stundā	Ātrums
kPa	Kilopaskāls	Spiediens
mph	Jūdzes stundā	Ātrums (ASV)
Nm	Ņūtonmetrs	Griezes moments
psi	Mārciņa uz kvadrātcollu	Spiediens (ASV)
V	Volts	Elektriskais spriegums
W	Vats	Elektriskā jauda
Wh	Vatstunda	Elektriskā kapacitāte

7 Lietošanas instrukciju struktūra

Šajā oriģinālajā lietošanas instrukcijā ir četras lietošanas instrukcijas:

1. **Transportlīdzekļa lietošanas instrukcija**

   Sniedz pamatnoteikumus visām transportlīdzekļu kategorijām, izņemot bērnu balansa velosipēda lietošanas instrukciju.

   Satur informāciju par transportlīdzekļu kategorijām:

   ➔ Rūpīgi un pilnīgi izlasiet transportlīdzekļa lietošanas instrukciju, jo īpaši drošības norādījumus.

2. **Papildu lietošanas instrukcija Pedelec un S-Pedelec**

   Transportlīdzekļa lietošanas instrukcija ir papildināta ar speciālu informāciju par elektrovelosipēdiem un mopēdiem.

   Satur informāciju par transportlīdzekļu kategorijām:

   ➔ Rūpīgi un pilnīgi papildus izlasiet papildu lietošanas instrukciju Pedelec un S-Pedelec.

3. **Papildu lietošanas instrukcija bērnu velosipēdam**

   Transportlīdzekļa lietošanas instrukcija ir papildināta ar speciālu informāciju par bērnu velosipēdiem.

   Satur informāciju par transportlīdzekļu kategoriju:

   ➔ Rūpīgi un pilnīgi papildus izlasiet papildu lietošanas instrukciju bērnu velosipēdam.

4. **Bērnu balansa velosipēda lietošanas instrukcija**

   Satur visu informāciju par bērnu balansa velosipēdiem.

   Satur informāciju par transportlīdzekļu kategoriju:

   ➔ Rūpīgi un pilnīgi izlasiet bērnu balansa velosipēda lietošanas instrukciju.

8 Plašāka informācija

Visus svarīgos dokumentus un nepieciešamo informāciju jūs saņemsiet no specializētā tirgotāja kopā ar transportlīdzekli:

- Aizpildīts transportlīdzekļa pases dokuments un pieņemšanas-nodošanas akts, kas atrodams oriģinālās lietošanas instrukcijas drukātās bāzes versijas beigās.
- Transportlīdzekļa oriģinālās lietošanas instrukcijas bāzes versija drukātā formā. Plašāku informāciju skatiet internetā attiecīgā zīmola tīmekļa vietnē (skat. nodaļā "Informācija tīmeklī" iekļauto sarakstu).
- Attiecīgā gadījumā ražotāja instrukcijas par komponentiem.
- Iegādājoties Pedelec, papildus saņemsiet ātrās palaides instrukciju Pedelec piedziņas sistēmai.
  Pilnu sava elektrovelosipēda piedziņas sistēmas oriģinālo lietošanas pamācību skatiet internetā attiecīgā zīmola tīmekļa vietnē (skat. nodaļā "Informācija tīmeklī" iekļauto sarakstu).
- Iegādājoties S-Pedelec, papildus saņemsiet pilnu oriģinālo lietošanas instrukciju S-Pedelec piedziņas sistēmai.

- Uz transportlīdzekļa ir norādīti šādi dati:
  - Transportlīdzekļa kategorijas numurs
  - Maksimāli pieļaujamais kopējais svars
  - Transportlīdzekļa modeļa svars (noapaļots)
  - Datu plāksnīte ar tipa apzīmējumu
- Salīdziniet datus transportlīdzekļa pasē un transportlīdzekļa kategorijas numuru uz transportlīdzekļa ar datiem nodaļā "Lietošanas instrukciju struktūra", lai atrastu visu informāciju par savu transportlīdzekli.

9 Norāde par apkopes un remonta darbiem

Lietošanas instrukcijā norādītās darbības veiciet tikai tad, ja jums ir vajadzīgās speciālās zināšanas un nepieciešamie instrumenti. Pretējā gadījumā darbi jāveic specializētam tirgotājam.

10 Norāde par tehniskajiem datiem

Informāciju par jūsu transportlīdzekļa modeļa tehniskajiem datiem un aprīkojumu saņemsiet rakstiskā formā tirdzniecības vietā vai attiecīgā zīmola tīmekļa vietnē (skat. nodaļā "Informācija tīmeklī" iekļauto sarakstu).

ACCELL GROUP

Lietošanas instrukcija

Transportlīdzeklis

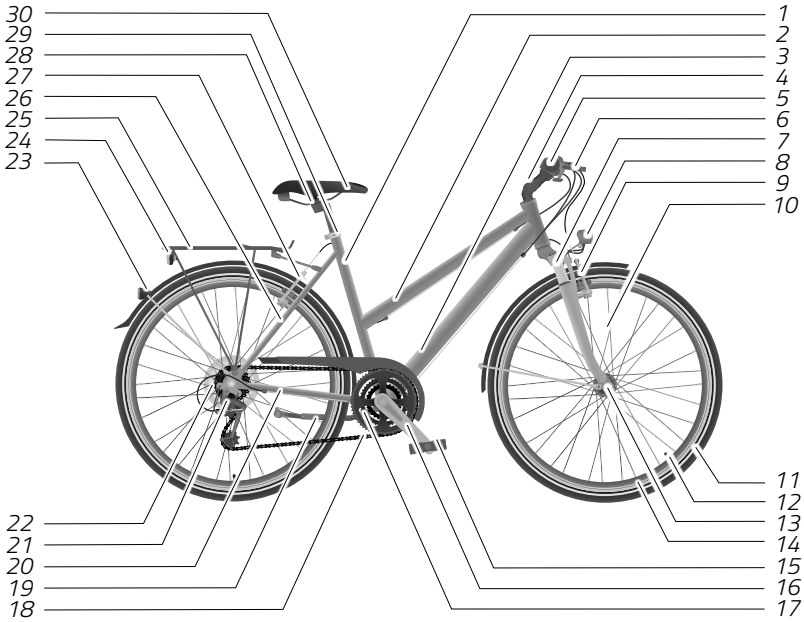

1	Sēdekļa caurule	16	Klanis
2	Augšējā caurule	17	Ķēdes zobrati
3	Apakšējā caurule	18	Ķēde
4	Stūres iznesums	19	Atbalsta kāja
5	Stūre	20	Aizmugures daļas ķēdes spraislis
6	Bremžu svira	21	Pārslēdzējs
7	Dakša/amortizējošā dakša	22	Zobratu kasete no aizmugurējiem zobratiem
8	Lukturis	23	Atstarotājs
9	Bremzes pie priekšējā riteņa	24	Aizmugures gaisma
10	Spieķis	25	Bagāžnieks
11	Riepas	26	Aizmugures daļas sēdekļa spraislis
12	Ventilis	27	Aizmugures riteņa bremzes
13	Riteņa rumba	28	Sēdekļa savilcējs
14	Aploce	29	Sēdekļa stutes savilcējs
15	Pedālis	30	Sēdeklis

Piemēra attēls

Saturs

1 Pamatnoteikumi 1
1.1 Izlasiet un saglabājiet lietošanas instrukciju 1
1.2 Mērķim atbilstoša lietošana 1
1.3 Transportlīdzekļu kategorijas 2
1.4 Maksimāli pieļaujamais kopējais svars 5
1.5 Sēdēšanas pozīcija 6
1.6 Rāmja augstums 7
1.7 Ķivere 8
1.8 Bagāžnieks 8
1.8.1 Bagāžnieks ar piespiedējskavu 11
1.8.2 Bagāžnieks bez piespiedējskavas ar savilcējsiksnu 11
1.8.3 "Low rider" bagāžnieks bagāžas somām 11
1.8.4 Sistēmas bagāžnieks 12
1.9 Atbalsta kājas varianti 12
1.9.1 Sānu atbalsta kāja un aizmugures kāja 12
1.9.2 Divdaļīga atbalsta kāja 13
1.10 Ruļļu trenažieris 13
1.11 Aero stūre šosejas velosipēdiem 14

2 Pirms brauciena sākuma 15
2.1 Pirms katra brauciena 15
2.2 Pirms pirmā brauciena 17

3 Drošība 18
3.1 Vispārīgi drošības norādījumi 18
3.2 Norādījumi par ceļu satiksmi 23
3.3 Norādījumi par bērnu pārvadāšanu 24
3.3.1 Bērnu sēdeklis 27
3.3.2 Bērnu piekabe 28
3.4 Norādījumi par transportēšanu 29
3.4.1 Norādījumi par bagāžu 29
3.4.2 Norādījumi par piekabju montāžu 30
3.4.3 Norādījumi par kravu un suņu piekabēm 31
3.4.4 Norādījumi par transportlīdzekļa transportēšanu ar automobili 32
3.5 Norādes par savilces griezes momentiem 34
3.6 Norādes par skrūvju skrūvēšanas virzienu 36

3.7 Norādījumi par nodilumu . . . 36
3.8 Norādījumi par karbona komponentiem . . . 38
3.8.1 Kritieni un negadījumi . . . 39
3.8.2 Velosipēdu turētājs . . . 39
3.8.3 Savilces griezes momenti . . . 39
3.9 Papildu riski . . . 40
4 Pamatiestatījumi . . . 41
4.1 Ātrais savilcējs . . . 41
4.2 Sēdeklis . . . 42
4.2.1 Sēdekļa augstuma iestatīšana . . . 43
4.2.2 Minimālais ievietošanas dziļums . . . 44
4.2.3 Minimālā ievietošanas dziļuma iestatīšana . . . 45
4.2.4 Sēdekļa slīpuma iestatīšana . . . 45
4.2.5 Sēdēšanas garuma iestatīšana . . . 46
4.3 Stūre un stūres iznesumi . . . 46
4.3.1 Minimālais ievietošanas dziļums . . . 47
4.3.2 Stūres iznesuma slīpuma iestatīšana . . . 47
4.3.3 Stūres novietošana . . . 48
4.4 Vadības elementi . . . 48
4.5 Bremžu svira . . . 49
4.5.1 Bremžu sviru novietojuma pārbaude . . . 49
4.5.2 Pozīcijas iestatīšana . . . 49
4.5.3 Satvēriena platuma iestatīšana . . . 50
4.6 Pedāļi . . . 51
4.6.1 Nolokāms pedālis . . . 51
4.6.2 Platformas pedālis . . . 52
4.6.3 Klipšu pedālis . . . 52
4.6.4 Pēdu brīvība . . . 53
4.7 Apgaismojums . . . 54
4.7.1 Dinamo rumba . . . 55
4.7.2 Akumulatora un bateriju apgaismojums . . . 55
4.7.3 Lukturis . . . 55
4.7.4 Aizmugures gaisma . . . 56
4.7.5 Atstarotāji . . . 56
4.8 Amortizatori . . . 56
5 Bremzes . . . 57

5.1 Pamatnoteikumi . . . 57
5.1.1 Pedāļu bremzes . . . 57
5.1.2 Bremžu svira . . . 57
5.1.2.1 Disku bremzes . . . 58
5.1.2.2 Aploces bremzes . . . 58
5.2 Lietošana . . . 60
5.2.1 Bremžu sviras darbināšana . . . 60
5.2.2 Pedāļu bremžu darbināšana. . . . 61
5.3 Disku bremžu iestrāde . . . 61
5.4 Bremzēšanas spēka saglabāšana . . . 62
5.5 ABS sistēma . . . 62
5.6 Iestatījumi . . . 63
5.6.1 Bremžu troses spriegojuma iestatīšana mehāniskām bremzēm . . . 63
5.6.2 Kontakta punkta iestatīšana . . . 64

6 Ķēdes pārslēdzējs . . . 65
6.1 Pamatnoteikumi . . . 65
6.1.1 Mehānisks ķēdes pārslēdzējs. . . . 65
6.1.2 Elektronisks ķēdes pārslēdzējs . . . 66
6.1.3 Zobratu kombinācijas. . . . 66
6.2 Lietošana . . . 67
6.2.1 Aizmugurējā zobrata pārslēgšana . . . 68
6.2.2 Ķēdes zobratu pārslēgšana . . . 69
6.2.3 Elektronisks ķēdes pārslēdzējs . . . 70
6.2.4 Ķēdes/rumbas pārslēdzējs (Dual Drive). . . . 70
6.2.5 Pārslēgšanas sviras lietošana šosejas velosipēdam . . . 70
6.3 Iestatījumi . . . 71
6.3.1 Aizmugurējā pārslēdzēja iestatīšana . . . 72
6.3.2 Priekšējā pārslēdzēja iestatīšana . . . 73
6.3.3 Pārslēgšanas troses spriegojuma pieregulēšana . . . 74
6.3.4 Ķēdes pārslēdzēja iestatīšana šosejas velosipēdam . . . 74

7 Rumbas pārslēdzēji. . . . 75
7.1 Pamatnoteikumi . . . 75
7.1.1 Automātiskais pārslēdzējs (Automatix). . . . 75
7.1.2 Laidens pārnesumu pārslēdzējs (NuVinci) . . . 76
7.1.3 Laidens automātiskais pārnesumu pārslēdzējs (NuVinci Harmony). . . . 76
7.1.4 Elektronisks rumbas pārslēdzējs. . . . 76

7.2 Lietošana . . . 77
7.2.1 Rumbas pārslēdzēji ar pārslēgšanas pakāpēm . . . 78
7.2.2 Laideni rumbas pārslēdzēji . . . 78
7.2.3 Ķēdes/rumbas pārslēdzējs (Dual Drive) . . . 78
7.3 Iestatījumi . . . 79
7.3.1 Pārslēgšanas troses spriegojuma iestatīšana . . . 79
7.3.2 Pārslēgšanas troses spriegojuma iestatīšana NuVinci pārslēdzējam . . . 81
8 Pinion pārvads . . . 82
8.1 Pirms katra brauciena . . . 82
8.2 Pinion pārvada pārslēgšana . . . 83
8.3 Traucējumu novēršana . . . 84
8.4 Iztīriet Pinion pārvadu . . . 85
8.5 Pinion pārvada apkope . . . 85
8.5.1 Pinion pārvada ar ķēdes piedziņu apkope . . . 86
8.5.2 Pinion pārvada ar siksnas piedziņu apkope . . . 86
8.6 Eļļas maiņa . . . 86
9 Siksnas piedziņa . . . 88
9.1 Siksnas piedziņas uzbūve . . . 88
9.2 Siksnas piedziņas lietošana . . . 88
9.3 Siksnas spriegojuma pārbaude . . . 89
9.4 Siksnas piedziņas nodilums . . . 89
9.4.1 Siksnas nodiluma vizuāla pārbaude . . . 89
9.4.2 Siksnas piedziņas nodiluma vizuāla pārbaude . . . 90
9.4.3 Ķēdes zobrata nodiluma vizuāla pārbaude . . . 91
9.5 Siksnas piedziņas tīrīšana . . . 91
10 Riteņi un riepas . . . 92
10.1 Riepas un ventiļi . . . 92
10.1.1 Ventiļu veidi . . . 94
10.1.2 Riepu spiediens . . . 94
10.2 Aploces un spieķi . . . 96
10.3 Priekšējā/aizmugures riteņa montāža un demontāža . . . 96
10.3.1 Priekšējais/aizmugures ritenis ar ātrā savilcēja asīm . . . 98
10.3.1.1 Montāža . . . 98
10.3.1.2 Demontāža . . . 99
10.3.2 Priekšējais/aizmugures ritenis ar ievietojamām asīm . . . 99
10.3.2.1 Montāža . . . 99

10.3.2.2 Demontāža . . . 99
10.3.3 Priekšējais/aizmugures ritenis ar skrūvsavienojumu. . . . 100
10.3.3.1 Montāža . . . 100
10.3.3.2 Demontāža . . . 100
10.3.4 Karbona riteņi . . . 101

11 Teleskopiskā sēdekļa stute. . . . 102
11.1 Pamatnoteikumi. . . . 102
11.2 Lietošana . . . 103
11.3 Iestatījumi. . . . 104
11.3.1 Troses spriegojuma iestatīšana. . . . 104
11.3.2 Izbīdīšanas ātruma iestatīšana . . . 104
11.3.3 Teleskopiskās sēdekļa stutes tālvadības pozīcija . . . 104
11.3.4 Pneimatiskas teleskopiskās sēdekļa stutes iestatīšana . . . 105
11.3.5 Hidrauliskas teleskopiskās sēdekļa stutes atgaisošana . . . 105

12 Amortizatori . . . 106
12.1 Amortizēta sēdekļa stute . . . 106
12.2 Amortizējošā dakša un aizmugures daļas amortizatori . . . 106
12.2.1 Pamatnoteikumi . . . 106
12.2.2 Lietošana . . . 108
12.2.3 Iestatījumi. . . . 110
12.2.3.1 Atlēciena un spiediena pakāpe. . . . 110
12.2.3.2 SAG . . . 110
12.2.3.3 Lock-Out . . . 111

13 Tīrīšana . . . 112
13.1 Bremzes. . . . 114
13.2 Amortizatori . . . 115
13.3 Pārnesumu pārslēdzējs . . . 115
13.4 Ķēde . . . 116

14 Apkope . . . 117
14.1 Pārbaudes intervāli . . . 119
14.2 Skrūvsavienojumi . . . 120
14.3 Rāmis un nekustīgā dakša. . . . 120
14.4 Amortizējošā dakša. . . . 120
14.5 Bagāžnieks un aizsargi . . . 121
14.6 Sēdeklis . . . 121

14.7 Stūre un stūres iznesumi . . . 121
14.8 Stūres bļodiņas iestatīšana . . . 122
14.8.1 Standarta stūres iznesums ar iekšējo savilcēju . . . 123
14.8.2 Stūres iznesums ar ārējo savilcēju . . . 124
14.9 Riteņi. . . . 124
14.9.1 Aploces un spieķi . . . 125
14.9.2 Aploces nodiluma indikators aploces bremžu gadījumā . . . 125
14.9.3 Riepas . . . 126
14.10 Riepas bojājums . . . 126
14.11 Riteņa demontāža . . . 126
14.11.1 Bremžu sagatavošana . . . 127
14.11.1.1 Mehānisko aploces bremžu sagatavošana . . . 127
14.11.1.2 Hidraulisko aploces bremžu sagatavošana . . . 129
14.11.1.3 Pedāļu bremžu sagatavošana . . . 129
14.11.1.4 Bremžu sagatavošana šosejas velosipēdiem . . . 130
14.11.2 Priekšējā riteņa demontāža . . . 130
14.11.3 Aizmugures riteņa demontāža . . . 131
14.11.4 Stiepļu riepas vai salokāmas riepas demontāža . . . 131
14.11.5 Aploces lentas pārbaude . . . 133
14.11.6 Stiepļu riepas vai salokāmas riepas montāža . . . 133
14.11.7 UST riepas montāža . . . 135
14.11.8 Riteņa montāža . . . 135
14.11.8.1 Priekšējā riteņa montāža . . . 136
14.11.8.2 Aizmugures riteņa montāža . . . 136
14.11.8.3 Pēc riteņu montāžas . . . 137
14.12 Bremžu sistēma . . . 137
14.12.1 Vispārīgi noteikumi aploces bremzēm . . . 138
14.12.1.1 Bremžu uzlikas pārbaude . . . 138
14.12.1.2 Bremžu uzlikas nomaiņa . . . 139
14.12.1.3 Bremžu uzlikas ar skrūvi nomaiņa. . . . 140
14.12.1.4 Bremžu uzlikas ar drošības šķelttapu nomaiņa. . . . 140
14.12.1.5 Bremžu kurpju nomaiņa šosejas velosipēdam . . . 141
14.12.1.6 Bremžu uzlikas attāluma iestatīšana šosejas velosipēdam . . . 142
14.12.2 Mehāniskas aploces bremzes . . . 143
14.12.2.1 Bremžu kurpes nomaiņa . . . 143
14.12.2.2 Bremžu kurpes attāluma iestatīšana . . . 145
14.12.2.3 Bremžu sistēmas pārbaude. . . . 146

14.12.3 Hidrauliskās aploces bremzes . . . 146
14.12.3.1 Bremžu kurpju nomaiņa . . . 147
14.12.3.2 Bremžu kurpju attāluma iestatīšana (Magura HS modeļi) . . . 148
14.12.3.3 Bremžu sistēmas pārbaude . . . 149
14.12.4 Disku bremzes . . . 149
14.12.4.1 Disku bremžu iestrāde . . . 150
14.12.4.2 Bremžu diska pārbaude . . . 150
14.12.4.3 Kontakta punkta iestatīšana . . . 150
14.12.4.4 Bremžu suporta iestatīšana . . . 150
14.12.4.5 Bremžu uzliku nomaiņa . . . 151
14.12.4.6 Bremžu uzlikas pārbaude . . . 153
14.12.4.7 Bremžu sistēmas pārbaude . . . 153
14.12.5 Pedāļu bremzes . . . 154
14.13 Pedāļu piedziņa . . . 155
14.14 Apgaismojuma sistēma . . . 155
14.15 Dinamo rumba . . . 156
14.16 Ķēdes spriegojums . . . 156
14.16.1 Ķēdes spriegojuma regulēšana aizmugurējā pārslēga gadījumā . . . 156
14.16.2 Ķēdes spriegojums ķēdes pārslēdzējiem . . . 157
14.16.3 Pārslēgšanas troses . . . 157
14.16.4 Ķēdes pārslēdzējs . . . 157
14.17 Ieteicamais riepu spiediens . . . 158
14.18 Smērvielas un eļļas . . . 159
14.19 Tīrīšanas un apkopes plāns . . . 160
15 Glabāšana . . . 164
16 Likvidācija . . . 165
16.1 Transportlīdzeklis . . . 165
16.2 Elektroniskās detaļas un piederumi . . . 165
16.3 Iepakojums . . . 165
16.4 Riepas un kameras . . . 165
16.5 Eļļošanas un kopšanas līdzekļi . . . 165

1 Pamatnoteikumi

1.1 Izlasiet un saglabājiet lietošanas instrukciju

Šī lietošanas instrukcija ietilpst transportlīdzekļa komplektācijā. Velosipēdu, šosejas velosipēdu, Pedelec, S-Pedelec, bērnu velosipēdu un bērnu balansa velosipēdu jēdzieni transportlīdzekļa lietošanas instrukcijā tiek apvienoti vispārīgā transportlīdzekļa jēdzienā. Lietošanas instrukcijā ir sniegta svarīga informācija par iestatījumiem un lietošanu. Pirms transportlīdzekļa lietošanas rūpīgi un pilnīgi izlasiet lietošanas instrukciju, jo īpaši drošības norādījumus. Atkarībā no transportlīdzekļa modeļa un kategorijas rūpīgi un pilnīgi izlasiet arī papildu lietošanas instrukcijas. Šīs lietošanas instrukcijas neievērošana var izraisīt smagas traumas vai transportlīdzekļa bojājumus. Uzglabājiet lietošanas instrukciju viegli pieejamā vietā. Ja transportlīdzeklis tiek nodots trešai personai, noteikti iedodiet arī šo lietošanas instrukciju.

1.2 Mērķim atbilstoša lietošana

Ražotājs vai specializētais tirgotājs neuzņemas atbildību par kaitējumu, kas radies mērķim neatbilstošas lietošanas rezultātā. Transportlīdzekli lietojiet tikai tā, kā aprakstīts šajā lietošanas instrukcijā. Jebkāda citāda lietošana ir uzskatāma par mērķim neatbilstošu un var izraisīt negadījumus, smagas traumas vai transportlīdzekļa bojājumus.

Nav atļauta transportlīdzekļu pāraprīkošana par Pedelec vai S-Pedelec.

Elektrovelosipēdu un mopēdu piedziņas bloka pārveidošana ir aizliegta.

Nav atļauts veikt transportlīdzekļa pārbūvi, kas maina transportlīdzekļa raksturlielumus (piem., slēpju turētājs, kravu pārvadāšanas aprīkojuma piekabināšana, blakusvāģis).

Ja transportlīdzekļa lietošana neatbilst paredzētajam mērķim, garantija var zaudēt spēku.

Transportlīdzeklis ir paredzēts, lai to lietotu viena persona, atbilstoši kuras auguma garumam ir iestatīta pareiza sēdēšanas pozīcija (skat. nodaļu “Pamatnoteikumi / Sēdēšanas pozīcija”).

Bērnu sēdekļu, bērnu piekabju un citu transportlīdzekļa piekabju (kravu un suņu piekabju) lietošana nav atļauta transportlīdzekļiem, kas atbilst transportlīdzekļa kategorijai no 0 līdz 6. Ja ar 2., 3., 4. vai 5. kategorijas transportlīdzekli tiek lietots bērnu sēdeklis, transportlīdzekļa lietotājam ir jāievēro 2. kategorijas transportlīdzekļa lietojums atbilstoši paredzētajam mērķim. Sniegtie norādījumi par lietošanu attiecībā uz 1. kategoriju paliek spēkā.

Bērnu sēdekļu, bērnu piekabju un citu transportlīdzekļa piekabju lietošana nav atļauta:

- transportlīdzekļi ar rāmja aizmugurējo daļu no oglekļa, ja vien tam nav īpašs stiprinājums piekabes savienojuma stiprināšanai.
- S-Pedelec tipa transportlīdzekļi
- bērnu un pusaudžu velosipēdi ar riteņu izmēru 12" 16", 20" un 24".

Plašāku informāciju lasiet nodaļā "Drošība / norādījumi par bērnu transportēšanu" un ievērojiet īpašos norādījumus par transportlīdzekļa lietošanu. Papildu informāciju skat. nodaļā "Drošība / Norādījumi par bērnu pārvadāšanu". Pirms bērnu piekabju un bērnu sēdekļu lietošanas konsultējieties ar specializēto tirgotāju.

Šosejas un fitnesa velosipēdi ir paredzēti tikai lietošanai uz ceļiem ar gludu virsmu, kas ir asfaltēta, betonēta vai bruģēta. Jebkura lietošana uz nenostiprinātiem ceļiem var izraisīt transportlīdzekļa atteici. Nav atļauta bagāžas turētāja, bērnu sēdekļa vai piekabes montāža.

Šosejas/fitnesa velosipēds ir definēts kā transportlīdzeklis

- ar šosejas stūri (šosejas velosipēdam) vai taisno stūri ("flatbar" fitnesa velosipēdam),
- ar šaurām riepām, plānu profilu vai bez tā
- ar neamortizētu rāmi,
- kas prasa sportiski izstieptu sēdēšanas pozīciju

Lai transportlīdzekli atbilstoši mērķim lietotu ceļu satiksmē, ir jāzina, jāsaprot un jāievēro konkrētās valsts un reģiona noteikumi (skat. nodaļu "Drošība / Norādījumi par ceļu satiksmi").

1.3 Transportlīdzekļu kategorijas

Transportlīdzeklis ir marķēts ar šādu simbolu transportlīdzekļu kategorijai. Šis simbols parasti atrodas sēdekļa caurules apakšējā kreisajā pusē:

➔ Salīdziniet uz transportlīdzekļa norādīto transportlīdzekļa kategoriju ar transportlīdzekļa kategoriju tālāk redzamajā tabulā.

➔ Izlasiet visas nodaļas, kas atbilst jūsu transportlīdzekļa kategorijai.

Simbols	Transportlīdzekļu kategorija	Lietošana
	0. kategorijas transportlīdzekļi parasti ir bērnu balansa velosipēdi 12" un bērnu velosipēdi 12" un 16".	0. kategorija: - bērniem no 3 gadu vecuma - lietošana tikai vecāka/aizbildņa uzraudzībā - nav atļauts piedalīties ceļu satiksmē - nav atļauts piedalīties sacīkstēs - nav piemērots lēcieniem un akrobātiskām darbībām

Simbols	Transportlīdzekļu kategorija	Lietošana
	1. kategorijas transportlīdzekļi ir paredzēti urbānai infrastruktūrai (brauktuves īpašības).	1. kategorija: - tikai asfaltētiem, betonētiem vai bruģētiem ceļiem un celiņiem - jānodrošina pastāvīga riteņu saskare ar zemi - nav atļauta piedalīšanās sacīkstēs - nav piemērots kritieniem, lēcieniem un akrobātiskiem trikiem - lietošanas mērķim atbilstošs vidējai ātrums ir no 15 līdz 25 km/h
	6. kategorijas transportlīdzekļi parasti ir velosipēdi, elektrovelosipēdi un mopēdi, kas atbilst sacīkšu tipa vai fitnesa tipa (urbānais velosipēds) velosipēdiem/maratona velosipēdiem/triatlona velsoipēdiem.	6. kategorija: - tikai asfaltētiem, betonētiem vai bruģētiem ceļiem un celiņiem - jānodrošina pastāvīga riteņu saskare ar zemi - ir atļauta piedalīšanās sacīkstēs - piemērots nobraucieniem un sprintam - nav piemērots kritieniem, lēcieniem un akrobātiskiem trikiem - lietošanas mērķim atbilstošs vidējai ātrums ir no 30 līdz 55 km/h
	2. kategorijas transportlīdzekļi parasti ir pilsētas, trekinga, krosa trekinga, ceļojumu vai kravu tipa velosipēdi, elektrovelosipēdi un mopēdi, izņemot jauniešu velosipēdus 24" un bērnu velosipēdus 20".	2. kategorija: - ietver 1. kategoriju, kā arī nostiprinātus un dabiski cietus ceļus ar mēreniem slīpumiem - var nobraukt no izvirzījumiem līdz 15 cm, piemēram, trotuāra apmalēm - nav atļauts piedalīties sacīkstēs - piemērots brīvā laika izbraucieniem un trekingam ar mērenu piepūli - nav piemērots lēcieniem un akrobātiskām darbībām - lietošanas mērķim atbilstošs vidējai ātrums ir no 15 līdz 25 km/h

Simbols	Transportlīdzekļu kategorija	Lietošana
3 EN17406	3. kategorijas transportlīdzekļi parasti ir velosipēdi, kalnu velosipēda tipa Pedelec un S-Pedelec, kuru lietošanas mērķis ir Cross Country, maratons un Tour, velosipēdi Cyclo-Cross un All Track jomās.	3. kategorija: - ietver 1. un 2. kategoriju, kā arī nelīdzenas trases ar nelieliem šķēršļiem un nenostiprinātus posmus, kas prasa labu braukšanas tehniku - piemērots sporta un sacīkšu velobraucieniem ar mērenām ceļa prasībām - ir atļauti "drops" un lēcieni līdz maks. 60 cm augstumam (ar nosacījumu, ka ir atbilstīga braukšanas tehnika) - nav piemērots akrobātiskām darbībām
4 EN17406	4. kategorijas transportlīdzekļi parasti ir kalnu tipa velosipēdi, elektrovelospēdi un mopēdi, kas paredzēti izmantošanai kā kalnu/taku transportlīdzekļi.	4. kategorija: - ietver 1., 2. un 3. kategoriju - lielāki šķēršļi un augstāks ātrums prasa labākas braukšanas prasmes - ir atļauts piedalīties sacīkstēs - piemērots nobraucieniem pa nenostiprinātu ceļa segumu - ir atļauti "drops" un lēcieni līdz maks. 120 cm augstumam (ar nosacījumu, ka ir atbilstīga braukšanas tehnika) - nav piemērots akrobātiskām darbībām
5 EN17406	5. kategorijas transportlīdzekļi parasti ir velosipēdi, kalnu velosipēda tipa Pedelec un S-Pedelec, kuru lietošanas mērķis ir Enduro/Freeride/Downhill/Dirtjump.	5. kategorija: - ietver 1., 2., 3. un 4. kategoriju, kā arī ļoti ātri braucamu un ļoti sarežģītu reljefu ar ekstrēmiem slīpumiem - ļoti augsts braukšanas prasmju līmenis - ir atļauts piedalīties sacīkstēs - piemērots lēcieniem nobraucieniem pa nenostiprinātu ceļa segumu - ir atļauti plati lēcieni un "drops" (ar nosacījumu, ka ir atbilstīga braukšanas tehnika) - nav piemērots akrobātiskām darbībām

Bērnu balansa velosipēdi ar riteņa izmēru 12" atbilst DIN EN 71
Bērnu velosipēdi ar riteņa izmēru 12" atbilst DIN EN ISO 8098
Elektrovelosipēdi atbilst DIN EN 15194 un daļēji arī DIN EN ISO 4210, mopēdi atbilst DIN EN 15194, jeb Regulai (EU) 168/2013 (L1e-B), visi pārējie velosipēdi atbilst DIN EN ISO 4210.
Lietošana atbilstoši paredzētajam mērķim saskaņā ar DIN EN 17406

1.4 Maksimāli pieļaujamais kopējais svars

APDRAUDĒJUMS

Detaļu lūzums, pārslogojot transportlīdzekli.

Negadījumu un traumu risks!

➔ Ievērojiet maksimāli pieļaujamo transportlīdzekļa kopējo svaru.

NORĀDE

Bojājumi, pārslogojot transportlīdzekli.

Bojājumu risks!

➔ Ievērojiet maksimāli pieļaujamo transportlīdzekļa kopējo svaru.

Transportlīdzeklim ir maksimāli pieļaujamais kopējais svars, kuru nedrīkst pārsniegt.

➔ Ievērojiet maksimāli pieļaujamo transportlīdzekļa kopējo svaru.

➔ Ja jums rodas jautājumi par maksimāli pieļaujamo kopējo svaru, konsultējieties ar specializēto tirgotāju.

	Šis simbols (piemērs) parāda maksimāli pieļaujamo transportlīdzekļa kopējo svaru. Transportlīdzekļa maksimāli pieļaujamo kopējo svaru skat. transportlīdzekļa uzlīmē. Uzlīme parasti atrodas sēdekļa caurules apakšējā kreisajā pusē.

Maksimāli pieļaujamais kopējais svars tiek aprēķināts šādi:
Transportlīdzeklis + vadītājs + bagāža/mugursoma/bērnu sēdeklis u.c. = maksimāli pieļaujamais kopējais svars.

Maksimāli pieļaujamais kopējais svars un piekabes režīms:

Ja tiek izmantota piekabe, nedrīkst pārsniegt šādu maksimālo piekabes svaru: 40 kg bez bremzēm / 80 kg ar bremzēm (piekabe + krava).

	Šis simbols norāda maksimālo transportlīdzekļa piekabes svaru. Ievērojiet iespējamos papildu norādījumus uz riteņa vai piekabes. Ja šajās norādēs minētais svars ir mazāks par 40 kg, šīs norādes ir jāievēro. Ievērojiet piekabes ražotāja norādes par atbalsta slodzi.

Ja tiek izmantota piekabe, tiek skaitīta kopā piekabes kopējais svars (piekabe + krava) ar transportlīdzekļa kopējo svaru, un tas ir jāievēro saistībā ar maksimāli pieļaujamo transportlīdzekļa kopējo svaru. Iespējams, transportlīdzekli kopā ar piekabi ir atļauts lietot ar augstāku kopējo svaru. Ievērojiet norādes uz transportlīdzekļa un attiecīgā modeļa dokumentos.

1.5 Sēdēšanas pozīcija

UZMANĪBU

Saspringti muskuļi un sāpes locītavās nepareizi iestatītas sēdēšanas pozīcijas dēļ.

Savainojumu risks!

➔ Specializētam tirgotājam pareizi jāiestata sēdēšanas pozīcija.

UZMANĪBU

Ierobežoti sasniedzami vadības elementi pie stūres nepareizi iestatītas sēdēšanas pozīcijas dēļ.

Negadījumu un traumu risks!

➔ Specializētam tirgotājam pareizi jāiestata sēdēšanas pozīcija.

Optimāla sēdēšanas pozīcija ir atkarīga no transportlīdzekļa rāmja izmēra un ģeometrijas, vadītāja auguma garuma, kā arī stūres un sēdekļa iestatījumiem. Lai iestatītu optimālu sēdēšanas pozīciju, ir nepieciešamas profesionālas zināšanas.

Optimāla sēdēšanas pozīcija var būt atkarīga arī no transportlīdzekļa lietošanas, piemēram, ja to galvenokārt lieto sportā.

Optimālas sēdēšanas pozīcijas galvenās pazīmes ir:

- Ja pedālis atrodas augšā, augšējās kājas ceļgala leņķis un rokas leņķis ir 90°. Apakšējā kāja ir mazliet saliekta (skat. "Att.: Optimāla sēdēšanas pozīcija (A)").
- Ja pedālis ir priekšā, ceļgals atrodas virs priekšējā pedāļa ass (skat. "Att.: Optimāla sēdēšanas pozīcija (B)").
- Rokas ir atbrīvotas un mazliet saliektas uz āru (attēlā tas nav redzams).
- Mugura ir mazliet saliekta uz priekšu un neatrodas vertikāli attiecībā pret sēdekļa stuti.

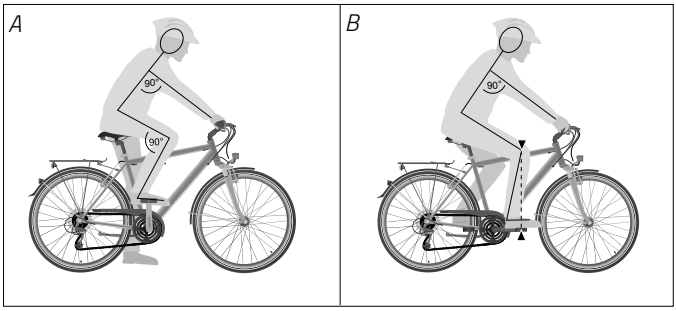

Att.: Optimāla sēdēšanas pozīcija (piemērs)

➔ Izlasiet nodaļu "Pamatiestatījumi / Sēdeklis" un "Pamatiestatījumi / Stūre un stūres iznesumi" par pareiza sēdekļa vai stūres augstuma iestatīšanu.

1.6 Rāmja augstums

Drošai un patīkamai braukšanai ir svarīgi iegādāties transportlīdzekli ar vadītājam piemērota augstuma un garuma rāmi. Piemērots rāmja augstums ir atkarīgs no vadītāja soļa garuma. Ir svarīgi ņemt vērā soļa garumu, lai būtu iespējama droša un ātra apstāšanās, kā arī nokāpšana no transportlīdzekļa bīstamās situācijās.

➔ Par pareizu rāmja augstumu konsultējieties ar specializētu tirgotāju.

1.7 Ķivere

- Katrā braucienā ar transportlīdzekli lietojiet piemērotu un atbilstīgu ķiveri.
- Iegādājoties ķiveri, konsultējieties ar specializētu tirgotāju.
- Specializēts tirgotājs noregulēs ķiveri atbilstoši jums.
- Ievērojiet pievienoto ķiveres ražotāja informāciju par montāžu.
- Pievērsiet uzmanību pareizai ķiveres pozīcijai (skat. "Att.: Ķiveres pozīcija (A)").
- Vienmēr aizveriet aizdari zem zoda.

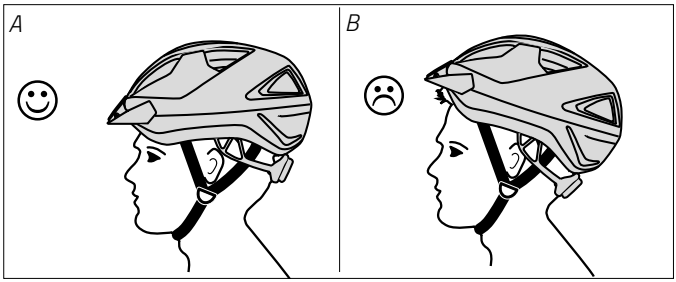

Att.: Pareiza ķiveres pozīcija ((A) pareizi, (B) pārāk uz aizmuguri) (piemērs)

1.8 Bagāžnieks

UZMANĪBU

Priekšējā riteņa bloķēšana, nepareizi piekraujot priekšējo bagāžnieku.

Negadījumu un traumu risks!

- Priekšējo bagāžnieku piekraujiet tikai virzienā uz augšu.
- Novietojiet kravu tā, lai tā nekarātos pāri malām un netraucētu stūrēšanu.
- Novietojiet kravu tā, lai tā nevarētu ieķerties priekšējā riteņa spieķos.

UZMANĪBU

Papildus uzstādīti transportēšanas mehānismi maina braukšanas īpašības.

Savainojumu risks!

- Pielāgojiet braukšanas stilu izmainītajām braukšanas īpašībām.

NORĀDE

Bagāžnieka pārslodze.

Bojājumu risks!

- Ievērojiet maksimāli pieļaujamo bagāžnieka slodzi.
- Bagāžnieku drīkst izmantot tikai bagāžas pārvadāšanai.

NORĀDE

Transportlīdzekļa komponentu bojājumi neatļautas bagāžnieka montāžas dēļ.

Bojājumu risks!

- Nekad neuzstādiet bagāžnieku pie sēdekļa stutes.
- Nekad neuzstādiet bagāžnieku pie pilnībā amortizēta rāmja.

Bagāžnieks ir mehānisms pie transportlīdzekļa, uz kura var pārvadāt bagāžu.

Atkarībā no transportlīdzekļa modeļa tas var būt bagāžnieks ar piespiedējskavu, bagāžnieks bez piespiedējskavas ar savilcējsiksnām vai "low rider" bagāžnieks bagāžas somām.

Turklāt daudzi modeļi standartā ir aprīkoti ar sistēmas bagāžnieku. Šiem sistēmas bagāžniekiem ir dažādi piederumi, piemēram, grozi vai somas, ko var nofiksēt uz bagāžas virsmas.

- Konsultējieties ar specializēto tirgotāju par piemērotiem piederumiem.

Ja transportlīdzeklis ir aprīkots ar bagāžnieku:

- Neveiciet nekādas bagāžnieka izmaiņas.
  - Ja vēlaties nomainīt bagāžnieku, konsultējieties ar specializēto tirgotāju.
- Nepārslogojiet bagāžnieku.

- Ievērojiet maksimāli pieļaujamo bagāžnieka slodzi.
- Bagāžnieka maksimāli pieļaujamā slodze parasti ir iespiesta uz bagāžnieka virsmas.
- Ja maksimāli pieļaujamā slodze nav iespiesta uz bagāžnieka virsmas, konsultējieties ar specializētu tirgotāju.

- Noslogojiet bagāžnieku vienmērīgi.
  - Ja izmantojat bagāžas somas, ievērojiet, lai bagāžas svars būtu vienmērīgi sadalīts uz kreiso un labo bagāžas somu.
- Pārliecinieties, vai bagāža ir pietiekami nostiprināta pret nokrišanu.
  - Ja nepieciešams, bagāžas nostiprināšanai izmantojiet savilcējsiksnas.

Ja transportlīdzeklis nav aprīkots ar bagāžnieku:

- Bagāžnieku transportlīdzekļa aizmugures daļā papildus drīkst uzstādīt tikai tad, ja rāmī jau ir vajadzīgās pieskrūvēšanas vietas. Ja to nav, papildu montāža nav atļauta. Attiecīgā gadījumā ievērojiet uz transportlīdzekļa sniegtās norādes.
- Ir aizliegts papildus uzstādīt bagāžnieku vai citu transportēšanas mehānismu uz priekšējā riteņa dakšas, ja nav attiecīgas nepārprotamas atļaujas.
- Ir aizliegts papildus uzstādīt bagāžnieku vai citu transportēšanas mehānismu uz priekšējā riteņa dakšas un/vai S-Pedelec aizmugures daļā, ja nav attiecīgas nepārprotamas atļaujas.

Ievērojiet, lai, papildus uzstādot transportēšanas mehānismu, netiktu aizsegtas apgaismojuma sistēmas un atstarotāji vai, ja nepieciešams, ir jāmaina to pozīcija.

1.8.1 Bagāžnieks ar piespiedējskavu

1. Satveriet piespiedējskavu, uzmanīgi pavelciet uz augšu un turiet šajā pozīcijā.
2. Uzlieciet savu bagāžu uz bagāžnieka.
3. Nostipriniet bagāžu uz bagāžnieka, lēnām novietojot piespiedējskavu atpakaļ.
4. Pārliecinieties, vai bagāža ir nostiprināta pret nokrišanu.

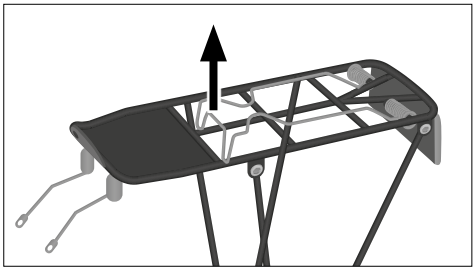

Att.: Bagāžnieks ar piespiedējskavu (piemērs)

1.8.2 Bagāžnieks bez piespiedējskavas ar savilcējsiksnu

1. Atbrīvojiet savilcējsiksnas.
2. Uzlieciet savu bagāžu uz bagāžnieka.
3. Ar spēku pārvelciet savilcējsiksnas pāri bagāžai.
4. Nostipriniet savilcējsiksnas tām paredzētajos turētājos pie bagāžnieka rāmja.
   - ➔ Pārliecinieties, vai bagāža ir nostiprināta pret nokrišanu.

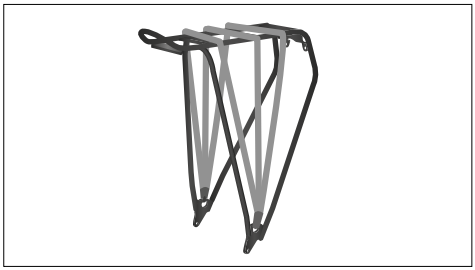

Att.: Bagāžnieks ar savilcējsiksnām (piemērs)

1.8.3 “Low rider” bagāžnieks bagāžas somām

1. Piepildiet bagāžas somas.
2. Ievērojiet, lai bagāžas somām būtu vienāds svars.
3. Aizveriet bagāžas somas tā, lai nenokarātos brīvas lentes vai sprādzes.
4. Ar uzkares mehānismu piekariet bagāžas somas pie bagāžnieka.
   - ➔ Pārliecinieties, ka somas nekustīgi atrodas pie “low rider” bagāžnieka un ir nostiprinātas pret nokrišanu.

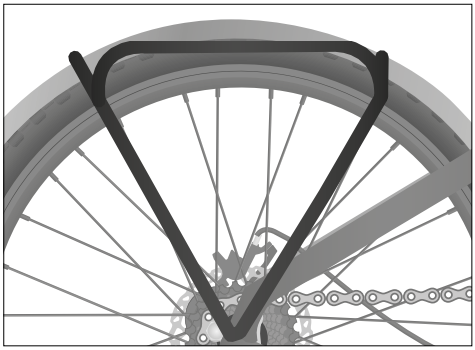

Att.: Low-Rider bagāžnieks (piemērs)

1.8.4 Sistēmas bagāžnieks

- Ievērojiet pievienoto informāciju par sistēmas bagāžnieka funkcijām.
- Konsultējieties ar specializēto tirgotāju par funkcijām un piemērotiem piederumiem.

1.9 Atbalsta kājas varianti

Atbalsta kāja ir mehānisms transportlīdzekļa novietošanai vertikālā pozīcijā pēc lietošanas.

Modeļiem, kas ir aprīkoti ar atbalsta kāju, ir centrāla sānu atbalsta kāja, centrāla divdaļīga atbalsta kāja vai aizmugures kāja (skat. "Att.: Atbalsta kājas varianti").

Ja transportlīdzeklis nav aprīkots ar atbalsta kāju, bet jūs vēlaties to uzstādīt:

- Konsultējieties ar specializēto tirgotāju par aprīkošanu ar atbalsta kāju.
- Atbalsta kāju uzstāda specializēts tirgotājs.
- Ievērojiet, ka atbalsta kāju nedrīkst uzstādīt karbona rāmim.

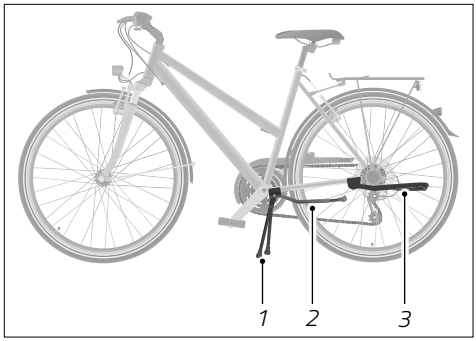

Att.: Atbalsta kājas varianti (piemērs)

1 Centrāla divdaļīgā atbalsta kāja

2 Centrāla sānu atbalsta kāja

3 Aizmugures atbalsta kāja

1.9.1 Sānu atbalsta kāja un aizmugures kāja

1. Lai nolaistu centrālo sānu atbalsta kāju vai aizmugures kāju, pieturiet transportlīdzekli.
2. Ar kāju nolaidiet lejup sānu atbalsta kāju vai aizmugures kāju.
3. Novietojiet transportlīdzekli uz sānu atbalsta kājas vai aizmugures kājas.
4. Pirms transportlīdzekļa atlaišanas pārliecinieties, vai transportlīdzeklis nekustīgi stāv uz sānu atbalsta kājas vai aizmugures kājas un nevar apgāzties.

- Lai paceltu sānu atbalsta kāju vai aizmugures kāju, atbrīvojiet sānu atbalsta kāju vai aizmugures kāju un ar kāju paceliet to augšup.

1.9.2 Divdaļīga atbalsta kāja

1. Lai nolaistu centrālo divdaļīgo atbalsta kāju, pieturiet transportlīdzekli.
2. Ar kāju nolaidiet lejup divdaļīgo atbalsta kāju.
3. Ar kāju nofiksējiet divdaļīgo atbalsta kāju.
4. Pastumiet transportlīdzekli atpakaļ, lai transportlīdzeklis atrastos uz divdaļīgās atbalsta kājas.
5. Pirms transportlīdzekļa atlaišanas pārliecinieties, vai transportlīdzeklis nekustīgi stāv uz divdaļīgās atbalsta kājas un nevar apgāzties.

➔ Lai paceltu divdaļīgo atbalsta kāju, pastumiet transportlīdzekli uz priekšu. Pēc šīs kustības divdaļīgā atbalsta kāja paceļas.

➔ Pirms brauciena pārliecinieties, ka atbalsta kāja ir pilnīgi pacelta un neslīd pa zemi.

1.10 Ruļļu trenažieris

BRĪDINĀJUMS

Ruļļu trenažiera nepareiza lietošana nepietiekamu zināšanu dēļ.

Negadījumu un traumu risks!

➔ Pirms lietošanas un vadības iepazīstieties ar ruļļu trenažiera funkcijām.

Izmantojot ruļļu trenažierus, ir atļauti tikai tā dēvētie brīvie ruļļi. Ar tiem transportlīdzeklis nav nekustīgi iespīlēts.

Ja nepieciešams, transportlīdzekļa riepas ir jāpielāgo ruļļu trenažierim.

Ruļļu trenažieru lietošanai nav piemēroti jebkādi motorizēti transportlīdzekļi, kā arī 0. kategorijas transportlīdzekļi un tādu tipu transportlīdzekļi kā bērnu balansa velosipēds 20" un pusaudžu velosipēds 24".

1.11 Aero stūre šosejas velosipēdiem

BRĪDINĀJUMS

Pagarināts bremzēšanas ceļš lielāka attāluma līdz bremžu svirām dēļ.

Negadījumu risks!

- Iepazīstieties ar Aero stūri un satveršanu pie bremžu svirām.
- Ja lietojat Aero stūri, brauciet īpaši tālredzīgi.

Piemēram, lai triatlonā vai braukšanā uz laiku uz šosejas velosipēda varētu ieņemt aerodinamisku pozīciju, tiek izmantotas tā dēvētās Aero stūres.

Aero stūres drīkst uzstādīt tikai 1. kategorijas transportlīdzekļiem un šosejas velosipēdiem bez motora palīdzības.

Aero stūres pārslēgšanas sviras bieži vien atrodas stūres galā (skat. nodaļu "Ķēdes pārslēdzējs / Lietošana / Pārslēgšanas sviras lietošana šosejas velosipēdam"). Bremžu sviras atrodas bāzes stūres galā. Ja ar šosejas velosipēdu tiek braukts aerodinamiskā pozīcijā, bremžu sviras atrodas ārpus vadītāja tiešā satvēriena platuma.

- Ārpus ceļu satiksmes iepazīstieties ar Aero stūres uzvedību braukšanas laikā un satveršanu pie bremžu svirām.
- Vingrinoties rīkoties ar stūri, izslēdziet citus apdraudējuma avotus, piemēram, neapgūtu rīkošanos ar klipšu pedāļiem. Vispirms vingrinieties tikai lietot stūri.
- Pielāgojiet braukšanas stilu izmainītajām braukšanas īpašībām.

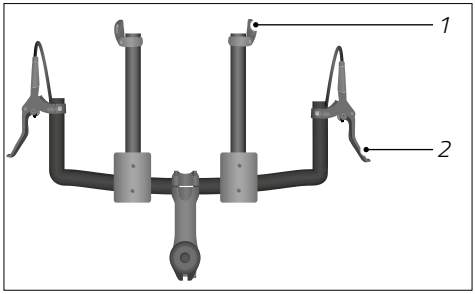

Att.: Attālums starp pārslēgšanas svirām un bremžu svirām Aero stūrei (piemērs)

1 Pārslēgšanas svira

2 Bremžu svira

2 Pirms brauciena sākuma

Šajā nodaļā ir sniegta informācija, lai varētu sākt transportlīdzekļa lietošanu.

2.1 Pirms katra brauciena

BRĪDINĀJUMS

Materiālu lūzums, ko rada lietošanas izraisīts nodilums un vaļīgi skrūvsavienojumi.

Negadījumu un traumu risks!

- Pirms katra brauciena pārbaudiet transportlīdzekli saskaņā ar pārbaudes instrukciju.
- Lietojiet transportlīdzekli tikai tad, ja tam nav bojājumu.
- Lietojiet transportlīdzekli tikai tad, ja nekonstatējat pārmērīgu nodilumu un vaļīgus skrūvsavienojumus vai spraudsavienojumus.

- Pirms katra brauciena pārbaudiet transportlīdzekli saskaņā ar pārbaudes instrukciju.

Pārbaudes instrukcija	
Skrūvsavienojumi un spraudsavienojumi	Skrūvsavienojumu un spraudsavienojumu vizuāla pārbaude
Bremzes	Bremžu darbības pārbaude
Pārnesumu pārslēdzējs	Pārnesumu pārslēdzēja darbības pārbaude
Riteņi	Vizuāla pārbaude, vai pozīcija un novietojums ir pareizi
	Ievietojamo asu, ātrā savilcēja un/vai skrūvsavienojumu vizuāla pārbaude
Riepas	Riepu vizuāla pārbaude, vai nav plaisu vai svešķermeņu
	Riepu spiediena pārbaude un iestatīšana
Rāmis	Rāmja vizuāla pārbaude, vai nav plaisu, deformāciju vai krāsas izmaiņu
Amortizatori	Darbības pārbaude, savelkot un izstiepjot

Pārbaudes instrukcija	
Aploces un spieķi	Aploču un spieķu vizuāla pārbaude
Ātrais savilcējs	Sākotnējā spriegojuma pārbaude
	Vizuāla pārbaude, vai ātrais savilcējs ir pareizā pozīcijā
Sēdeklis/sēdekļa stute	Sēdekļa/sēdekļa stutes vizuāla pārbaude
Stūre/stūres iznesums	Stūres un stūres iznesuma nekustīgas pozīcijas pārbaude
	Stūres un stūres iznesuma vizuāla pārbaude, vai nav plaisu, deformāciju vai krāsas izmaiņu
Apgaismojums	Apgaismojuma darbības pārbaude
Zvans	Zvana darbības pārbaude

1. Bremzēm ar ātrā savilcēja sviru pārbaudiet, vai abām bremzēm ir atvērta ātrā spriegotāja sviras svira (skat. "Att.: Ātrā savilcēja sviras pozīcija").
2. Pārbaudiet, vai pareizi darbojas bremzes.
   - ➔ Darbiniet bremžu sviru un attiecīgā gadījumā pedāļu bremzes un pievērsiet uzmanību neparastiem trokšņiem.
   - ➔ Pārbaudiet, vai transportlīdzekli ar pievilktu bremzi nevar pastumt vai to var izdarīt tikai grūti.
   - ➔ Pārbaudiet, vai bremžu uzlikas slīd, kad ir atlaista bremžu svira.
   - ➔ Pārbaudiet, vai, darbinot bremžu sviru, tā pieskaras stūrei. Ja nepieciešams, specializētam tirgotājam jāpārregulē bremzes vai jānomaina nodilušās detaļas.
3. Pārbaudiet, vai darbojas pārnesumu pārslēdzējs.
   - ➔ Pārbaudiet, vai visi pārnesumi tiek ieslēgti pareizi un vai nerodas neparasti trokšņi.
4. Nospriegojiet un atbrīvojiet amortizējošo dakšu.
   - ➔ Ja dzirdat neparastus trokšņus vai amortizējošā dakša nosēžas bez pretestības, lieciet to pārbaudīt specializētam tirgotājam.
5. Pārbaudiet (ja ir), vai ir pareizi saslēgtas un noregulētas ātrā savilcēja asis un ievietojamās asis (skat. nodaļu "Riteņi un riepas / Priekšējā/aizmugures riteņa montāža un demontāža").

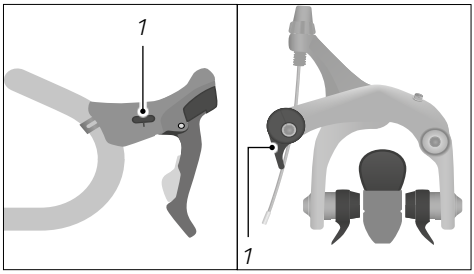

Att.: Ātrā savilcēja sviras pozīcija (piemērs)

1 Ātrā savilcēja svira

6. Pārbaudiet, vai stūre ir novietota perpendikulāri priekšējam ritenim.
   - Ja stūre neatrodas perpendikulāri priekšējam ritenim, iestatiet to (skat. nodaļu "Pamatiestatījumi / Stūre un stūres iznesumi / Stūres novietošana").
7. Pārbaudiet zvana un apgaismojuma darbību.
   - Pārbaudiet, vai dzirdat skaidru skaņu, lietojot zvanu.
   - Ieslēdziet apgaismojumu un pārbaudiet, vai mirdz lukturis un aizmugures gaisma (skat. nodaļu "Pamatiestatījumi / Apgaismojums"). Transportlīdzekļiem ar dinamo šim nolūkam pagrieziet priekšējo riteni.
   - Notīriet iespējamās nogulsnes/netīrumus no priekšējā luktura, atstarotājiem un aizmugurējās gaismas.

2.2 Pirms pirmā brauciena

BRĪDINĀJUMS

Negaidīta transportlīdzekļa darbība nepareizas lietošanas gadījumā.

Negadījumu un traumu risks!

- Pirms pirmā brauciena iepazīstiet transportlīdzekli.

Specializēts tirgotājs ir pilnībā samontējis un noregulējis transportlīdzekli, un tas ir braukšanai gatavā stāvoklī. Papildus pirms pirmā brauciena jāievēro šādi noteikumi:

- Iepazīstiet bremžu sviru sadalījumu.
- Ja bremžu sviru sadalījums priekšējam vai aizmugures ritenim jums šķiet nepierasts, specializēts tirgotājs to var izmainīt.
- Ar zemu ātrumu pierodiet pie konkrētā bremžu tipa bremzēšanas īpašībām (skat. nodaļu "Bremzes").
- Hidrauliskām bremzēm vairākkārt darbiniet abas bremžu sviras, lai bremžu uzlikas nocentrētos bremžu suportā.
- Pārliecinieties, vai stūre, sēdekļa balsts un rokturi ir cieši nostiprināti.
- Ārpus ceļu satiksmes pierodiet pie transportlīdzekļa braukšanas īpašībām.
- Ārpus ceļu satiksmes vingrinieties rīkoties ar pārnesumu pārslēdzēju, līdz spējat to lietot tā, ka netiek iespaidota jūsu uzmanība (skat. nodaļu "Ķēdes pārslēdzējs" un "Rumbas pārslēdzēji").
- Pārbaudiet, vai ilgākos braucienos ieņemat ērtu sēdēšanas pozīciju un brauciena laikā varat droši vadīt visus komponentus pie stūres (skat. nodaļu "Pamatnoteikumi / Sēdēšanas pozīcija").

3 Drošība

3.1 Vispārīgi drošības norādījumi

APDRAUDĒJUMS

Trūkst galvas aizsarga.

Savainojumu risks!

- Braucot lietojiet piemērotu ķiveri.

BRĪDINĀJUMS

Transportlīdzekļa nepareiza lietošana nepietiekamu zināšanu dēļ.

Negadījumu un traumu risks!

- Pirms lietošanas un vadības iepazīstiet transportlīdzekļa funkcijas.
- Ja bremžu priekšējā riteņa vai aizmugurējā riteņa bremžu sviras novietojums jums ir neierasts, pierodiet pie tā un sākumā brauciet atbilstoši.

BRĪDINĀJUMS

Nepareiza lietošana, ja to dara bērni vai personas ar nepietiekamām zināšanām vai prasmēm.

Negadījumu un traumu risks!

- Neļaujiet lietot transportlīdzekli personām ar samazinātām fiziskām, jutības vai garīgām spējām vai bez pieredzes un speciālām zināšanām.
- Neļaujiet bērniem rotaļāties ar transportlīdzekli. Tīrīšanu un apkopi nedrīkst veikt bērni vai personas ar samazinātām fiziskām, jutības vai garīgām spējām.
- Neļaujiet bērniem rotaļāties ar iepakojumu un sīkām detaļām.

Šis drošības norādījums attiecas tikai uz transportlīdzekļa kategorijām:

BRĪDINĀJUMS

Detaļu lūzums, nepareizi lietojot transportlīdzekli.

Negadījumu un traumu risks!

- Neleciet ar transportlīdzekli pāri rampām vai uzkalniņiem.
- Nebrauciet ar transportlīdzekli bezceļa apstākļos.
- Nebrauciet ar transportlīdzekli pa kāpnēm, klinšakmeņiem vai citiem paaugstinājumiem, kas pārsniedz 15 cm augstumu, piemēram, augstām apmalēm.

Šis drošības norādījums attiecas tikai uz transportlīdzekļa kategorijām:

BRĪDINĀJUMS

Detaļu lūzums, nepareizi lietojot transportlīdzekli.

Negadījumu un traumu risks!

- Ar transportlīdzekli pārbrauciet tikai tādus šķēršļus, ko pieļauj jūsu prasmes un pieredze.

BRĪDINĀJUMS

Nepareizas piemontētās detaļas, transportlīdzekļa izmainīšana vai nepareizi piederumi var izraisīt transportlīdzekļa nepareizu darbību.

Negadījumu un traumu risks!

- Neveiciet transportlīdzeklim izmaiņas vai pārbūves un neļaujiet tādas veikt tirdzniecības vietā, ja šādas izmaiņas maina transportlīdzekļa raksturlielumus (piem., slēpju turētājs, kravu pārvadāšanas aprīkojums, blakusvāģis).
- Bērnu sēdekļus vai bērnu piekabes drīkst uzstādīt tikai specializēts tirgotājs.
- Bērnu sēdekļus vai visu veidu piekabes drīkst uzstādīt tikai pēc konsultācijas ar specializēto tirgotāju, ja to pieļauj jūsu transportlīdzekļa kategorija vai modeļa prasības.

BRĪDINĀJUMS

Pagarināts bremzēšanas ceļš un samazināta saķere ar zemi uz slidenas un netīras brauktuves.

Negadījumu un traumu risks!

- Pielāgojiet savu braukšanas tehniku un ātrumu laikapstākļiem un brauktuves apstākļiem.

UZMANĪBU

Transportlīdzekļa nepietiekama kontrole, braucot neturoties ar rokām.

Negadījumu un traumu risks!

- Nekad nebrauciet ar transportlīdzekli, neturoties ar rokām.

UZMANĪBU

Aizķeršanās aiz transportlīdzekļa.

Negadījumu un traumu risks!

- Ievērojiet, ka apģērba daļas var aizķerties. Velciet piemērotu apģērbu.

UZMANĪBU

Noslīdēšana nepareizu apavu dēļ.

Negadījumu un traumu risks!

- Valkājiet neslīdīgus apavus ar stingru zoli.

UZMANĪBU

Nepietiekams aizsargapģērbs.

Savainojumu risks!

- Atkarībā no transportlīdzekļa kategorijas un lietošanas mērķa valkājiet piemērotu aizsargapģērbu (piemēram, aizsargus un cimdus).

UZMANĪBU

Pavājināts bremzēšanas efekts, ko izraisa ziepju atliekas, eļļa, smērviela vai kopšanas līdzekļi uz riteņu lokiem vai bremžu klučiem, bremžu diskiem vai bremžu uzlikām.

Avārijas un traumu risks!

- Nepieļaujiet smērvielas un eļļas saskari ar riteņu lokiem vai bremžu disku, kā arī bremžu klučiem vai bremžu uzlikām.

- Nelietojiet transportlīdzekli, ja uz riteņu loka, bremžu diska, bremžu klučiem vai bremžu uzlikām ir nokļuvusi smērviela vai eļļa, un lūdziet profesionāli notīrīt ar eļļu piesārņotos komponentus un, ja nepieciešams, nomainiet tos pie tirgotāja.
- Pēc mazgāšanas notīriet ziepju un kopšanas līdzekļu atliekas.
- Pēc mazgāšanas pārbaudiet, vai uz bremzēm nav ziepju un kopšanas līdzekļu atliekas.

NORĀDE

Neona krāsas var zaudēt spilgtumu ilgstošā saules staru iedarbībā.

Bojājumu risks!

- Nevajadzīgi ilgi nepakļaujiet savu transportlīdzekli tiešiem saules stariem un, kad iespējams, novietojiet to noēnotās vietās.

NORĀDE

Palielināts nodilums, nepareizi lietojot transportlīdzekli.

Bojājumu risks!

- Lietojiet transportlīdzekli, kā norādīts par mērķim atbilstošu lietošanu.
- Ievērojiet norādījumus par lietošanu atbilstoši transportlīdzekļa kategorijai.
- Nepārslogojiet transportlīdzekli. Brauciet tikai pa teritoriju vai brauktuvēm, kas atbilst transportlīdzekļa kategorijai.

3.2 Norādījumi par ceļu satiksmi

APDRAUDĒJUMS

Slikta redzamība citiem satiksmes dalībniekiem.

Negadījumu un traumu risks!

- Braucot velciet gaišu apģērbu ar atstarojošiem elementiem.

BRĪDINĀJUMS

Nepareiza vai mērķim neatbilstoša lietošana.

Negadījumu un traumu risks!

- Ievērojiet konkrētās valsts un reģiona noteikumus par ceļu satiksmi.
- Izmantojiet transportlīdzekli ceļu satiksmē tikai tad, ja aprīkojums atbilst konkrētās valsts un reģiona noteikumiem par ceļu satiksmi.
- Ievērojiet transportlīdzekļa kategorijai paredzētos noteikumus par mērķim atbilstošu lietošanu.

BRĪDINĀJUMS

Neuzmanība ceļu satiksmē.

Negadījumu un traumu risks!

- Brauciena laikā nenovērsiet savu uzmanību citām darbībām, piemēram, apgaismojuma ieslēgšanai.
- Brauciena laikā nelietojiet mobilās ierīces, piemēram, viedtālruņus vai MP3 spēļu ierīces.
- Braucot ar velosipēdu, nelietojiet dzērienu pudeles.
- Nebrauciet ar transportlīdzekli, ja esat lietojis alkoholu, apreibinošas vielas vai uzmanību iespaidojošas zāles.

- Pirms pirmā brauciena noskaidrojiet konkrētās valsts un reģiona noteikumus par aprīkojumu. Piemēram, šādos aspektos:
  - Ķiveres lietošanas pienākums
  - Atstarojošās vestes lietošanas pienākums
  - Bremzes
  - Apgaismojums un atstarotāji
  - Zvans
  - Piekabes, bērnu piekabes un bērnu sēdekļi
- Bērnu piekabes lietojiet tikai tad, ja transportlīdzeklis ir piemērots bērnu piekabju lietošanai (skat. nodaļu "Drošība / Šķēršļi bērnu pārvadāšanai / Bērnu piekabes").
- Bērnu sēdekļus lietojiet tikai tad, ja transportlīdzeklis ir piemērots bērnu sēdekļu lietošanai (skat. nodaļu "Drošība / Šķēršļi bērnu pārvadāšanai / Bērnu sēdeklis").
- Ievērojiet konkrētās valsts un reģiona noteikumus par ceļu satiksmi.
  - Ievērojiet ceļu satiksmes noteikumus.
- Ja jums rodas jautājumi, sazinieties ar specializēto tirgotāju.

Likumi un noteikumi vienmēr var mainīties. Tāpēc regulāri noskaidrojiet konkrētās valsts un reģiona noteikumus.

3.3 Norādījumi par bērnu pārvadāšanu

APDRAUDĒJUMS

Detaļu lūzums, pārslogojot transportlīdzekli.

Negadījumu un traumu risks!

- Ievērojiet maksimāli pieļaujamo transportlīdzekļa kopējo svaru.
- Neuzstādiet nekādus citus sēdekļus, izņemot atļautos bērnu sēdekļu vai bērnu piekabes.
- Bērnu sēdekli vai bērnu piekabi drīkst uzstādīt tikai specializēts tirgotājs.

BRĪDINĀJUMS

Trūkst galvas aizsarga.

Savainojumu risks!

- Lieciet bērnam vienmēr uzlikt atbilstīgu un pielāgotu ķiveri.
- Noskaidrojiet pie specializētā tirgotāja, kāda ķivere ir piemērota bērnam.
- Specializētam tirgotājam ir jāparāda, kā jālieto bērna ķivere.

UZMANĪBU

Apdegumu risks ar karstiem bremžu diskiem.

Savainojumu risks!

- Neļaujiet bērnam rotaļāties transportlīdzekļa tuvumā.

UZMANĪBU

Bērna savainošana, transportlīdzeklim apgāžoties.

Savainojumu risks!

- Novietojiet vienmēr stingri turiet transportlīdzekli, kamēr bērns sēž bērnu sēdeklī vai uzturas transportlīdzekļa tuvumā.
- Neatstājiet bērnu rotaļāties bez uzraudzības novietota transportlīdzekļa tuvumā.
- Nekad neļaujiet bērnam sēdēt bērnu piekabē, ja transportlīdzekli novietojat uz atbalsta kājas.

NORĀDE

Bojājumi, pārslogojot transportlīdzekli.

Bojājumu risks!

➔ Ievērojiet maksimāli pieļaujamo transportlīdzekļa kopējo svaru.

Bērnu sēdekļu, bērnu piekabju un citu transportlīdzekļa piekabju (kravu un suņu piekabju) lietošana nav atļauta transportlīdzekļiem, kas atbilst transportlīdzekļa kategorijai no 0 līdz 6.

Ja ar 2., 3., 4. vai 5. kategorijas transportlīdzekli tiek lietots bērnu sēdeklis, transportlīdzekļa lietotājam ir jāievēro 2. kategorijas transportlīdzekļa lietojums atbilstoši paredzētajam mērķim. Sniegtie norādījumi par lietošanu attiecībā uz 1. kategoriju paliek spēkā.

Bērnu sēdekļu, bērnu piekabju un citu transportlīdzekļa piekabju lietošana nav atļauta:

- Transportlīdzekļi ar rāmja aizmugurējo daļu no oglekļa, ja vien tam nav īpašs stiprinājums piekabes savienojuma stiprināšanai.
- Mopēda tipa transportlīdzekļi
- Bērnu un jauniešu velosipēdi ar riteņu izmēriem 12", 16", 20" un 24".

Pārvadājot bērnus, jāievēro:

➔ Pārvadājiet bērnu tikai bērnu sēdeklī vai bērnu piekabē, ja to atļauj konkrētās valsts un reģiona noteikumi.

➔ Ievērojiet konkrētās valsts un reģiona noteikumus par bērnu sēdekļu un bērnu piekabju lietošanu.

➔ Noskaidrojiet pie specializētā tirgotāja par piemērotiem bērnu sēdekļiem un bērnu piekabēm.

➔ Bērnu sēdekļus vai bērnu piekabes drīkst uzstādīt tikai specializēts tirgotājs.

➔ Ievērojiet pievienoto bērnu sēdekļa vai bērnu piekabes ražotāja informāciju par montāžu.

➔ Ievērojiet attiecīgajā lietošanas instrukcijā norādīto pieļaujamo maksimālo svaru bērnu sēdeklim vai bērnu piekabei.

➔ Ārpus ceļu satiksmes pierodiet pie izmainītajām transportlīdzekļa braukšanas un bremzēšanas īpašībām ar bērnu sēdekli vai bērnu piekabi.

➔ Pielāgojiet braukšanas stilu izmainītajām braukšanas īpašībām.

➔ Vingrinieties ar bērnu pareizi uzvesties brauciena laikā.

➔ Pārvadājiet bērnu tikai bērnu sēdeklī vai bērnu piekabē, ja viņam ir pielāgota ķivere. Konsultējieties ar specializētu tirgotāju par piemērotas ķiveres izvēli.

3.3.1 Bērnu sēdeklis

UZMANĪBU

Bērna savainojumi nepietiekamu aizsargmehānismu dēļ.

Savainojumu risks!

- Uzstādot bērnu sēdekli, pilnībā jānosedz sēdekļa atsperes, lai izvairītos no traumām.
- Uzstādot bērnu sēdekli, ir jānosedz visi rotējošie un kustīgie komponenti, piemēram, ar spieķu aizsargu.

NORĀDE

Transportlīdzekļa komponentu bojājumi neatļautas bērnu sēdekļa montāžas dēļ.

Bojājumu risks!

- Nekad neuzstādiet bērnu sēdekli pie stūres.
- Nekad neuzstādiet bērnu sēdekli pie sēdekļa stutes.
- Nekad neuzstādiet bērnu sēdekli uz priekšējā bagāžnieka.
- Nekad neuzstādiet bērnu sēdekli pie karbona rāmja.

Bērnu sēdeklis ir sistēma mazu bērnu pārvadāšanai uz transportlīdzekļa (skat. "Att.: Bērnu sēdeklis").

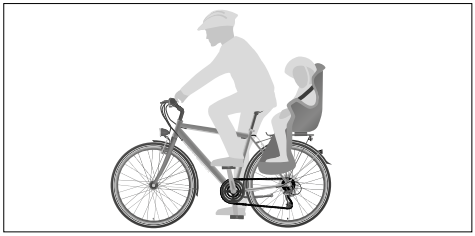

Att.: Bērnu sēdeklis (piemērs)

Izmantojot bērnu sēdekli, jāievēro:

- Bērnu sēdekļus drīkst uzstādīt tikai tad, ja transportlīdzeklis montāžai ir piemērots (skat. nodaļu "Pamatnoteikumi / Mērķim atbilstoša lietošana"). Konsultējieties ar specializēto tirgotāju par piemērotiem bērnu sēdekļiem.
- Izmantojiet tikai bērnu sēdekļus, kuri ir piestiprināti tā, ka bērns sēž aiz vadītāja.

Konstruktīvu iemeslu dēļ bērnu sēdekļus nav iespējams uzstādīt katram transportlīdzeklim. Ir jāievēro bērnu sēdekļa ražotāja sniegtā lietošanas un montāžas instrukcija. Pilnībā amortizētiem rāmjiem ir jāpārbauda amortizatoru sistēmas sinhronizācija. Konsultējieties ar specializēto tirgotāju.

Bērnu sēdekļus drīkst uzstādīt arī uz bagāžnieka, ja tiek izmantota bagāžniekam piemērota sistēma/adapteris, kas iegādāts specializētā veikalā.

Bērnu sēdekli nav atļauts uzstādīt uz priekšējā bagāžnieka.

3.3.2 Bērnu piekabe

Bērnu piekabe ir sistēma mazu bērnu pārvadāšanai. Bērnu piekabe tiek nospriegota aiz transportlīdzekļa (skat. "Att.: Bērnu piekabe").

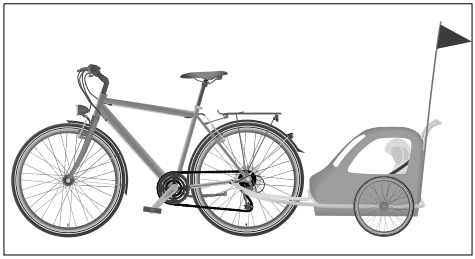

Att.: Bērnu piekabe (piemērs)

Izmantojot bērnu piekabi, jāievēro:

- Bērnu piekabes drīkst uzstādīt tikai tad, ja transportlīdzeklis montāžai ir piemērots (skat. nodaļu "Pamatnoteikumi / Mērķim atbilstoša lietošana"). Konsultējieties ar specializēto tirgotāju par piemērotām bērnu piekabēm.
- Ievērojiet maksimālo piekabes slodzi.
- Ja uz transportlīdzekļa nav norādīts citādi, jāievēro:
  - Maksimālā piekabes slodze nenobremzētām bērnu piekabēm ir 40 kg.
  - Maksimālā piekabes slodze nobremzētām bērnu piekabēm ir 80 kg.
  - Prioritāte ir citādām norādēm uz transportlīdzekļa.
- Ievērojiet, ka transportlīdzeklis ar bērnu piekabi ir daudz garāks.
- Pārvadājiet tikai bērnu piekabei atļauto bērnu skaitu.
- Izmantojiet tikai bērnu piekabes ar funkcionējošu apgaismojumu, kas atbilst konkrētās valsts un reģiona noteikumiem.

- Izvēlieties bērnu piekabi ar bērnu sēdekli.
- Bērnu piekabe ir jāaprīko ar vismaz 1,5 m augstu un lokāmu karoga stieni ar luminiscentu karodziņu, kā arī spieķu un riteņu korpusa pārsegiem.

Konstruktīvu iemeslu dēļ piekabes sakabes nav iespējams uzstādīt katram transportlīdzeklim. Konsultējieties ar specializēto tirgotāju.

3.4 Norādījumi par transportēšanu

3.4.1 Norādījumi par bagāžu

BRĪDINĀJUMS

Kritiens, nepareizi transportējot bagāžu.

Negadījumu un traumu risks!

- Netransportējiet uz stūres pārnēsājamas somas vai citus priekšmetus, izņemot – ja nepieciešams – transportlīdzekļa ražotāja atļautas sistēmas.
- Nostipriniet priekšmetus uz bagāžnieka pret slīdēšanu un nokrišanu. Bagāžas nostiprināšanai lietojiet tikai nebojātas savilcējsiksnas.
- Izmantojiet stabilas bagāžas somas vai piemērotus piederumus savam sistēmas bagāžniekam.

BRĪDINĀJUMS

Izmainītas braukšanas īpašības papildu svara ietekmē.

Negadījumu un traumu risks!

- Ārpus ceļu satiksmes iepazīst braukšanas īpašības ar papildu bagāžu.
- Pārbaudiet bagāžas svara sadalījumu.
- Papildu svaru vienmērīgi sadaliet abās bagāžnieka pusē vai bagāžniekam pa vidu.
- Ja manāt, ka nav garantēta braukšanas drošība, samaziniet bagāžu.
- Pielāgojiet braukšanas stilu izmainītajām braukšanas īpašībām.

Transportējot bagāžu, jāievēro:

- Novietojiet bagāžu tā, lai netiktu nosegti atstarotāji vai lukturi.
- Bremzējiet agrāk un ieplānojiet garāku bremzēšanas ceļu un lēnāku stūres darbību.
- Nostipriniet bagāžu uz bagāžnieka pret slīdēšanu un nokrišanu, piemēram, ar savilcējsiksnām.
- Smagus priekšmetus novietojiet tā, lai galvenais svars būtu tuvu riteņa rumbai, piemēram, bagāžas somu apakšējā zonā.
- Ņemiet vērā, lai stiprināšanas līdzekļi, piemēram, siksnas vai troses, neaizķertos kustīgās detaļās.

3.4.2 Norādījumi par piekabju montāžu

BRĪDINĀJUMS

Detaļu lūzums, nepareizi uzstādot piekabes sakabi.

Negadījumu un traumu risks!

- Piekabes sakabes uzstāda specializēts tirgotājs.

- Uzstādiet tikai piekabes, ko ar piekabes sakabi piestiprina pie transportlīdzekļa aizmugures ass.

Izņēmums ir modeļi, kuru rāmī ir iebūvēts stiprinājums piekabes savienojuma montāžai.

- Piekabes sakabi nekādā gadījumā nedrīkst piestiprināt pie citām rāmja daļām vai detaļām, piemēram, sēdekļa stutes.

3.4.3 Norādījumi par kravu un suņu piekabēm

NORĀDE

Kravu un suņu piekabju nepareiza izmantošana.

Bojājumu risks!

- Nekad nepārsniedziet maksimālo piekabes slodzi.
- Nostipriniet kravas un priekšmetus piekabē pret slīdēšanu un izkrišanu.
- Pārvadājiet suņus tikai piemērotās suņu piekabēs. Neizmantojiet kravu vai bērnu piekabes.

Kravu un suņu piekabes ir sistēmas bagāžas un citu priekšmetu transportēšanai un suņu pārvadāšanai. Kravu un suņu piekabes tiek nospriegotas aiz transportlīdzekļa.

Izmantojot kravu un suņu piekabes, jāievēro:

- Piekabes drīkst uzstādīt tikai tad, ja transportlīdzeklis montāžai ir piemērots (skat. nodaļu "Pamatnoteikumi / Mērķim atbilstoša lietošana"). Konsultējieties ar specializēto tirgotāju par piemērotām piekabēm.
- Ievērojiet maksimālo piekabes slodzi:
- Ja uz transportlīdzekļa nav norādīts citādi, jāievēro:
  - Maksimālā piekabes slodze nenobremzētām piekabēm ir 40 kg.
  - Maksimālā piekabes slodze nobremzētām piekabēm ir 80 kg.
  - Prioritāte ir citādām norādēm uz transportlīdzekļa.
- Ievērojiet, ka transportlīdzeklis ar piekabi ir daudz garāks.
- Izmantojiet tikai piekabes ar funkcionējošu apgaismojumu, kas atbilst konkrētās valsts un reģiona noteikumiem.

Konstruktīvu iemeslu dēļ piekabes sakabes nav iespējams uzstādīt katram transportlīdzeklim. Konsultējieties ar specializēto tirgotāju.

3.4.4 Norādījumi par transportlīdzekļa transportēšanu ar automobili

APDRAUDĒJUMS

Citu satiksmes dalībnieku apdraudējums ar nepareizi piestiprinātiem transportlīdzekļiem.

Negadījumu un traumu risks!

- Transportējot transportlīdzekli ar stiprināšanas sistēmu uz automobiļa jumta vai aizmugurē, brauciena pārtraukumos regulāri pārbaudiet transportlīdzekļa stiprinājumu, lai izvairītos no transportlīdzekļa atbrīvošanās.

UZMANĪBU

Transportlīdzekļu un sīku detaļu nenostiprināta transportēšana.

Negadījumu un traumu risks!

- Nekad netransportējiet transportlīdzekli vai tā daļas nenostiprinātā veidā automobiļa salonā vai bagāžas nodalījumā.
- Nofiksējiet transportlīdzekli ar piemērotām salona stiprināšanas sistēmām, ja transportējat transportlīdzekli automobiļa bagāžas nodalījumā vai salonā.

NORĀDE

Velosipēdu turētāju nepareiza lietošana.

Bojājumu risks!

- Lietojiet tikai apstiprinātus velosipēdu turētājus, ar kuriem transportlīdzekli var transportēt vertikāli.
- Par piemērotu turētāja sistēmu konsultējieties ar specializētu tirgotāju.
- Nekad netransportējiet transportlīdzekļus ar hidrauliskām disku vai aploces bremzēm otrādi ar sēdekli apakšā. Tas var izraisīt hidraulisko disku vai aploces bremžu izkrišanu.
- Nostipriniet transportlīdzekli, lai tas nevarētu nokrist vai noslīdēt.

Transportlīdzekļa transportēšanai ar automobili specializētos veikalos tiek piedāvātas dažādas turētāju sistēmas.

- Konsultējieties ar specializēto tirgotāju par piemērotām turētāju un stiprināšanas sistēmām.
- Ievērojiet konkrētās valsts un reģiona noteikumus par ceļu satiksmi.
- Ievērojiet pievienoto ražotāja informāciju par montāžu un lietošanu.
- Transportlīdzekļiem ar karbona komponentiem ievērojiet, lai iespīlēšanas spēki nevarētu sabojāt karbona komponentus. Izmantojiet tikai speciālas stiprināšanas sistēmas.
- Transportlīdzekļiem ar karbona rāmi ievērojiet, ka ar izņemtu sēdekļa stuti spīļapskavu sēdekļa caurules atverē nedrīkst noslēgt.
- Ja ir izņemta sēdekļa stute, nostipriniet spīļapskavu sēdekļa caurules atverē, lai tā nepazustu.
- Ņemiet vērā automobiļa izmainīto augstumu, ja izmantojat jumta turētāju sistēmu. Pirms brauciena precīzi izmēriet augstumu.
- Disku bremžu gadījumā uzstādiet transportēšanas stiprinājumus, ja transportējat transportlīdzekli bez riteņiem.
- Transportējot Pedelec vai S-Pedelec, ievērojiet oriģinālās lietošanas instrukcijas noteikumus par piedziņas sistēmu.

3.5 Norādes par savilces griezes momentiem

BRĪDINĀJUMS

Materiāla nogurums, nepareizi nostiprinot skrūvsavienojumus.

Negadījumu un traumu risks!

- Nelietojiet transportlīdzekli, ja konstatējat vaļīgus skrūvsavienojumus.
- Skrūvsavienojumi ir pareizi jāpievelk ar dinamometrisko atslēgu.
- Skrūvsavienojumi jāpievelk ar pareizu savilces griezes momentu.
- Ja uz divām savstarpēji savienotām detaļām ir norādīti dažādi savilces griezes momenti, kuri attiecas uz vienu un to pašu savienojuma vietu, vienmēr jāievēro zemākā no abām vērtībām.

Pareizai skrūvsavienojumu pievilkšanai ir jāievēro savilces griezes momenti. Šim nolūkam ir nepieciešama dinamometriskā atslēga ar atbilstošu iestatīšanas diapazonu.

- Ja jums nav pieredzes lietot dinamometrisko atslēgu vai nav piemērotas dinamometriskās atslēgas, specializētam tirgotājam lieciet pārbaudīt skrūvsavienojumus.

Pareizs savilces griezes moments ir atkarīgs no materiāla un skrūves diametra, kā arī no komponentu materiāla un konstrukcijas.

- Nostiprinot skrūvsavienojumus saviem spēkiem, pārbaudiet, vai transportlīdzeklis ir aprīkots ar alumīnija vai karbona komponentiem (skat. datu lapu ar tehniskajiem datiem, ko jums izsniedzis specializētais tirgotājs).
  - Ievērojiet speciālos savilces griezes momentus alumīnija vai karbona komponentiem.
- Transportlīdzekļa atsevišķi komponenti ir marķēti ar savilces griezes momenta informāciju vai ievietošanas dziļuma atzīmēm. Noteikti ņemiet vērā šo informāciju un atzīmes. Ja uz divām savstarpēji savienotām detaļām ir norādīti dažādi savilces griezes momenti, vienmēr jāievēro zemākā no abām vērtībām. Ja nepieciešams, izlasiet arī komponentu lietošanas instrukciju, kas ir pievienota komplektā.

Turpmāk redzamajā tabulā ir norādīti ne visi komponenti. Savilces griezes momenti ir pamatvērtības un neattiecas uz karbona komponentiem.

Montāžas detaļām atbilstīgus savilces griezes momentu datus skat. uz komponentiem. Šajā saistībā, ja nepieciešams, izlasiet arī komponentu instrukciju, kas pievienota komplektā. Ja savilces griezes momenti nav norādīti, jautājiet specializētajam tirgotājam.

Turpmāk minētie savilces griezes momenti parasti ir norādīti uz komponentiem vai komponentu instrukcijās.

Skrūvsavienojums	Tips	Griezes moments
Stūre/iznesums	–––	5-6 Nm
Pārslēgšanas svira/stūre	(spīļapskava)	4-5 Nm
Bremžu svira/stūre	(spīļapskava)	4-6 Nm
Iznesuma leņķa regulēšana	–––	15-18 Nm
Iznesuma dakšas kāts	Quill tips (iekšējais savilcējs)	8-15 Nm
	A-galva (ārējais savilcējs)	6-10 Nm
Iznesuma kāta satvere	A-galva	4 Nm
Sēdeklis/sēdekļa stute	(spīļsavienojums ar cilindriskas galvas skrūvēm)	13-15 Nm
Sēdekļa stute/skrūvējams spīļgredzens	–––	8-10 Nm
Pedālis/klanis	(dakšatslēga)	35-55 Nm
Priekšējā riteņa ass/dakša un aizmugures riteņa ass/rāmis	Dinamo rumbas (rumbas) uzgrieznis	20-25 Nm
	Ass priekšējā/aizmugures riteņa rumbai ar kupoluzgriezni	20-30 Nm

Atskrūvējot un atkal pievelkot skrūvsavienojumus vai pievelkot atskrūvētus skrūvsavienojumus, vienmēr atstājiet skrūvsavienojumus tā, kā tie ir piegādāti. Daži sausi, daži ieeļļoti. Nekādā gadījumā neieeļļojiet sausā veidā piegādātu skrūvsavienojumu.

➔ Ja jums nav vajadzīgo speciālo zināšanu un nepieciešamo instrumentu, vaļīgi skrūvsavienojumi ir jāpārbauda specializētam tirgotājam.

3.6 Norādes par skrūvju skrūvēšanas virzienu

NORĀDE

Bojājumi, nepareizi rīkojoties ar skrūvsavienojumiem.

Bojājumu risks!

- Ņemiet vērā skrūvju, ievietojamo asu un uzgriežņu skrūvēšanas virzienu.

- Pievelciet skrūves, ievietojamās asis un uzgriežņus pulksteņrādītāja virzienā.
- Atskrūvējiet skrūves, ievietojamās asis un uzgriežņus pretēji pulksteņrādītāja virzienam.

Ja šis noteikums nav jāievēro, attiecīgajā nodaļā tiek norādīts uz izmainītu skrūvēšanas virzienu. Ņemiet vērā attiecīgās norādes.

3.7 Norādījumi par nodilumu

BRĪDINĀJUMS

Nepareiza darbība pārmērīga nodiluma, materiālu noguruma vai vaļīgu skrūvsavienojumu dēļ.

Negadījumu un traumu risks!

- Regulāri pārbaudiet transportlīdzekli.
- Nelietojiet transportlīdzekli, ja konstatējat pārmērīgu nodilumu vai vaļīgus skrūvsavienojumus.
- Nelietojiet transportlīdzekli, ja konstatējat plaisas, deformāciju vai krāsas izmaiņas.
- Specializētam tirgotājam jāpārbauda transportlīdzeklis, ja konstatējat pārmērīgu nodilumu vai vaļīgus skrūvsavienojumus.

Daži transportlīdzekļa komponenti ir dilstošas detaļas. Augstas prasības un nepareiza lietošana palielina un/vai paātrina nodilumu. dažādiem materiāliem ir individuālas nodilšanas īpašības.

- ➔ Konsultējieties ar specializētu tirgotāju par transportlīdzekļa komponentiem, kuri nodilst.
- ➔ Regulāri pārbaudiet visu dilstošo detaļu stāvokli (skat. nodaļu "Pirms brauciena sākuma / Pirms katra brauciena" un "Apkope").
- ➔ Regulāri notīriet dilstošās detaļas un veiciet to apkopi (skat. nodaļu "Apkope").
- ➔ Šādas dilstošās detaļas nodilst, lietojot atbilstoši mērķim, un uz lietošanas izraisītu nodilumu neattiecas garantija:

– Riteņi (aploces, spieķi, rumbas)
– Aploces kombinācijā ar aploces bremzēm
– Riepas
– Ķēdes zobrati, aizmugurējie zobrati, iekšējie gultņi un pārslēgšanas mehānisma rullīši
– Pārslēgšanas un bremžu troses
– Pārslēgšanas un bremžu trošu apvalki
– Bremžu uzlikas un bremžu diski
– Dažādi citi bremžu komponenti
– Stūres lentes un stūres rokturi
– Ķēdes un zobsiksnas
– Hidraulikas eļļas un smērvielas
– Amortizācijas elementu blīves
– Apgaismes ierīces
– Krāsojums
– Sēdeklis
– Alumīnija stūre

3.8 Norādījumi par karbona komponentiem

BRĪDINĀJUMS

Materiālu atteice, ko rada neredzamas plaisas pēc kritiena.

Negadījumu un traumu risks!

- Karbona komponenti pēc pārslodzes vai kritiena ir jāpārbauda specializētam tirgotājam, pat jau nav redzamu bojājumu.
- Karbona komponenti regulāri jāpārbauda specializētam tirgotājam, pat ja tiem nav bijusi pārslodze.
- Nelietojiet transportlīdzekli, ja rodas aizdomas par bojājumiem.

NORĀDE

Neredzamas plaisas vai lūzumi karbona rāmim.

Bojājumu risks!

- Nekad neaprīkojiet karbona rāmi ar atbalsta kāju.

NORĀDE

Neredzamas plaisas vai lūzumi karbona komponentiem.

Bojājumu risks!

- Nepārslogojiet karbona komponentus ar kritieniem vai smagiem triecieniem.
- Nekad nemēģiniet labot vai iztaisnot karbona komponentus saviem spēkiem.
- Karbona komponenti pēc pārslodzes jāpārbauda specializētam tirgotājam.

Karbona komponentiem ir nepieciešama īpaša attieksme un kopšana. Veicot apkopi, transportēšanu vai glabāšanu, jāievēro šādi noteikumi:

- Ievērojiet pievienoto ražotāja informāciju.
- Lai iestatītu pareizus savilces griezes momentus, izmantojiet dinamometrisko atslēgu.
- Karbona komponentus nekad neeļļojiet ar parasto smērvielu. Karbona komponentiem izmantojiet speciālas montāžas pastas.
- Karbona komponentus nekad nedrīkst ietekmēt temperatūra, kas augstāka par 45 °C.
- Novietojiet transportlīdzekli saudzīgi un droši pret apgāšanos, lai izvairītos no bojājumiem kritiena vai apgāšanās rezultātā.
- Karbona rāmi neiespīlējiet tieši montāžas balstā. Uzstādiet metāla sēdekļa stuti un iespīlējiet to montāžas balstā.
- Nekad neaprīkojiet karbona rāmi ar atbalsta kāju, jo tas var izraisīt rāmja bojājumus.

3.8.1 Kritieni un negadījumi

Kritiena vai negadījuma dēļ karbona komponenti var tikt bojāti. Karbona komponentu bojājumi ne vienmēr ir redzami. Šķiedras vai lakas var nolobīties vai tikt iznīcinātas, un var mazināties komponentu izturība.

- Karbona komponenti pēc kritiena vai negadījuma jānomaina specializētam tirgotājam.

3.8.2 Velosipēdu turētājs

Velosipēdu turētājs ir mehānisms transportlīdzekļu transportēšanai ar automobili. Iespīlējot velosipēdu turētājus, rodas risks saspiest karbona rāmi. Turpmākā lietošanā tas var izraisīt materiālu lūzumu. Pastāv speciāli karbona velosipēdiem konstruēti velosipēdu turētāji.

- Pie specializētā tirgotāja noskaidrojiet piemērotos velosipēdu turētājus.

3.8.3 Savilces griezes momenti

Karbona komponentu skrūvsavienojumiem ir jāievēro speciāli savilces griezes momenti. Uz attiecīgajiem komponentiem ir norādīti atļautie savilces griezes momenti. Pārāk augsti savilces griezes momenti var izraisīt bojājumus, kas tikpat kā nav redzami. Komponenti var salūzt vai izmainīties un izraisīt kritienus.

Atskrūvējot un atkal pievelkot skrūvsavienojumus vai pievelkot atskrūvētus skrūvsavienojumus, vienmēr atstājiet skrūvsavienojumus tā, kā tie ir piegādāti. Daži sausi, daži ieeļļoti. Nekādā gadījumā neieeļļojiet sausā veidā piegādātu skrūvsavienojumu.

- Ievērojiet pievienoto ražotāja informāciju par montāžu.
- Ja jums nav vajadzīgo speciālo zināšanu un nepieciešamo instrumentu, vaļīgi skrūvsavienojumi ir jāpārbauda specializētam tirgotājam.

3.9 Papildu riski

Neskatoties uz visu drošības un brīdinājuma norāžu ievērošanu, transportlīdzekļa lietošana ir saistīta, piemēram, ar šādiem neparedzamiem papildu riskiem:

- Citu satiksmes dalībnieku nepareiza rīcība
- Neparedzamas brauktuves īpašības, piemēram, ledus izraisīts slidenums
- Neparedzami materiālu trūkumi vai materiālu nogurums var izraisīt komponentu atteici vai lūzumu

➔ Rīkojieties tālredzīgi un piesardzīgi.

➔ Pirms katra brauciena pārbaudiet transportlīdzekli, vai nav plaisu, krāsas izmaiņu vai bojājumu.

➔ Pirms katra brauciena pārbaudiet drošībai nozīmīgo komponentu, piemēram, bremžu, apgaismojuma un zvana, darbību.

➔ Pēc kritiena vai negadījuma specializētam tirgotājam ir jāpārbauda transportlīdzeklis, vai tam nav bojājumu.

4 Pamatiestatījumi

Šajā nodaļā ir sniegta informācija par transportlīdzekļa pamatiestatījumu un informācija, lai varētu sākt transportlīdzekļa lietošanu.

4.1 Ātrais savilcējs

NORĀDE

Materiālu lūzums, nepareizi rīkojoties ar komponentiem.

Bojājumu risks!

➔ Ātrā savilcēja sviru pārlieciet tikai ar roku. Sviras pārlikšanai nekad nelietojiet instrumentus vai citus palīglīdzekļus.

Ātrais savilcējs ir spriegošanas ierīce, ar kuru var ātri un bez instrumentiem veikt transportlīdzekļa iestatījumus, montāžu un demontāžu. Pārliekot ātrā savilcēja sviru, ar ekscentra mehānismu tiek izveidots spriegojums. Ātro savilcēju veido divi galvenie elementi: ātrā savilcēja svira un ass uzgrieznis.

Ātrajiem savilcējiem bieži vien ir divas papildu atsperes un dažkārt – atsevišķa paplāksne zem sviras.

Ja, nospiežot ātrā savilcēja sviru, nerodas spriegojums, ātrais savilcējs ir jāpārregulē.

➔ Atskrūvējiet ass uzgriezni pulksteņrādītāja virzienā uz ass, līdz, pieliekot ātrā savilcēja sviru, jūtat, ka rodas spriegojums.

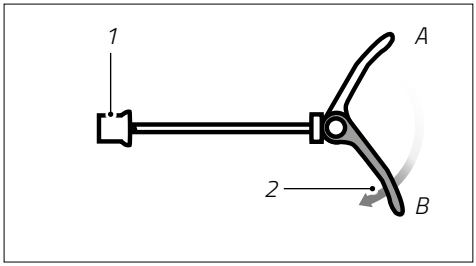

Att.: Ātrā savilcēja sviras uzbūve (piemērs)

1 Ass uzgrieznis

2 Ātrā savilcēja svira

A Atvērta ātrā savilcēja svira

B Aizvērta ātrā savilcēja svira

4.2 Sēdeklis

BRĪDINĀJUMS

Sēdekļa stutes nepareizs iestatījums.

Negadījumu un traumu risks!

- Ievērojiet sēdekļa stutes minimālo ievietošanas dziļumu.
- Ja jums nav vajadzīgo speciālo zināšanu un nepieciešamo instrumentu sēdekļa stutes iestatīšanai, sazinieties ar specializēto tirgotāju.

NORĀDE

Materiālu lūzums, nepareizi rīkojoties ar komponentiem.

Bojājumu risks!

- Ātrā savilcēja sviru pārlieciet tikai ar roku. Sviras pārlikšanai nekad nelietojiet instrumentus vai citus palīglīdzekļus.
- Transportlīdzekļiem ar karbona rāmi ievērojiet, ka ar izņemtu sēdekļa stuti spīļapskavu sēdekļa caurules atverē nedrīkst noslēgt.
- Nav atļauts saīsināt sēdekļa stuti. Tas var izraisīt sēdekļa caurules lūzumu vai plaisas.

- Ja ir izņemta sēdekļa stute, nostipriniet spīļapskavu sēdekļa caurules atverē, lai tā nepazustu.
- Specializētam tirgotājam sēdeklis jāiestata tā, lai jūs sasniegtu ērtu sēdēšanas pozīciju, spētu labi vadīt visus komponentus pie stūres un vismaz ar pirkstgaliem varētu droši pieskarties zemei.

4.2.1 Sēdekļa augstuma iestatīšana

Atkarībā no modeļa transportlīdzeklis ir aprīkots ar nekustīgu sēdekļa stuti vai teleskopisku sēdekļa stuti. Abu veidu sēdekļa stuti var nostiprināt ar sēdekļa stutes savilcēju ar savilcējskrūvi vai ar sēdekļa stutes savilcēju ar ātro savilcēju. Izmantojot sēdekļa stutes savilcēju, var regulēt sēdekļa augstumu.

Dažiem transportlīdzekļa modeļiem nav iespējams sēdekļa stuti pilnībā iegremdēt sēdekļa caurulē. Ja sēdekļa stute atduras pret šķērsli sēdekļa caurulē, izvelciet sēdekļa stuti no šīs vietas apm. 5 mm uz augšu un nostipriniet to.

Ja tā nevar sasniegt optimālu sēdēšanas pozīciju, attiecīgā gadījumā lieciet specializētam tirgotājam uzstādīt īsāku sēdekļa stuti.

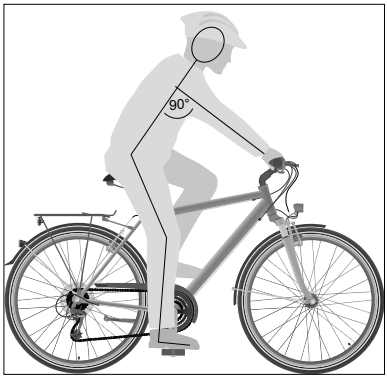

Att.: Optimāls sēdekļa augstums (piemērs)

➔ Papildu informāciju par teleskopisko sēdekļa stuti skat. nodaļā "Teleskopiskā sēdekļa stute".

Ja transportlīdzeklim ir sēdekļa stutes savilcējs ar savilcējskrūvi:

1. Turiet sēdekli un atskrūvējiet savilcējskrūvi pretēji pulksteņrādītāja virzienam, līdz sēdekli var pakustināt sēdekļa caurulē.
2. Izvelciet sēdekļa stuti vajadzīgajā augstumā.
   ➔ Ievērojiet minimālā ievietošanas dziļuma un minimālā izvilkšanas augstuma prasības.
3. Nostipriniet savilcējskrūvi pulksteņrādītāja virzienā, lai aizvērtu sēdekļa stutes savilcēju.
   ➔ Ievērojiet atļauto savilces griezes momentu (skat. nodaļu "Drošība / Norādījumi par savilces griezes momentiem").
4. Pārbaudiet, vai sēdeklis ir pareizi novietots, to nedrīkst būt iespējams pagriezt.
   ➔ Ja sēdekli var pagriezt, pārbaudiet sēdekļa stutes savilcēju.

Ja transportlīdzeklim ir sēdekļa stutes savilcējs ar ātro savilcēju:

1. Turiet sēdekli un pārlieciet ātrā savilcēja sviru uz ārpusi.
2. Izvelciet sēdekļa stuti vajadzīgajā augstumā.

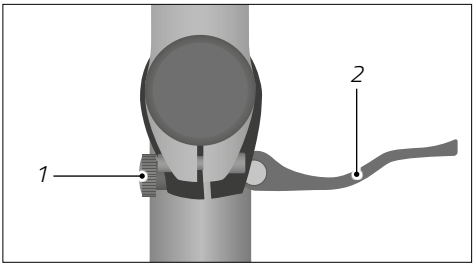

Att.: Ātrais savilcējs (piemērs)

1 Regulēšanas skrūve

2 Ātrā savilcēja svira

- Ievērojiet minimālā ievietošanas dziļuma un minimālā izvilkšanas augstuma prasības.

3. Pārlieciet ātrā savilcēja sviru uz iekšpusi, līdz tā piekļaujas sēdekļa caurulei, lai aizvērtu sēdekļa stutes savilcēju.
   - Ja ar roku savilcēja sviru nevar pārlikt, sākotnējais spriegojums ir iestatīts pārāk augsts. Koriģējiet sākotnējo spriegojumu, mazliet atskrūvējot regulēšanas skrūvi, un vēlreiz pārlieciet savilcēja sviru.
4. Pārbaudiet, vai sēdeklis ir pareizi novietots, to nedrīkst būt iespējams pagriezt.
   - Ja sēdekli var pagriezt, sākotnējais spriegojums ir iestatīts pārāk zems. Koriģējiet sākotnējo spriegojumu, mazliet pievelkot regulēšanas skrūvi.

4.2.2 Minimālais ievietošanas dziļums

Sēdekļa stutēm ir uz caurules atzīmēts minimālais ievietošanas dziļums, vismaz līdz kuram tās ir jāievieto sēdekļa caurulē.

BRĪDINĀJUMS

Sēdekļa caurules plaisas vai lūzums, saīsinot sēdekļa stuti.

Negadījumu un traumu risks!

- Ievērojiet sēdekļa stutes minimālo ievietošanas dziļumu.
- Nekad nesaīsiniet sēdekļa stuti.

- Ievērojiet sēdekļa stutes minimālo ievietošanas dziļumu. Atzīme uz sēdekļa stutes nedrīkst būt redzama (skat. "Att.: Sēdekļa stutes minimālais ievietošanas dziļums").
- Sēdekļa stuti iestata specializēts tirgotājs.

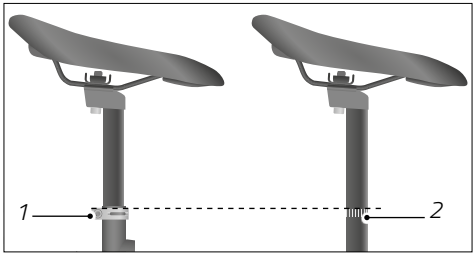

Att.: Sēdekļa stutes minimālais ievietošanas dziļums (piemērs)

1 Sēdekļa stutes savilcējs

2 Minimālā ievietošanas dziļuma atzīme

4.2.3 Minimālā ievietošanas dziļuma iestatīšana

Minimālais izvilkšanas augstums ir augstums, vismaz līdz kuram sēdekļa stute ir jāizvelk no sēdekļa caurules. Šī nodaļa attiecas uz S-Pedelec un transportlīdzekļiem ar teleskopisku sēdekļa stuti.

NORĀDE

Minimālā izvilkšanas augstuma neievērošana.

Bojājumu risks!

- Sēdekļa augstumu iestatiet tā, lai netiktu bojāti vadi vai troses sēdekļa caurules iekšpusē.
- S-Pedelec izvelciet sēdekļa stuti uz āru tiktāl, lai netiktu nosegtas S-Pedelec apgaismojuma sistēmas un/vai numura zīmes detaļas, ja tādas ir.

Ja transportlīdzeklis ir aprīkots ar teleskopisku sēdekļa stuti:

- Ievērojiet ražotāja sniegto informāciju.
- Specializētam tirgotājam ir jāiestata sēdekļa augstums un jāapmāca par lietošanu.

4.2.4 Sēdekļa slīpuma iestatīšana

Sēdekļa slīpums jāiestata tā, lai izvairītos no atbalstīšanās uz stūres. Optimāla ir horizontāla sēdekļa pozīcija.

1. Atskrūvējiet sēdekļa savilcēja skrūvi(-es) zem sēdekļa.
2. Iestatiet sēdekļa slīpumu. Ievērojiet, lai slīpuma leņķa regulators – ja tāds ir – pareizi nofiksētos.
3. Nostipriniet sēdekļa savilcēja skrūvi(-es) ar ieteikto savilces griezes momentu pulksteņrādītāja virzienā.

- Ja jums nav vajadzīgo speciālo zināšanu un nepieciešamo instrumentu, sēdekļa slīpums jāiestata specializētam tirgotājam.

4.2.5 Sēdēšanas garuma iestatīšana

Sēdēšanas pozīcija jāpielāgo vadītāja augumam. Šim nolūkam var palielināt vai samazināt attālumu starp sēdekli un stūri, horizontāli pārbīdot sēdekli.

1. Atskrūvējiet sēdekļa savilcēja skrūvi(-es) zem sēdekļa.
2. Iestatiet sēdekļa sēdēšanas garumu. Turklāt ievērojiet parasti atzīmēto savilkšanas zonu pie sēdekļa karkasa.
   - ➔ Lai saīsinātu sēdēšanas garumu, pārbīdiet sēdekli stūres virzienā.
   - ➔ Lai pagarinātu sēdēšanas garumu, pārbīdiet sēdekli aizmugures riteņa virzienā.
3. Nostipriniet sēdekļa savilcēja skrūvi(-es) ar ieteikto savilces griezes momentu pulksteņrādītāja virzienā.

➔ Ja jums nav vajadzīgo speciālo zināšanu un nepieciešamo instrumentu, sēdēšanas garums jāiestata specializētam tirgotājam.

4.3 Stūre un stūres iznesumi

BRĪDINĀJUMS

Materiālu lūzums nepareizi iestatīta stūres augstuma dēļ.

Negadījumu un traumu risks!

- ➔ Stūri iestata specializēts tirgotājs.
- ➔ Neveiciet stūres iestatīšanu, ja jums nav vajadzīgo speciālo zināšanu un nepieciešamo instrumentu.
- ➔ Ievērojiet stūres iznesuma minimālo ievietošanas dziļumu.

Stūres iznesumi savieno transportlīdzekļa stūri ar dakšu.

Atkarībā no transportlīdzekļa modeļa ir uzstādīts nekustīgs vai regulējams stūres iznesums. Pastāv stūres iznesumi ar iekšējo savilcēju un stūres iznesumi, kuri aptver dakšas kātu un no ārpuses tiek iespīlēti ar skrūvēm.

Stūres iznesuma raksturlielumi cita starpā ir: dakšas kāta diametrs, stūres savilcēja diametrs, garums, leņķis un augstums.

Lai transportlīdzekli pielāgotu vadītāja augumam, ir jāiestata arī stūres augstums.

➔ Specializētam tirgotājam stūre jāiestata tā, lai jūs sasniegtu ērtu sēdēšanas pozīciju un spētu labi vadīt visus komponentus pie stūres.

4.3.1 Minimālais ievietošanas dziļums

Stūres iznesumiem ar kātu ir uz caurules atzīmēts minimālais ievietošanas dziļums, vismaz līdz kuram tie ir jāievieto dakšas kātā.

- Ievērojiet stūres iznesuma minimālo ievietošanas dziļumu. Atzīme uz stūres iznesuma vai stūres kāta nedrīkst būt redzama (skat. "Att.: Minimālā ievietošanas dziļuma atzīme kāta iznesumam ar iekšējo savilcēju").
- Ievērojiet, ka augstuma regulēšanai "ahead" stūres iznesumiem, kuri aptver dakšas kātu un tiek iespīlēti no ārpuses ar skrūvēm, ir vajadzīgas speciālas zināšanas. Stūres augstumu šā veida stūres iznesumiem iestata ar distancgredzeniem un to ierobežo dakšas kāta garums.
  - Iestatīšanu drīkst veikt specializēts tirgotājs.

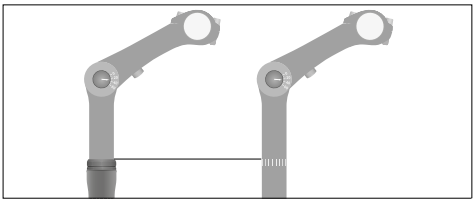

Att.: Minimālā ievietošanas dziļuma atzīme kāta iznesumam ar iekšējo savilcēju (piemērs)

4.3.2 Stūres iznesuma slīpuma iestatīšana

Atkarībā no transportlīdzekļa modeļa transportlīdzeklis ir aprīkots ar stūres iznesumu ar slīpuma leņķa iestatījumu. Stūres slīpums jāiestata tā, lai plaukstu locītavas un apakšdelmi braucot atrastos vienā līnijā.

- Uzmanīgi atskrūvējiet sānu skrūvi, līdz atbrīvojas sazobe.
- Ar īkšķi uzspiediet uz skrūves galvas, lai atbrīvotu stūres iznesumu.

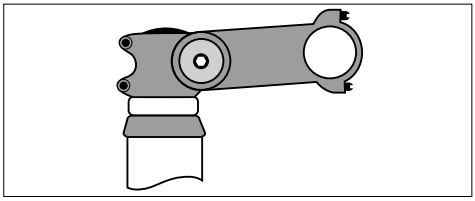

Att.: Sānu skrūve pie stūres iznesuma (piemērs)

- Iestatiet kustīgā stūres iznesuma slīpumu atbilstoši savām vajadzībām.
- Atbrīvoto regulēšanas detaļu iespiediet atpakaļ stūres iznesumā, līdz sprūds pareizi ieķeras sazobē.
- Nostipriniet skrūvi ar ieteikto savilces griezes momentu pulksteņrādītāja virzienā.

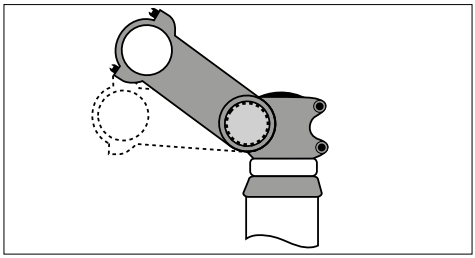

Att.: Slīpuma regulēšana (piemērs)

4.3.3 Stūres novietošana

Stūrei jāatrodas 90° leņķī pret priekšējo riteni.

- Stūre jāiestata specializētam tirgotājam, ja stūre neatrodas perpendikulāri priekšējam ritenim (skat. "Att.: Pareizs stūres novietojums").

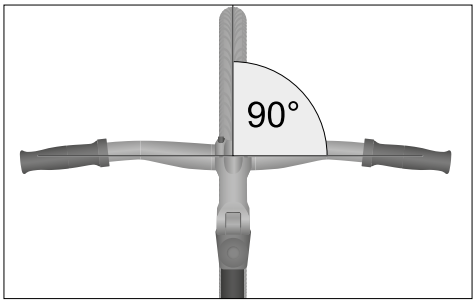

Att.: Pareizs stūres novietojums (piemērs)

4.4 Vadības elementi

Vadības elementiem (piemēram, zvana, bremžu svirai, pārnesumu pārslēdzējam u.c.) jābūt ierīkotiem tā, lai tos varētu ērti lietot brauciena laikā, nenovēršot uzmanību no ceļu satiksmes, un, ja iespējams, nenoņemot rokas no stūres rokturiem.

- Vadības elementi ir jāiestata specializētam tirgotājam, ja jums nav vajadzīgo speciālo zināšanu vai nepieciešamo instrumentu.

4.5 Bremžu svira

BRĪDINĀJUMS

Bremzēšanas efektivitātes zudums nepareizi iestatītu bremžu dēļ.

Negadījumu un traumu risks!

- Bremžu iestatīšanu drīkst veikt tikai specializēts tirgotājs.
- Neveiciet bremžu iestatīšanu, ja jums nav vajadzīgo speciālo zināšanu vai nepieciešamo instrumentu.

- Bremžu sistēmas iestatīšana ir ļoti sarežģīta, un šim nolūkam ir vajadzīgas speciālas zināšanas. Iestatīšanu drīkst veikt specializēts tirgotājs.

4.5.1 Bremžu sviru novietojuma pārbaude

- Pārbaudiet bremžu sviru novietojumu un, ja nepieciešams, pierodiet pie atšķirīga bremžu sviru novietojuma.

Velosipēdiem/elektrovelosipēdiem bremžu sviras parasti ir novietotas šādi (iespējams izņēmums Lielbritānijā):

- pa labi aizmugurējam ritenim
- pa kreisi priekšējam ritenim
- ja ir tikai viena bremžu svira (+ brīvrumbas bremze), pa labi priekšējam ritenim

Mopēdiem bremžu sviras parasti ir novietotas šādi:

- pa kreisi aizmugurējam ritenim
- pa labi priekšējam ritenim

4.5.2 Pozīcijas iestatīšana

Bremžu sviras pozīcija ir jāiestata individuāli, lai bremžu sviru varētu lietot ērti un droši.

- Atbrīvojiet bremžu sviras stiprinājumu, izskrūvējot bremžu sviras skrūvi pretēji pulksteņrādītāja virzienam (skat. "Att.: Bremžu sviras pozīcija").
- Novietojiet bremžu sviru tā, lai pirksti, plaukstas locītava un rokas veidotu taisnu līniju un pirksti ērti atrastos uz bremžu sviras un spētu droši pievilkt sviru.

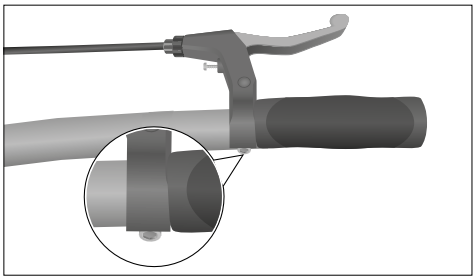

Att.: Bremžu sviras pozīcija (piemērs)

➔ Ieskrūvējiet bremžu sviras skrūvi pulksteņrādītāja virzienā. Ievērojiet pareizu savilces griezes momentu.

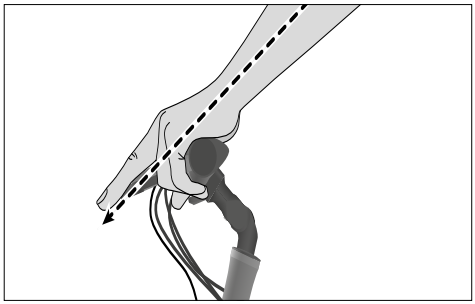

Att.: Ergonomisks roku novietojums (piemērs)

4.5.3 Satvēriena platuma iestatīšana

Bremžu sviras satvēriena platums ir jāiestata individuāli, lai bremžu sviru varētu lietot ērti un droši. Mehāniskām un hidrauliskām bremzēm parasti ir regulēšanas skrūve pie bremžu sviras (skat. "Att.: Regulēšanas skrūves pozīcija"). Skrūvējot regulēšanas skrūvi, tiek izmainīts attālums starp bremžu sviru un stūres rokturi. Atkarībā no bremžu modeļa regulēšanas skrūves pozīcija ir atšķirīga.

1. Ja regulēšanas skrūvei ir aizsargvāciņš, noņemiet to.
2. Iestatiet bremžu sviru atbilstoši plaukstas satvēriena platumam, ieskrūvējot vai izskrūvējot regulēšanas skrūvi.
3. Darbinot bremžu sviru, pārbaudiet minimālo attālumu.

➔ Ja attālums starp nospiestu bremžu sviru un stūres rokturi ir mazāks par 1 cm, iestatiet bremžu troses spriegojumu vai kontakta punktu (skat. nodaļu "Bremzes / Iestatījumi / Bremžu troses spriegojuma iestatīšana mehāniskām bremzēm" vai nodaļu "Bremzes / Iestatījumi / Kontakta punkta iestatīšana").

4. Ja regulēšanas skrūvei ir aizsargvāciņš, uzlieciet to.

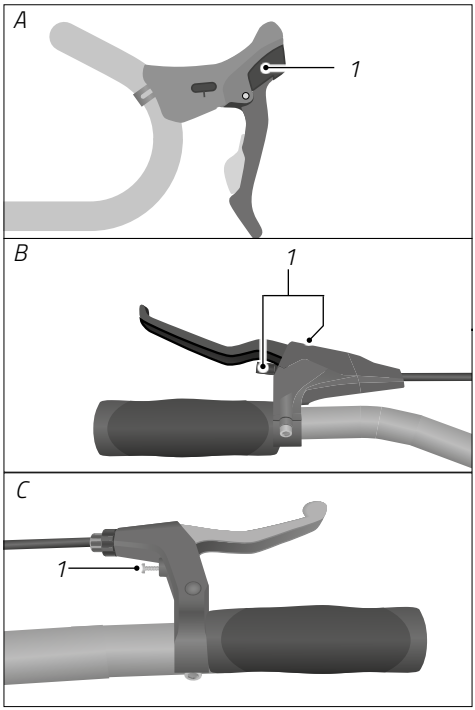

Att.: Regulēšanas skrūves pozīcija (piemērs)

1 Satvēriena platuma regulēšanas skrūve

4.6 Pedāļi

Pedāļi ir piestiprināti pie klaņiem. Ar pēdām minot pedāļus, tiek nodrošināta transportlīdzekļa piedziņa.

Atkarībā no transportlīdzekļa modeļa transportlīdzeklis ir aprīkots ar nolokāmiem pedāļiem, platformas pedāļiem vai klipšu pedāļiem.

- Uzstādot pedāļus, ievērojiet, lai labais pedālis būtu ar labās puses vītni un kreisais pedālis – ar kreisās puses vītni. Pedāļa vītnes pievilkšana klanī abiem pedāļiem notiek, ieskrūvējot braukšanas virzienā, un abu pedāļu atbrīvošana notiek, izskrūvējot pretēji braukšanas virzienam.

4.6.1 Nolokāms pedālis

UZMANĪBU

Nepareiza pedāļu pielocīšana un atlocīšana.

Savainojumu risks!

- Ievērojiet, lai pirksti neiespiestos locīšanas mehānismā.
- Ja nepieciešams, lietojiet aizsargcimdus.

Nolokāmiem pedāļiem runa ir par pedāli ar locīšanas mehānismu. Transportlīdzekļa glabāšanai un transportēšanai pedāļus var pielocīt, lai tie cieši piekļautos transportlīdzeklim.

- Pirms pirmās lietošanas reizes iepazīstiet locīšanas sistēmu.
- Ievērojiet pievienoto ražotāja informāciju par nolokāmu pedāļu lietošanu.
- Ja nepieciešams, specializētam tirgotājam jāizskaidro locīšanas mehānisma darbība.

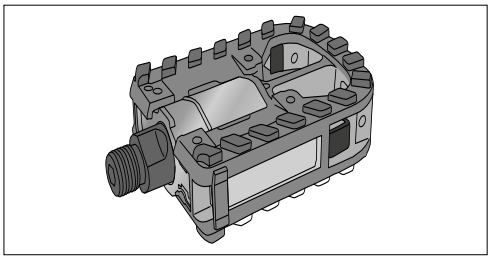

Att.: Atlocīts nolokāmais pedālis (piemērs)

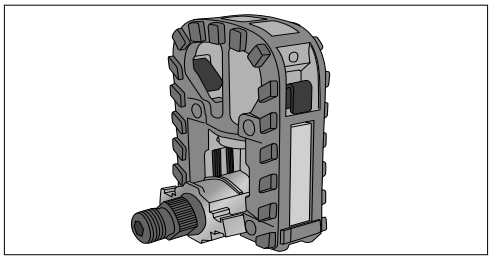

Att.: Pielocīts nolokāmais pedālis (piemērs)

4.6.2 Platformas pedālis

Platformas pedālis ir pedāļa klasiskais variants (skat. "Att.: Platformas pedālis").

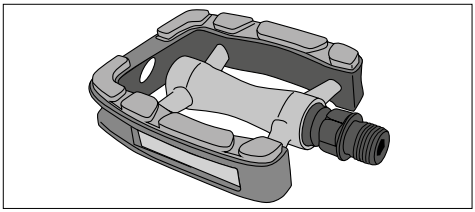

Att.: Platformas pedālis (piemērs)

4.6.3 Klipšu pedālis

BRĪDINĀJUMS

Kritiens, laikus neatbrīvojot kurpi no klipšu sistēmas.

Negadījumu un traumu risks!

- Laikus atbrīvojiet kurpes pirms apstāšanās no pedāļu klipšu sistēmām.
- Ārpus ceļu satiksmes vingrinieties nofiksēt un atbrīvot kurpes no klipšu sistēmām.

Klipšu pedālim ir mehānisms, kurā var nofiksēt šim nolūkam paredzētu kurpi (skat. "Att.: Klipšu pedālis"). Nofiksējot kurpi klipšu sistēmā, rodas nekustīgs savienojums starp pēdu un pedāli, nodrošinot labāku noturību un stabilitāti.

- Pirms pirmās lietošanas reizes iepazīstiet klipšu sistēmu.
- Pirms pirmās lietošanas reizes iestatiet aktivizēšanas momentu un pedāļa platformu.
- Ja jums nav vajadzīgo speciālo zināšanu par pedāļu iestatīšanu, sazinieties ar specializēto tirgotāju.

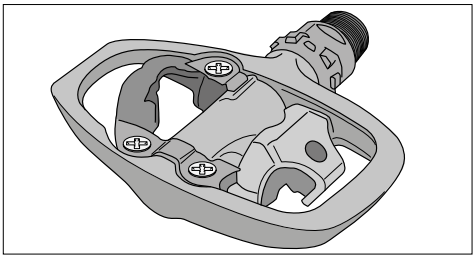

Att.: Klipšu pedālis (piemērs)

4.6.4 Pēdu brīvība

BRĪDINĀJUMS

Kritiena risks pārāk mazas pēdu brīvības dēļ.

Negadījumu un traumu risks!

- Atkarībā no pēdu nostiprināšanas sistēmas nodrošiniet pietiekamu pēdu brīvību.
- Pēdu nostiprināšanas sistēmu uzstāda specializēts tirgotājs.

Lai saglabātu pēdu brīvību, šosejas velosipēdiem attālums starp pedāli un priekšējo riteni nedrīkst būt mazāks par konkrētu vērtību. Šo attālumu mēra no pedāļu viduspunkta paralēli transportlīdzekļa garenasij līdz sagriezta priekšējā riteņa kustības riņķa līnijai (skat. "Att.: Attālums starp pedāli un priekšējo riteni").

Pēdu brīvība šosejas velosipēdiem	
bez pēdu nostiprināšanas sistēmas*	100 mm
ar pēdu nostiprināšanas sistēmu*	89 mm
* Pēdu nostiprināšanas sistēmas, piemēram, klipšu pedālis vai pedāļa āķis	

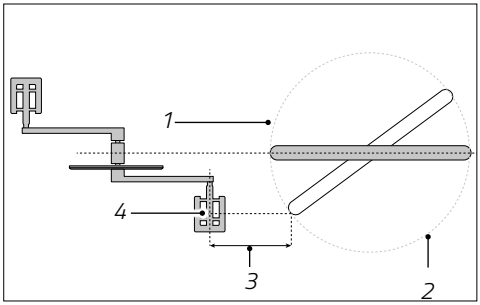

Att.: Attālums starp pedāli un priekšējo riteni (piemērs)

1 Priekšējais ritenis

2 Sagriezta priekšējā riteņa kustības riņķa līnija

3 Pēdu brīvība = attālums starp pedāli un priekšējo riteni

4 Pedāļa viduspunkts

4.7 Apgaismojums

APDRAUDĒJUMS

Slikta redzamība citiem satiksmes dalībniekiem.

Negadījumu un traumu risks!

- Sliktas redzamības apstākļos un tumsā ieslēdziet apgaismojumu.

BRĪDINĀJUMS

Neuzmanība ceļu satiksmē, ieslēdzot apgaismojumu.

Negadījumu un traumu risks!

- Neslēdziet apgaismojumu brauciena laikā. Vienmēr apstājieties, lai ieslēgtu apgaismojumu.

BRĪDINĀJUMS

Dažas sērijveidā uzstādītas apgaismojuma ierīces var radīt lielu karstumu (īpaši stāvot) un pieskaroties radīt apdegumus.

Traumu risks!

- Lai izvairītos no apdegumiem, nepieskarieties apgaismojuma ierīcei tās darbības laikā un tūlīt pēc tās.

Lai piedalītos ceļu satiksmē, apgaismojumam un atstarotājiem jābūt atbilstīgiem konkrētās valsts un reģiona noteikumiem.

- Ievērojiet konkrētās valsts un reģiona noteikumus par apgaismes ierīcēm.
  - Noskaidrojiet tos pirms pirmā brauciena. Ja nepieciešams, aprīkojiet transportlīdzekli atbilstoši noteikumiem. Šajā saistībā sazinieties ar specializēto tirgotāju.

Apgaismojumu veido lukturis, aizmugures gaisma un atstarotāji, un tas nodrošina labāku redzamību sliktos redzamības apstākļos un naktī.

Atkarībā no transportlīdzekļa modeļa transportlīdzeklis ir aprīkots ar nekustīgu uzstādītu dinamo rumbas apgaismojumu vai ar bateriju darbināmu spraužamu apgaismojumu.

4.7.1 Dinamo rumba

Dinamo rumba atrodas priekšējā riteņa rumbā un ir savienota ar lukturi. Aizmugures gaisma ir pieslēgta lukturim. Dinamo rumba apgādā apgaismojumu ar enerģiju, tiklīdz griežas priekšējais ritenis.

Apgaismojums dinamo rumbas gadījumā parasti tiek ieslēgts tieši pie luktura vai pie stūres. Nospiežot slēdzi, aizmugures gaisma tiek ieslēgta kopā ar lukturi.

- Apgaismojuma ieslēgšanai un izslēgšanai pārslēdziet slēdzi.

Atkarībā no apgaismojuma modeļa apgaismojumā ir integrēts gaismas sensors. Automātiskā režīmā luktura un aizmugures gaismas ieslēgšana un izslēgšana automātiski ir atkarīga no gaismas apstākļiem.

- Lai ieslēgtu gaismas sensoru, iestatiet automātisko režīmu.

Atkarībā no apgaismojuma modeļa transportlīdzekļa aizmugures gaisma ir aprīkota ar stāvgaismas funkciju, kas aizmugures gaismai ļauj degt dažas minūtes arī pēc brauciena pārtraukšanas. Šī funkcija atsevišķi nav jāieslēdz.

Pastāv dažādi lukturu tipi ar dažādām ieslēgšanas iespējām. Specializētam tirgotājam jāizskaidro jums to lietošana un darbība.

4.7.2 Akumulatora un bateriju apgaismojums

Atkarībā no apgaismojuma modeļa lukturi un aizmugures gaisma ir aprīkoti ar dažādiem ieslēgšanas/izslēgšanas slēdžiem un ir jāslēdz neatkarīgi viens no otra.

- Apgaismojuma ieslēgšanai un izslēgšanai slēdziet attiecīgo slēdzi.
- Ievērojiet pievienoto ražotāja informāciju par akumulatora un bateriju apgaismojuma lietošanu un montāžu.

4.7.3 Lukturis

1. Ieslēdziet lukturi.
2. Iestatiet lukturi tā, lai gaismas kūlis 5 m attālumā luktura priekšā atrastos uz pusi zemāk nekā izstarošanas vietā (skat. "Att.:Luktura iestatīšana").
   - Nepareizi iestatīts lukturis var apžilbināt citus satiksmes dalībniekus.

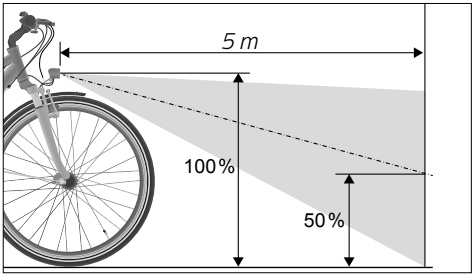

Att.: Luktura iestatīšana (piemērs)

4.7.4 Aizmugures gaisma

Aizmugures gaismai ir jābūt uzstādītai labi redzamā vietā transportlīdzekļa aizmugures daļā.

- Pirms brauciena pārbaudiet, vai darbojas un nav nosegta aizmugures gaisma.

4.7.5 Atstarotāji

Atstarotājiem jābūt piestiprinātiem labi redzamā vietā pie transportlīdzekļa, un tos nedrīkst aizsegt. Parasti atstarotāji atrodas pie pedāļiem, riepām, aizmugures gaismas un luktura.

- Pirms brauciena pārbaudiet, vai visi atstarotāji ir nebojāti un redzami.

4.8 Amortizatori

Šajā nodaļā ir sniegta informācija transportlīdzekļu kategorijām:

BRĪDINĀJUMS

Saķeres ar zemi zudums nepareizi iestatītu amortizatoru dēļ.

Negadījumu un traumu risks!

- Amortizatorus iestata specializēts tirgotājs.
- Specializētam tirgotājam jāizskaidro jums amortizatoru lietošana un darbība.

NORĀDE

Sitoši trokšņi nepareizi iestatītu amortizatoru dēļ.

Bojājumu risks!

- Ja jūtat cietus triecienus vai uzkrītošus trokšņus, ieliecoties atsperēm, amortizatori jāpārbauda specializētam tirgotājam.

Amortizatori samazina spēkus, kuri nelīdzenā brauktuvē ietekmē vadītāju.

Grubuļainā pamatnē transportlīdzekļi ar sinhronizētiem amortizatoriem brauc efektīvāk un patīkamāk.

- Ievērojiet pievienoto ražotāja informāciju par amortizatoru funkcijām un iestatījumiem.

5 Bremzes

5.1 Pamatnoteikumi

Transportlīdzeklis ir aprīkots vismaz ar divām savstarpēji neatkarīgām bremzēm. Atkarībā no transportlīdzekļa modeļa ir uzstādītas šādas bremzes:

- Pedāļu bremzes
- Aploces bremzes
- Disku bremzes

5.1.1 Pedāļu bremzes

Transportlīdzekļi ar rumbas pārslēdzēju un transportlīdzekļi bez pārslēdzēja bieži vien ir aprīkoti ar pedāļu bremzēm. Tās ir integrētas transportlīdzekļa aizmugures riteņa rumbā un darbinātas ar pedāļiem (skat. "Att.: Pedāļu bremzes").

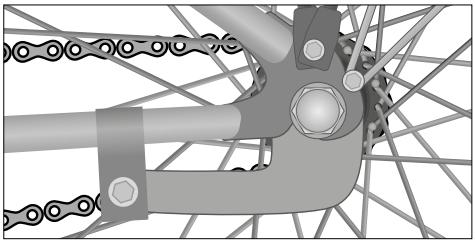

Att.: Pedāļu bremzes (piemērs)

5.1.2 Bremžu svira

Bremzes tiek darbinātas ar bremžu svirām. Spēka pārnese notiek mehāniski vai hidrauliski. Mehāniskā variantā bremžu sviras spēks pa bremžu trosi tiek pārnests uz bremzēm. Hidrauliskā variantā bremžu sviras spēks pa bremžu vadiem, kuros atrodas bremžu šķidrums, tiek pārnests uz bremzēm.

Ja transportlīdzeklis ir aprīkots tikai ar vienu bremžu sviru, ar to tiek darbinātas priekšējā riteņa bremzes. Aizmugures riteņa bremzes ir pedāļu bremzes.

Ja transportlīdzeklis ir aprīkots ar divām bremžu svirām, parasti kreisajā pusē atrodas bremžu svira priekšējā riteņa bremzēm un labajā pusē – bremžu svira aizmugures riteņa bremzēm (skat. "Att.: Bremžu sviru sadalījums").

➔ Ņemiet vērā, ka bremžu sviru sadalījums var atšķirties. Pirms brauciena sākuma iepazīstiet bremžu sviru sadalījumu. Ja vēlaties mainīt bremžu sviru sadalījumu, sazinieties ar specializēto tirgotāju.

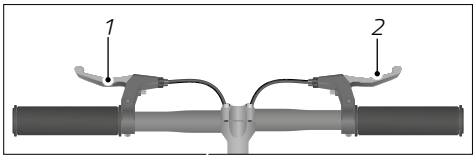

Att.: Bremžu sviru sadalījums (piemērs)

1 Bremžu svira priekšējam ritenim

2 Bremžu svira aizmugures ritenim

5.1.2.1 Disku bremzes

Bremžu diski ir piestiprināti pie riteņa rumbām un attiecīgais bremžu suports – pie rāmja vai dakšas (skat. "Att.: Disku bremzes"). Bremžu suporta iekšpusē atrodas bremžu uzlikas. Nospiežot bremžu sviru, bremžu uzlikas tiek piespiestas bremžu diskam un nobremzē riteni.

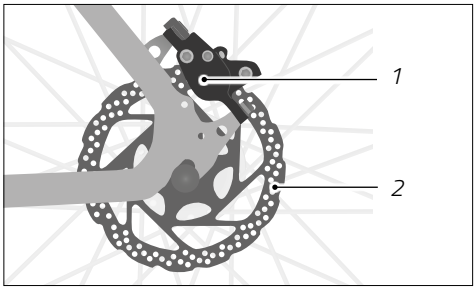

Att.: Disku bremzes (piemērs)

1 Bremžu suports

2 Bremžu disks

5.1.2.2 Aploces bremzes

Aploces bremzes ir piestiprinātas pie dakšas vai aizmugures daļas. Nospiešanas brīdī bremžu kurpes tiek piespiestas pie aploces bremžu apmales un nobremzē riteni (skat. "Att.: Mehāniskās aploces bremzes" un "Att.: Hidrauliskās aploces bremzes").

Atkarībā no bremžu modeļa ir mehāniskās aploces bremzes ar bremžu spēka modulatoru. Bremžu spēka modulators priekšā daļēji dozē bremžu sviras spēku un nepieļauj priekšējā riteņa bloķēšanos. Bremžu spēka modulators ir iebūvēts starp bremžu sviru un aploces bremzēm.

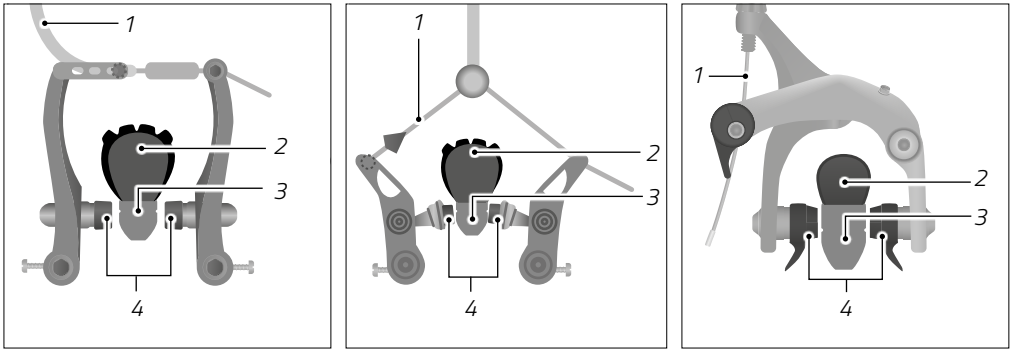

Att.: Mehāniskas aploces bremzes (piemērs)

1 *Trose*

2 *Riepas*

3 *Aploce*

4 *Bremžu kurpes*

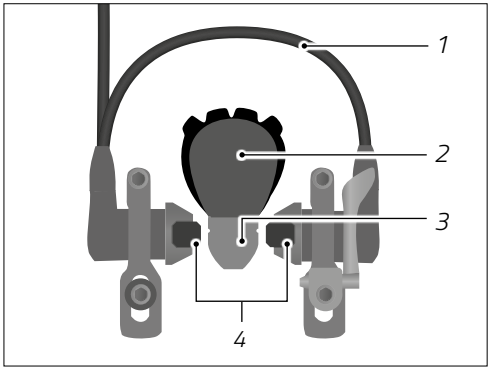

Att.: Hidrauliskas aploces bremzes (piemērs)

1 *Bremžu vads*

2 *Riepas*

3 *Aploce*

4 *Bremžu kurpes*

5.2 Lietošana

BRĪDINĀJUMS

Kritiena uz priekšu risks, pievelkot priekšējā riteņa bremzi.

Negadījumu un traumu risks!

- Lielā ātrumā bremžu sviru priekšējam ritenim lietojiet ļoti uzmanīgi, lai izvairītos no kritiena uz priekšu.
- Vienmēr vienlaikus bremzējiet ar abām bremzēm, lai sasniegtu optimālu bremzēšanas jaudu.
- Pielāgojiet bremžu bremzēšanas spēku braukšanas situācijai, brauktuves īpatnībām un laikapstākļiem, lai izvairītos no riteņu bloķēšanās.
- Braucot līkumā, aizmugures riteņa bremzes lietojiet uzmanīgi, lai izvairītos no aizmugures riteņa bloķēšanās.

BRĪDINĀJUMS

Pagarināts bremzēšanas ceļš, ko izraisa samazināta bremzēšanas efektivitāte slapjumā.

Negadījumu un traumu risks!

- Pielāgojiet savu braukšanas tehniku un ātrumu laikapstākļiem un brauktuves apstākļiem.

5.2.1 Bremžu sviras darbināšana

- Lai darbinātu bremžu sviru, ar pirkstiem velciet bremžu sviru stūres roktura virzienā.

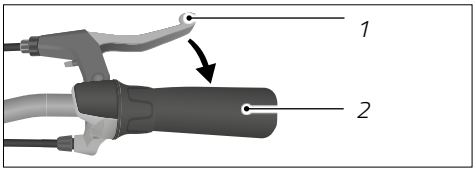

Att.: Bremžu sviras darbināšana (piemērs)

1 Bremžu svira

2 Stūres rokturis

5.2.2 Pedāļu bremžu darbināšana

BRĪDINĀJUMS

Pedāļu bremzes nedarbojas, ja ķēde ir nokritusi no ķēdes zobrata.

Negadījumu un traumu risks!

- Ja pedāļu bremzes nedarbojas, uzmanīgi bremzējiet ar bremžu sviru priekšējam ritenim, un, ja tāda ir, ar bremžu sviru aizmugures ritenim.

Pedāļu bremzes darbojas tikai braucienos uz priekšu. Visefektīvāk pedāļu bremzes darbojas tad, ja pedāļi atrodas horizontālā pozīcijā un spēks no augšas iedarbojas uz aizmugures pedāļiem. Ripojot atpakaļ, darbiniet bremžu sviru.

Pedāļu bremzes darbojas, spiežot atpakaļ pedāļus, un nobremzē aizmugures riteni (skat. "Att.: Pedāļu bremžu darbināšana").

- Ievērojiet, lai darbotos pedāļu piedziņa, jo bremzēšanas spēks tiek pārnests pa ķēdi.
- Lai darbinātu pedāļu bremzes, spiediet pedāļus pretēji braukšanas virzienam

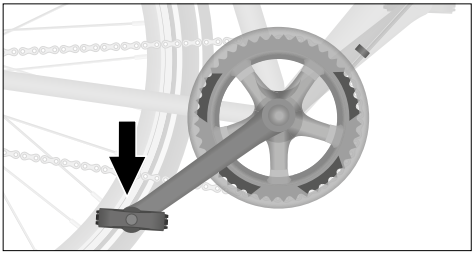

Att.: Pedāļu bremžu darbināšana (piemērs)

5.3 Disku bremžu iestrāde

Jaunas bremzes vispirms ir jāiestrādā, lai tās sasniegtu pilnu bremzēšanas efektivitāti.

- Iestrādājiet bremzes ārpus ceļu satiksmes.
- Bremzējiet dozēti, lai izvairītos no riteņu bloķēšanās.
- Vienlaikus darbiniet abas bremžu sviras.
- Iestrādi veido apmēram 30 īsas bremzēšanas. Bremzējiet no aptuveni 25 km/h uz leju līdz pilnīgai apturēšanai. Iestrāde ir pabeigta, ja ar vienādu bremžu sviras nospiešanu tiek sasniegta vienāda bremzēšanas spēja.

5.4 Bremzēšanas spēka saglabāšana

Samazināta bremzēšanas spēja, pārkarstot disku bremžu sistēmai, tiek dēvēta par "fading". Pieaugot temperatūrai kontakta punktā starp bremžu uzlikām un bremžu disku, piemēram, ilgstoši bremzējot, bremzēšanas efektivitāte samazinās.

- Izvairieties no ilgstošas bremzēšanas.
- Bremžu uzlikām regulāri jāatdziest.
- Nelietojiet transportlīdzekli, ka sasilšanas dēļ ir samazināta bremzēšanas efektivitāte.
- Atsāciet lietot transportlīdzekli tikai tad, kad atkal ir pilna bremzēšanas efektivitāte.

5.5 ABS sistēma

Lespējams, ka jūsu transportlīdzeklī ir iebūvēta ABS sistēma.

ABS sistēma darbojas tādā veidā, ka, nospiežot bremzes, sensori uz priekšējā riteņa atpazīst kritisko pievilkšanas spiedienu, ierobežo to un tādējādi stabilizē transportlīdzekli. Pēc tam, kad transportlīdzeklis ir stabilizēts, ABS sistēma pakāpeniski atkal pastiprina bremžu pievilkšanas spēku, līdz priekšējais ritenis atkal sasniedz bloķēšanās robežas. Ja priekšējais ritenis bloķējas atkārtoti, atkal tiek nodrošināta spiediena samazināšana. Process atkārtojas, lai priekšējais ritenis vienmēr būtu uz saķeres robežas un tiktu nodrošināta berze starp riepu un brauktuvi.

Plašāku informāciju par ABS sistēmu varat iegūt komplektā iekļautajās papildu pamācībās.

5.6 Iestatījumi

Satvēriena platums jāiestata individuāli, lai bremžu sviru varētu darbināt ērti un droši (skat. nodaļu “Pamatiestatījumi / Bremžu svira / Satvēriena platuma iestatīšana”).

5.6.1 Bremžu troses spriegojuma iestatīšana mehāniskām bremzēm

BRĪDINĀJUMS

Bremzēšanas spējas zudums nodilušu bremžu uzliku un bremžu trošu dēļ.

Negadījumu un traumu risks!

- Nomainiet nodilušas bremžu uzlikas un bremžu troses.
- Ja jums nav vajadzīgo speciālo zināšanu un nomaiņai nepieciešamo instrumentu, sazinieties ar specializēto tirgotāju.

Mehāniskām bremzēm bremžu uzliku mazs nodilums tiek izlīdzināts ar bremžu troses spriegojumu. Izmainot bremžu troses spriegojumu, tiek izmainīts attālums starp aploci un bremžu kurpēm. Atkarībā no transportlīdzekļa modeļa pretuzgriežņa un rievotās skrūves pozīcija atšķiras.

1. Izskrūvējiet pretuzgriezni vienu apgriezienu pretēji pulksteņrādītāja virzienam.
2. Lai palielinātu bremžu troses spriegojumu, pakāpeniski izskrūvējiet rievoto skrūvi pretēji pulksteņrādītāja virzienam, līdz attālums starp bremžu kurpēm un aploci katrā pusē ir 1-2 mm.
   - Ievērojiet, lai bremžu kurpes abās pusēs vienlaikus pieskaras aplocei.
   - Ņemiet vērā, ka ritenis griežas pa apli (skat. “Riteņi un riepas / Aploces un spieķi”).
3. Nostipriniet pretuzgriezni pulksteņrādītāja virzienā.
   - Ja bremzes nevar iestatīt ar troses spriegojumu, bremzes iestata specializēts tirgotājs.

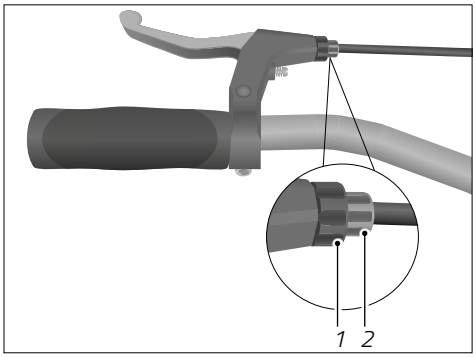

Att.: Pretuzgriežņa un rievotās skrūves pozīcija (piemērs)

1 Pretuzgrieznis

2 Rievotā skrūve

5.6.2 Kontakta punkta iestatīšana

Hidrauliskām bremzēm bremžu uzliku mazs nodilums tiek izlīdzināts ar kontakta punkta regulēšanas skrūvi (skat. “Att.: Regulēšanas skrūves pozīcija”). Regulēšanas skrūve parasti atrodas pie bremžu sviras. Bremzēm bez regulēšanas skrūves attālums tiek iestatīts automātiski.

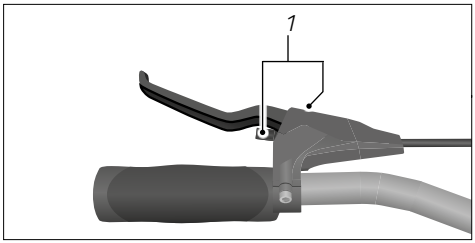

Att.: Regulēšanas skrūves pozīcija (piemērs)

1 Kontakta punkta regulēšanas skrūve

Atkarībā no griešanās virziena attālums starp aploci un bremžu uzliku tiek palielināts vai samazināts.

- Aploces bremzēm pakāpeniski pagrieziet regulēšanas skrūvi, līdz attālums starp aploci un abām bremžu uzlikām ir 1-2 mm.
  - Ievērojiet, lai bremžu kurpes abās pusēs vienlaikus pieskaras aplocei.
  - Ņemiet vērā, ka ritenis griežas pa apli (skat. “Riteņi un riepas / Aploces un spieķi”).
- Disku bremzēm pakāpeniski pagrieziet regulēšanas skrūvi, līdz bremzēm tiek iestatīts vajadzīgais kontakta punkts.

6 Ķēdes pārslēdzējs

6.1 Pamatnoteikumi

Atkarībā no transportlīdzekļa modeļa parasti visiem moderniem transportlīdzekļiem ir iebūvēts pārnesumu pārslēdzējs. Izņēmums ir, piemēram, bērnu velosipēdi, kuri atkarībā no modeļa ir aprīkoti tikai ar vienu pārnesumu.

Transportlīdzekļa pārnesumu pārslēdzēju veido pārslēdzams pārvads un attiecīgie vadības elementi. Tādējādi vadītāja veiktais darbs tiek pielāgots braukšanas ātrumam un posma īpatnībām.

Ķēdes pārslēdzēju veido 1 līdz 3 ķēdes zobrati pedāļu piedziņā un 6 līdz 12 aizmugurējie zobrati pie aizmugures riteņa (skat. "Att.: Ķēdes pārslēdzēja komponenti"). Aizmugures zobratu vai ķēdes zobratu pārslēgšana parasti notiek ar atsevišķiem vadības blokiem stūres labajā vai, ja nepieciešams, kreisajā pusē (skat. nodaļu "Ķēdes pārslēdzējs / Lietošana").

Lai iestatītu pārnesumu pārslēdzēju, ir vajadzīgas speciālas zināšanas.

- Ja jums nav vajadzīgo speciālo zināšanu un nepieciešamo instrumentu, sazinieties ar specializēto tirgotāju.

6.1.1 Mehānisks ķēdes pārslēdzējs

- Pārslēgšanas laikā miniet pedāļus ar minimālu spēku.

Pārnesumu teorētiskais skaits izriet no reizinājuma "Ķēdes zobrati × Aizmugurējie zobrati" (skat. nodaļu "Ķēdes pārslēdzējs / Pamatnoteikumi / Zobratu kombinācijas").

Jo mazāks aizmugurējais zobrats, jo augstāks izvēlētais pārnesums un jo mazāka pedāļu mīšanas frekvence.

Jo lielāks aizmugurējais zobrats, jo zemāks izvēlētais pārnesums un jo lielāka pedāļu mīšanas frekvence.

Jo mazāks ķēdes zobrats, jo lielāka pedāļu mīšanas frekvence.

- Izmantojiet zemāku pārnesumu kāpumos.

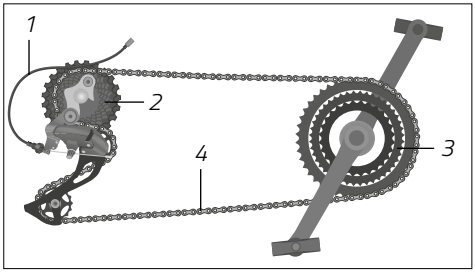

Att.: Ķēdes pārslēdzēja komponenti (piemērs)

1 Pārslēgšanas trose

2 Zobratu kasete no vairākiem aizmugurējiem zobratiem pie aizmugures riteņa

3 Ķēdes zobrati pie pedāļu piedziņas

4 Ķēde

- Izmantojiet augstāku pārnesumu lielākiem ātrumiem taisnos posmos.

6.1.2 Elektronisks ķēdes pārslēdzējs

Elektronisko ķēdes pārslēdzēju darbina akumulators, kas piegādā strāvu aizmugurējam pārslēdzējam un priekšējam pārslēdzējam. Darbība ir tāda pati kā mehāniskam ķēdes pārslēdzējam. Pārslēdzēja taustiņus var ātri nospiest vienu pēc otra. Pārslēdzējs reģistrē, cik bieži ir nospiests un ļauj ķēdei pāriet ātri un precīzi. Pārslēdzējs automātiski nepieļauj pārāk slīpu ķēdes kustību.

Atkarībā no modeļa transportlīdzeklim, parasti šosejas velosipēdam vai kalnu velosipēdam, var būt elektronisks pārslēdzējs.

Nospiežot attiecīgo pārslēgšanas sviru, pārnesumi tiek pārslēgti uz augšu vai uz leju. Šajā gadījumā par pārnesumu ātru maiņu gādā elektronika.

- Lai saņemtu papildu informāciju un atbildes uz jautājumiem, sazinieties ar specializēto tirgotāju vai ņemiet vērā elektroniskajam ķēdes pārslēdzējam pievienoto instrukciju.

6.1.3 Zobratu kombinācijas

NORĀDE

Zobratu kombināciju nepareiza lietošana.

Bojājumu risks!

- Nekombinējiet mazāko ķēdes zobratu ar mazākajiem aizmugurējiem zobratiem vai attiecīgi lielo ķēdes zobratu ar lielākajiem aizmugurējiem zobratiem.

Nepareizās zobratu kombinācijās ķēdes slīpa kustība izraisa ķēdes zobratu, aizmugurējo zobratu un ķēdes palielinātu nodilumu.

Mērķim atbilstoša lietošana paredz tikai konkrētas zobratu kombinācijas (skat. "Att.: Zobratu kombinācijas").

- Zobratu kombinācijas lietojiet tā, lai braukšanas virzienā ķēde kustētos paralēli.
- Izmantojiet mazāko ķēdes zobratu kāpumos un lielāko ķēdes zobratu lielākiem ātrumiem taisnos posmos.
- Ja neesat drošs, kā lietot pārnesumu pārslēdzēju, konsultējieties ar specializēto tirgotāju.

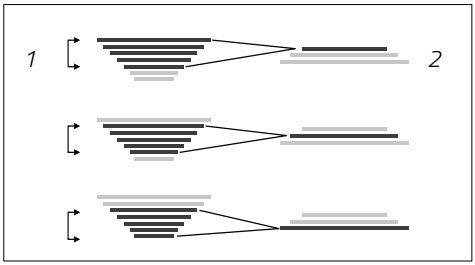

Att.: Zobratu kombinācijas (piemērs)

1 7 aizmugurējie zobrati pie aizmugures riteņa

2 3 ķēdes zobrati pie pedāļu piedziņas

6.2 Lietošana

BRĪDINĀJUMS

Neuzmanība ceļu satiksmē.

Negadījumu un traumu risks!

- Pirms pirmā brauciena iepazīstiet pārnesumu pārslēdzēja funkcijas.
- Pārnesumu pārslēdzēju lietojiet tikai tad, ja netiek ierobežota jūsu uzmanība ceļu satiksmei.
- Apstājieties, ja pārnesumu pārslēdzēju nevarat lietot droši, piemēram, tā traucējumu gadījumā.

NORĀDE

Palielināts nodilums un bojājumi, nepareizi lietojot pārnesumu pārslēdzēju.

Bojājumu risks!

- Pārslēgšanas laikā neminiet pedāļus ar spēku.
- Pārslēgšanas laikā neminiet pedāļus atpakaļ.
- Pirms kāpumiem laikus ieslēdziet zemāku pārnesumu.
- Vienmēr sāciet kustību ar zemāku pārnesumu (pieejamo pārnesumu apakšējā trešdaļa), piemēram, maksimāli ar 1.-3. pārnesumu, ja ir 9 pārnesumu pārslēdzējs.

- Ja nepārzināt pārnesumu pārslēdzējus, specializēts tirgotājs izskaidros pārnesumu pārslēdzēja lietošanu.

6.2.1 Aizmugurējā zobrata pārslēgšana

Atkarībā no modeļa pārslēgšanas sviru izkārtojums (stūres augšpuse un apakšpuse) un lietošana var būt atšķirīgi. Šifteris zobratu kasetei atrodas stūres labajā pusē (skat. "Att.: Vadības bloks pie stūres aizmugurējo zobratu un ķēdes zobratu pārslēgšanai").

- Lai pārslēgtos uz nākamo lielāko aizmugurējo zobratu, nospiediet apakšējo pārslēgšanas sviru.
  - Daži modeļi piedāvā iespēju uzreiz pārslēgties uz vairākiem zemākiem pārnesumiem. Šim nolūkam turpiniet spiest apakšējo pārslēgšanas sviru.
- Lai pārslēgtos uz nākamo mazāko zobratu, nospiediet augšējo pārslēgšanas sviru.
  - Dažiem modeļiem ir iespēja augšējo pārslēgšanas sviru, lai ieslēgtu augstāku pārnesumu, ar rādītājpirkstu vilkt pretējā virzienā.
- Lai nospiestā pārslēgšanas svira automātiski varētu atgriezties sākotnējā pozīcijā, pēc pārslēgšanas atlaidiet pārslēgšanas sviru.

Ja transportlīdzekļa modelis ir aprīkots ar pagriežamu roktura slēdzi:

- Pagriežamie roktura slēdži parasti ir marķēti ar skaitļiem katram pārnesumam. Pagrieziet pagriežamo roktura slēdzi attiecīgajā virzienā, lai ieslēgtu augstāku vai zemāku pārnesumu.

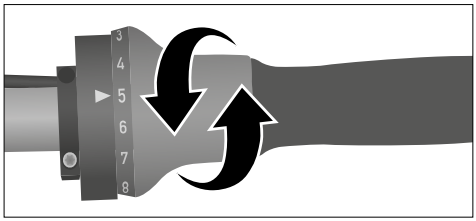

Att.: Pagriežamais roktura slēdzis (piemērs)

6.2.2 Ķēdes zobratu pārslēgšana

Atkarībā no modeļa pārslēgšanas sviru izkārtojums (stūres augšpuse un apakšpuse) un lietošana var būt atšķirīgi. Šifteris ķēdes zobratiem atrodas stūres kreisajā pusē (skat. "Att.: Vadības bloks pie stūres aizmugurējo zobratu un ķēdes zobratu pārslēgšanai").

- Lai pārslēgtos uz nākamo lielāko ķēdes zobratu, nospiediet apakšējo pārslēgšanas sviru.
- Lai pārslēgtos uz nākamo mazāko ķēdes zobratu, pavelciet augšējo pārslēgšanas sviru stūres kreisajā pusē.
- Lai nospiestā pārslēgšanas svira automātiski varētu atgriezties sākotnējā pozīcijā, pēc pārslēgšanas atlaidiet pārslēgšanas sviru.

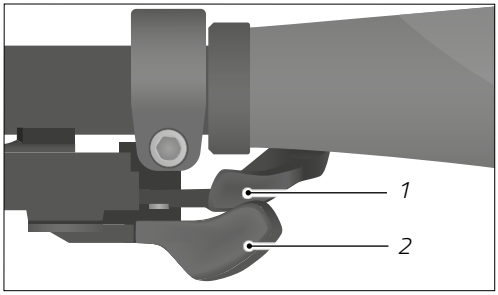

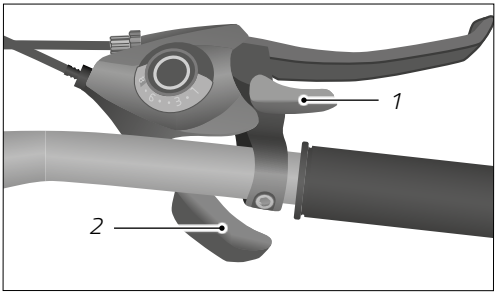

Att.: Vadības bloks pie stūres aizmugurējo zobratu un ķēdes zobratu pārslēgšanai (šeit piemērs stūres labajā pusē)

1 Augšējā pārslēgšanas svira

2 Apakšējā pārslēgšanas svira

Ja transportlīdzekļa modelis ir aprīkots ar pagriežamu roktura slēdzi:

- Pagriežamie roktura slēdži parasti ir marķēti ar skaitļiem katram pārnesumam. Pagrieziet pagriežamo roktura slēdzi attiecīgajā virzienā, lai ieslēgtu augstāku vai zemāku pārnesumu (skat. "Att.: Pagriežamais roktura slēdzis").

6.2.3 Elektronisks ķēdes pārslēdzējs

Elektroniskam ķēdes pārslēdzējam ir vajadzīgi savi vadības elementi ar taustiņiem pie stūres. Pārslēdzēja taustiņus var nospiest ātrā secībā. Pārslēdzējs reģistrē, cik bieži ir nospiests un ļauj ķēdei pāriet ātri un precīzi. Pārslēdzējs automātiski nepieļauj pārāk slīpu ķēdes kustību.

6.2.4 Ķēdes/rumbas pārslēdzējs (Dual Drive)

➔ Papildus izlasiet nodaļu "Rumbas pārslēdzēji / Lietošana / Ķēdes/rumbas pārslēdzējs (Dual Drive)", ja transportlīdzeklis ir aprīkots ar kombinētu ķēdes/rumbas pārslēdzēju.

6.2.5 Pārslēgšanas sviras lietošana šosejas velosipēdam

Šosejas velosipēdiem ar izliektu stūri parasti ir uzstādīta šosejas velosipēda pārslēgšanas-bremžu svira. Šosejas velosipēda pārslēgšanas svira ir integrēta bremžu rokturī. Atkarībā no pārnesumu pārslēdzēja modeļa pārnesumus var pārslēgt, pārvietojot bremžu sviru vai nospiežot pārslēgšanas sviras. Taisnai stūrei pārslēgšanas sviras atrodas zem stūres tāpat kā citiem transportlīdzekļu tipiem, skat. nodaļu "Ķēdes pārslēdzējs".

Specializēts tirgotājs informēs par pārslēgšanas piedziņas lietošanu. Lai iepazītos ar pārslēgšanas sviru darbības principu, vingrinieties pārslēgšanā ārpus ceļu satiksmes.

6.3 Iestatījumi

BRĪDINĀJUMS

Nokrītoša vai iesprūstoša ķēde nepareizi iestatīta pārnesumu pārslēdzēja dēļ.

Negadījumu un traumu risks!

- Iestatiet pārnesumu pārslēdzēju.
- Ja jums nav vajadzīgo speciālo zināšanu vai nepieciešamo instrumentu, sazinieties ar specializēto tirgotāju.

UZMANĪBU

Ķermeņa daļu iespiešana un saspiešana ar kustīgām detaļām.

Savainojumu risks!

- Esiet uzmanīgi, rīkojoties ar kustīgām detaļām, lai neiespiestu pirkstus.
- Ja nepieciešams, lietojiet aizsargcimdus.

NORĀDE

Nepareizi iestatīts pārnesumu pārslēdzējs var izraisīt pārnesumu pārslēdzēja bojājumus.

Bojājumu risks!

- Iestatiet pārnesumu pārslēdzēju.
- Ja jums nav vajadzīgo speciālo zināšanu vai nepieciešamo instrumentu, sazinieties ar specializēto tirgotāju.

Nevainojamai pārslēgšanai ir svarīgi, lai aizmugurējais pārslēdzējs un priekšējais pārslēdzējs būtu precīzi iestatīti (skat. "Att.: Ķēdes pārslēdzēja komponenti").

➔ Ja ķēdes pārslēdzējs nedarbojas vai lietošanas laikā rada trokšņus, ķēdes pārslēdzējs ir jāiestata specializētam tirgotājam.

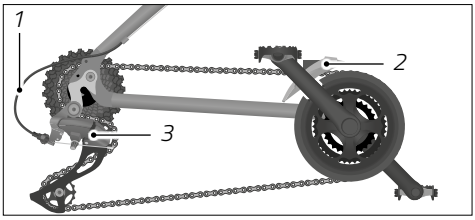

Att.: Ķēdes pārslēdzēja komponenti (piemērs)

1 Pārslēgšanas trose

2 Priekšējais pārslēdzējs

3 Pārslēdzējs

6.3.1 Aizmugurējā pārslēdzēja iestatīšana

Lai ķēde un aizmugurējais pārslēdzējs neiekļūtu spieķos vai ķēde nenokristu no mazākā aizmugurējā zobrata, gala atdurskrūves (L un H) ierobežo pārslēdzēja pagriešanas zonu (skat. "Att.: Aizmugurējā pārslēdzēja izskats").

L nozīmē "low gear" – zemo pārnesumu.

H nozīmē "high gear" – augsto pārnesumu.

Lai iestatītu aizmugurējo pārslēdzēju, rīkojieties šādi:

1. Aizmugurējā pārslēdzējā ieslēdziet ķēdi uz lielāko ķēdes zobratu un mazāko aizmugurējo zobratu.
2. Pagrieziet gala atdurskrūvi H tik ilgi, līdz vadrullītis precīzi atrodas zem mazākā aizmugurējā zobrata.

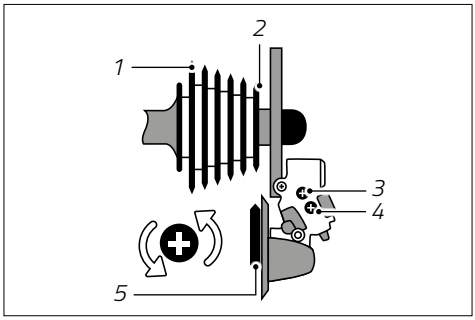

Att.: Aizmugurējā pārslēdzēja izskats (piemērs)

1 Lielākais aizmugurējais zobrats

2 Mazākais aizmugurējais zobrats

3 Gala atdurskrūve H

4 Gala atdurskrūve L

5 Vadrullītis

3. Nospriegojiet pārslēgšanas trosi un nofiksējiet to ar troses spriegotājskrūvi pie ķēdes spraišļa (skat. "Att.: Aizmugurējā pārslēdzēja iestatīšana").
4. Ieslēdziet ķēdi uz mazāko ķēdes zobratu un lielāko aizmugurējo zobratu.
5. Ievērojiet, lai ķēde nekādā gadījumā nepieskartos spieķiem. Ja nepieciešams, koriģējiet to ar gala atdurskrūvi L (skat. "Att.: Priekšējais pārslēdzējs").

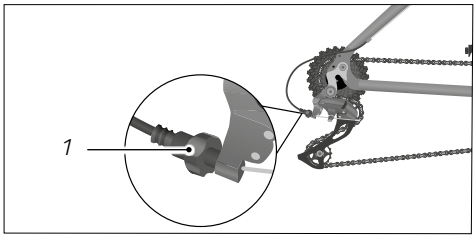

Att.: Aizmugurējā pārslēdzēja iestatīšana (piemērs)

1 Troses spriegotājskrūve pie ķēdes spraišļa

6.3.2 Priekšējā pārslēdzēja iestatīšana

- Ieslēdziet ķēdi uz mazāko ķēdes zobratu.
- Ar gala atdurskrūvi L iestatiet attālumu līdz iekšpusē esošajam ķēdes mierinātājam. Attālumam jābūt 0,5-1 mm (skat. "Att.: Priekšējais pārslēdzējs").
- Ieslēdziet ķēdi uz lielāko ķēdes zobratu.
- Ar gala atdurskrūvi H iestatiet attālumu līdz ārpusē esošajam ķēdes mierinātājam. Attālumam jābūt 0,5-1 mm.

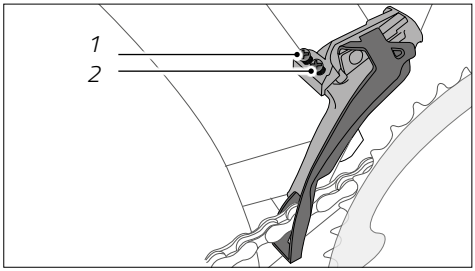

Att.: Priekšējais pārslēdzējs (piemērs)

1 Gala atdurskrūve H

2 Gala atdurskrūve L

6.3.3 Pārslēgšanas troses spriegojuma pieregulēšana

- Ja pēc pārslēgšanas brauciena laikā rodas trokšņi, koriģējiet pārslēgšanas troses spriegojumu ar troses spriegotājskrūvi pie pārslēgšanas sviras (skat. "Att. Troses spriegotājskrūve pie pārslēgšanas sviras").
  - Šim nolūkam pagrieziet troses spriegotājskrūvi par pusapgriezienu.
  - Ja trokšņi mazinās, turpiniet mazos solīšos griezt troses spriegotājskrūvi tajā pašā virzienā, līdz braucot vairs nerodas trokšņi.
  - Ja trokšņi pastiprinās, mazos solīšos pagrieziet troses spriegotājskrūvi pretējā virzienā, līdz braucot vairs nerodas trokšņi.
- Ja pēc pārslēgšanas brauciena laikā joprojām rodas trokšņi, pārnesumu pārslēdzējs jāiestata specializētam tirgotājam.

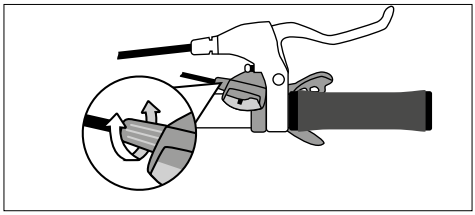

Att.: Troses spriegotājskrūve pie pārslēgšanas sviras (piemērs)

6.3.4 Ķēdes pārslēdzēja iestatīšana šosejas velosipēdam

Ja šosejas velosipēdam pie pārslēgšanas trosēm ir regulēšanas skrūve ar regulēšanas ritenīti, tur var pieregulēt ķēdes pārslēdzēja troses spriegojumu.

- Lai palielinātu troses spriegojumu, pagrieziet regulēšanas skrūves regulēšanas ritenīti pretēji pulksteņrādītāja virzienam.
- Lai samazinātu troses spriegojumu, pagrieziet regulēšanas skrūves regulēšanas ritenīti pulksteņrādītāja virzienā.

Par aizmugurējā pārslēdzēja iestatīšanu skat. nodaļu "Ķēdes pārslēdzējs / Iestatījumi / Aizmugurējā pārslēdzēja iestatīšana".

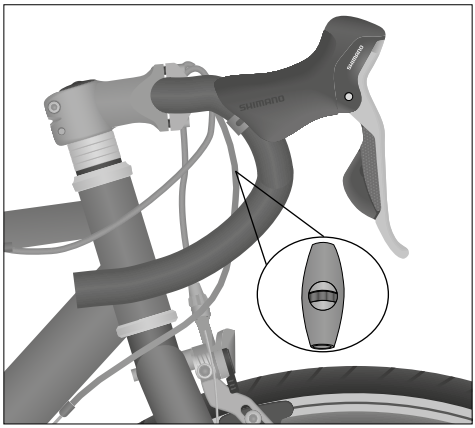

Att.: Ķēdes pārslēdzēja iestatīšana (piemērs). Regulēšanas skrūve ar regulēšanas ritenīti troses spriegojumam

7 Rumbas pārslēdzēji

7.1 Pamatnoteikumi

Atkarībā no transportlīdzekļa modeļa parasti visiem moderniem transportlīdzekļiem ir iebūvēts pārnesumu pārslēdzējs. Izņēmums ir, piemēram, bērnu velosipēdi, kuri atkarībā no modeļa ir aprīkoti tikai ar vienu pārnesumu.

Transportlīdzekļa pārnesumu pārslēdzēju veido pārslēdzams pārvads un attiecīgie vadības elementi. Tādējādi vadītāja veiktais darbs tiek pielāgots braukšanas ātrumam un posma īpatnībām.

Lai iestatītu pārnesumu pārslēdzēju, ir vajadzīgas speciālas zināšanas.

- Ja jums nav vajadzīgo speciālo zināšanu un nepieciešamo instrumentu rumbas pārslēdzēja iestatīšanai, sazinieties ar specializēto tirgotāju.

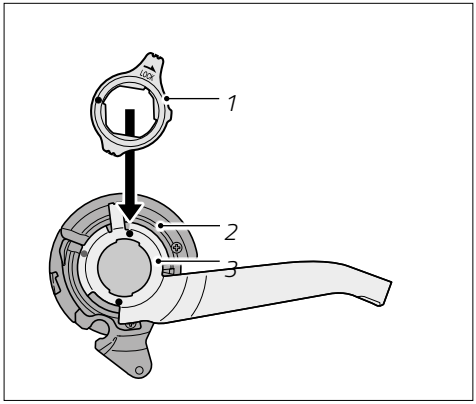

Att.: Rumbas pārslēdzēja komponenti (piemērs)

1 Stiprinātājgredzens

2 Pārslēgšanas zobrats

3 Turētājs

7.1.1 Automātiskais pārslēdzējs (Automatix)

Šī nodaļa attiecas uz modeļiem ar opcionālu pārnesumu pārslēdzēju "Automatix" (skat. datu lapu ar tehniskajiem datiem, ko jums izsniedzis specializētais tirgotājs).

Aizmugures riteņa rumba ir aprīkota ar automātisku pārslēdzēju. Pārnesumu pārslēdzējs atkarībā no ātruma automātiski pārslēdzas uz augšu uz 2. pārnesumu vai uz leju uz 1. pārnesumu.

Automatix pārnesumu pārslēdzēji ir pieejami gan ar brīvgaitu, gan pedāļu bremzēm. Ņemot vērā specializētā tirgotāja aizpildīto datu lapu, pārbaudiet, kurš variants ir uzstādīts.

- Ja ķēdes pārslēdzējs automātiski nepārslēdzas vai rada trokšņus, pārnesumu pārslēdzējs ir jāpārbauda specializētam tirgotājam.

7.1.2 Laidens pārnesumu pārslēdzējs (NuVinci)

Šī nodaļa attiecas uz modeļiem ar opcionālu laideno pārnesumu pārslēdzēju "NuVinci" (skat. datu lapu ar tehniskajiem datiem, ko jums izsniedzis specializētais tirgotājs).

Aizmugures riteņa rumba ir aprīkota ar laidenu pārnesumu pārslēdzēju. Pagriežot pagriežamo roktura slēdzi, pārnesumu pārslēdzējs tiek laideni iestatīts.

NuVinci pārnesumu pārslēdzēji ir pieejami gan ar brīvgaitu, gan pedāļu bremzēm. Ņemot vērā specializētā tirgotāja aizpildīto datu lapu, pārbaudiet, kurš variants ir uzstādīts.

7.1.3 Laidens automātiskais pārnesumu pārslēdzējs (NuVinci Harmony)

Šī nodaļa attiecas uz modeļiem ar opcionālu laideno automātisko pārnesumu pārslēdzēju "NuVinci Harmony" (skat. datu lapu ar tehniskajiem datiem, ko jums izsniedzis specializētais tirgotājs).

Aizmugures riteņa rumba ir aprīkota ar laidenu automātisko pārnesumu pārslēdzēju, ko lieto nevis manuāli, bet kas automātiski pielāgojas ātrumam un pedāļu mīšanas frekvencei.

7.1.4 Elektronisks rumbas pārslēdzējs

Elektroniskam rumbas pārslēdzējam ir vajadzīgi savi vadības elementi ar taustiņiem pie stūres. Pārslēdzēja taustiņus var nospiest ātrā secībā. Pārslēdzējs reģistrē, cik bieži ir nospiests un attiecīgi pārslēdz pārnesumu.

7.2 Lietošana

BRĪDINĀJUMS

Neuzmanība ceļu satiksmē.

Negadījumu un traumu risks!

- Pirms pirmā brauciena iepazīstiet pārnesumu pārslēdzēja funkcijas.
- Pārnesumu pārslēdzēju lietojiet tikai tad, ja netiek ierobežota jūsu uzmanība ceļu satiksmei.
- Apstājieties, ja pārnesumu pārslēdzēju nevarat lietot droši, piemēram, tā traucējumu gadījumā.

NORĀDE

Palielināts nodilums un bojājumi, nepareizi lietojot pārnesumu pārslēdzēju.

Bojājumu risks!

- Pārslēgšanas laikā neminiet pedāļus ar spēku.
- Pārslēgšanas laikā neminiet pedāļus atpakaļ.
- Pirms kāpumiem laikus ieslēdziet zemāku pārnesumu.
- Vienmēr sāciet kustību ar zemāku pārnesumu (pieejamo pārnesumu apakšējā trešdaļa), piemēram, maksimāli ar 1.-3. pārnesumu, ja ir 9 pārnesumu pārslēdzējs.

Atkarībā no transportlīdzekļa modeļa ir uzstādīts pagriežamais roktura slēdzis vai pārslēgšanas svira ar pārnesuma rādītāju. Parasti ir uzstādīti rumbas pārslēdzēji ar pagriežamiem roktura slēdžiem ar pārnesumu rādītāju un šeit tiek raksturoti kā piemērs.

Rumbas pārslēdzējiem ir vai nu noteikts pārslēgšanas pakāpju skaits vai arī tie ir laideni.

- Ja jums nav pieredzes lietot pārnesumu pārslēdzēju, specializēts tirgotājs izskaidros pārnesumu pārslēdzēja lietošanu.

7.2.1 Rumbas pārslēdzēji ar pārslēgšanas pakāpēm

- Lai ieslēgtu augstāku vai zemāku ātrumu, pagrieziet pagriežamo roktura slēdzi vajadzīgajā pozīcijā (skat. "Att.: Pagriežamais roktura slēdzis").

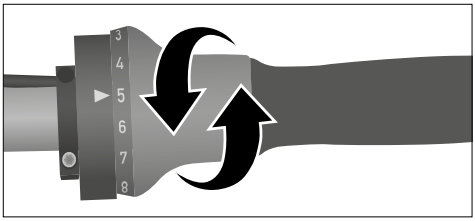

Att.: Pagriežamais roktura slēdzis (piemērs)

7.2.2 Laideni rumbas pārslēdzēji

- Lai ieslēgtu augstāku vai zemāku ātrumu, pagrieziet pagriežamo roktura slēdzi (skat. "Att.: Laidens pagriežamais roktura slēdzis").

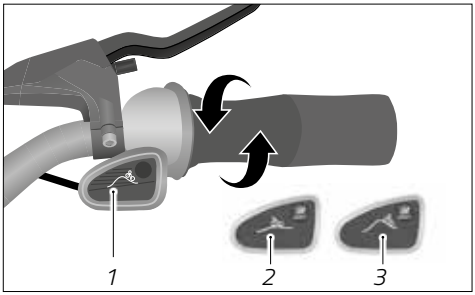

Att.: Laidens pagriežamais roktura slēdzis (piemērs)

1 Indikators

2 Līdzenums

3 Kāpums

7.2.3 Ķēdes/rumbas pārslēdzējs (Dual Drive)

- Braukšanas posmos ar kāpumu iestatiet pārslēgšanas sviru pa kreisi (skat. "Att.: Kombinētais pagriežamais roktura slēdzis un pārslēgšanas sviras slēdzis Dual Drive").
- Taisnos braukšanas posmos iestatiet pārslēgšanas sviru pa vidu.
- Braukšanas posmos ar kritumu iestatiet pārslēgšanas sviru pa labi.
- Lai ieslēgtu augstāku vai zemāku ātrumu, pagrieziet pagriežamo roktura slēdzi.

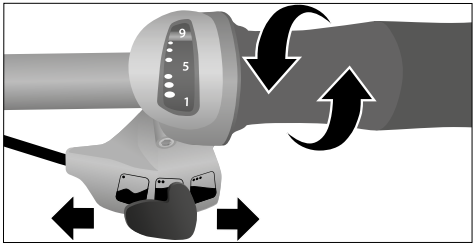

Att.: Kombinētais pagriežamais roktura slēdzis un pārslēgšanas sviras slēdzis Dual Drive (piemērs)

7.3 Iestatījumi

BRĪDINĀJUMS

Pārnesumu izslīdēšana un buksēšana, nepareizi iestatot pārnesumu pārslēdzēju.

Negadījumu un traumu risks!

- Iestatiet pārnesumu pārslēdzēju.
- Ja jums nav vajadzīgo speciālo zināšanu vai nepieciešamo instrumentu, sazinieties ar specializēto tirgotāju.

NORĀDE

Nepareizi iestatīts pārnesumu pārslēdzējs var izraisīt pārnesumu pārslēdzēja bojājumus.

Bojājumu risks!

- Iestatiet pārnesumu pārslēdzēju.
- Ja jums nav vajadzīgo speciālo zināšanu vai nepieciešamo instrumentu, sazinieties ar specializēto tirgotāju.

Rumbas pārslēdzēju iestatīšanu drīkst veikt tikai specializēts tirgotājs.

7.3.1 Pārslēgšanas troses spriegojuma iestatīšana

Pārslēgšanas troses spriegojums ir atkarīgs no rumbas pārslēdzēja modeļa.

- Pārbaudiet, kāds rumbas pārslēdzējs ir uzstādīts konkrētajam transportlīdzeklim (skat. datu lapu ar tehniskajiem datiem, ko jums izsniedzis specializēts tirgotājs).
- Ja rumbas pārslēdzēja darbība pasliktinās, pieregulējiet pārslēgšanas troses spiegojumu.

1. Pagriežamo roktura slēdzi vai pārslēgšanas sviru iestatiet vidējā pārnesumā. 7 vai 8 pārnesumu pārslēdzējam tas ir 4. pārnesums (skat. "Att.: Regulēšanas skrūve pie pagriežamā roktura slēdža").

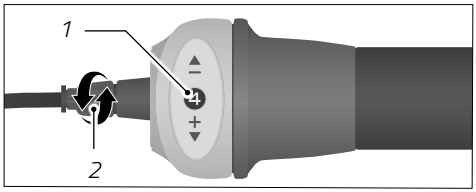

Att.: Regulēšanas skrūve pie pagriežamā roktura slēdža (piemērs)

1 Pārslēgšanas pakāpe

2 Regulēšanas skrūve

2. Noregulējiet regulēšanas skrūvi (skat. "Att.: Regulēšanas skrūve pie pagriežamā roktura slēdža") pie pagriežamā roktura slēdža tā, lai saskanētu abas krāsainās atzīmes pie aizmugures riteņa rumbas (skat. "Att.: Iestatījuma atzīme").
3. Pārbaudiet iestatījumus izmēģinājuma braucienā.
   - ➔ Ja darbības traucējumi netika novērsti, pārslēgšanas troses spriegojumu iestata specializēts tirgotājs.

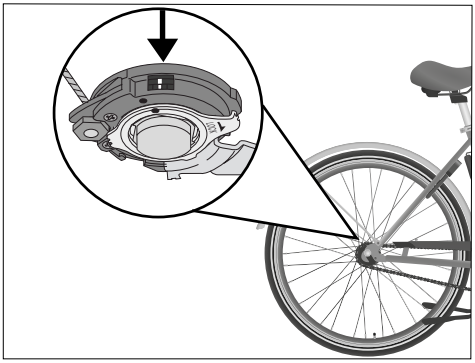

Att.: Iestatījuma atzīme (piemērs)

Atkarībā no transportlīdzekļa modeļa var būt uzstādīts rumbas pārslēdzējs ar pārslēgšanas kārbu.

➔ Pie transportlīdzekļa aizmugures ass pārbaudiet, vai ir uzstādīta pārslēgšanas kārba.

1. Pagriežamo roktura slēdzi vai pārslēgšanas sviru iestatiet vidējā pārnesumā. 7 vai 8 pārnesumu pārslēdzējam tas ir 4. pārnesums (skat. "Att.: Pārslēgšanas kārba").
2. Regulēšanas uzgriezni noregulējiet tā, lai saskanētu atzīmes pārslēgšanas kārbā (skat. "Att.: Pārslēgšanas kārba").

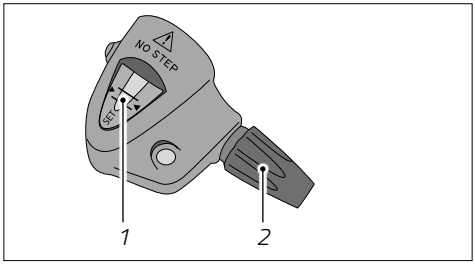

Att.: Pārslēgšanas kārba (piemērs)

1 Atzīme

2 Regulēšanas uzgrieznis

3. Pārbaudiet iestatījumus izmēģinājuma braucienā.
➔ Ja darbības traucējumi netika novērsti, pārslēgšanas troses spriegojumu iestata specializēts tirgotājs.

7.3.2 Pārslēgšanas troses spriegojuma iestatīšana NuVinci pārslēdzējam

➔ Ja pārslēgšanas troses apvalka brīvkustība pie kāta ir mazāka par 0,5 mm, pagrieziet regulēšanas uzgriezni pulksteņrādītāja virzienā (skat. "Att.: Pārslēgšanas troses apvalka brīvkustība (kreisajā pusē) un regulēšanas skrūve (labajā pusē)")
➔ Ja brīvkustība ir vairāk nekā 1,5 mm, pagrieziet regulēšanas uzgriezni pretēji pulksteņrādītāja virzienam.
➔ Ievērojiet pārslēdzēja ražotāja informāciju, kas pievienota transportlīdzeklim.
➔ Ja darbības traucējumus nevar novērsti, pārnesumu pārslēdzēju iestata specializēts tirgotājs.

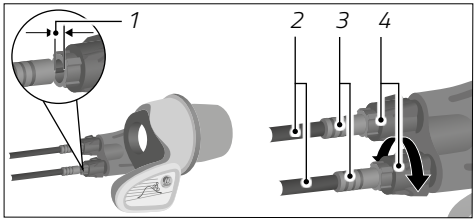

Att.: Pārslēgšanas troses apvalka brīvkustība (kreisajā pusē) un regulēšanas skrūve (labajā pusē) (piemērs)

1 0,5-1,5 mm
2 Pārslēgšanas troses apvalks
3 Kāts
4 Regulēšanas skrūve

8 Pinion pārvads

Pinion pārvads ir klaņa pārslēdzējs. Pinion pārvadu var izmantot ar ķēdes vai siksnas piedziņu (nav attēla). Pinion pārvadu pārslēdz ar stūrei piestiprinātu pagriežamo roktura slēdzi. Pinion pārvadam ķēde tiek nospriegota ar ķēdes spriegotāju (skat. "Att.: Pinion pārvads ar ķēdes piedziņu") vai ar pārbīdāmām "kājiņām" (nav attēla). Par siksnas spriegojumu skat. nodaļu "Siksnas piedziņa / Siksnas spriegojuma pārbaude". Pinion piedziņa ir eļļas vannas piedziņa (skat. nodaļu "Pinion piedziņa / Eļļas maiņa"). Ja ir Pinion pārvads, nav iespējams lietot pedāļu bremzes.

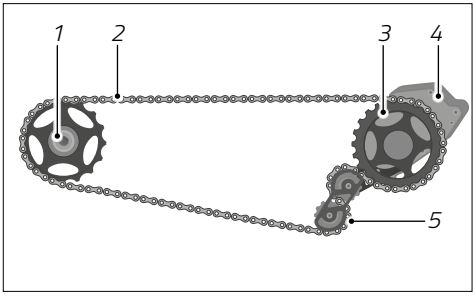

Att.: Pinion pārvads ar ķēdes piedziņu (piemērs)

1 *Aizmugurējais zobrats*
2 *Ķēde*
3 *Ķēdes zobrats*
4 *Pinion pārvads*
5 *Ķēdes spriegotājs*

8.1 Pirms katra brauciena

BRĪDINĀJUMS

Detaļu darbības traucējumi.

Negadījumu un traumu risks!

- Ievērojiet maksimāli pieļaujamo vadītāja svaru 110 kg (ieskaitot bagāžu un/vai mugursomu).
- Transportlīdzekli ar Pinion pārvadu izmantojiet tikai vides temperatūrā no –15 °C līdz 40 °C.

BRĪDINĀJUMS

Ķēdes vai siksnas griešanās, kad klanis nekustas.

Negadījumu un traumu risks!

- Pirms katra brauciena pārliecinieties, ka aizmugurējais zobrats kustas brīvi un aizmugures riteņa rumba darbojas viegli.

- Pagrieziet klani atpakaļ. Aizmugurējā zobrata un aizmugures riteņa rumbas brīvkustības laikā ķēde nedrīkst griezties.
- Apstājieties, ja rodas Pinion pārvada bojājumi vai neparasti trokšņi.

8.2 Pinion pārvada pārslēgšana

Ievērojiet, ka Pinion pārvada pārslēgšana pārslēgšanas darbība gan ar ķēdes, gan siksnas piedziņu atšķiras no ķēdes pārslēdzēja. Ārpus ceļu satiksmes iepazīstiet Pinion pārvadu un izmainīto pārslēgšanas darbību.

Atzīme (">>") pie pagriežamā roktura slēdža nekustīgās daļas parāda izvēlēto pārnesumu, piemēram no 01 līdz 18.

- Lai ieslēgtu augstāku vai zemāku pārnesumu, vispirms viegli pārvietojiet pagriežamo roktura slēdzi vajadzīgajā pārslēgšanas virzienā un pēc tam ātri pārslēdziet vajadzīgajā pārslēgšanas virzienā.
- Ar vienu darbību ir iespējams pārslēgt vairākus pārnesumus, piemēram, no 02 uz 06.
- Ir iespējama pārslēgšana miera stāvoklī un tad, ja klanis nekustas vai griežas atpakaļ.
- Ir ierobežoti iespējama zemāka pārnesuma ieslēgšana slodzes laikā, piemēram, no 18 uz 17.
  - Lai saudzētu Pinion pārvadu, pārslēgšana netiek veikta, kamēr spiediens uz klani vai uz pedāli ir pārāk liels, piemēram, minot pedāļus stāvus.
- Zemāku pārnesumu ieslēdziet tikai tad, ja klanis vai pedālis netiek pārāk stipri noslogoti.
- Ir iespējama augstāka pārnesuma ieslēgšana slodzes laikā, piemēram, no 02 uz 03.
  - Izņēmumi ir pārnesumu pārslēgšana no 06 uz 07 un no 12 uz 13, jo pārvadam šajā pārnesumu maiņā jāveic divas pārslēgšanas.
- Pārslēdzieties no 06 uz 07 vai no 12 uz 13 tikai tad, ja klanis vai pedālis netiek pārāk stipri noslogoti.
- Nav iespējams tieši pārslēgties no zemākā uz augstāko pārnesumu un no augstākā uz zemāko pārnesumu.
- Ja pārnesumi pēc piestrādes vai ilgākas lietošanas vairs precīzi nepārslēdzas, sazinieties ar specializētu tirgotāju.

8.3 Traucējumu novēršana

Principā Pinion pārvads darbojas klusu un bez traucējošiem trokšņiem. Ja rodas trokšņi, bet pārvads pārslēdzas nevainojami, trokšņiem ir cits iemesls.

Traucējumu novēršana, lietojot Pinion pārvadu		
Traucējums	Iespējamais iemesls	Novēršana
Siksnas piedziņai		
Malšanas trokšņi	Siksna	Izmainiet siksnas spriegojumu
Apgrieziena laikā siksna dažādi nospriegota	Priekšējais skriemelis nav uzstādīts pa vidu, ķēdes zobrata skrūves netur priekšējo disku pa vidu	Izmantojiet ķēdes zobrata skrūves ar ārējo diametru 10 mm
Gan siksnas, gan ķēdes piedziņai		
Čīkstoši trokšņi	Pedāļi, sēdeklis, stūre	Pārbaudiet visus komponentus vai tie jāpārbauda specializētam tirgotājam
Vibrējoši trokšņi	Atskrūvējušies piedziņas detaļu skrūvsavienojumi	Pārbaudiet piedziņas detaļu skrūvsavienojumus, un, ja nepieciešams, specializētam tirgotājam tie jānostiprina ar dinamometrisko atslēgu
Klikšķi 7. un 13. pārnesumā	Abām pārslēgšanas pakāpēm pārslēgšanas sprūds ir brīvgaitas stāvoklī (līdz 2014. modeļu gadam)	Troksnis nav defekts. Pēc vēlēšanās: maksas atjaunināšana uz jauno pārvada versiju
Dūkšana vai tarkšķēšana	Ķēdes vai siksnas slīpa kustība	Ķēdi vai siksnu izlīdziniet taisni
Pārvads pārslēdzas smagnēji	Nodilušas vai nepareizas pārslēgšanas troses, ārējie apvalki vai gala vāciņi	Izmantojiet tikai pārslēgšanas troses ar maksimālo 1,2 mm diametru; izmantojiet tikai pārslēgšanas troses ārējos apvalkus; izmantojiet tikai plastmasas gala vāciņus; noteikti nomainiet nodilušas pārslēgšanas troses

Traucējumu novēršana, lietojot Pinion pārvadu		
Traucējums	Iespējamais iemesls	Novēršana
Izslīdēšana, minot pedāļus	Brīvgaitas sprūds pareizi nenofiksējas	Turpinot mīt pedāļus, pārvads nofiksējas nākamajā zobā
Ķēdes piedziņai		
Ķēde uzsitas aizmugures daļas ķēdes spraislim	Pārāk zems ķēdes spriegojums	Specializētam tirgotājam jāiestata ķēdes spriegojums
Neskatoties uz strādājošu aizmugures riteņa brīvgaitu, ķēde vai klanis stumjot nekustas	Pārāk augsts ķēdes spriegojums	

8.4 Iztīriet Pinion pārvadu

NORĀDE

Pinion pārvada bojājumi, tīrot ar asiem vai agresīviem tīrīšanas līdzekļiem.

Bojājumu risks!

- Pinion pārvadu tīriet tikai ar ūdeni, mazgāšanas līdzekli un tīru, mīkstu suku.
- Netīriet Pinion pārvadu ar stipru ūdens strūklu vai augstspiediena ierīcēm.

8.5 Pinion pārvada apkope

NORĀDE

Pinion pārvada hermētiskuma zudums.

Bojājumu risks!

- Nekādā gadījumā cieši nepieskrūvējiet un neizskrūvējiet Pinion pārvada korpusa vāka skrūves.

8.5.1 Pinion pārvada ar ķēdes piedziņu apkope

- Regulāri notīriet ķēdi, ķēdes zobratu, aizmugurējo zobratu un, ja nepieciešams, Pinion pārvada ķēdes spriegotāju (skat. nodaļu "Pinion pārvads / Iztīriet Pinion pārvadu").
- Regulāri kopiet ķēdi ar piemērotām smērvielām.

8.5.2 Pinion pārvada ar siksnas piedziņu apkope

- Regulāri notīriet siksnu, priekšējo un aizmugurējo skriemeli (skat. nodaļu "Siksnas piedziņa / Siksnas piedziņas tīrīšana").
- Regulāri pārbaudiet siksnas piedziņas nodilumu (skat. nodaļu "Siksnas piedziņa / Siksnas piedziņas nodilums").

Citiem apkopes darbiem ievērojiet:

- Ja jums nav vajadzīgo speciālo zināšanu un nepieciešamo instrumentu, apkopes darbus veic specializēts tirgotājs.

8.6 Eļļas maiņa

NORĀDE

Izplūstoša vai izlijusi eļļa.

Vides piesārņojums!

- Ievērojiet, lai eļļa nenokļūtu kanalizācijā vai gruntsūdeņos.
- Likvidējiet izlietoto eļļu videi nekaitīgā veidā saskaņā ar konkrētās valsts un reģiona noteikumiem.

Ik pēc 10 000 km vai reizi gadā ir jānomaina Pinion pārvada eļļa atkarībā no tā, kurš nosacījums izpildās pirmais.

- Ja jums nav vajadzīgo speciālo zināšanu un nepieciešamo instrumentu, eļļu nomaina specializēts tirgotājs.

1. Sagatavojiet savākšanas tvertni.
2. Ar piemērotu instrumentu izskrūvējiet četras skrūves braukšanas virzienā kreisās puses pārvada vākam.
3. Ar piemērotu instrumentu izskrūvējiet eļļas aizgriezni pārvada apakšējā malā.
4. Novietojiet transportlīdzekli uz braukšanas virzienā kreisās puses virs savākšanas tvertnes un noteciniet tajā eļļu.

5. Novietojiet transportlīdzekli vertikāli vai nolieciet to uz braukšanas virzienā labās puses.
6. Iepildiet jaunu oriģinālo Pinion pārvada eļļu.
7. Ar piemērotu dinamometrisko atslēgu nostipriniet eļļas aizgriezni. Turklāt ievērojiet eļļas aizgriežņa savilces griezes momentu.
8. Ar piemērotu dinamometrisko atslēgu nostipriniet pārvada vāka četras skrūves. Turklāt ievērojiet pārvada vāka skrūvju savilces griezes momentu.

9 Siksnas piedziņa

Līdztekus plaši izplatītajai piedziņai ar ķēdi transportlīdzekļiem ir pieejam piedziņa ar siksnu.

- Ja jums nav vajadzīgo speciālo zināšanu un nepieciešamo instrumentu siksnas piedziņas iestatīšanai vai apkopei, siksnas piedziņu pārbauda un iestata specializēts tirgotājs.

9.1 Siksnas piedziņas uzbūve

Siksnas piedziņu veido priekšējais un aizmugurējais skriemelis, kā arī siksna, kas atkarībā no modeļa ir no dažādām plastmasām. Lai nepieļautu siksnas nokrišanu no skriemeļiem, katram skriemelim ir atturskriemelis. Priekšējam skriemelim atturskriemelis atrodas ārpusē. Aizmugurējam skriemelim atturskriemelis atrodas iekšpusē. Siksnas piedziņa ir saderīga ar rumbas pārslēdzējiem un pedāļu bremzēm, bet ne ar ķēdes pārslēdzējiem.

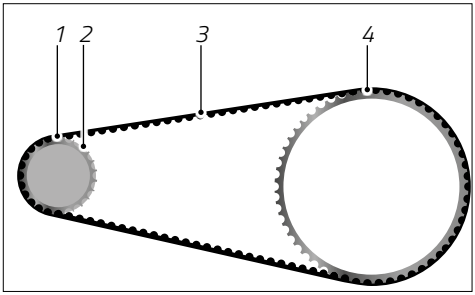

Att.: Siksnas piedziņa (piemērs)

1 *Aizmugurējais skriemelis*
2 *Aizmugurējais atturskriemelis*
3 *Siksna*
4 *Priekšējais skriemelis (atturskriemelis nav redzams)*

9.2 Siksnas piedziņas lietošana

NORĀDE

Siksnas bojājumi nepareizas rīcības rezultātā.

Bojājumu risks!

- Ievērojiet, lai siksna netiktu salocīta, sagriezta, izliekta uz aizmuguri, izgriezta uz āru, sasieta vai izmantota kā atslēga.
- Montāžas laikā siksnu nedrīkst uzrullēt ar ķēdes zobratu vai priekšējo skriemeli vai uzlikt ar sviru, piemēram, skrūvgriezi.

Siksnas piedziņā vadītāja spēks tiek pārnests pa siksnu. Transportlīdzekli ar siksnas piedziņu var izmantot visos transportlīdzeklim piemērotos laikapstākļos.

9.3 Siksnas spriegojuma pārbaude

Siksnas piedziņas nevainojamai darbībai ir nepieciešams, lai siksna būtu pareizi nospriegota. Specializētam tirgotājam ir regulāri jāpārbauda siksnas spriegojums.

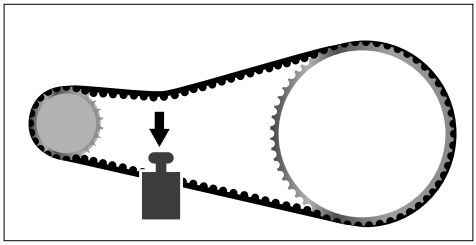

Att.: Siksnas spriegojums (piemērs)

9.4 Siksnas piedziņas nodilums

Lai mazinātu siksnas piedziņas nodilumu, atkarībā no siksnas piedziņas modeļa ir svarīgi, lai siksna kustētos paralēli starp atturskriemeļiem

- ar maksimālo novirzi 3 mm, mērot siksnas darba virsmas vidū
- un/vai maksimālā leņķa kļūda būtu 0,5° starp skriemeļiem.

➔ Ja konstatējat siksnas piedziņas nodilumu un jums nav vajadzīgo speciālo zināšanu un nomaiņai nepieciešamo instrumentu, siksnas piedziņu vai nodilušās detaļas nomaina specializēts tirgotājs.

9.4.1 Siksnas nodiluma vizuāla pārbaude

Atkarībā no nobraukuma un braukšanas apstākļiem siksna zināmā mērā nodilst.

➔ Regulāri vizuāli pārbaudiet siksnas nodilumu.

Ja atklājat, piemēram, asus zobus, lūzuma plaisas vai trūkstošus zobus (skat. "Att.: Siksnas nodilums"), tas nozīmē, ka siksna ir nodilusi.

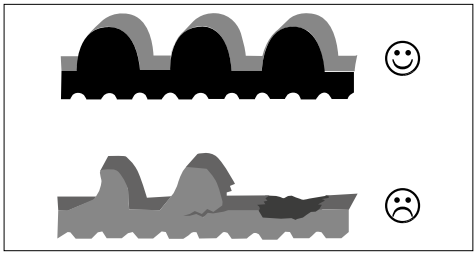

Att.: Siksnas nodilums (piemērs)

9.4.2 Siksnas piedziņas nodiluma vizuāla pārbaude

Nodiluma parādība	Problēmu novēršana siksnas piedziņai		
	Nomainiet priekšējo skriemeli	Nomainiet aizmugurējo skriemeli	Nomainiet siksnu
Priekšējais skriemelis			
Uz iekšu izliekts atturskriemelis	x	x	x
Uz āru izliekts atturskriemelis	x		
Bojāts zobu profils	x		
Aizmugurējais skriemelis			
Kustēšanās uz rumbas		x	
Bojāta sēža		x	
Izgriežas		x	
Nocirpts skriemelis		x	x
Atturskriemelis ar asām malām	x	x	
Siksna			
Salocīta siksna			x
Bojāts siksnas zobu profils			x
Saplaisājusi, poraina siksna			x
Apdriskāta siksna			x
Saplīsusi siksna			x

9.4.3 Ķēdes zobrata nodiluma vizuāla pārbaude

Ja ķēdes zobratam atklājat, piemēram, "haizivs zobus" (skat. "Att.: Ķēdes zobrata nodilums"), tas nozīmē, ka ķēdes zobrats ir nodilis.

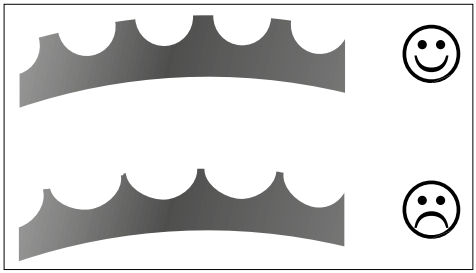

Att.: Ķēdes zobrata nodilums (piemērs)

9.5 Siksnas piedziņas tīrīšana

NORĀDE

Siksnas piedziņas bojājumi, tīrot ar asiem vai agresīviem tīrīšanas līdzekļiem.

Bojājumu risks!

➔ Siksnas piedziņu tīriet tikai ar ūdeni un mīkstu suku.

10 Riteņi un riepas

Riteni veido rumba, zobratu kasete, aizmugurējie zobrati vai siksnas skriemelis, attiecīgā gadījumā bremžu disks, spieķi un aploce. Riepa ir uzstādīta uz riteņa aploces. Atkarībā no transportlīdzekļa modeļa riepā ir ievietota kamera. Priekšējais ritenis un tā riepa veido priekšējo riteni; aizmugures ritenis un tā riepa veido aizmugures riteni.

– Ja tiek izmantota kamera, uz aploces atrodas aploces lenta, lai pasargātu kameru no aploces pamatnes un spieķu uzgaļiem.
– Ja netiek izmantota kamera, tiek izmantotas tā dēvētās kameru riepas šosejas velosipēdiem vai UST riepas (UST = Universal System Tubeless) kalnu velosipēdiem.

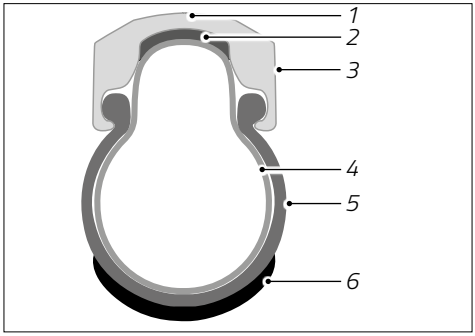

Att.: Riteņa šķērsgriezums ar riepu (piemērs)

1 Aploce
2 Aploces lenta
3 Bremžu apmale
4 Kamera
5 Apvalks
6 Darba virsma

Vadītāja svara un bagāžas, kā arī brauktuves nelīdzenuma ietekmē riteņiem jāiztur būtiska slodze.

➔ Pēc transportlīdzekļa piestrādes (ne vēlāk kā pēc 300 km nobraukumu vai 15 darba stundām vai 3 mēnešiem – atkarībā no tā, kurš nosacījums izpildās pirmais) specializētam tirgotājam ir jāpārbauda un papildus jānocentrē riteņi.
➔ Pēc piestrādes regulāri pārbaudiet riteņus.
➔ Ja jums nav vajadzīgo speciālo zināšanu un nepieciešamo instrumentu, riteņus pārbauda un, ja nepieciešams, nocentrē specializēts tirgotājs.

10.1 Riepas un ventiļi

APDRAUDĒJUMS

Slikta redzamība citiem satiksmes dalībniekiem.

Negadījumu un traumu risks!

➔ Ievērojiet, lai atstarotāji būtu tīri un labi redzami.

UZMANĪBU

Kameras plīsums, iekļūstot svešķermenim.

Negadījumu un traumu risks!

- Regulāri pārbaudiet, vai riepām nav bojājumu un nodiluma.
- Uzreiz nomainiet bojātas vai nodilušas riepas.
- Ļaujiet nomainīt bojātas vai nodilušas riepas specializētam tirgotājam, ja jums nav vajadzīgo speciālo zināšanu un nepieciešamo instrumentu.

NORĀDE

Bojājumi, uzstādot cita izmēra riepu, nevis oriģinālā izmēra riepu.

Bojājumu risks!

- Ja jums rodas jautājumi par riepu izmēru, sazinieties ar specializēto tirgotāju.

Riepas ir paredzētas, lai vadītājam nodrošinātu noturēšanos uz brauktuves, pārnestu piedziņas un bremzēšanas spēkus uz brauktuvi un amortizētu brauktuves nelīdzenumus. Atkarībā no transportlīdzekļa lietošanas izmanto dažādu tipu riepas.

Riepu izmērs ir norādīts uz attiecīgās riepu apmales. Šeit var būt norādīti dažādi dati, piemēram:

- ETRTO dati milimetros. Ja uz riepas ir norādīts 52-559, ar gaisu uzpildīta riepa ir 52 mm plata un tās iekšējais diametrs ir 559 mm. (ETRTO nozīmē Eiropas riepu un aploču ekspertu organizāciju).
- Dati collās. Ja uz riepas ir norādīts 26 x 2,35, ar gaisu uzpildīta riepa ir 2,35" plata un tās iekšējais diametrs ir 26".

Izņemot kameras riepas un UST riepas, vienas pašas riepas un aploces nav gaisnecaurlaidīgas. Lai riepas iekštelpā saglabātu gaisu, tiek izmantota kamera, ko uzpilda pa ventili.

10.1.1 Ventiļu veidi

Transportlīdzekļi ir aprīkoti ar kādu no šādu veidu ventiļiem (skat. "Att.: Ventiļu veidi"):

- Sklaveranda ventilis (SV): aizsargāts ar kātu ventilī, aploces urbums 6,5 mm.
- Standarta velosipēda ventilis (Dunlop, DV): aizsargāts ar kupoluzgriezni, aploces urbums 8,5 mm.
- Auto ventilis (AV): aizsargāts ar kātu ventilī, aploces urbums 8,5 mm.

Visu triju veidu ventiļiem ir ventiļa vāciņš, lai novērstu ventiļa piesārņojumu.

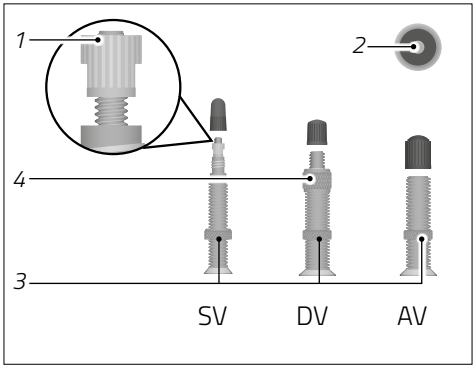

Att.: Ventiļu veidi (piemērs)

1 Rievotā skrūve

2 Ventiļa kāts

3 Apakšējais rievuzgrieznis

4 Augšējais rievuzgrieznis

10.1.2 Riepu spiediens

BRĪDINĀJUMS

Kameras plīsums vai riepas izlekšana no aploces pārāk augsta riepu spiediena dēļ.

Negadījumu un traumu risks!

- Ievērojiet riepu spiedienu.
- Riepu uzpildei izmantojiet gaisa pumpi ar manometru.

NORĀDE

Kameras bojājumi pārāk zema riepu spiediena dēļ.

Bojājumu risks!

- Nebrauciet pa asām malām, ja riepu spiediens ir par zemu.
- Ievērojiet riepu spiedienu.
- Riepu uzpildei izmantojiet gaisa pumpi ar manometru.

Uz riepu apmales ir norādīts riepu spiediens. Riepu spiedienu norāda bāros vai psi (mārciņa uz kvadrātcollu), skat. tabulu riepu spiediena pārrēķinam.

Riepu spiediena apakšējā robeža ir piemērota viegliem vadītājiem, nelīdzenai pamatnei un nodrošina augstāku amortizācijas komfortu ar augstu rites pretestību. Riepu spiediena augšējā robeža ir piemērota smagiem vadītājiem, līdzenai pamatnei un nodrošina zemu rites pretestību ar zemu amortizācijas komfortu.

Ja riepas sānos uz riteņa loka ir norāde par riepu gaisa spiedienu, zemākā no abām vērtībām norāda maksimālo riepu gaisa spiedienu.

- Vienmēr brauciet ar paredzēto riepu spiedienu.
- Regulāri pārbaudiet riepu spiedienu.
- Uzpildiet riepas ar gaisu vismaz līdz riepu spiediena apakšējai robežai un ne vairāk kā līdz tā augšējai robežai.
- Riepu uzpildei izmantojiet gaisa pumpi ar manometru.

Riepu spiediena pārrēķins			
psi	bāri	psi	bāri
12	0,8	80	5,5
15	1,0	90	6,2
30	2,1	100	6,9
40	2,8	110	7,6
50	3,5	120	8,3
60	4,1	130	9,0
70	4,8	140	9,7

10.2 Aploces un spieķi

Spieķu vienmērīgs spriegojums ir riteņa apļveida kustības nosacījums. Atsevišķu spieķu spriegojums var izmainīties, ja ātri tiek pārbraukti šķēršļi, piemēram, apmale, vai atbrīvojas spieķa uzgalis. Riteņa apļveida kustība un aploces stabilitāte mazinās, ja atsevišķi spieķi vairs nav nospriegoti vai ir bojāti.

BRĪDINĀJUMS

Kritiena risks, bloķējoties aploces bremzēm vai šūpojoties riteņiem ar aplocēm ar sānisku kustību.

Negadījumu un traumu risks!

- Izmantojiet tikai riteņus, kuri kustas taisni.
- Specializētam tirgotājam ir jāpievelk vaļīgi spieķi.
- Specializētam tirgotājam uzreiz jānocentrē riteņi, kas nekustas apļveidā.

10.3 Priekšējā/aizmugures riteņa montāža un demontāža

BRĪDINĀJUMS

Kritiena risks, ja nav aizvērtas ātrā savilcēja asis, atbrīvojoties riteņiem.

Negadījumu un traumu risks!

- Pirms katra brauciena pārbaudiet, vai riteņi ir droši ievietoti "kājiņās".

BRĪDINĀJUMS

Riteņa izkrišana vaļīgu stiprinājumu dēļ.

Negadījumu un traumu risks!

- Pirms katra brauciena pārbaudiet riteņa stiprinājumus.

UZMANĪBU

Apdegumu risks ar karstiem bremžu diskiem!

Savainojumu risks!

➔ Pirms ātrā savilcēja vai riteņa stiprinājuma atvēršanas bremžu diskiem vispirms jāatdziest.

NORĀDE

Bremžu bojājumi, demontējot priekšējo vai aizmugures riteni.

Bojājumu risks!

➔ Priekšējais vai aizmugures ritenis jānomaina specializētam tirgotājam, ja jums nav vajadzīgo speciālo zināšanu un nepieciešamo instrumentu.

Atkarībā no transportlīdzekļa modeļa riteņi tiek nostiprināti ar ātrā savilcēja asīm, ievietojamām asīm vai standarta asīm ar ass uzgriežņiem "kājiņās".

➔ Ja jums nav vajadzīgo speciālo zināšanu un nepieciešamo instrumentu ātrā savilcēja asu iestatīšanai, sazinieties ar specializēto tirgotāju.

Atkarībā no transportlīdzekļa modeļa transportlīdzeklis ir aprīkots ar standarta ievietojamām asīm, ievietojamo asi ar sviru vai ātrā savilcēja asīm. Asis var nomainīt ar asīm, kurām ir aizsardzība pret zādzību.

Asis tiek izvadītas cauri ritenim un nostiprinātas starp transportlīdzekļa "kājiņām". Atkarībā no dakšas modeļa, "kājiņas" ir atvērtas vai slēgtas. Šajā gadījumā montāža un demontāža notiek atšķirīgi.

Tirgū ir pieejamas daudz un dažādas stiprināšanas sistēmas. Lūdziet specializētam tirgotājam parādīt un izskaidrot transportlīdzekļa stiprināšanas sistēmu darbību

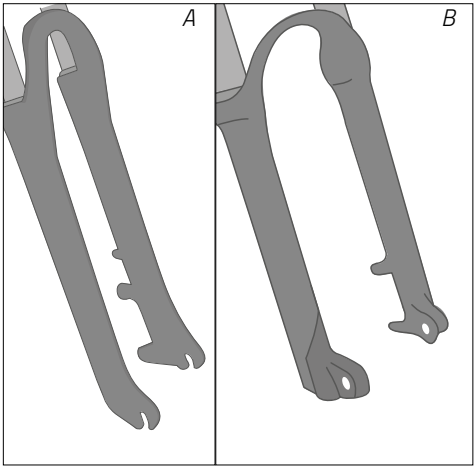

Att.: Atvērtas (A) un slēgtas (B) "kājiņas" (piemērs)

Ievietojamās asis un ātrā savilcēja asis var aprīkot ar aizsardzību pret zādzību vai nomainīt ar asīm ar integrētu aizsardzību pret zādzību. Atkarībā no modeļa riteņu nostiprināšana notiek dažādi:

– Dažus modeļus nevar atvērt, kamēr transportlīdzeklis atrodas vertikālā pozīcijā.
– Dažiem modeļiem ass uzgriežņu atskrūvēšanai ir nepieciešams speciāls instruments.
➔ No specializētā tirgotāja noskaidrojiet, kādas iespējas ir ievietojamām asīm un ātrā savilcēja asīm ar aizsardzību pret zādzību.
➔ Ievērojiet pievienoto ražotāja informāciju par asu montāžu.
➔ Ja jums nav vajadzīgo speciālo zināšanu un nepieciešamo instrumentu asu iestatīšanai vai nostiprināšanai, sazinieties ar specializēto tirgotāju.

10.3.1 Priekšējais/aizmugures ritenis ar ātrā savilcēja asīm

10.3.1.1 Montāža

1. Izvadiet ātrā savilcēja asi caur riteņa rumbu un pagrieziet ass uzgriezni vienu vai divus apgriezienus uz ātrā savilcēja ass.
2. Ievietojiet priekšējo/aizmugures riteni ar ātro savilcēju "kājiņās".
   ➔ Ja tāda ir, ņemiet vērā informāciju par priekšējā/aizmugures riteņa kustības virzienu. Šie dati parasti attiecas uz riepu protektoru un ir atrodami uz riepas apmales.
3. Pārlieciet līdz galam ātrā savilcēja sviru (skat. "Att.: Ritenis ar ātrā savilcēja asi"). Novietojiet ātrā savilcēja sviru tā, lai tā nevarētu nevēlami atvērties, piemēram, uz augšu.
   ➔ Ja ātrā savilcēja ass vai priekšējais/aizmugures ritenis nav nekustīgā pozīcijā vai ātro savilcēju varat pielikt bez piepūles, atkārtoti iestatiet spriegojumu (skat. nodaļu "Pamatiestatījumi / Ātrais savilcējs").

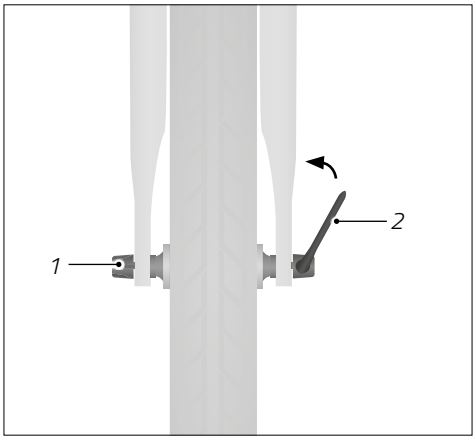

Att.: Ritenis ar ātrā savilcēja asi (piemērs)

1 Ass uzgrieznis

2 Ātrā savilcēja ass svira

10.3.1.2 Demontāža

1. Lai atvērtu ātrā savilcēja asi, pārlieciet ātrā savilcēja ass sviru uz ārpusi.
2. Ātrā savilcēja uzgriezni skrūvējiet pretēji pulksteņrādītāja virzienam no ātrā savilcēja ass tiktāl, līdz priekšējo/aizmugures riteni var izņemt no "kājiņām".

10.3.2 Priekšējais/aizmugures ritenis ar ievietojamām asīm

10.3.2.1 Montāža

1. Novietojiet priekšējo/aizmugures riteni starp "kājiņām" tā, lai "kājiņas" un riteņa rumba atrastos vienā līnijā.
   - ➔ Ja tāda ir, ņemiet vērā informāciju par priekšējā/aizmugures riteņa kustības virzienu. Šie dati parasti attiecas uz riepu protektoru un ir atrodami uz riepas apmales.
2. Izvadiet ievietojamo asi caur "kājiņām" un riteņa rumbai.
3. Nostipriniet ievietojamo asi. Atkarībā no ievietojamās ass modeļa to var izdarīt, pievelkot ar instrumentu vai bez tā, izmantojot ātrā savilcēja sviru vai tos abus kombinējot, attiecīgā gadījumā ievērojiet ievietojamās ass lietošanas instrukciju.

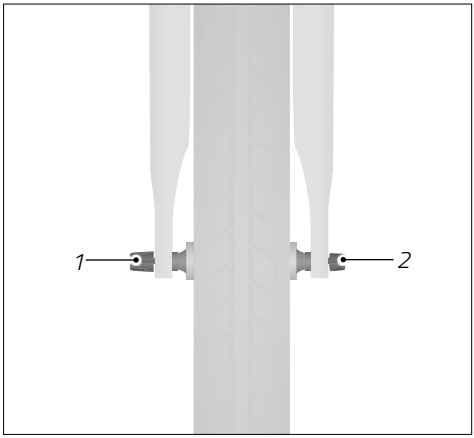

Att.: Ritenis ar ievietojamo asi (piemērs)

1 Ass uzgrieznis

2 Ievietojamā ass

10.3.2.2 Demontāža

1. Atskrūvējiet vai atveriet ievietojamo asi. Atkarībā no ievietojamās ass modeļa to var izdarīt, atskrūvējot ar instrumentu vai bez tā, izmantojot ātrā savilcēja sviru vai tos abus kombinējot, attiecīgā gadījumā ievērojiet ievietojamās ass lietošanas instrukciju.
2. Nostipriniet priekšējo/aizmugures riteni.
3. Izvelciet ievietojamo asi no "kājiņām" un riteņa rumbas.
4. Noņemiet priekšējo/aizmugures riteni.

10.3.3 Priekšējais/aizmugures ritenis ar skrūvsavienojumu

10.3.3.1 Montāža

1. Noskrūvējiet ass uzgriežņus no ass un noņemiet no ass paplāksnes.
2. Ievietojiet priekšējo/aizmugures riteni "kājiņās".
   - ➔ Ja tāda ir, ņemiet vērā informāciju par priekšējā/aizmugures riteņa kustības virzienu. Šie dati parasti attiecas uz riepu protektoru un ir atrodami uz riepas apmales.
3. Uzlieciet paplāksnes uz ass.
4. Izlīdziniet aizmugures riteni, lai tas būtu vienā līnijā ar rāmi.
5. Nostipriniet ass uzgriežņus, ievērojot savilces griezes momentus (skat. "Att.: Ritenis ar skrūvējamo asi").
   - ➔ Ja priekšējais/aizmugures ritenis nav nekustīgi nostiprināts, nebrauciet ar transportlīdzekli. Ass ir jāpārbauda un jāiestata specializētam tirgotājam.

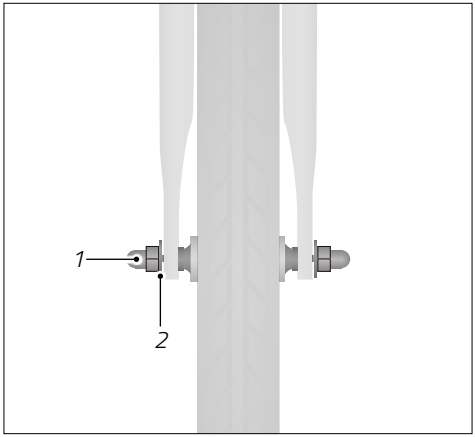

Att.: Ritenis ar skrūvējamo asi (piemērs)

1 Ass uzgrieznis

2 Paplāksne

10.3.3.2 Demontāža

1. Noskrūvējiet ass uzgriežņus no ass un noņemiet no ass paplāksnes.
2. Izņemiet priekšējo/aizmugures riteni no "kājiņām".

10.3.4 Karbona riteņi

Karbona riteņus veido ar oglekļa šķiedru pastiprināta plastmasa un tiem ir īpaši augsts stingrums un minimāls svars. Aploces ar augstākām apmalēm vēl ir ar īpašu aerodinamisko kvalitāti.

Ja transportlīdzeklis ir aprīkots ar karbona riteņiem, ņemiet vērā uz rāmja norādīto maksimāli pieļaujamo transportlīdzekļa svaru vai konsultējieties ar specializētu tirgotāju.

BRĪDINĀJUMS

Samazināta bremzēšanas spēja ar aploces bremzēm, ja karbona aploces ir slapjas.

Negadījumu un traumu risks!

- Ja aploces ir slapjas, karbona riteņus nelietojiet kombinācijā ar aploces bremzēm.

NORĀDE

Aploču deformācija vai riepas plīšana, ko izraisa sakaršana bremzēšanas ar aploces bremzēm laikā, piemēram, kalnu nobraucienos.

Bojājumu risks!

- Ilgākas bremzēšanas posmos lietojiet abas bremzes.
- Uz brīdi aizvien atlaidiet bremzes, lai bremžu uzlikas un aploces varētu atdzist.

- Lietojiet tikai karbona riteņiem piemērotas bremžu uzlikas.
- Ārpus ceļu satiksmes vingrinieties bremzēt ar karbona riteņiem.
- Ievērojiet, ka bremžu uzlikas karbona riteņiem nodilst ātrāk nekā citas bremžu uzlikas.
- Ievērojiet, ka bremžu uzlikas karbona riteņiem ir jutīgas pret karstumu un nav piemērotas ilgstošai bremzēšanai, piemēram, ilgos nobraucienos. Regulāri ievērojiet atdzišanas posmus, kuru laikā nedarbināt bremzes.

11 Teleskopiskā sēdekļa stute

Šajā nodaļā ir sniegta informācija par teleskopiskās sēdekļa stutes pamatnoteikumiem, iestatījumiem un lietošanu.

11.1 Pamatnoteikumi

BRĪDINĀJUMS

Neuzmanība ceļu satiksmē.

Negadījumu un traumu risks!

- Pirms pirmā brauciena iepazīstiet teleskopiskās sēdekļa stutes funkcijas.
- Teleskopisko sēdekļa stuti lietojiet tikai tad, ja netiek ierobežota jūsu uzmanība ceļu satiksmei un apvidum.
- Apstājieties, ja teleskopisko sēdekļa stuti nevarat lietot droši.

BRĪDINĀJUMS

Redzes zudums saskarē ar hidraulikas šķidrumu.

Negadījumu un traumu risks!

- Nekavējoties izskalojiet aci ar tīru ūdeni, ja acī nonāk hidraulikas šķidrums.
- Pēc saskares ar hidraulikas šķidrumu nekavējoties vērsieties pie ārsta.

Atkarībā no transportlīdzekļa modeļa var būt uzstādīta teleskopiska sēdekļa stute. Ar teleskopisko sēdekļa stuti sēdekļa augstumu var regulēt miera stāvoklī un brauciena laikā, darbinot sviru zem sēdekļa, vai ar tālvadību pie stūres. Atkarībā no teleskopiskās sēdekļa stutes modeļa augstumu regulē pakāpeniski vai laideni. Aktivizējot tālvadību pie stūres, mehāniski, hidrauliski vai pa radioviļņiem tiek pārraidīts signāls uz teleskopisko sēdekļa stuti.

- Ievērojiet ražotāja informāciju par teleskopisko sēdekļa stuti.
- Ja jums nav vajadzīgo speciālo zināšanu vai nepieciešamo instrumentu, lai veiktu teleskopiskās sēdekļa stutes iestatīšanu, apkopi vai lietošanu, sazinieties ar specializēto tirgotāju.

11.2 Lietošana

Atkarībā no teleskopiskās sēdekļa stutes modeļa tālvadībai ir viena vai divas sviras. Divu sviru gadījumā parasti katrai svirai ir piesaistīta pozīcija starp sēdekļa augšējo un apakšējo pozīciju.

- Lai sēdekli pārvietotu uz leju, noslogojiet sēdekli un nospiediet sviru. Tiklīdz sēdeklis ir vajadzīgajā pozīcijā, atlaidiet sviru.
- Lai sēdekli pārvietotu uz augšu, atslogojiet sēdekli un nospiediet sviru. Tiklīdz sēdeklis ir vajadzīgajā pozīcijā, atlaidiet sviru.

11.3 Iestatījumi

11.3.1 Troses spriegojuma iestatīšana

Ja transportlīdzeklim ir mehāniska tālvadība:

Darbības traucējumu gadījumā ir jāiestata teleskopiskās sēdekļa stutes tālvadības troses spriegojums. Piemēram, ja sēdekļa stuti nevar iestatīt vai mainās sēdekļa augstums, lai gan nav nospiesta svira vai poga.

➔ Ievērojiet ražotāja informāciju par troses spriegojuma iestatīšanu.

11.3.2 Izbīdīšanas ātruma iestatīšana

Teleskopiskās sēdekļa stutes izvirzīšanas ātrums parasti tiek iestatīts ar tālvadības regulēšanas skrūvi. Atkarībā no griešanās virziena izbīdīšanas ātrums tiek samazināts vai palielināts.

➔ Ievērojiet ražotāja informāciju par izbīdīšanas ātruma iestatīšanu.

11.3.3 Teleskopiskās sēdekļa stutes tālvadības pozīcija

Teleskopiskās sēdekļa stutes tālvadības pozīcija jāiestata individuāli, lai sviru vai pogu varētu nospiest ērti un droši (skat. "Att. Tālvadības pozīcija").

➔ Ja jums nav vajadzīgo speciālo zināšanu un nepieciešamo instrumentu, tālvadības pozīciju atbilstoši jūsu vajadzībām iestata specializēts tirgotājs.

1. Izskrūvējiet tālvadības skrūvi pretēji pulksteņrādītāja virzienam.
2. Novietojiet tālvadību tā, lai svira vai poga būtu labi sasniedzama brauciena laikā.
3. Ieskrūvējiet tālvadības skrūvi pulksteņrādītāja virzienā.

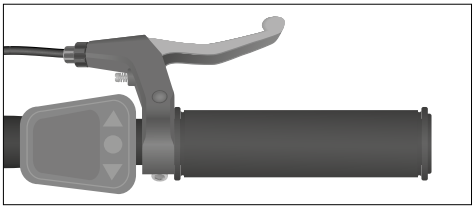

Att.: Tālvadības pozīcija (piemērs)

11.3.4 Pneimatiskas teleskopiskās sēdekļa stutes iestatīšana

Gaisa spiediens tostarp ietekmē izbīdīšanas ātrumu un spēku, kas jāpielieto, lai teleskopisko sēdekļa stuti novietotu apakšējā pozīcijā. Gaisa spiedienu pneimatiskajā teleskopiskajā sēdekļa stutē ir iestatījis ražotājs, un tas jāiestata tikai darbības traucējumu gadījumā.

➔ Teleskopisko sēdekļa stuti iestata specializēts tirgotājs.

11.3.5 Hidrauliskas teleskopiskās sēdekļa stutes atgaisošana

Hidrauliskā teleskopiskā sēdekļa stute ir jāatgaiso, tiklīdz tā vairs pilnībā neizbīdās vai sēdeklis turpina nolaisties pēc sviras atlaišanas.

➔ Teleskopisko sēdekļa stuti atgaiso specializēts tirgotājs.

12 Amortizatori

Šajā nodaļā ir sniegta informācija par amortizācijas elementu pamatnoteikumiem, iestatījumiem un lietošanu.

Ja amortizācijas elementi ir iestatīti pārāk mīksti, amortizācijas elements vairs neamortizē nelīdzenumu un rodas amortizācijas caursite.

Amortizācijas elementi jāiestata vai jāsinhronizē tā, lai nerastos to caursite. Ja amortizācijas elementam bieži rodas caursite, tas tiek bojāts un ilgtermiņā bieži bojā arī rāmi.

➔ Ja jums nav vajadzīgo speciālo zināšanu un iestatīšanai nepieciešamo instrumentu, amortizācijas elementu iestatīšanu veic specializēts tirgotājs.

12.1 Amortizēta sēdekļa stute

Atkarībā no transportlīdzekļa modeļa transportlīdzeklis var būt aprīkots ar amortizētu sēdekļa stuti.

Amortizētas sēdekļa stutes paaugstina komfortu un braukšanas drošību, braucot pa nelīdzenām virsmām. Amortizētā sēdekļa stute jāiestata atbilstoši vadītāja ķermeņa svaram. Šim nolūkam ir vajadzīgas speciālas zināšanas un attiecīgā gadījumā amortizatoru nomaiņa.

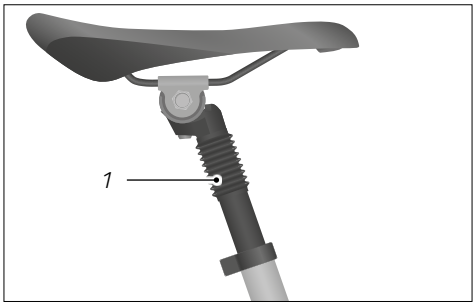

Att.: Amortizēta sēdekļa stute (piemērs)

1 Amortizatori iekšpusē

12.2 Amortizējošā dakša un aizmugures daļas amortizatori

12.2.1 Pamatnoteikumi

Atkarībā no modeļa transportlīdzeklis ir aprīkots ar amortizējošo dakšu un/vai aizmugures daļas amortizatoriem.

Amortizējošās dakšas uztver triecienus pa priekšējo riteni un paaugstina braukšanas komfortu un braukšanas drošību, braucot pa nelīdzenām virsmām. Amortizējošā dakša jāpielāgo lietošanas mērķim un vadītāja svaram.

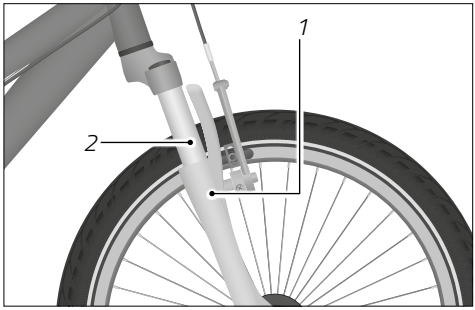

Att.: Amortizējošā dakša (piemērs)

1 Iegrimstošā caurule

2 Nekustīgā caurule

Aizmugures daļas amortizatori, kas ir uzstādīti centrāli starp priekšējo un aizmugures rāmi, uztver triecienus pa aizmugures riteni un paaugstina braukšanas komfortu un braukšanas drošību, braucot pa nelīdzenām virsmām. Aizmugures daļas amortizatori jāpielāgo lietošanas mērķim un vadītāja svaram. Aizmugures daļas amortizatori paaugstina braukšanas komfortu, braucot pa nelīdzenām virsmām.

➔ Ja transportlīdzeklim ir iestatāmi aizmugures daļas amortizatori, ievērojiet pievienoto ražotāja informāciju par iestatīšanu.

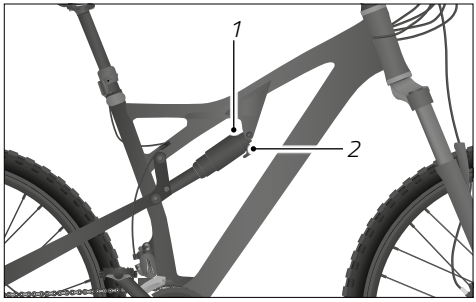

Att.: Aizmugures daļas amortizatori (piemērs)

1 Amortizatoru cietības iestatījums

2 Amortizācijas iestatījums

12.2.2 Lietošana

NORĀDE

Palielināts nodilums, izmantojot Lock-Out.

Bojājumu risks!

- Izmantojiet Lock-Out tikai uz līdzenām brauktuvēm.
- Izmantojiet Lock-Out tikai tad, ja tas uzlabo braukšanas īpašības.

- Ievērojiet pievienoto ražotāja informāciju par amortizējošo dakšu lietošanu.
- Lai nobloķētu amortizējošo dakšu, līdz galam pagrieziet grozāmo pogu pretēji pulksteņrādītāja virzienam.
- Lai atbloķētu amortizējošo dakšu, līdz galam pagrieziet grozāmo pogu pulksteņrādītāja virzienā (skat. "Att.: Lock-Out lietošana amortizējošai dakšai").
- Pārbaudiet, vai var nobloķēt aizmugures daļas amortizatorus. Ja nepieciešams, pajautājiet speciālistam, kā nobloķēt un atbloķēt aizmugures daļas amortizatorus.

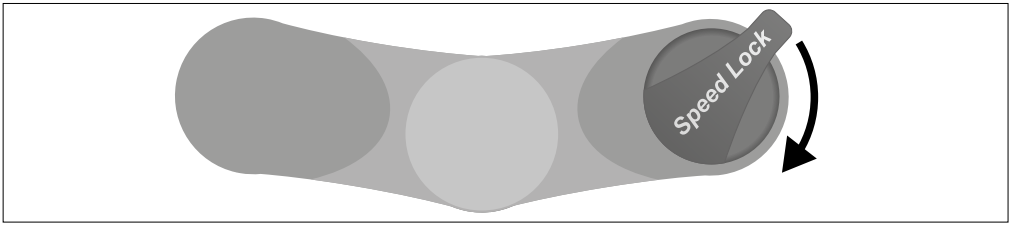

Att.: Lock-Out lietošana amortizējošai dakšai (skats no augšas, piemērs).

Modeļiem ar mehānisku amortizācijas elementu:

- Lai paaugstinātu amortizatoru sākotnējo spriegojumu un tādējādi iestatītu mazāku SAG, pagrieziet grozāmo pogu uz amortizējošās dakšas vai aizmugures daļas amortizatoriem virzienā "+" (skat. "Att.: Grozāmā poga uz amortizējošās dakšas").
- Lai pazeminātu amortizatoru sākotnējo spriegojumu un tādējādi iestatītu lielāku SAG, pagrieziet grozāmo pogu uz amortizējošās dakšas virzienā "–".
- Ja jums nav vajadzīgo speciālo zināšanu un nepieciešamo instrumentu SAG optimālai iestatīšanai, amortizatorus iestata specializēts tirgotājs.

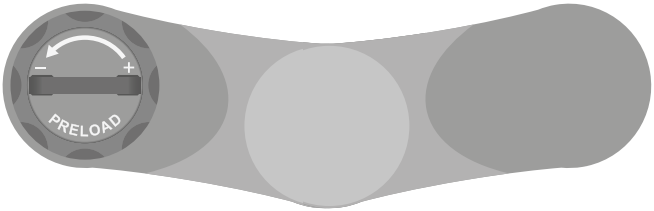

Att.: Grozāmā poga uz amortizējošās dakšas (skats no augšas, piemērs).

Modeļiem ar gaisa kameru:

- Lai iestatītu amortizatoru sākotnējo spriegojumu, palieliniet vai samaziniet amortizējošās dakšas gaisa spiedienu.
- Lai palielinātu vai samazinātu amortizējošās dakšas gaisa spiedienu, ir nepieciešams speciāls amortizatoru sūknis.
- Ja jums nav vajadzīgo speciālo zināšanu un iestatīšanai nepieciešamo instrumentu, amortizācijas elementu iestatīšanu veic specializēts tirgotājs.

12.2.3 Iestatījumi

Parasti ir pieejamas šādas iestatīšanas iespējas:

- Atlēciena un spiediena pakāpe
- SAG (savilkšanās ķermeņa svara ietekmē)
- Lock-Out (bloķēšanas funkcija)

12.2.3.1 Atlēciena un spiediena pakāpe

Atlēciena un spiediena pakāpes iestatījums ietekmē amortizējošās dakšas vai aizmugures daļas amortizatoru slāpējošo iedarbību vai aktivizāciju. Galvenā nozīme ir atlēciena un spiediena pakāpju proporcijai. Atkarībā no transportlīdzekļa modeļa amortizatoriem var būt tikai viens atlēciena pakāpes iestatījums. Atlēciena un spiediena pakāpju proporcija ir atkarīga no brauktuves kvalitātes. Pareizi iestatīta proporcija nodrošina riteņu optimālu saskari ar zemi.

➔ Atlēciena un spiediena pakāpi drīkst iestatīt tikai specializēts tirgotājs.

12.2.3.2 SAG

SAG (angl. "nolaist") ir amortizācijas elementu ieliekšanās vadītāja ķermeņa svara ietekmē. SAG iestata atkarībā no amortizējošās dakšas vai aizmugures daļas amortizatoru modeļa un atkarībā no lietošanas mērķa vērtībā no 15% līdz 40% no kopējā amortizatoru gājiena.

Amortizatoru sākotnējais spriegojums ietekmē SAG. Optimāli iestatītam SAG amortizatori ieliecas par 15% līdz 40% no atsperes ieliekuma, ja vadītājs sēž uz transportlīdzekļa.

SAG nosaka, izmantojot amortizatoru sākotnējo spriegojumu vai amortizējošās dakšas/amortizatora regulējamo gaisa spiedienu. Tādējādi amortizatoru sākotnējais spriegojums vai gaisa spiediens nosaka amortizatoru cietību un to vai transportlīdzeklis ir iestatīts ar mīkstu vai cietu amortizāciju.

➔ Amortizējošo dakšu vai aizmugures daļas amortizatorus atbilstoši jūsu ķermeņa svaram un braukšanas stilam iestata specializēts tirgotājs.

Amortizējošās dakšas/amortizatora SAG iestata specializēts tirgotājs atbilstoši jūsu ķermeņa svaram un braukšanas stilam. Parasti tas tiek regulēts ar gaisa spiedienu vai amortizācijas elementu nomaiņu.

12.2.3.3 Lock-Out

Lock-Out funkcija nobloķē amortizējošo dakšu. Tā var mazināt dakšas uzšūpošanos vai iegrimšanu, piemēram, ja amortizatori iegrimst, braucot ar augstu pedāļu spēku.

Atkarībā no transportlīdzekļa modeļa arī aizmugures daļas amortizatori ir aprīkoti ar Lock-Out funkciju.

Amortizējošā dakša nedaudz slāpē nelīdzenumus arī bloķētā stāvoklī. Tā ir tehniska īpatnība, kas aizsargā dakšu pret bojājumiem.

13 Tīrīšana

UZMANĪBU

Ķermeņa daļu iespiešana un saspiešana ar kustīgām detaļām.

Savainojumu risks!

- Esiet uzmanīgi, rīkojoties ar kustīgām detaļām, lai neiespiestu pirkstus.
- Ja nepieciešams, lietojiet aizsargcimdus.

UZMANĪBU

Mazgājot transportlīdzekļa pedāļus ar augstspiediena mazgāšanas ierīci, izsistās detaļas var radīt traumas.

Traumu risks!

- Nekad nemazgājiet transportlīdzekļa pedāļus ar jaudīgu ūdens strūklu, vai izmantojot augstspiediena mazgāšanas ierīci.

NORĀDE

Nepareizu tīrīšanas līdzekļu lietošana.

Bojājumu risks!

- Neizmantojiet agresīvus tīrīšanas līdzekļus.
- Neizmantojiet asus, kantainus vai metāla tīrīšanas priekšmetus.
- Nekad netīriet transportlīdzekli ar stipru ūdens strūklu vai augstspiediena ierīcēm.

Tīrīšanai un apkopei nepieciešamie līdzekļi:

- Tīras tīrīšanas salvetes
- Vājš, remdens ziepjūdens
- Mīksta suka vai sūklis
- Tīrīšanas un konservācijas līdzeklis
- Universālā eļļa

➔ Ja nepieciešams, konsultējieties ar specializēto tirgotāju par piemērotiem tīrīšanas un konservācijas līdzekļiem.

➔ Regulāri notīriet transportlīdzekli arī tad, ja ir maz netīrumu.

➔ Noslaukiet visas virsmas un komponentus ar samitrinātu sūkli.

➔ Sūkļa samitrināšanai izmantojiet vāju ziepjūdeni.

➔ Pēc tīrīšanas nosusiniet visas virsmas un komponentus.

➔ Iekonservējiet krāsotās virsmas un metāla virsmas pie rāmja vismaz reizi sešos mēnešos.

➔ Aploces bremzēm neveiciet konservāciju aplocēm vai disku bremzēm – bremžu diskiem.

➔ Ievērojiet pievienotās ražotāja informācijas norādījumus par atsevišķu komponentu tīrīšanu.

13.1 Bremzes

UZMANĪBU

Apdegumu risks ar karstiem bremžu diskiem.

Savainojumu risks!

- Pirms pieskaršanās bremžu diskiem nogaidiet, līdz bremžu diski ir atdzisuši.

UZMANĪBU

Samazināta bremzēšanas spēja, ja uz aplocēm/bremžu klučiem vai bremžu diskiem/bremžu uzlikām ir palikušas ziepju atliekas, eļļa, smērviela vai kopšanas līdzekļi.

Negadījumu un traumu risks!

- Izvairieties no smērvielas vai eļļas saskares ar aploci vai bremžu disku, kā arī bremžu klučiem vai bremžu uzlikām.
- Neizmantojiet transportlīdzekli, ja smērviela vai eļļa ir nokļuvusi uz aploces, bremžu diska, bremžu klučiem vai bremžu uzlikām, un ar eļļu nosmērētie komponenti ir profesionāli jānotīra un, ja nepieciešams, jānomaina specializētam tirgotājam.
- Pēc tīrīšanas notīriet ziepju un kopšanas līdzekļa atliekas.
- Pēc tīrīšanas pārbaudiet, vai uz bremzēm nav ziepju un kopšanas līdzekļa atlieku.

- Uzreiz ar mazliet mitru salveti un nelielu daudzumu bremžu tīrītāja notīriet netīrumus no bremžu komponentiem, bremžu suporta un aploces.

13.2 Amortizatori

Ja transportlīdzeklis ir aprīkots ar amortizējošo dakšu, amortizētu sēdekļa stuti vai aizmugures daļas amortizatoriem:

1. Uzreiz ar tīru un, ja nepieciešams, mazliet ieeļļotu salveti notīriet netīrumus no slīdvirsmām un pieguļošajām blīvēm (skat. "Att.: Amortizējošās dakšas slīdvirsma" un "Att.: Amortizētas sēdekļa stutes slīdvirsma").
2. Pēc tīrīšanas ieeļļojiet slīdvirsmu ar nelielu daudzumu universālās eļļas.
3. Amortizatorus piecas reizes ielieciet un atbrīvojiet. Pēc tam ar tīru salveti notīriet lieko eļļu.

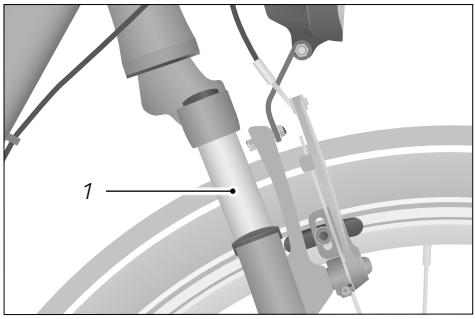

Att.: Amortizējošās dakšas slīdvirsma (piemērs)

1 Slīdvirsma

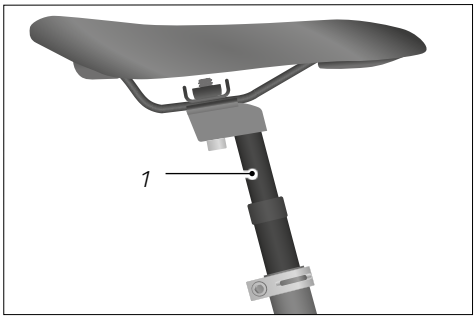

Att.: Amortizētās sēdekļa stutes slīdvirsma (piemērs)

1 Slīdvirsma

13.3 Pārnesumu pārslēdzējs

NORĀDE

Nepareizi izvēlētas smērvielas, eļļas un kopšanas līdzekļi var izraisīt komponentu bojājumus.

Bojājumu risks!

- Konsultējieties ar specializētu tirgotāju par smērvielu, eļļu un kopšanas līdzekļu lietošanu, jo īpaši ķēdes pārslēdzēju gadījumā.
- Tīrīšanai nelietojiet ūdeni un ķīmiskus bremžu tīrītājus vai atšķaidījumus.
- Neizmantojiet ieroču eļļu vai rūsas noņemšanas aerosolus.

- Pārnesumu pārslēdzēja vadības elementus tīriet ar samitrinātu salveti.
- Ķēdes pārslēdzējiem kustīgos komponentus, ja tie ir brīvi pieejami, tīriet ar samitrinātu salveti vai mīkstu suku (skat. "Att.: Ķēdes pārslēdzēja kustīgie komponenti").
- Ķēdes pārslēdzējiem kustīgos komponentus, ja tie ir brīvi pieejami, pēc tīrīšanas ieeļļojiet ar nelielu daudzumu universālās eļļas.
  - Pēc tam ar tīru salveti notīriet lieko eļļu.

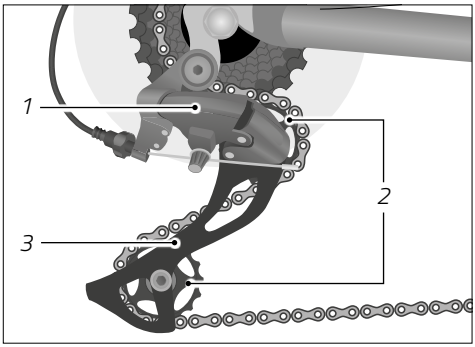

Att.: Ķēdes pārslēdzēja kustīgie komponenti (piemērs)

1 Pārslēdzējs

2 Spriegotājrullīši

3 Ķēdes spriegotājs

13.4 Ķēde

- Ja transportlīdzeklis ir aprīkots ar vispārēju ķēdes aizsargu, specializēts tirgotājs izskaidros vai veiks demontāžu un montāžu. Notīriet velosipēda ķēdes netīrumus ar tīru un, ja nepieciešams, mazliet ieeļļotu tīrīšanas salveti.
- Notīriet netīrumus no aizmugurējiem zobratiem un ķēdes zobratiem ar nelielu, mīkstu suku.
- Regulāri, pēc tīrīšanas un braucieniem lietū ieeļļojiet ķēdi ar nelielu daudzumu universālās eļļas.
  - Noturīgu netīrumu gadījumā sazinieties ar specializēto tirgotāju.

14 Apkope

BRĪDINĀJUMS

Bremžu atteice vai materiālu lūzums nepareizi veiktas apkopes vai pārbaudes dēļ.

Negadījumu un traumu risks!

- Neveiciet transportlīdzekļa apkopi, ja jums nav vajadzīgo speciālo zināšanu un nepieciešamo instrumentu.
- Turklāt specializētam tirgotājam regulāri ir jāpārbauda transportlīdzeklis.

UZMANĪBU

Apdegumu risks ar karstiem bremžu diskiem.

Savainojumu risks!

- Pirms apkopes bremžu diskiem ir jāatdziest.

UZMANĪBU

Materiāla nogurums un materiālu lūzums, nepareizi nostiprinot skrūvsavienojumus.

Negadījumu un traumu risks!

- Vaļīgi skrūvsavienojumi ir pareizi jāpievelk ar dinamometrisko atslēgu.
- Vaļīgi skrūvsavienojumi jāpievelk ar pareizu savilces griezes momentu.
- Specializētam tirgotājam ir jāpievelk vaļīgi skrūvsavienojumi.

UZMANĪBU

Transportlīdzekļa izmaiņas vai nepareizi izvēlētas rezerves daļas var izraisīt transportlīdzekļa nepareizu darbību.

Negadījumu un traumu risks!

- Konsultējieties ar specializēto tirgotāju par piemērotām rezerves daļām.
- Izmantojiet tikai oriģinālās rezerves daļas.

NORĀDE

Piloša eļļa vai smērviela.

Vides piesārņojums!

- Ievērojiet, lai nepilētu eļļa vai smērviela.
- Uzreiz ar salveti notīriet izlijušu eļļu vai smērvielu.
- Likvidējiet izlijušu eļļu vai smērvielas atliekas videi nekaitīgā veidā saskaņā ar konkrētās valsts un reģiona noteikumiem.

NORĀDE

Transportlīdzekļa eļļa vai smērviela var sasmērēt apģērbu.

Bojājumu risks!

- Pēc kopšanas ar salveti notīriet lieko eļļu vai smērvielu.
- Netuviniet apģērbu eļļai vai smērvielai.

Pirms montāžas konsultējieties ar specializēto tirgotāju par piemērotām rezerves daļām.

Apkopei nepieciešamie līdzekļi:

- Tīras tīrīšanas salvetes
- Konservācijas līdzeklis
- Universālā eļļa

➔ Ja nepieciešams, konsultējieties ar specializēto tirgotāju par piemērotām smērvielām un konservācijas līdzekļiem.

➔ Visas apkopes un remonti specializētam tirgotājam ir jādokumentē.

➔ Ja konstatējat bojājumus, neizmantojiet transportlīdzekli, bet tas jāpārbauda un jāsalabo specializētam tirgotājam.

➔ Ja jums nav vajadzīgo speciālo zināšanu un nepieciešamo instrumentu, vaļīgi skrūvsavienojumi ir jāpārbauda specializētam tirgotājam.

14.1 Pārbaudes intervāli

➔ Specializētam tirgotājam jāveic transportlīdzekļa pārbaude šādos intervālos:

Pārbaudes intervāli			
Pārbaude	Nobraukums	Darba stundas	Lietošanas ilgums
1. pārbaude	pēc 300 km* vai	pēc 15 darba stundām* vai	pēc 3 mēnešiem*
2. pārbaude	pēc 2 000 km* vai	pēc 100 darba stundām* vai	pēc viena gada*
Jebkura nākamā pārbaude	pēc nākamajiem 2000 km* vai	pēc nākamajām 100 darba stundām* vai	pēc vēl viena gada*
* Atkarībā no tā, kas tiek sasniegts vispirms			

➔ Ja transportlīdzekli lietojat apgrūtinātos apstākļos vai nobraucat vairāk nekā 2000 km gadā, saīsiniet pārbaudes intervālus, un specializētam tirgotājam jāveic pārbaude ik pēc 6 mēnešiem.

Apgrūtināti apstākļi ir, piemēram:

- Bieža lietošana sarežģītā apvidū
- Lietošana sliktos laikapstākļos, piemēram:
  - ziemā: īpašs korozijas risks, ko rada kaisāmā sāls uz ceļiem
  - mālos vai dubļos: palielināts nodilums, ko rada kustīgo detaļu pārmērīgs piesārņojums
- Lietošana ar pastāvīgi augstu slodzi

- Ievērojiet pārbaudes intervālu noteikumus pievienotajās dažādu transportlīdzekļa komponentu instrukcijās.
- Reizi mēnesī un pēc kritiena veiciet turpmāk minētos apkopes darbus.

Transportlīdzeklim ir dažādas detaļas, kurām ir jāpievērš īpaša uzmanība tieši saistībā ar netīrumu, putekļu vai slapjuma slodzi vai arī saistībā ar to nozīmi drošībai. Tādēļ jūsu pašu interesēs ir ievērot pārbaudes intervālus.

Smiltis un netīrumi ķēdē, zobratu blokā un ķēdesrata zobos var izraisīt pastiprinātu nodilumu.

14.2 Skrūvsavienojumi

- Regulāri pārbaudiet transportlīdzekli saskaņā ar apkopes plānu, vai tam nav vaļīgu skrūvsavienojumu, un pievelciet vaļīgās skrūves ar dinamometrisko atslēgu.
  - Nebrauciet ar transportlīdzekli, ja konstatējat vaļīgus savienojumus.
  - Ja jums nav vajadzīgo speciālo zināšanu un nepieciešamo instrumentu, vaļīgi skrūvsavienojumi ir jāpārbauda specializētam tirgotājam.

14.3 Rāmis un nekustīgā dakša

- Pārbaudiet, vai rāmim un nekustīgajai dakšai nav plaisu, deformācijas vai krāsas izmaiņu.
  - Ja rāmim vai nekustīgajai dakšai ir plaisas, deformācija vai krāsas izmaiņas, uzreiz sazinieties ar specializētu tirgotāju.
  - Nelietojiet transportlīdzekli, ja konstatējat plaisas, deformāciju vai krāsas izmaiņas.

14.4 Amortizējošā dakša

- Pārbaudiet, vai amortizējošai dakšai nav plaisu, deformācijas vai krāsas izmaiņu.
  - Ja amortizējošai dakšai ir plaisas, deformācija vai krāsas izmaiņas, uzreiz sazinieties ar specializētu tirgotāju.
- Nospriegojiet un atbrīvojiet amortizējošo dakšu.
  - Ja konstatējat neparastus trokšņus vai amortizējošā dakša nosēžas bez pretestības, lieciet to pārbaudīt specializētam tirgotājam.
- Notīriet un ieeļļojiet amortizējošo dakšu (skat. nodaļu "Tīrīšana").

14.5 Bagāžnieks un aizsargi

1. Turiet transportlīdzekli pie rāmja.
2. Pakustinot bagāžnieku šurpu turpu, pārbaudiet, visi skrūvsavienojumi ir cieši un nekustīgi.
3. Pakustinot šurpu turpu, pārbaudiet, vai aizsargi ir cieši nostiprināti.
   - ➔ Nostipriniet vaļīgus skrūvsavienojumus pulksteņrādītāja virzienā. Ievērojiet pareizus savilces griezes momentus.
   - ➔ Ja jums nav vajadzīgo speciālo zināšanu un nepieciešamo instrumentu, vaļīgi skrūvsavienojumi ir jāpārbauda specializētam tirgotājam.

14.6 Sēdeklis

- ➔ Pārbaudiet, vai sēdekli nevar pagriezt.
  - ➔ Ja sēdekli var pagriezt, pieskrūvējiet sēdekļa stutes savilcēju, ievērojot savilces griezes momentus.
  - ➔ Ja jums nav vajadzīgo speciālo zināšanu un nepieciešamo instrumentu, sēdekļa stutes savilcējs ir jāpārbauda specializētam tirgotājam.
  - ➔ Ja pie sēdekļa stutes savilcēja ir uzstādīts ātrais savilcējs, iestatiet ātro savilcēju (skat. nodaļu "Pamatiestatījumi / Ātrais savilcējs").
- ➔ Pārbaudiet, vai sēdekli horizontālā stāvoklī var pakustināt braukšanas vai pretējā virzienā.
  - ➔ Ja sēdekli var pabīdīt, iestatiet sēdekļa savilcēju (skat. nodaļu "Pamatiestatījumi / Sēdeklis / Sēdēšanas garuma iestatīšana").

14.7 Stūre un stūres iznesumi

Transportlīdzekļiem ar īpašu stūres iznesumu ir pievienots atsevišķs stūres iznesumu apraksts, kurš ir jāievēro.

- ➔ Pārbaudiet, vai stūre ir novietota perpendikulāri priekšējam ritenim (skat. "Att.: Pareizs stūres novietojums").
  - ➔ Ja stūre neatrodas perpendikulāri priekšējam ritenim, iestatiet to vēlreiz (skat. nodaļu "Pamatiestatījumi / Stūre un stūres iznesumi / Stūres novietošana").

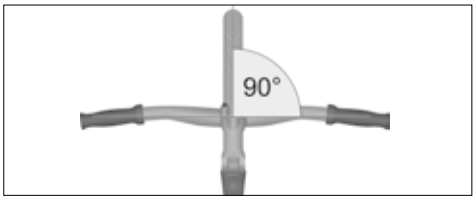

Att.: Pareizs stūres novietojums (piemērs)

- Nofiksējiet priekšējo riteni pret sānisku griešanos, piemēram, turot velosipēdu starp kājām, un pārbaudiet, vai stūri nevar pagriezt pret priekšējo riteni. Ievērojiet, lai nepieskartos karstiem bremžu diskiem.
- Ja varat pagriezt stūri, stūre vai stūre ir jāiestata specializētam tirgotājam.

- Pārbaudiet, vai stūres iznesumu var kustināt uz augšu un uz leju.
  - Ja stūres iznesuma kustībā uz augšu un uz leju konstatējat augšgala caurules vai stūres iznesuma brīvkustību, specializētam tirgotājam jāiestata gultņu brīvkustība vai stūres iznesums.
- Pārbaudiet stūri un stūres iznesumu, vai tiem nav plaisu, deformācijas vai krāsas izmaiņu.
  - Ja stūrei vai stūres iznesumam ir plaisas, deformācijas vai krāsas izmaiņas, neizmantojiet transportlīdzekli un sazinieties ar specializēto tirgotāju.

14.8 Stūres bļodiņas iestatīšana

UZMANĪBU

Negaidīta transportlīdzekļa darbība nepareizas iestatīšanas rezultātā.

Negadījumu un traumu risks!

- Ievērojiet savilces griezes momentus.
- Ievērojiet stūres iznesuma minimālo ievietošanas dziļumu.

UZMANĪBU

Apdegumu risks ar karstiem bremžu diskiem.

Savainojumu risks!

- Pirms apkopes bremžu diskiem ir jāatdziest.

Klasiskam stūres iznesuma iekšējam savilcējam gultņa bļodiņa tiek nostiprināta ar sprostpaplāksni un pretuzgriezni.

Ārējam savilcējam bez vītnes gultņa bļodiņa automātiski tiek nostiprināta ar stūres iznesumu.

Iestatot stūres bļodiņu, rīcības brīvība ir ļoti maza. Gultņi ātri tiek nobloķēti vai bojāti.

Stūres bļodiņas iestatīšanai ir nepieciešami speciāli instrumenti.

- Ievērojiet stūres bļodiņas ražotāja sniegto informāciju.
- Ja jums nav vajadzīgo speciālo zināšanu un nepieciešamo instrumentu stūres bļodiņas iestatīšanai, sazinieties ar specializēto tirgotāju.

Pārāk stingrs iestatījums var sabojāt stūres bļodiņu un bloķēt stūrēšanas kustību, tādējādi negatīvi ietekmējot braukšanas īpašības.

14.8.1 Standarta stūres iznesums ar iekšējo savilcēju

Ja stūres bļodiņai ir pārāk liela brīvkustība, rīkojieties šādi:

1. Atskrūvējiet augšējo pretuzgriezni.
2. Zem tā esošo gultņa bļodiņu mazliet pagrieziet pulksteņrādītāja virzienā.
3. Nostipriniet augšējo pretuzgriezni. Ievērojiet pieļaujamo savilces griezes momentu.
4. Pārbaudiet stūres bļodiņas brīvkustību.
   - Ja stūres bļodiņai joprojām ir brīvkustība, atkārtojiet 1.-4. darbību.
5. Pārbaudiet stūres iznesuma ciešu nostiprinājumu, nofiksējot priekšējo riteni starp kājām un mēģinot pret to pagriezt stūri.
6. Pēc stūres bļodiņas iestatīšanas pārbaudiet stūres pozīciju (skat. nodaļu “Pamatiestatījumi / Stūre un stūres iznesumi / Stūres novietošana”).

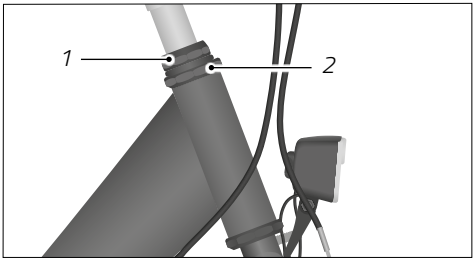

Att.: Iekšējais savilcējs (piemērs)

1 Pretuzgrieznis

2 Gultņa bļodiņa

14.8.2 Stūres iznesums ar ārējo savilcēju

1. Atskrūvējiet saspiedējskrūves stūres iznesuma sānos.
2. Ja nepieciešams, noņemiet vāciņu no iekšpusē esošās regulēšanas skrūves galviņas.
3. Iekšpusē esošo regulēšanas skrūvi minimāli nostipriniet tālāk pulksteņrādītāja virzienā, ja stūres bļodiņā ir liela brīvkustība.
4. Novietojiet stūres iznesumu, lai stūre atrastos perpendikulāri priekšējam ritenim.
5. Atkal nostipriniet saspiedējskrūves ar pieļaujamo savilces griezes momentu.
6. Pārbaudiet stūres bļodiņas brīvkustību, apliekot divus pirkstus ar augšējo gultņa bļodiņu, pavelkot priekšējā riteņa bremzi un pastumjot transportlīdzekli uz priekšu un atpakaļ. Dakšas kāts nedrīkst kustēties stūres caurulē.
   - ➔ Ja stūres bļodiņai joprojām ir brīvkustība, atkārtojiet 1.-5. darbību.
7. Pārbaudiet, vai stūre darbojas viegli. Ja stūre darbojas smagnējāk nekā iepriekš, stūres bļodiņas regulēšanas skrūve ir pievilkta pārāk cieši. Vēlreiz veiciet darbības, sākot no 1. punkta, un minimāli atskrūvējiet iekšpusē esošo regulēšanas skrūvi pretēji pulksteņrādītāja virzienam.

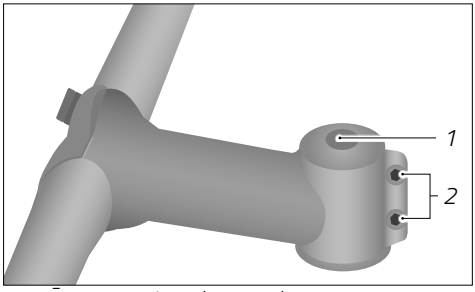

Att.: Ārējais savilcējs (piemērs)

1 Regulēšanas skrūve iekšpusē

2 Saspiedējskrūves

8. Pārbaudiet stūres iznesuma ciešu nostiprinājumu, nofiksējot priekšējo riteni starp kājām un mēģinot pret to pagriezt stūri.
9. Pēc stūres bļodiņas iestatīšanas pārbaudiet stūres pozīciju (skat. nodaļu "Pamatiestatījumi / Stūre un stūres iznesumi / Stūres novietošana").

14.9 Riteņi

- ➔ Pārbaudiet, vai priekšējo un aizmugures riteni var pakustināt uz sāniem un vai kustas riteņa uzgriežņi.
  - ➔ Ja riteņa uzgriežņi kustas, specializētam tirgotājam jāpārbauda skrūvsavienojumi.
  - ➔ Ja kustas ātrā savilcēja ass, iestatiet ātrā savilcēja asi (skat. nodaļu "Riteņi un riepas / Priekšējā/aizmugures riteņa montāža un demontāža").
  - ➔ Ja priekšējais vai aizmugures ritenis kustas uz sāniem, specializētam tirgotājam jāsalabo ritenis.
- ➔ Pārbaudiet, vai priekšējā riteņa attālums līdz dakšai vai aizmugures riteņa attālums līdz rāmim abās pusēs ir vienāds.

- Ja šie attālumi nav vienādi, priekšējais vai aizmugures ritenis jāpārbauda specializētam tirgotājam.

- Paceliet transportlīdzekli un pagrieziet priekšējo vai aizmugures riteni. Pārbaudiet, vai priekšējais vai aizmugures ritenis nenovirzās sānis vai uz āru.
  - Ja priekšējais vai aizmugures ritenis novirzās sānis vai uz āru, nelietojiet bērnu balansa velosipēdu un lieciet specializētam tirgotājam pārbaudīt priekšējo vai aizmugures riteni.

14.9.1 Aploces un spieķi

- Regulāros intervālos pārbaudiet priekšējo un aizmugurējo riteņa loku, vai tam nav plaisu, deformāciju un krāsas izmaiņu.
- Pārbaudiet riteņa loku arī zem kameras un zem riteņa loka lentes.
  - Ja aplocei ir plaisas, deformācija vai krāsas izmaiņas, neizmantojiet transportlīdzekli.
  - Aploce jāpārbauda specializētam tirgotājam.

Īpaši dobās kameras lokiem un lokiem no kompozītmateriāliem un alumīnija var rasties neredzami bojājumi.

- Ar īkšķi un pirkstiem viegli saspiediet kopā spieķus un pārbaudiet, vai spriegojums visiem spieķiem ir vienāds.
  - Ja spriegojums ir atšķirīgs vai ir vaļīgi spieķi, specializētam tirgotājam spieķi ir jānospriego.

14.9.2 Aploces nodiluma indikators aploces bremžu gadījumā

Nodiluma indikators ir rieva aploces virsmā, uz kuru spiež bremžu uzlikas. Nodiluma robeža ir sasniegta, ja rieva uz virsmas vairs nav jūtama, proti, ir nodilusi bremzējot.

- Pārbaudiet, vai transportlīdzekļa aplocēm ir nodiluma indikators (skat. "Att.: Aploce ar nodiluma indikatoru").

1. Ja transportlīdzekļa aplocei ir padziļinājums, pārbaudiet, vai ir sasniegta nodiluma robeža.
2. Ar nagu vertikāli pārvelciet pār padziļinājumu.
   - Ja padziļinājums nav jūtams, nelietojiet transportlīdzekli.
   - Aploces jāpārbauda specializētam tirgotājam.

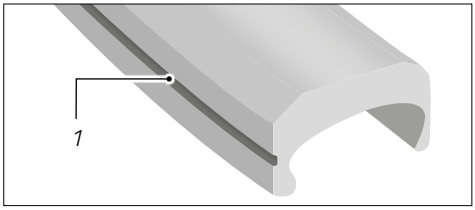

Att.: Aploce ar nodiluma indikatoru (piemērs)

1 Padziļinājums

14.9.3 Riepas

1. Pārbaudiet, vai ir iestatīts pareizs riepu spiediens (skat. nodaļu "Riteņi un riepas / Riepas un ventiļi / Riepu spiediens").
2. Pārbaudiet riepas, vai tām nav plaisu vai svešķermeņu radītu bojājumu.
3. Pārbaudiet, vai ir skaidri jūtams riepu protektors.
   - Ja riepai ir plaisas, bojājumi vai protektora dziļums ir par mazu, specializētam tirgotājam riepa ir jānomaina.
   - S-Pedelec ņemiet vērā, ka protektora dziļums nedrīkst būt mazāks par 1 mm.
4. Pārbaudiet ventiļu ciešu nostiprinājumu un, ja nepieciešams, ar roku aizskrūvējiet apakšējo rievuzgriezni pulksteņrādītāja virzienā.
5. Pārbaudiet, vai vārstiem ir aizsargvāciņš.
   - Uzstādiet pazudušus aizsargvāciņus, lai ventilī nevarētu iekļūt putekļi un netīrumi.

14.10 Riepas bojājums

Pārdurta riepa ir biežākais bojājums, braucot ar velosipēdu. Pārdurtai riepai nav jāpabeidz brauciens, ja līdzi ir vajadzīgais instruments un rezerves kamera vai remonta komplekts.

Detalizētu instrukciju par pārdurtas riepas labošanu skat. nodaļā "Apkope / Riteņa demontāža".

14.11 Riteņa demontāža

Pirms riteņa demontāžas izlasiet nodaļu "Riteņi un riepas". Ja jums nav vajadzīgo speciālo zināšanu un nepieciešamo instrumentu, sazinieties ar specializēto tirgotāju.

- Transportlīdzekļiem ar ķēdes pārslēdzēju aizmugurē ieslēdziet zobratu kasetes mazāko aizmugurējo zobratu. Tā aizmugurējais pārslēdzējs atrodas ārpusē un netraucē demontāžai.
- Lai vieglāk demontētu riteņus, ja nepieciešams, nofiksējiet transportlīdzekli ar piemērotu montāžas statīvu.

14.11.1 Bremžu sagatavošana

UZMANĪBU

Apdegumu risks ar karstiem bremžu diskiem.

Negadījumu un traumu risks!

- Pirms riteņa demontāžas bremžu diskiem ir jāatdziest.

NORĀDE

Bremžu uzliku bloķēšanās, nepareizi lietojot disku bremzes.

Bojājumu risks!

- Kad ritenis ir demontēts, nekad nevelciet bremžu trosi. Demontējot riteni, vienmēr ievietojiet transportēšanas stiprinājumu.

Pirms riteņa demontāžas ir jāsagatavo bremzes.

Ievērojiet pievienoto bremžu un pārslēdzēju ražotāja informāciju.

14.11.1.1 Mehānisko aploces bremžu sagatavošana

1. Atkabiniet bremžu trosi bremžu konsolei.
2. Satveriet ar vienu roku ap riteni un saspiediet kopā bremžu uzlikas vai bremžu konsoles. Šajā pozīcijā var viegli atkabināt vairumā gadījumu cilindrisko troses uzgali vai ārējo trosi V-bremzēm.

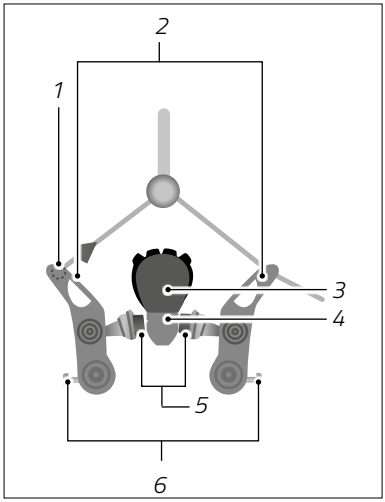

Att.: Aploces bremzes ar troses uzgali (piemērs)

1 *Troses uzgalis*
2 *Bremžu konsole*
3 *Riepas*
4 *Aploce*
5 *Bremžu kurpes*
6 *Amortizatoru sākotnējā spriegojuma regulēšanas skrūve*

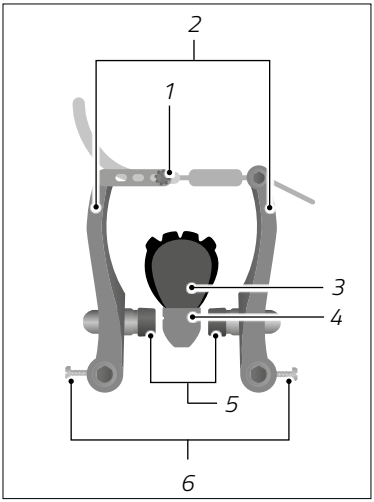

Att.: Aploces bremzes ar troses vadīklu (piemērs)

1 *Troses vadīkla*
2 *Bremžu konsole*
3 *Riepas*
4 *Aploce*
5 *Bremžu kurpes*
6 *Amortizatoru sākotnējā spriegojuma regulēšanas skrūve*

14.11.1.2 Hidraulisko aploces bremžu sagatavošana

- Lai hidraulisko aploces bremžu gadījumā atvērtu ātrā savilcēja sviru, nolokiet ātrā savilcēja sviru uz leju (skat. "Att.: Bremžu sagatavošana hidrauliskām aploces bremzēm").
- Izvelciet bremzes no turētāja.

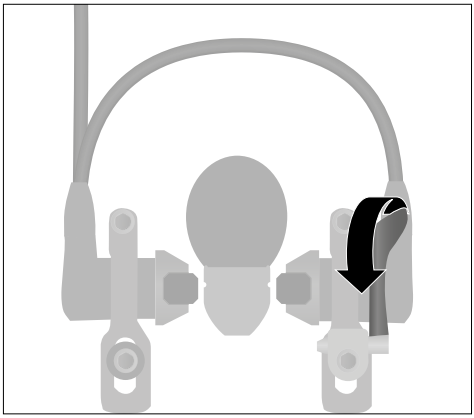

Att.: Bremžu sagatavošana hidrauliskām aploces bremzēm (piemērs)

14.11.1.3 Pedāļu bremžu sagatavošana

- Pedāļu bremžu gadījumā atskrūvējiet skrūvsavienojumu starp papildatbalstu un aizmugures daļas ķēdes spraisli.
  - Pirms riteņa demontāžas demontējiet pārslēgšanas troses vai pārslēgšanas kārbu. Ievērojiet ražotāja informāciju par montāžu un demontāžu.

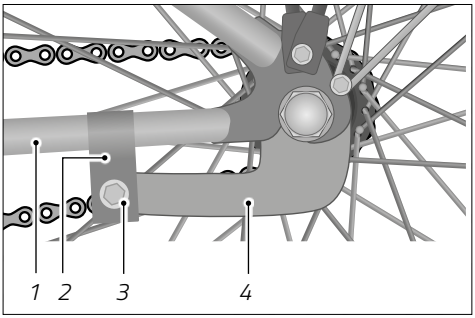

Att.: Pedāļu bremzes (piemērs)

1 Aizmugures daļas ķēdes spraislis

2 Stiprināšanas apskava pie rāmja

3 Skrūvsavienojums

4 Pedāļu bremžu papildatbalsts

14.11.1.4 Bremžu sagatavošana šosejas velosipēdiem

Pirms riteņa demontāžas ir jāsagatavo bremzes.

- Atveriet ātrā savilcēja sviru pie aploces bremzēm.

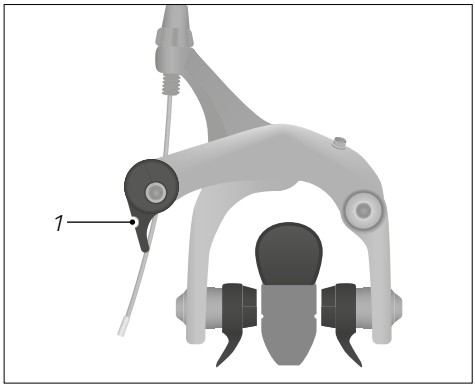

Att.: Bremžu sagatavošana šosejas velosipēdiem (piemērs)

1 Ātrā savilcēja svira aploces bremzēm

14.11.2 Priekšējā riteņa demontāža

- Atveriet ātrā savilcēja sviru, (skat. nodaļu "Riteņi un riepas / Priekšējā/aizmugures riteņa montāža un demontāža") vai atskrūvējiet kupoluzgriežņus.

Ja priekšējo riteni vēl nevar izvilkt, tas ir pie "kājiņu" drošinātājiem. Tie ir aizturelementi "kājiņā".

- Atskrūvējiet ātrā savilcēja uzgriezni vai noskrūvējiet kupoluzgriezni tālāk no ass.
- Izņemiet priekšējo riteni no "kājiņu" drošinātājiem.

14.11.3 Aizmugures riteņa demontāža

- Transportlīdzekļiem ar ķēdes pārslēdzēju aizmugurē ieslēdziet mazāko aizmugurējo zobratu.
- Lai atvieglotu aizmugures riteņa demontāžu ķēdes pārslēdzēju gadījumā, ar roku viegli velciet uz aizmuguri aizmugurējo pārslēdzēju (skat. "Att.: Aizmugurējā pārslēdzēja vilkšana uz aizmuguri").
- Mazliet paceliet transportlīdzekli un viegli uzsitiet uz aizmugures riteņa, lai aizmugures ritenis izkristu uz leju.

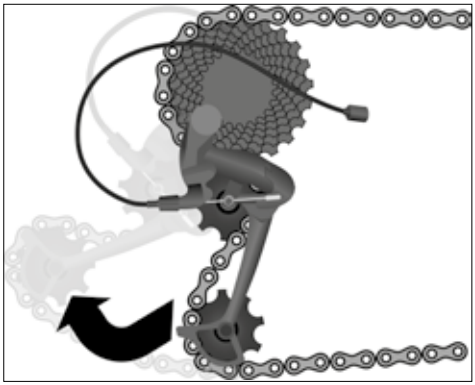

Att.: Aizmugurējā pārslēdzēja vilkšana uz aizmuguri (piemērs)

Ja transportlīdzeklis ir aprīkots ar aizmugurējo pārslēdzēju ar ķēdes spriegotāja bloķēšanu:

- Pirms aizmugures riteņa demontāžas deaktivizējiet aizmugurējo pārslēdzēju ar sviru tā augšpusē.

Ja transportlīdzeklim ir ievietojamās asis, ievērojiet nodaļu "Riteņi un riepas / Priekšējā/ aizmugures riteņa montāža un demontāža".

- Ja nepieciešams, rīcību ar ievietojamām asīm izskaidros specializēts tirgotājs.

Ja transportlīdzeklim ir rumbas pārslēdzēja un ķēdes pārslēdzēja kombinācija, pirms aizmugures riteņa demontāžas, tāpat kā ķēdes pārslēdzēja gadījumā, vispirms jānoņem pārslēgšanas kārba.

- Ievērojiet ražotāja informāciju par pārslēgšanas kārbas montāžu un demontāžu.
- Ja jums nav vajadzīgo speciālo zināšanu un nepieciešamo instrumentu, pārslēgšanas kārbu uzstāda un demontē specializēts tirgotājs.

14.11.4 Stiepļu riepas vai salokāmas riepas demontāža

NORĀDE

Kameras bojājumi sabojātas vai nodilušas riepas dēļ.

Bojājumu risks!

- Nomainiet riepu, ja riepas materiālu ir sabojājis svešķermenis vai nodilums.

Lai demontētu stiepļu vai salokāmo riepu, rīkojieties šādi:

1. Noskrūvējiet ventiļa vāciņu un apakšējo rievuzgriezni no ventiļa (skat. "Att.: Stiepļu riepas vai salokāmas riepas demontāža (A)").
2. Pilnībā izlaidiet gaisu no kameras.
3. Spiediet riepu pa visu perimetru no aploces apmales uz aploces vidu.
4. Bīdiet vienu montāžas lauzni apm. 5 cm pa labi blakus ventilim starp riepu un aploci.
5. Izceliet riepas apmali virs aploces malas un turiet riepu pacēlāju šajā stāvoklī.
6. Bīdiet otru montāžas lauzni apm. 5 cm pa kreisi blakus ventilim starp aploci un riepu (skat. "Att.: Stiepļu riepas vai salokāmas riepas demontāža (B)").
7. Izceliet riepas apmali ar otru montāžas lauzni virs apmales malas.
8. Lai pilnīgi atbrīvotu aploces apmali, bīdiet otru montāžas lauzni gar apmali.

Ja riepu labojat, atrodoties ceļā:

1. Izvelciet kameru no stiepļu vai salokāmās riepas (skat. "Att.: Stiepļu riepas vai salokāmās riepas demontāža (C)"), to pilnībā neizņemot no riepas.
2. Uzpildiet ar gaisu kameru un mēģiniet ar dzirdi un tausti atrast nehermētisko vietu.
3. Pārbaudiet, vai riepā nav svešķermeņu, un izņemiet tos.
4. Salabojiet kameru, izmantojot remonta komplektu. Ievērojiet pievienoto ražotāja informāciju par riepas labošanu.

Ja riepu labojat mājās:

1. Izvelciet kameru no stiepļu vai salokāmās riepas (skat. "Att.: Stiepļu riepas vai salokāmas riepas demontāža (C)").
2. Uzpildiet kameru ar gaisu un iemērciet kameru ūdens vannā, lai pēc izplūstošiem gaisa burbuļiem atrastu nehermētisko vietu.
3. Salabojiet kameru, izmantojot remonta komplektu. Ievērojiet pievienoto ražotāja informāciju par riepas labošanu.
   - ➔ Ievietojiet jaunu kameru, ja kamera vairs nav salabojama.
4. Pārbaudiet, vai riepā nav svešķermeņu, un izņemiet tos.
   - ➔ Nomainiet riepu, ja tā ir pārāk sabojāta.

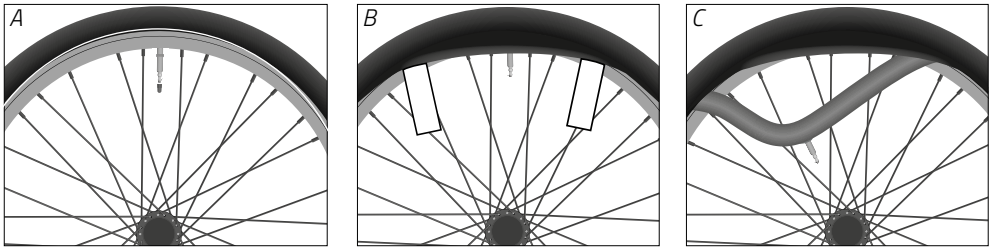

Att.: Stiepļu riepas vai salokāmas riepas demontāža (piemērs)

14.11.5 Aploces lentas pārbaude

NORĀDE

Kameras bojājumi, ja ir bojāta vai slikti novietota aploces lenta.

Bojājumu risks!

- Novietojiet aploces lentu tā, lai būtu nosegti visi spieķu uzgaļi un spieķu urbumi.
- Nomainiet aploces lentu, ja aploces lentas materiāls ir saplaisājis vai bojāts.

Aplocēm ar dubultu pamatni, tā dēvētajām dobās kameras aplocēm, aploces lentai jānosedz visa pamatne, neesot tik platai, ka tā izvirzās virs aploces malām.

- Ja jums nav vajadzīgo speciālo zināšanu un nepieciešamo instrumentu, aploces lentu pārbauda un, ja nepieciešams, nomaina specializēts tirgotājs.
- Kad riepa ir demontēta, pārbaudiet aploces lentu un, ja nepieciešams, nomainiet, lai izslēgtu kameras bojājumu iespēju.

14.11.6 Stiepļu riepas vai salokāmas riepas montāža

Uzstādot riepu, ievērojiet, lai iekšpusē neiekļūtu nekādi svešķermeņi, piemēram, netīrumi vai smiltis, un nesabojājiet kameru.

Lai uzstādītu stiepļu vai salokāmo riepu, rīkojieties šādi:

1. Ielieciet aploci ar aploces malu riepā.
2. Ar īkšķi pilnīgi saspiediet riepas apmali virs aploces.

3. Vertikāli iespraudiet kameras ventili aploces ventiļa caurumā, lai tas precīzi rādītu riteņa ass virzienā.
4. Mazliet uzpildiet kameru ar gaisu, lai tā ieņemtu apaļu formu un pilnīgi ievietojiet to riepas iekšpusē.
5. Saspiediet riepu, cik iespējams, ar īkšķi virs aploces malas.
6. Lai neiespiestu kameru starp riepu un aploci, iebīdiet kameru ar rādītājpirkstu riepas iekšpusē.
7. Vienlaikus darbojieties abās pusēs pa riepas perimetru.
8. Lai jau uzstādīto zonu novietotu dziļajā aploces pamatnē, beigās spēcīgi velciet riepu uz leju.
9. Pārbaudiet kameras pozīciju un spiediet riepu virs aploces malas (skat. "Att.: Stiepļu riepas vai salokāmas riepas montāža (A)").
   - ➔ Ja tas neizdodas, izmantojiet montāžas laužņa neaso pusi, lai riepu pārvietotu pāri aploces malai (skat. "Att.: Stiepļu riepas vai salokāmas riepas montāža (B)").
10. Iespiediet ventili riepas iekšpusē.
11. Ja nepieciešams, vēlreiz novietojiet ventili.
    - ➔ Ja tas neizdodas, demontējiet daļu riepas apmales un vēlreiz novietojiet kameru.
12. Līdz pusei uzpildītu riepu vairākkārt kustiniet rites virzienā šurpu turpu, lai pārbaudītu, vai kamera pareizi atrodas riepā un nav iespiesta.
13. Uzpildiet kameru līdz vajadzīgajam riepas spiedienam. Maksimālā riepu spiediena dati ir atrodami uz riepas apmales.
14. Pārbaudiet riepas pareizu pozīciju, izmantojot kontrolgredzenu pie aploces apmales. Kontrolgredzenam pie visas riepas jābūt vienmērīgā attālumā no apmales malas (skat. "Att.: Stiepļu riepas vai salokāmās riepas montāža (C)").

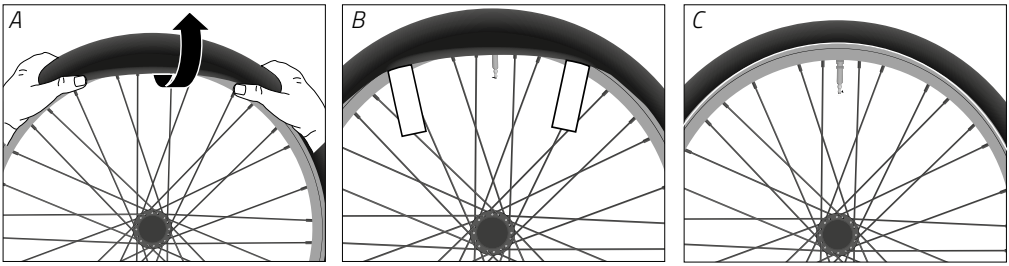

Att.: Stiepļu riepas vai salokāmas riepas montāža (piemērs)

14.11.7 UST riepas montāža

UST riepai (UST = Universal System Tubeless) nav nepieciešama atsevišķa kamera. Riepa un aploce ir savienotas tā, ka gaiss nevar izplūst.

UST riepas drīkst izmantot tikai kopā ar UST aploci vai UST riteni. UST riepas drīkst uzstādīt specializēts tirgotājs. Saviem spēkiem uzstādiet UST riepas tikai tad, ja jums ir vajadzīgās speciālās zināšanas.

- Uzstādiet UST riepu tikai ar rokām. Nelietojiet montāžas lauzni.
- Pirms montāžas notīriet netīrumus un smērvielas. UST riepai iekšpusē un riepas pamatnes zonā jābūt bez putekļiem un smērvielas.
- Lai nesabojātu UST riepu, pirms montāžas samitriniet riepas pamatni ar ziepēm vai riepu montāžas pastu.

1. Ar rokām piespiediet UST riepu pie aploces.
2. Vispirms paceliet vienu riepas pamatni pilnībā virs viena aploces raga, tad otru.
3. Nocentrējot ievietojiet UST riepu aploces gultnē.
4. Novietojiet ventili pa vidu starp riepas apmalēm.
5. Uzpildiet ar gaisu UST riepu līdz maksimālajam riepas spiedienam.
6. Pārbaudiet UST riepas pareizu pozīciju pēc smalkās marķējuma līnijas uz UST riepas, kurai pa perimetru jābūt vienādā attālumā līdz aplocei.
   - Ja nepieciešams, samaziniet riepas spiedienu pa ventili.

14.11.8 Riteņa montāža

BRĪDINĀJUMS

Bremžu atteice, nepareizi uzstādot bremzes.

Negadījumu un traumu risks!

- Uzreiz iekabiniet atpakaļ bremžu trosi aploces bremzēm.
- Uzreiz iekabiniet atpakaļ bremžu korpusu hidrauliskām aploces bremzēm un aizveriet ātrā savilcēja sviru.
- Ievērojiet, lai aploces bremžu korpuss pieskartos aplocei, nevis riepai vai spieķiem.

Lai uzstādītu riteņus, rīkojieties pretējā secībā riteņu demontāžai.

- Disku bremžu gadījumā pirms montāžas pārbaudiet, vai bremžu uzlikas precīzi atrodas bremžu suporta stiprinājumos.
- Ievērojiet, lai bremžu disks virzītos starp bremžu uzlikām.

14.11.8.1 Priekšējā riteņa montāža

1. Ievietojiet priekšējo riteni "kājiņu" drošinātājā.
2. Aizskrūvējiet ātrā savilcēja uzgriezni.
3. Aizveriet ātrā savilcēja sviru.
4. Pārbaudiet, vai priekšējais ritenis kustas apļveidā.

- Ja priekšējais ritenis nekustas apļveidā, novietojiet priekšējo riteni pa vidu amortizējošā dakšā.

14.11.8.2 Aizmugures riteņa montāža

1. Ar roku velciet aizmugurējo pārslēdzēju uz aizmuguri (skat. nodaļu "Apkope / Riteņa demontāža / Aizmugures riteņa demontāža").
2. Uzlieciet ķēdi uz mazākā aizmugurējā zobrata un spiediet ķēdi uz leju.
3. Attiecīgā gadījumā ievietojiet aizmugures riteni "kājiņu" drošinātājā.
4. Iebīdiet aizmugures riteni no apakšas "kājiņu" drošinātājā.
5. Aizskrūvējiet ātrā savilcēja uzgriezni.
6. Aizveriet ātrā savilcēja sviru.
7. Pārbaudiet, vai aizmugures ritenis kustas apļveidā.

- Ja aizmugures ritenis nekustas apļveidā, novietojiet aizmugures riteni pa vidu starp aizmugures daļas ķēdes spraišļiem.

Ja transportlīdzeklis ir aprīkots ar aizmugurējo pārslēdzēju ar ķēdes spriegotāja bloķēšanu:

- Pēc aizmugures riteņa montāžas aktivizējiet aizmugurējo pārslēdzēju ar sviru tā augšpusē.

14.11.8.3 Pēc riteņu montāžas

BRĪDINĀJUMS

Bremžu atteice, nepareizi uzstādot bremzes.

Negadījumu un traumu risks!

- Pirms pirmā brauciena pēc riteņa montāžas pārbaudiet, vai bremžu korpusam pēc montāžas nav ziedes vai citu smērvielu atlieku.
- Attiecīgā gadījumā notīriet ziedes vai citu smērvielu atliekas no bremžu korpusiem.
- Ievērojiet, lai bremžu korpusi pieskartos bremžu virsmām.

- Ja tāds ir, pirms montāžas noņemiet transportēšanas stiprinājumu.
- Pavelciet – disku bremzēm vairākkārt – aiz bremžu sviras un aktivizējiet riteņa griešanos.
- Ievērojiet, lai bremžu korpusi nepieskartos bremžu virsmām.

14.12 Bremžu sistēma

BRĪDINĀJUMS

Bremžu atteice nepareizi iestatītu bremžu dēļ.

Negadījumu un traumu risks!

- Bremžu iestatīšanu drīkst veikt tikai specializēts tirgotājs.
- Neveiciet bremžu iestatīšanu, ja jums nav vajadzīgo speciālo zināšanu vai nepieciešamo instrumentu.

Nākamajās nodaļās ir raksturoti iestatījumi izvēlētu bremžu sistēmu piemēriem. Atkarībā no bremžu veida un modeļa iestatījums un lietošana var atšķirties.

- Ņemiet vērā, ka bremžu sistēma ir kompleksa sistēma. Atsevišķu bremžu sistēmas daļu iestatījumi ietekmē viens otru.
  - Iestatījumi jāveic specializētam tirgotājam.
  - Ievērojiet komponentu ražotāja sniegto informāciju.
- Pēc iestatījumu veikšanas pārbaudiet bremžu sistēmas darbību.

- Darbiniet bremzes un stumiet transportlīdzekli braukšanas virzienā. Pārbaudiet, vai bremzes bremzē attiecīgo riteni.
- Paceliet transportlīdzekli un pagrieziet riteni. Pievērsiet uzmanību slīdēšanas trokšņiem.
- Bremzes ir jāpārbauda, ja konstatējat slīdēšanas trokšņus.
- Ja bremzes nedarbojas, transportlīdzekli nedrīkst lietot.
- Specializētam tirgotājam ir jāsalabo vai jānomaina nestrādājošas bremzes.

14.12.1 Vispārīgi noteikumi aploces bremzēm

Turpmākie norādījumi attiecas uz mehāniskām un hidrauliskām aploces bremzēm.

14.12.1.1 Bremžu uzlikas pārbaude

NORĀDE

Aploces bojājumi, ko rada bremžu kurpe nodilušu bremžu uzliku gadījumā.

Bojājumu risks!

- Nomainiet bremžu uzliku vai, ja nepieciešams, bremžu kurpi nodilušu uzliku gadījumā.
- Ja jums nav vajadzīgo speciālo zināšanu un bremžu uzliku vai, ja nepieciešams, bremžu kurpju nomaiņai nepieciešamo instrumentu, sazinieties ar specializēto tirgotāju.

NORĀDE

Riepu vai spieķu bojājumi nepareizi iestatītu bremžu kurpju dēļ.

Bojājumu risks!

- Iestatiet bremžu kurpes paralēli aplocei.

Bremžu uzlikas jānomaina, pirms ir sasniegts nodiluma indikators pie bremžu uzlikas.

Bremžu uzlikas vai, ja nepieciešams, bremžu kurpes ir jānomaina specializētam tirgotājam un pēc tam atkal iestatiet bremžu sistēmu.

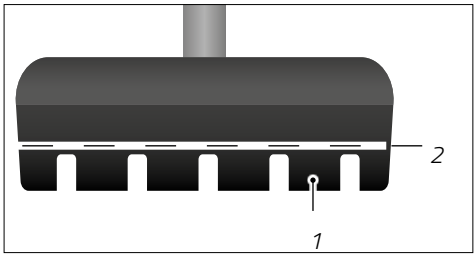

Att.: Bremžu kurpe ar nodiluma indikatoru (piemērs)

1 Bremžu uzlika

2 Nodiluma indikators

14.12.1.2 Bremžu uzlikas nomaiņa

BRĪDINĀJUMS

Samazināts bremzēšanas spēks, nevienmērīgi nodilstot bremžu uzlikām.

Negadījumu un traumu risks!

- Bremžu uzlikas vienmēr nomainiet pārī.
- Iestatiet savstarpēji saistītas bremžu kurpes identiski.
- Ja jums nav vajadzīgo speciālo zināšanu un bremžu kurpju nomaiņai nepieciešamo instrumentu, sazinieties ar specializēto tirgotāju.

Atkarībā no bremžu modeļa tiek nomainīta tikai bremžu uzlika vai visa bremžu kurpe.

- Uzstādiet tikai konkrētajai aplocei piemērotas bremžu uzlikas. Konsultējieties ar specializēto tirgotāju.
- Ja ir jānomaina visa bremžu kurpe, ievērojiet attiecīgos rīcības norādījumus (skat. nodaļu "Apkope / Bremžu sistēma / Mehāniskas aploces bremzes" vai "Apkope / Bremžu sistēma / Hidrauliskas aploces bremzes").

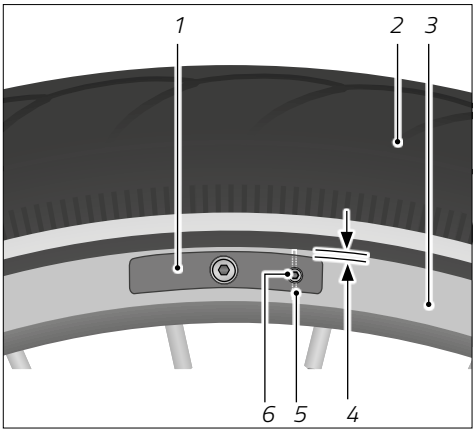

Att.: Bremžu uzlika ar skrūvi vai tapu (piemērs)

1 Bremžu kurpe ar bremžu uzliku

2 Riepas

3 Aploce

4 Bremžu uzlikas un riepas attālums

5 Bremžu uzlikas stiprinātājtapa

6 Bremžu uzlikas stiprinātājskrūve

14.12.1.3 Bremžu uzlikas ar skrūvi nomaiņa

1. Izskrūvējiet bremžu uzlikas stiprinātājskrūvi pretēji pulksteņrādītāja virzienam.
2. Izvelciet nolietoto bremžu uzliku pretēji braukšanas virzienam no bremžu kurpes.
3. Ja ir, ievērojiet uz jaunajām bremžu uzlikām norādīto braukšanas virzienu vai padziļinājumu skrūvei.
4. Iebīdiet jauno bremžu uzliku bremžu kurpē.
5. Ieskrūvējiet bremžu uzlikas stiprinātājskrūvi, ievērojot savilces griezes momentu, pulksteņrādītāja virzienā.

14.12.1.4 Bremžu uzlikas ar drošības šķelttapu nomaiņa

1. Izvelciet drošības šķelttapu no nolietotās bremžu uzlikas.
2. Izvelciet nolietoto bremžu uzliku pretēji braukšanas virzienam no bremžu kurpes.
3. Ņemiet vērā padziļinājumu drošības šķelttapai.
4. Iebīdiet jauno bremžu uzliku bremžu kurpē.
5. Pilnībā iebīdiet drošības šķelttapu bremžu uzlikā.

14.12.1.5 Bremžu kurpju nomaiņa šosejas velosipēdam

Lai varētu nomainīt bremžu kurpi, parasti jāatver bremžu ātrā savilcēja svira. Atkarībā no bremžu modeļa ātrā savilcēja sviras pozīcija ir atšķirīga.

BRĪDINĀJUMS

Bremžu nedarbošanās, ka ir atvērta ātrā savilcēja svira.

Negadījumu un traumu risks!

- Ātrā savilcēja sviru darbiniet tikai tad, ja demontējat riteņus vai nomainīt bremžu kurpes.
- Pirms katra brauciena pārbaudiet ātrā savilcēja sviru.
- Pēc apkopes darbiem aizveriet ātrā savilcēja sviru.

1. Atveriet ātrā savilcēja sviru (skat. “Att.: Bremžu sagatavošana”).
2. Demontējiet riteni (skat. nodaļu “Apkope / Riteņa demontāža”).
3. Izskrūvējiet bremžu kurpju skrūvsavienojumu pretēji pulksteņrādītāja virzienam.
4. Noņemiet nolietotās bremžu kurpes.
5. Ja ir, ievērojiet uz bremžu kurpēm norādīto braukšanas virzienu un ievietojiet jaunās bremžu kurpes.
6. Ar roku cieši ieskrūvējiet bremžu kurpju skrūvsavienojumu pulksteņrādītāja virzienā.

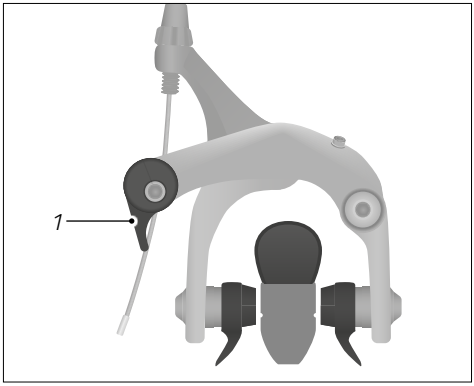

Att.: Bremžu sagatavošana

1 Ātrā savilcēja svira aploces bremzēm

7. Novietojiet bremžu kurpes paralēli aplocei, lai attālums starp bremžu kurpes augšmalu un riepu būtu 2 mm (skat. “Att.: Bremžu kurpes novietošana”).
8. Aizveriet ātrā savilcēja sviru.
9. Nostipriniet bremžu kurpju skrūvsavienojumu, ievērojot savilces griezes momentu.
10. Lai attālumu starp bremžu kurpēm un aploci abās pusēs iestatītu vienādi, pagrieziet centrēšanas skrūvi.
11. Iestatiet 1-2 mm attālumu starp bremžu kurpēm un aploci (skat. “Att. Šosejas velosipēda aploces bremzes”).

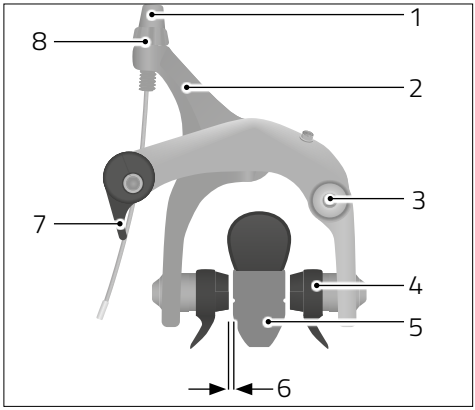

Att.: Šosejas velosipēda aploces bremzes (piemērs)

1 *Rievotā skrūve*
2 *Bremžu skava*
3 *Centrēšanas skrūve*
4 *Bremžu kurpe ar bremžu uzliku*
5 *Aploce*
6 *Bremžu kurpes un aploces attālums*
7 *Ātrā savilcēja svira*
8 *Pretuzgrieznis*

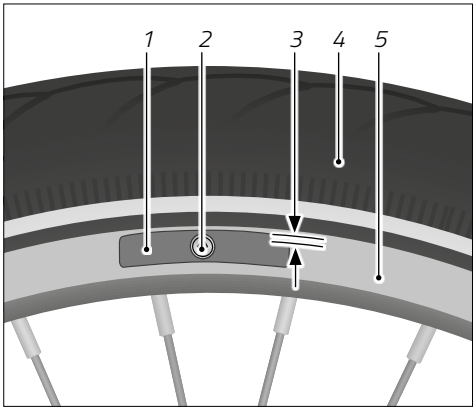

Att.: Bremžu kurpes novietojums (piemērs)

1 *Bremžu kurpe*
2 *Bremžu kurpes skrūvsavienojums*
3 *Bremžu kurpes un riepas attālums*
4 *Riepas*
5 *Aploce*

14.12.1.6 Bremžu uzlikas attāluma iestatīšana šosejas velosipēdam

Attālums starp aploci un bremžu uzliku tiek iestatīts 1-2 mm.

1. Pagrieziet centrēšanas skrūvi, līdz attālums pie abām bremžu uzlikām ir vienāds.
2. Izskrūvējiet pretuzgriezni vienu apgriezienu (skat. "Att.: Šosejas velosipēda aploces bremzes").
3. Ieskrūvējiet vai izskrūvējiet rievoto skrūvi, līdz attālums starp bremžu uzlikām un aploci ir 1-2 mm.
4. Nostipriniet pretuzgriezni.

14.12.2 Mehāniskas aploces bremzes

14.12.2.1 Bremžu kurpes nomaiņa

BRĪDINĀJUMS

Samazināts bremzēšanas spēks, nevienmērīgi nodilstot bremžu uzlikām.

Negadījumu un traumu risks!

- Bremžu uzlikas vienmēr nomainiet pārī.
- Iestatiet savstarpēji saistītas bremžu kurpes identiski.
- Ja jums nav vajadzīgo speciālo zināšanu un bremžu kurpju nomaiņai nepieciešamo instrumentu, sazinieties ar specializēto tirgotāju.

Parasti bremžu trose ar cilindrisku troses uzgali ir piestiprināta pie bremzēm. Ja bremžu trose ir pieskrūvēta pie bremžu konsolēm, sazinieties ar specializētu tirgotāju.

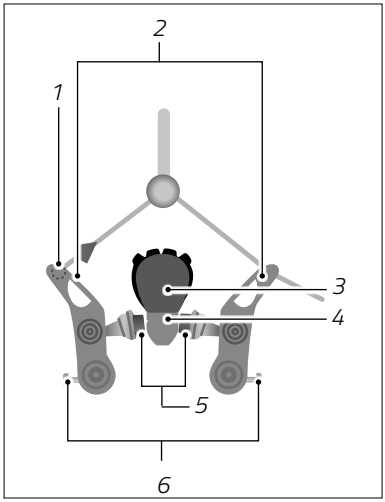

Att.: Aploces bremzes ar troses uzgali (piemērs)

1 *Troses uzgalis*
2 *Bremžu konsole*
3 *Riepas*
4 *Aploce*
5 *Bremžu kurpes*
6 *Amortizatoru sākotnējā spriegojuma regulēšanas skrūve*

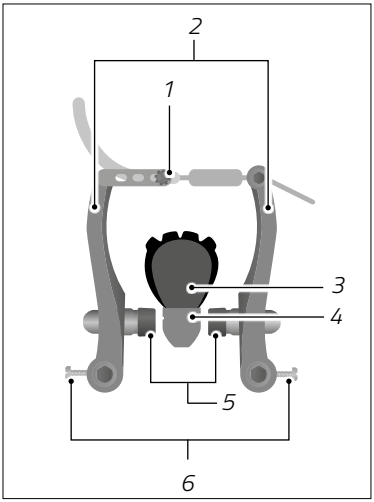

Att.: Aploces bremzes ar troses vadīklu (piemērs)

1 *Troses vadīkla*
2 *Bremžu konsole*
3 *Riepas*
4 *Aploce*
5 *Bremžu kurpes*
6 *Amortizatoru sākotnējā spriegojuma regulēšanas skrūve*

Piespiediet abas bremžu kurpes pie aploces un atkabiniet bremžu troses.

➔ Ja tas nav iespējams, atskrūvējiet bremžu troses spriegojuma pretuzgriezni un skrūvējiet rievoto skrūvi pulksteņrādītāja virzienā, līdz bremžu konsoles var saspiest, lai atkabinātu bremžu trosi.

1. Izskrūvējiet bremžu kurpes skrūvsavienojumu pretēji pulksteņrādītāja virzienam (skat. "Att.: Bremžu kurpes novietošana").
2. Atdaliet bremžu konsoles un izņemiet nolietotās bremžu kurpes. Ja tāda ir, ievērojiet distancgredzenu secību.
3. Notīriet bremzes ar tīru salveti.

4. Ja ir, ievērojiet uz bremžu kurpēm norādīto braukšanas virzienu un distancgredzenu secību. Ievietojiet jaunās bremžu kurpes.
5. Ar roku cieši ieskrūvējiet bremžu kurpju skrūvi pulksteņrādītāja virzienā.
6. Piespiediet bremžu konsoles pie aploces un novietojiet bremžu kurpes paralēli aplocei.
7. Pārbīdiet bremžu kurpes, līdz attālums starp bremžu kurpju augšmalu un riepu būtu apm. 2 mm (skat. "Att.: Bremžu kurpes novietošana").
8. Atkabiniet bremžu trosi.
   - ➔ Ja tas nav iespējams, atskrūvējiet bremžu troses spriegojuma pretuzgriezni un skrūvējiet rievoto skrūvi pulksteņrādītāja virzienā, līdz bremžu konsoles var saspiest tiktāl, lai iekabinātu bremžu trosi.
9. Nofiksējiet bremžu kurpes, nospiežot bremžu sviru, un nostipriniet bremžu kurpju skrūvsavienojumu, ievērojot savilces griezes momentu.

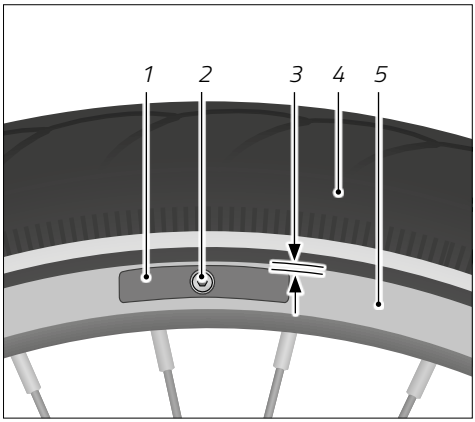

Att.: Bremžu kurpes novietošana (piemērs)

1 Bremžu kurpe

2 Bremžu kurpes skrūvsavienojums

3 Bremžu kurpes un riepas attālums

4 Riepas

5 Aploce

14.12.2.2 Bremžu kurpes attāluma iestatīšana

Attālums starp aploci un bremžu uzlikām tiek iestatīts 1-2 mm, un katrā pusē tam jābūt vienādam. Ja attālumi atšķiras, iestata amortizatoru sākotnējo spriegojumu. Ja vienai no bremžu kurpēm attālums līdz aplocei tiek samazināts, palielinās attālums pretējai bremžu kurpei.

- Lai palielinātu bremžu kurpes attālumu, ieskrūvējiet amortizatoru sākotnējā spriegojuma skrūvi pulksteņrādītāja virzienā.
- Lai samazinātu bremžu kurpes attālumu, izskrūvējiet amortizatoru sākotnējā spriegojuma skrūvi pretēji pulksteņrādītāja virzienam.

14.12.2.3 Bremžu sistēmas pārbaude

- Pārbaudiet visu bremžu sistēmu, vai nav nodiluma, netīrumu un bojājumu.
- Veiciet darbības pārbaudi miera stāvoklī.

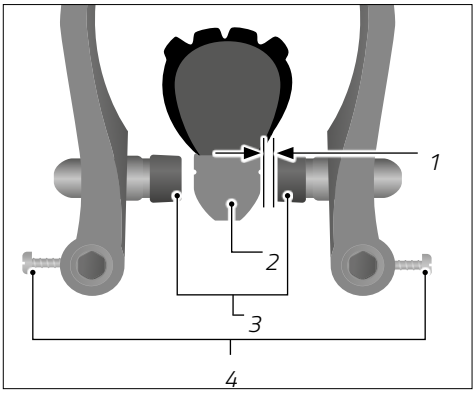

Att.: Bremžu kurpes attālums (piemērs)

1 *Attālums starp aploci un bremžu uzliku*
2 *Aploce*
3 *Bremžu kurpes*
4 *Amortizatoru sākotnējā spriegojuma skrūve*

14.12.3 Hidrauliskās aploces bremzes

BRĪDINĀJUMS

Iespējams redzes zudums saskarē ar bremžu šķidrumu.

Negadījumu un traumu risks!

- Veicot apkopes darbus hidrauliskām aploces bremzēm, lietojiet aizsargcimdus un aizsargbrilles.
- Nekavējoties izskalojiet aci ar tīru ūdeni, ja acī nonāk bremžu šķidrums.
- Pēc saskares ar bremžu šķidrumu nekavējoties vērsieties pie ārsta.

UZMANĪBU

Hidrauliskās bremžu sistēmas spēka mazināšanās.

Negadījumu un traumu risks!

- Specializētam tirgotājam regulāri ir jānomaina bremžu šķidrums.
- Ievērojiet ražotāja norādījumus par bremžu šķidruma nomaiņu.

NORĀDE

Riepu vai spieķu bojājumi nepareizi uzstādītu bremžu uzliku dēļ.

Bojājumu risks!

- Novietojiet bremžu uzlikas paralēli aplocei.

14.12.3.1 Bremžu kurpju nomaiņa

Atkarībā no bremžu modeļa tiek nomainīta tikai bremžu uzlika vai visa bremžu kurpe. Ja tiek nomainīta tikai bremžu uzlika, ievērojiet norādījumus nodaļā "Apkope / Bremžu sistēma / Vispārīgi noteikumi aploces bremzēm / Bremžu uzlikas nomaiņa". Parasti bremžu kurpes pie bremzēm tiek piestiprinātas ar spraužamu mehānismu.

1. Atveriet bremžu ātrā savilcēja sviru.
2. Šo bremžu pusi novelciet no bremžu stiprinājuma pie dakšas vai rāmja.
3. Demontējiet riteni (skat. nodaļu "Riteņi un riepas").

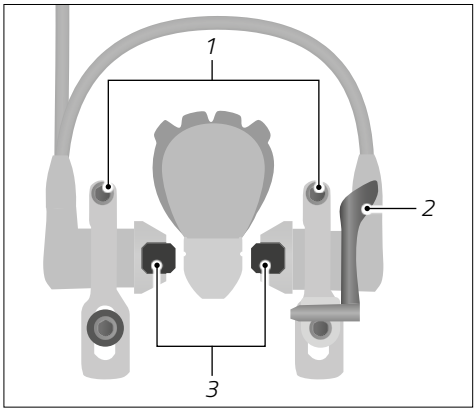

Att.: Hidrauliskas aploces bremzes (piemērs)

1 Bremžu virzuļa apskavu turētājskrūves

2 Ātrā savilcēja svira

3 Bremžu kurpe

4. Izvelciet bremžu kurpi no bremzēm.
5. Ja ir, ievērojiet kustības virzienu un ievietojiet jaunas bremžu kurpes. Bremžu kurpes dzirdami nofiksējas.
6. Uzstādiet riteni.
7. Pirms tam novilkto bremžu pusi atkal uzlieciet uz bremžu stiprinājuma un atskrūvējiet bremžu virzuļa apskavu turētājskrūves.
8. Uzmanīgi spiediet bremžu sviru un novietojiet bremžu kurpes paralēli aplocei, lai attālums starp bremžu uzliku augšmalu un riepu būtu 2 mm.
9. Aizveriet bremžu ātrā savilcēja sviru.
10. Vairākkārt spiediet bremžu sviru, līdz tiek iestatīts parastais kontakta punkts.

14.12.3.2 Bremžu kurpju attāluma iestatīšana (Magura HS modeļi)

Šeit ar Magura HS piemēru tiek raksturota bremžu kurpju attāluma iestatīšana.

Attālums starp aploci un bremžu kurpi tiek iestatīts 1-2 mm.

1. Izskrūvējiet kontakta punkta regulēšanas skrūvi pie bremžu sviras pretēji pulksteņrādītāja virzienam. Ievērojiet, kas skrūvi nevar izskrūvēt pilnībā.
2. Izskrūvējiet bremžu pamatnes skrūvi pretēji pulksteņrādītāja virzienam tiktāl, līdz bremžu pamatni var pakustināt.
3. Piespiediet bremžu pamatni un bremžu kurpes pie aploces.
4. Novietojiet bremžu pamatni tā, lai bremžu kurpes atrastos paralēli aplocei un attālums starp bremžu uzlikas augšmalu un riepu būtu 2 mm.
5. Uzmanīgi spiediet bremžu sviru, lai bremžu pamatne neslīdētu.

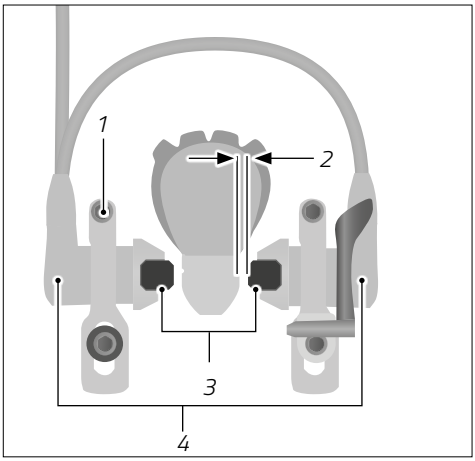

Att.: Hidrauliskas aploces bremzes (piemērs)

1 Bremžu pamatnes skrūve

2 Aploces un bremžu kurpes atstatums

3 Bremžu kurpes

4 Bremžu cilindrs

6. Lēnām atlaidiet bremžu sviru, līdz attālums starp bremžu kurpi un aploci būtu 1-2 mm (skat. "Att. Hidraulikas aploces bremzes").
7. Turiet bremžu sviru vai nofiksējiet to šajā pozīcijā.
8. Ieskrūvējiet bremžu kurpes pamatnes skrūvi, ievērojot savilces griezes momentu, pulksteņrādītāja virzienā.
9. Atkārtojiet 5.-8. darbību pretējai bremžu uzlikai.
10. Vairākkārt spiediet bremžu sviru, līdz tiek iestatīts parastais kontakta punkts.

14.12.3.3 Bremžu sistēmas pārbaude

- Pārbaudiet visu bremžu sistēmu, vai nav nehermētiskuma, netīrumu un bojājumu.
- Pārbaudiet aploces, vai nav netīrumu un nodiluma.
- Veiciet darbības pārbaudi miera stāvoklī.

14.12.4 Disku bremzes

BRĪDINĀJUMS

Iespējams redzes zudums saskarē ar bremžu šķidrumu.

Negadījumu un traumu risks!

- Veicot apkopes darbus hidrauliskām disku bremzēm, lietojiet aizsargcimdus un aizsargbrilles.
- Nekavējoties izskalojiet aci ar tīru ūdeni, ja acī nonāk bremžu šķidrums.
- Pēc saskares ar bremžu šķidrumu nekavējoties vērsieties pie ārsta.

UZMANĪBU

Hidrauliskās bremžu sistēmas spēka mazināšanās.

Negadījumu un traumu risks!

- Specializētam tirgotājam regulāri ir jānomaina bremžu šķidrums.

Disku bremzes nocentrējas automātiski. Parasti nav nepieciešami disku bremžu iestatījumi. Ja rodas slīdēšanas trokšņi, bremzes jāiestata atkārtoti vai šaubu gadījumā jāpārbauda bremžu diska apļveida kustība.

Apkopes darbi mehāniskām un hidrauliskām disku bremzēm lielākoties ir identiski.

- Saistībā ar hidraulisko bremžu īpatnībām ievērojiet norādījumus šajā nodaļā.
- Ja jums nav vajadzīgo speciālo zināšanu un nepieciešamo instrumentu disku bremžu iestatīšanai, sazinieties ar specializēto tirgotāju.

14.12.4.1 Disku bremžu iestrāde

Atkarībā no bremžu uzliku materiāla disku bremžu iestrāde tiek veikta atšķirīgi.

- Ievērojiet pievienoto ražotāja informāciju par bremžu uzlikām.

14.12.4.2 Bremžu diska pārbaude

Minimālais bremžu diska biezuma parasti ir norādīts uz bremžu diska.

- Pārbaudiet bremžu diska biezumu ar bīdmēru.
- Pārbaudiet bremžu disku, vai nav netīrumu.
- Pārbaudiet bremžu diska apļveida kustību.

14.12.4.3 Kontakta punkta iestatīšana

- Papildu informāciju par kontakta punkta iestatīšanu skat. nodaļā "Bremzes / Iestatījumi / Kontakta punkta iestatīšana".

14.12.4.4 Bremžu suporta iestatīšana

1. Izskrūvējiet bremžu suporta skrūves pretēji pulksteņrādītāja virzienam tiktāl, līdz bremžu suportu var pakustināt.
2. Pavelciet iestatāmo bremžu sviru un turiet šajā pozīcijā.
3. Ieskrūvējiet bremžu suporta skrūves pulksteņrādītāja virzienā tiktāl, līdz bremžu suportu vairs nevar pakustināt.
4. Atlaidiet bremžu sviru.
5. Nostipriniet abas bremžu suporta skrūves pulksteņrādītāja virzienā, ievērojot savilces griezes momentus.

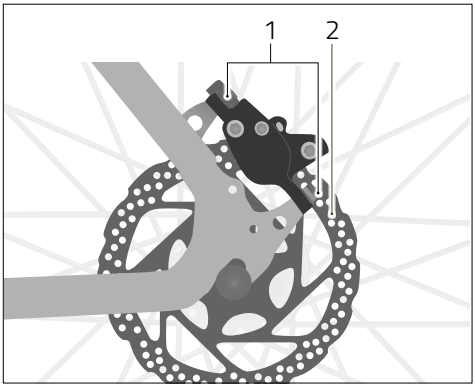

Att.: Disku bremzes (piemērs)

1 Bremžu suporta skrūve

2 Bremžu disks

14.12.4.5 Bremžu uzliku nomaiņa

NORĀDE

Nevienmērīgs bremžu uzliku nodilums nepareizi veiktas bremžu uzliku nomaiņas dēļ.

Bojājumu risks!

- Bremžu uzlikas vienmēr nomainiet pārī.
- Izmantojiet vienāda tipa bremžu uzlikas.
- Katrreiz pēc nomaiņas iestatiet bremzes.

NORĀDE

Bremžu šķidruma zudums un bremžu bojājumi, darbinot bremžu sviru, ja ir demontētas bremžu uzlikas vai riteņi.

Bojājumu risks!

- Nekad nedarbiniet bremžu sviru, kad ir demontēts ritenis, bremžu kurpes vai bremžu uzlikas.

1. Demontējiet riteni (skat. nodaļu "Riteņi un riepas / Priekšējā/aizmugures riteņa montāža un demontāža").
2. Noņemiet skrūves sprostgredzenu un izskrūvējiet to vai salieciet kopā šķelttapas galus un izvelciet šķelttapu.

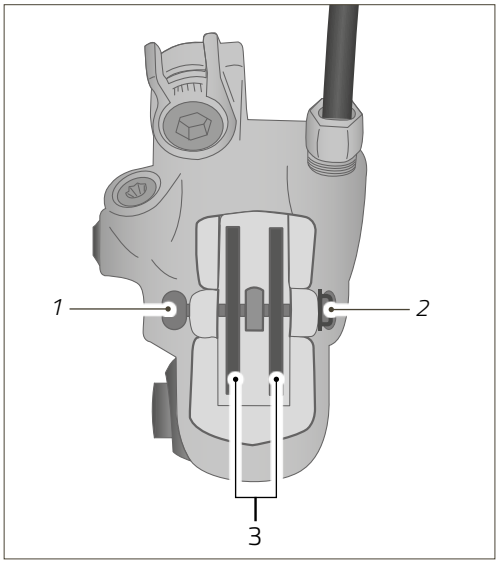

Att.: Bremžu suports ar skrūvi (piemērs)

1 Bremžu uzliku skrūve

2 Skrūves sprostgredzens

3 Bremžu uzlikas

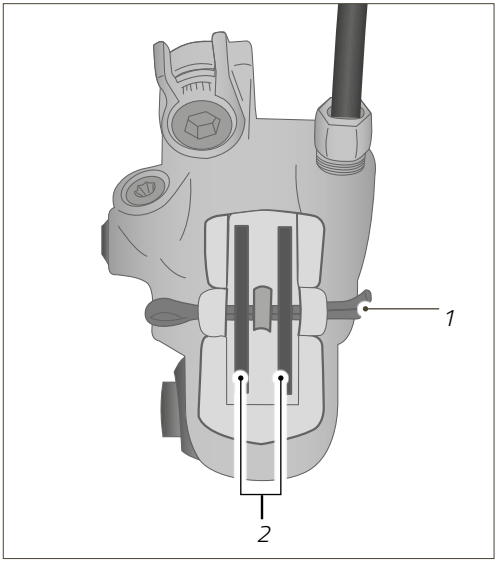

Att.: Bremžu suports ar šķelttapu (piemērs)

1 Šķelttapa

2 Bremžu uzlikas

3. Izvelciet bremžu uzlikas no bremžu suporta.
4. Notīriet bremžu virzuli ar tīru salveti.
5. Abus bremžu virzuļus ar bremžu virzuļa izpletēju vienlaikus iespiediet bremžu suportā.
6. Atdaliet nolietotās bremžu uzlikas no turētājskavas un notīriet turētājskavu ar tīru salveti.

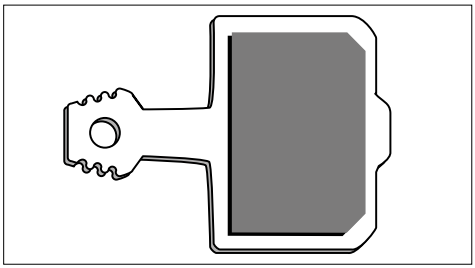

Att.: Bremžu uzlika disku bremzēm (piemērs)

7. Ja ir, ievērojiet informāciju uz bremžu uzlikām kreisajā vai labajā pusē vai braukšanas virziena informāciju un ievietojiet jaunās bremžu uzlikas ar turētājskavu bremžu suportā.

8. Izbīdiet bremžu uzliku skrūvi vai šķelttapu caur bremžu uzliku cilpām un turētāju bremžu suportā.
9. Ieskrūvējiet skrūvi, ievērojot savilces griezes momentu, un nostipriniet to ar sprostgredzenu vai atlieciet šķelttapas galus.
10. Uzstādiet riteni.

14.12.4.6 Bremžu uzlikas pārbaude

Lai pārbaudītu bremžu uzlikas, tās parasti jādemontē. Atkarībā no bremžu modeļa bremžu uzliku minimālais biezums ir atšķirīgs.

- ➔ Datus par bremžu uzliku minimālo biezumus skat. pievienotajā ražotāja informācijā.

1. Demontējiet riteni (skat. nodaļu "Riteņi un riepas / Priekšējā/aizmugures riteņa montāža un demontāža").
2. Noņemiet skrūves sprostgredzenu un izskrūvējiet to vai salieciet kopā šķelttapas galus un izvelciet šķelttapu.
3. Izvelciet bremžu uzlikas no bremžu suporta un atvienojiet tās no turētājskavas.
4. Pārbaudiet bremžu uzliku biezumu ar bīdmēru.
   - ➔ Ja bremžu uzliku biezums neatbilst norādītajam minimālajam biezumam, nomainiet bremžu uzlikas, kā norādīts iepriekšējā nodaļā "Bremžu uzliku nomaiņa".

14.12.4.7 Bremžu sistēmas pārbaude

- ➔ Pārbaudiet hidrauliskās bremžu sistēmas, vai nav nehermētiskuma, netīrumu un bojājumu.
- ➔ Pārbaudiet mehāniskās bremžu sistēmas, vai nav bojājumu.
- ➔ Veiciet darbības pārbaudi miera stāvoklī.

14.12.5 Pedāļu bremzes

Ja pedāļus var atspiest atpakaļ vairāk nekā par 1/6 no pilna apgrieziena, līdz iedarbojas pedāļu bremzes, tās jāpieregulē specializētam tirgotājam.

BRĪDINĀJUMS

Pedāļu bremzes nedarbojas, ja ķēde ir nokritusi no ķēdes zobrata vai ir vaļīgs papildatbalsts.

Negadījumu un traumu risks!

- Ja pedāļu bremzes nedarbojas, uzmanīgi bremzējiet ar bremžu sviru priekšējo riteni.

- Regulāri pārbaudiet ķēdes spriegojumu, lai ķēde nevarētu noslīdēt no ķēdes zobrata (skat. nodaļu "Apkope / Ķēdes spriegojums").
- Satveriet papildatbalstu un pārbaudiet, vai skrūvsavienojums ir cieši piestiprināts aizmugures daļas ķēdes spraislim.
- Ja stiprinātājskrūve papildatbalstam ir vaļīga, nostipriniet to pulksteņrādītāja virzienā.
- Ja jums nav vajadzīgo speciālo zināšanu un nepieciešamo instrumentu papildatbalsta nostiprināšanai, pedāļu bremzes pārbauda un iestata specializēts tirgotājs.

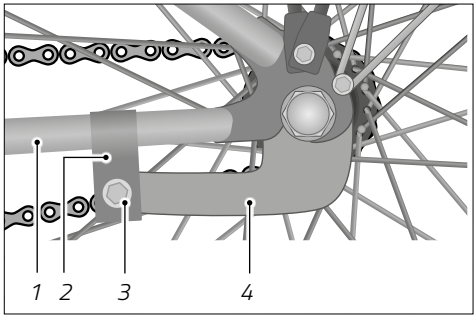

Att.: Pedāļu bremzes (piemērs)

1 Aizmugures daļas ķēdes spraislis

2 Stiprināšanas apskava pie rāmja

3 Skrūvsavienojums

4 Pedāļu bremžu papildatbalsts

14.13 Pedāļu piedziņa

1. Mēģiniet pakustināt pedāli sāniski uz āru vai uz iekšu.
   - ➔ Vērojiet, vai klani, klaņa vai pedāļa gultni var pakustināt sāniski (skat. "Att.: Pedāļu piedziņa piemērā ar ķēdes pārslēdzēju").
2. Mēģiniet pakustināt pedāli vertikāli uz augšu vai uz leju.
   - ➔ Vērojiet, vai klani vai pedāli var vertikāli pakustināt klaņa vai pedāļa gultnī.

➔ Ja pedāļi, klani vai klaņa gultni var pakustināt sāniski vai vertikāli, pedāļu piedziņa jāpārbauda specializētam tirgotājam.

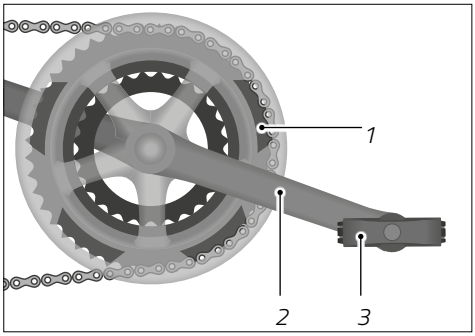

Att.: Pedāļu piedziņa piemērā ar ķēdes pārslēdzēju (piemērs)

1 Ķēdes zobrats

2 Klanis

3 Pedālis

14.14 Apgaismojuma sistēma

1. Pārbaudiet vadu pieslēgumus lukturiem, aizmugures gaismai un attiecīgā gadījumā dinamo, vai nav bojājumu, korozijas un vai ir ciešs nostiprinājums.
   - ➔ Ja vadu pieslēgumi ir bojāti, sarūsējuši vai nav cieši nostiprināti, specializētam tirgotājam jāsalabo apgaismojums.
2. Ieslēdziet apgaismojumu un pārbaudiet, vai mirdz lukturis un aizmugures gaisma. Transportlīdzekļiem ar dinamo rumbu šim nolūkam pagrieziet priekšējo riteni.
3. Pārbaudiet luktura iestatījumu (skat. nodaļu "Pamatiestatījumi / Apgaismojums / Lukturis").

➔ Ja konstatējat apgaismojuma sistēmas bojājumus, apgaismojuma sistēma jāsalabo specializētam tirgotājam.

14.15 Dinamo rumba

- Pārbaudiet dinamo rumbas vadu pieslēgumus.
  - Ja nepieciešams, notīriet spraudni.
- Pārbaudiet spraudni, vai tas ir cieši nostiprināts un nav sarūsējis.
  - Ja nepieciešams, atjaunojiet savienojumu.
- Ja vadu pieslēgumi ir bojāti, tie jānomaina specializētam tirgotājam.

14.16 Ķēdes spriegojums

Šī nodaļa attiecas uz modeļiem ar pedāļu bremzēm vai rumbas pārslēdzēju.

1. Novietojiet transportlīdzekli uz statīva.
2. Spiediet ķēdi uz augšu vai uz leju un pārbaudiet, vai varat nospiest ķēdi 10 līdz 15 mm (skat. "Att.: Ķēdes spriegojums").
   - Ja ķēdi var paspiest uz augšu vai uz leju mazāk par 10 mm vai vairāk par 15 mm vai ķēde slīd gar pilno ķēdes aizsargu, ķēdes spriegojums ir jāiestata specializētam tirgotājam.

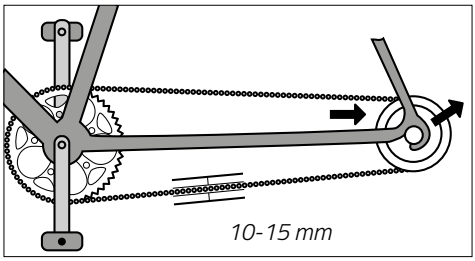

Att.: Ķēdes spriegojums (piemērs)

14.16.1 Ķēdes spriegojuma regulēšana aizmugurējā pārslēga gadījumā

1. Atskrūvējiet aizmugurējā riteņa skrūvsavienojumu, izmantojot piemērotu instrumentu. Ja rumbā ir iebūvēta brīvrumbas bremze, no rāmja ir jādemontē arī griezes momenta balsts.
2. Nospriegojiet ķēdi, vienmērīgi velkot aizmugurējo riteni uz aizmuguri. Raugiet, lai aizmugurējais ritenis būtu novietots rāmī taisni. Optimālais ķēdes spriegojums ir sasniegts tad, kad ķēdi var paspiest ne mazāk kā 10 mm un ne vairāk kā 15 mm uz augšu un uz leju.
3. Kad ķēdes spriegojums ir noregulēts, pievelciet aizmugurējā riteņa skrūves. Ja nepieciešams, uzstādiet atpakaļ uz rāmja brīvrumbas bremzes griezes momenta balstu.

Ja jums nav montāžai vajadzīgo zināšanu un nepieciešamo instrumentu, vērsieties pie sava tirgotāja.

14.16.2 Ķēdes spriegojums ķēdes pārslēdzējiem

Transportlīdzekļiem ar ķēdes pārslēdzēju ķēde ar ķēdes spriegotāju tiek nospriegota pie pārnesumu aizmugurējā pārslēdzēja.

1. Novietojiet transportlīdzekli uz statīva vai nofiksējiet transportlīdzekli ar piemērotu montāžas statīvu un pārbaudiet, vai ķēde nenokarājas.
2. Ar vieglu spiedienu spiediet ķēdes spriegotāju uz priekšu un pārbaudiet, vai tas pats atgriežas sākotnējā pozīcijā (skat. "Att.: Ķēdes spriegotājs pie aizmugures riteņa").

➔ Ja ķēde nokarājas vai ķēdes spriegotājs pats neatgriežas sākotnējā pozīcijā, specializētam tirgotājam jāsalabo ķēdes spriegotājs.

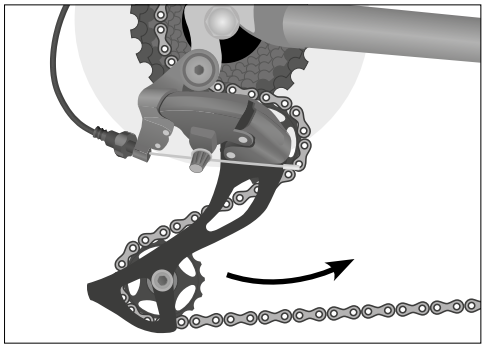

Att.: Ķēdes spriegotājs pie aizmugures riteņa (piemērs)

14.16.3 Pārslēgšanas troses

1. Pārbaudiet, vai apvalki un stiepļu dzīslas nav bojāti.
2. Lietojiet pārnesumu pārslēdzēju un pārbaudiet, vai pārslēgšanas troses kustas brīvi.
   ➔ Bojātas pārslēgšanas troses ir jānomaina specializētam tirgotājam.

14.16.4 Ķēdes pārslēdzējs

1. Uzkariet transportlīdzekli, izmantojot piemērotu montāžas statīvu, aiz rāmja vai sēdekļa stutes.
2. Grieziet pedāļus braukšanas virzienā.
3. Pārslēdziet visus aizmugurējos zobratus un ķēdes zobratus (skat. nodaļu "Ķēdes pārslēdzējs").
4. Pārbaudiet, vai visi pārnesumi tiek ieslēgti pareizi un vai nerodas neparasti trokšņi.
   ➔ Ja pārnesumi netiek ieslēgti pareizi vai pārslēdzot dzirdat neraksturīgus trokšņus, sazinieties ar specializēto tirgotāju.
5. Ieeļļojiet pārnesumu pārslēdzēju (skat. nodaļu "Tīrīšana / Pārnesumu pārslēdzējs").

14.17 Ieteicamais riepu spiediens

Šajā tabulā redzamās vērtības ir ieteicamās riepu spiediena vērtības dažāda platuma riepām. Ievērojiet informāciju par riepu spiedienu uz riepas. Riepu uzpildei lietojiet gaisa pumpi ar manometru.

Riepu platums	Ieteicamais riepu spiediens	
	Bārs	psi
20 mm	9,0 bāri	130 psi
23 mm	8,0 bāri	115 psi
24 mm	7,0 bāri	100 psi
28 mm	6,0 bāri	85 psi
30 mm	5,5 bāri	80 psi
32 mm	5,0 bāri	70 psi
35 mm	4,5 bāri	65 psi
37 mm	4,5 bāri	65 psi
40 mm	4,0 bāri	55 psi
42 mm	4,0 bāri	55 psi
44 mm	3,5 bāri	50 psi
47 mm	3,5 bāri	50 psi
50 mm	3,0 bāri	45 psi
54 mm	2,5 bāri	35 psi
57 mm	2,2 bāri	32 psi
60 mm	2,0 bāri	30 psi
75 mm	1,5 bāri	22 psi
100 mm	0,8 bāri	12 psi

14.18 Smērvielas un eļļas

Detaļa	Intervāls	Kopšanas līdzeklis
Ķēde	Pēc tīrīšanas/braucieniem lietū, ik pēc 250 km	Ķēdes eļļa
Bremžu un pārslēgšanas troses	Ja slikti darbojas, 1× gadā	Silīciju nesaturoša smērviela
Riteņu gultņi, pedāļu gultņi, iekšējie gultņi	1× gadā	Gultņu smērviela
Amortizācijas elementi	Pēc tīrīšanas/braucieniem lietū, atbilstoši ražotāja norādēm	Speciāla izsmidzināma smērviela
Karbona komponentu kontaktvirsmas	Veicot montāžu	Montāžas pasta karbona komponentiem
Ātro savilcēju slīdvirsmas	1× gadā	Smērviela, izsmidzināma eļļa
Metāla sēdekļa stutes metāla rāmjos	Veicot montāžu	Smērviela
Pārslēdzēju šarnīri	Ja slikti darbojas, 1× gadā	Izsmidzināma eļļa
Bremžu šarnīri	Ja slikti darbojas, 1× gadā	Izsmidzināma eļļa
Šarnīri pilnībā amortizētam rāmim	Ja slikti darbojas, ja netīrumi	Atbilstoši ražotāja norādēm

14.19 Tīrīšanas un apkopes plāns

Transportlīdzeklim regulāri jāveic apkope. Tabulā sniegtā informācija ir orientieris vadītājiem, kuri nobrauc 1000 līdz 2000 km vai 50 līdz 100 darba stundas gadā.

Detaļa	Darbs	Pirms katra brauciena	Reizi mēnesī	Reizi gadā	Citi intervāli
Apgaismojums	Pārbaudiet darbību	x			
Riepas	Pārbaudiet riepu spiedienu	x			
	Pārbaudiet protektora dziļumu un sānu sienas		x		
Aploces bremzes	Pārbaudiet sviras gājienu, uzliku biezumu pozīciju pret aploci; bremžu pārbaude stendā	x			
Bremžu uzlikas aploces bremzēm	Tīrīšana		x		
Bremžu troses/ uzlikas/vadi	Vizuāla pārbaude		x		
Disku bremzes	Sviras gājiens, uzlikas biezums, hermētiskums, bremžu pārbaude stendā	x			
	Nomainiet bremžu šķidrumu (ja ir DOT šķidrums)			x[1]	
Amortizējošā dakša	Pārbaudiet skrūves un, ja nepieciešams, pieskrūvējiet			x[1]	
	Nomainiet eļļu, ieeļļojiet elastomērus			x[1]	

Detaļa	Darbs	Pirms katra brauciena	Reizi mēnesī	Reizi gadā	Citi intervāli
Nekustīgā dakša	Pārbaudiet un, ja nepieciešams, nomainiet				x[1] pārbaudiet min. ik pēc 2 gadiem un pēc 7 gadiem vai pēc 20 000 km velosipēdiem / 40 000 km EPAC nomainiet
Aploces, izmantojot aploces bremzes	Pārbaudiet un, ja nepieciešams, nomainiet sienas biezumu				x[1] ne vēlāk kā pēc 2. bremžu uzliku komplekta
Amortizēta sēdekļa stute	Apkope			x[1]	
Iekšējie gultņi	Pārbaudiet gultņu brīvkustību		x		
	Demontējiet un vēlreiz ieeļļojiet			x[1]	
Ķēde	Pārbaudiet un, ja nepieciešams, ieeļļojiet	x			
	Pārbaudiet nodilumu un, ja nepieciešams, nomainiet, pārbaudiet ķēdes pārslēdzēju				x[1] sākot no 1000 km vai 50 darba stundām
Klanis	Pārbaudiet vai nostipriniet		x		
Krāsa/eloksals/ karbons	Iekonservējiet				x[1] vismaz reizi pusgadā
Riteņi	Pārbaudiet apļveida kustību un spriegojumu		x		
	Nocentrējiet vai nospriegojiet				x[1] pēc vajadzības

Detaļa	Darbs	Pirms katra brauciena	Reizi mēnesī	Reizi gadā	Citi intervāli
Stūre un stūres iznesums no alumīnija	Pārbaudiet un, ja nepieciešams, nomainiet				x[1] pārbaudiet min. ik pēc 2 gadiem un pēc 5 gadiem vai pēc 20 000 km velosipēdiem / 40 000 km EPAC nomainiet
Stūre no karbona	Pārbaudiet un, ja nepieciešams, nomainiet				x[1] vismaz reizi 2 gados pārbaudiet
Stūres bļodiņa	Pārbaudiet gultņu brīvkustību	x			
	Ieeļļojiet			x[1]	
Metāla virsmas	Iekonservējiet (izņēmums: aploces apmales aploces bremzēm, bremžu diski)				x[1] vismaz reizi pusgadā
Rumbas	Pārbaudiet gultņu brīvkustību		x		
	Ieeļļojiet			x[1]	
Pedāļi	Pārbaudiet gultņu brīvkustību		x		
Klipšu pedāļi	Iztīriet/ieeļļojiet fiksācijas mehānismu		x		
Sēdekļa stute/ stūres iznesums	Pārbaudiet skrūves		x		
	Demontējiet un atkārtoti ieeļļojiet Karbons: jauna montāžas pasta			x[1]	

Detaļa	Darbs	Pirms katra brauciena	Reizi mēnesī	Reizi gadā	Citi intervāli
Aizmugurējais/ priekšējais pārslēdzējs	Iztīriet/ieeļļojiet		x		
Ātrais savilcējs	Pārbaudiet nostiprinājumu	x			
Skrūves un uzgriežņi	Pārbaudiet un, ja nepieciešams, nostipriniet		x		
Ventiļi	Pārbaudiet nostiprinājumu	x			
Pārslēgšanas/ bremžu troses	Demontējiet un ieeļļojiet			x[1]	
Visas transportlī-dzekļa daļas	Pārbaudiet, vai uz transportlīdzekli neattiecas atsaukšanas akcija.			x[1]	

[1] Darbi jāveic specializētam tirgotājam.

15 Glabāšana

Ja transportlīdzeklis netiek lietots ilgāku laiku, glabāšanā jāievēro šādi noteikumi:

- Notīriet transportlīdzekli (skat. nodaļu "Tīrīšana").
- Glabājiet transportlīdzekli neaizsalstošā, no lielām temperatūras svārstībām aizsargātā un sausā vietā.
- Lai izvairītos no riepu deformācijas, glabājiet transportlīdzekli piekārtu aiz rāmja.
- Transportlīdzeklim ar ķēdes pārslēdzēju priekšā ieslēdziet mazāko ķēdes zobratu, bet aizmugurē – mazāko aizmugurējo zobrati, lai pēc iespējas atslogotu troses.

Pēc glabāšanas pirms transportlīdzekļa lietošanas atsākšanas ieslēdziet atpakaļ ķēdes zobratu un zobratu kaseti kādā no braukšanas režīmam paredzētām zobratu kombinācijām (skat. nodaļu "Ķēdes pārslēdzējs / Pamatnoteikumi / Zobratu kombinācijas").

16 Likvidācija

16.1 Transportlīdzeklis

Nelikvidējiet transportlīdzekli kopā ar sadzīves atkritumiem. Nododiet to pašvaldības savākšanas punktā vai pārstrādājamu izejvielu pieņemšanas vietā.

Kā alternatīvu var izmantot savākšanu, ko organizē pašvaldības un privātuzņēmumi. Šim nolūkam sazinieties ar kompetento pašvaldību vai pilsētas administrāciju vai attiecīgi ņemiet vērā informāciju, ko saņemat pa pastu.

16.2 Elektroniskās detaļas un piederumi

Ja tiek nomainīti diožu lukturi, diožu aizmugures gaismas vai rumbas dinamo, kā arī tādi piederumi kā velosipēda datori vai navigācijas ierīces, arī šie atkritumi ir jālikvidē atsevišķi.

Šādas detaļas un ierīces nododiet pašvaldības savākšanas punktā vai pārstrādājamu izejvielu pieņemšanas vietā.

16.3 Iepakojums

Visi iepakojuma veidi ir jāutilizē sašķirotā veidā. Nododiet papi un kartonu makulatūrā, bet plēves – otrreizējo izejvielu savākšanas vietā vai lūdziet veikt utilizāciju savam tirgotājam.

16.4 Riepas un kameras

Riepas un kameras vienmēr nedrīkst likvidēt kopā ar sadzīves atkritumiem.

Pie specializētā tirgotāja noskaidrojiet, vai tas uzņemas to savākšanu vai likvidāciju vai arī nododiet tās pārstrādājamu izejvielu pieņemšanas vietā vai pašvaldības vai pilsētas administrācijas savākšanas punktā.

16.5 Eļļošanas un kopšanas līdzekļi

Eļļošanas un kopšanas līdzekļus nelikvidējiet kopā ar sadzīves atkritumiem, kanalizācijā vai dabā. Tie jānodod speciālo atkritumu savākšanas punktā.

Šajā saistībā ņemiet vērā arī norādījumus uz šo līdzekļu iepakojuma.

ACCELL GROUP

Papildu lietošanas instrukcija

Pedelec
S-Pedelec

1 EN17406 2 EN17406 3 EN17406 4 EN17406 5 EN17406 6 EN17406

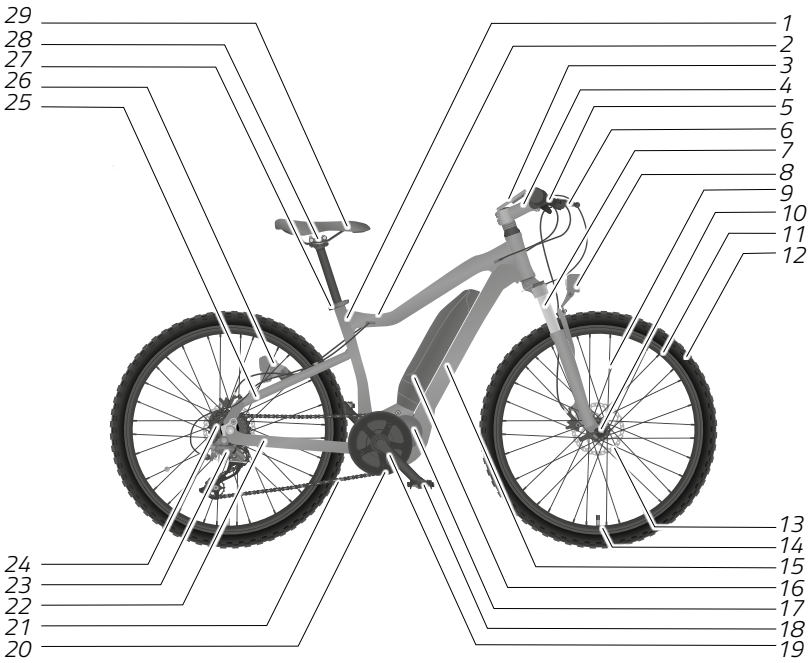

1	Sēdekļa caurule	16	Akumulators
2	Augšējā caurule	17	Motors
3	Vadības bloks	18	Pedālis
4	Stūres iznesums	19	Klanis
5	Stūre	20	Ķēdes zobrati
6	Bremžu svira	21	Ķēde
7	Dakša/amortizējošā dakša	22	Aizmugures daļas ķēdes spraislis
8	Lukturis	23	Pārslēdzējs
9	Spieķis	24	Zobratu kasete
10	Riteņa rumba	25	Aizmugures daļas sēdekļa spraislis
11	Aploce	26	Aizmugures gaisma
12	Riepas	27	Sēdekļa stutes savilcējs
13	Bremzes	28	Sēdekļa savilcējs
14	Ventilis	29	Sēdeklis
15	Apakšējā caurule		

Piemēra attēls

Saturs - daļa par Pedelec/S-Pedelec

1 Pamatnoteikumi 6
1.1 Izlasiet un saglabājiet lietošanas instrukciju 6
1.2 Brīdinājuma norāžu apzīmējumi 6
1.3 Mērķim atbilstoša lietošana 7
1.4 Simboli uz ražojumiem 8
1.5 Norādes par skrūvju skrūvēšanas virzienu 9
1.6 Pedelec un S-Pedelec atšķirības 9
1.6.1 Pedelec 9
1.6.2 S-Pedelec 10
1.7 Pedelec/S-Pedelec un velosipēda atšķirības 10
1.8 EK atbilstības sertifikāts S-Pedelec 11
1.9 CE zīme un atbilstības deklarācija Pedelec 11
1.10 Darbības princips 12
1.11 Nobrauktais attālums 12
1.12 Ceļu satiksme 14
1.13 Minimālais protektora dziļums 14
1.14 Minimālais izvilkšanas augstums 14
1.15 Apdrošināšana 15
1.16 Dilstošo detaļu izslēgšana 15
1.17 Atbildības izslēgšana 15
1.18 Bērnu un kravu pārvadāšana 15
1.19 Bagāža 15
1.20 Transportēšana 16
1.20.1 Pedelec/S-Pedelec 16
1.20.1.1 Ar automobili 16
1.20.1.2 Ar citiem transportlīdzekļiem 17
1.20.2 Akumulatora transportēšana vai nosūtīšana 17
1.21 Trokšņa līmeņa emisija 17

2 Drošības norādījumi 18
2.1 Drošības norādījumi par lietošanu 18
2.2 Drošības norādījumi ceļu satiksmei 19

2.3 Drošības norādījumi par lādētāju 20
2.4 Drošības norādījumi par akumulatoru 22
2.5 Nepareiza lietošana. 25
2.6 Tūnings un pārveidojumi. 25
2.7 Papildu riski 26
2.8 Vispārīgi drošības pasākumi 26
2.8.1 Ja ir pārmērīgs siltums 26
2.8.2 Deformācijas, smakas, šķidruma gadījumā 27

3 Pamatiestatījumi 28
3.1 Sagatavošanās 28
3.1.1 Pedelec/S-Pedelec pielāgošana vadītājam 28
3.1.2 Norādījumi par atslēgu 28
3.1.3 Lādētājs 28
3.1.4 Akumulators 28
3.2 Pirms katra brauciena 28
3.3 Pirms pirmā brauciena. 29
3.4 Pirmais brauciens. 29
3.5 Pārbaudes instrukcija 30

4 Lietošana 31
4.1 Pedelec/S-Pedelec 31
4.1.1 Piedziņas ieslēgšana/izslēgšana. 31
4.1.2 Apgaismojuma ieslēgšana/izslēgšana 31
4.2 Piedziņas aizsardzība pret pārkaršanu 32
4.3 Vadības bloks 32
4.3.1 Pedelec stumšanas palīdzība 33
4.3.2 S-Pedelec braukšanas uzsākšanas palīdzība 33
4.4 Akumulators 33
4.4.1 Aizsargierīce 34
4.4.2 Akumulatora un lādētāja lietošanas jomas. 34
4.4.3 Braukšana ar tukšu akumulatoru 35
4.4.4 Akumulatora izņemšana/ielikšana. 35
4.4.5 Akumulatora uzlāde. 36
4.4.6 Akumulatora savienošana ar lādētāju. 37
4.4.7 Uzlādes procesa pabeigšana 37

4.4.8 Uzlādes laiki 37

5 Tīrīšana un apkope 38

5.1 Elektriskās piedziņas sistēmas pārbaude 39

5.2 Kļūdu diagnostika 39

6 Glabāšana 41

6.1 Akumulatora glabāšana 41

6.2 Pedelec/S-Pedelec glabāšana 42

7 Likvidācija 43

7.1 Transportlīdzeklis 43

7.2 Elektriskie elementi, baterijas un akumulatori 43

7.3 Elektroniskās detaļas un piederumi 44

7.4 Iepakojums 44

7.5 Riepas un kameras 44

7.6 Eļļošanas un kopšanas līdzekļi 44

1 Pamatnoteikumi

1.1 Izlasiet un saglabājiet lietošanas instrukciju

Atšķirībā no standarta EPAC (= Electrically Power Assisted Cycle) un S-EPAC (= Speed Electrically Power Assisted Cycle) turpmāk tiek saukti par Pedelec (= Pedal electric cycle) un S-Pedelec (= Speed Pedal electric cycle), jo valodā ir nostiprinājušies šie jēdzieni.

Šī lietošanas instrukcija ir papildinājums. Pirms tās ir jāiepazīstas ar "Transportlīdzekļa lietošanas instrukciju". Pirms Pedelec vai S-Pedelec lietošanas sākšanas rūpīgi izlasiet visus šajā lietošanas instrukcijā sniegtos brīdinājumus un norādes. Šī lietošanas instrukcija ir Pedelec vai S-Pedelec neatņemama daļa. Šī lietošanas instrukcija ir rūpīgi jāuzglabā, lai tā būtu vienmēr pieejama. Ja Pedelec vai S-Pedelec tiek nodots trešai personai, iedodiet arī lietošanas instrukciju.

Ņemiet vērā arī pievienotās instrukcijas par Pedelec/S-Pedelec piedziņas sistēmu.

1.2 Brīdinājuma norāžu apzīmējumi

Šādi simboli un signālvārdi šajā lietošanas instrukcijā tiek lietoti, lai brīdinātu par kaitējumu veselībai vai bojājumiem.

Brīdinājuma norādēm ir jāpievērš uzmanība iespējamiem riskiem. Neievērojot kādu brīdinājuma norādi, var tikt traumēts transportlīdzekļa lietotājs vai citas personas, kā arī rasties bojājumi. Izlasiet un ievērojiet visas brīdinājuma norādes.

APDRAUDĒJUMS

Šī brīdinājuma norāde apzīmē augsta riska apdraudējumu, kas neievērošanas gadījumā izraisa vissmagākās traumas vai nāvi.

BRĪDINĀJUMS

Šī brīdinājuma norāde apzīmē vidēja riska apdraudējumu, kas neievērošanas gadījumā izraisa smagas traumas.

UZMANĪBU

Šī brīdinājuma norāde apzīmē zema riska apdraudējumu, kas neievērošanas gadījumā izraisa vieglas vai vidējas traumas.

NORĀDE

Šī brīdinājuma norāde pievērš uzmanību iespējamiem bojājumiem.

1.3 Mērķim atbilstoša lietošana

Šī lietošanas instrukcija ir papildinājums, un pirms tās ir jāiepazīstas ar "Transportlīdzekļa lietošanas instrukciju".

Mērķim atbilstoša lietošana ietver arī "Transportlīdzekļa lietošanas instrukcijas" noteikumu ievērošanu.

Uzņēmums Accell Group ir aizliedzis ar S-Pedelec lietot jebkādus bērnu sēdekļus un piekabes.

Ražotājs vai tirgotājs neuzņemas atbildību par kaitējumu, kas radies mērķim neatbilstošas lietošanas rezultātā.

Ņemiet vērā arī nodaļu "Transportlīdzekļu kategorija".

1.4 Simboli uz ražojumiem

Uz iepakojuma, akumulatora vai lādētāja ir redzami šādi simboli.

Simbols	Apraksts
	Apzīmējums elektroierīcēm, ko nedrīkst izmest sadzīves atkritumos vai gala atkritumos. Šādi marķētas elektroierīces likvidējiet piemērotās savākšanas vietās videi nekaitīgai otrreizējai pārstrādei.
	Apzīmējums akumulatoriem un baterijām, ko nedrīkst izmest sadzīves atkritumos vai gala atkritumos. Šādi marķētus akumulatorus un baterijas likvidējiet piemērotās savākšanas vietās videi nekaitīgai otrreizējai pārstrādei.
	Videi kaitīgu bīstamo vielu apzīmējums. Ar šādi marķētiem izstrādājumiem rīkojieties īpaši rūpīgi. Ievērojiet likvidācijas noteikumus!
	Apzīmējums materiāliem, kas ir paredzēti otrreizējai pārstrādei. Iepakojumu likvidējiet atbilstoši tā kategorijai. Papi un kartonu nododiet makulatūrā, plēves – savākšanas vietā.
	Ar šo simbolu marķēti ražojumi atbilst visiem piemērojamiem Kopienas noteikumiem Eiropas Ekonomikas zonā.
	Apzīmējums ražojumiem, ko drīkst lietot tikai telpās.
	Elektrotīkla pieslēgumam 230 V~/50 Hz ir II aizsardzības klase.
	Līdzstrāvas (DC) simbols.
	Maiņstrāvas (AC) simbols

1.5 Norādes par skrūvju skrūvēšanas virzienu

NORĀDE

Bojājumi, nepareizi rīkojoties ar skrūvsavienojumiem.

Bojājumu risks!

- Ņemiet vērā skrūvju, ievietojamo asu un uzgriežņu skrūvēšanas virzienu.

- Pievelciet skrūves, ievietojamās asis un uzgriežņus pulksteņrādītāja virzienā.
- Atskrūvējiet skrūves, ievietojamās asis un uzgriežņus pretēji pulksteņrādītāja virzienam.

Ja šis noteikums nav jāievēro, attiecīgajā nodaļā tiek norādīts uz izmainītu skrūvēšanas virzienu. Ņemiet vērā attiecīgās norādes.

1.6 Pedelec un S-Pedelec atšķirības

1.6.1 Pedelec

Pedelec ir transportlīdzekļi ar elektrisku palīgmotoru, kurš, minot pedāļus, palīdz sasniegt ātrumu līdz 25 km/h.

Pedelec ir transportlīdzekļi, kuri vairumā valstu juridiski tiek klasificēti kā velosipēdi. Noskaidrojiet konkrētās valsts un reģiona noteikumus un klasifikāciju savā valstī.

- Noskaidrojiet, kurā kategorijā jūsu Pedelec ietilpst jūsu valstī. Ņemiet vērā, ka dažādās valstīs noteikumi atšķiras.
- Noskaidrojiet attiecīgi piemērojamos konkrētās valsts un reģiona noteikumus par ceļu satiksmi.
- Regulāri noskaidrojiet piemērojamo noteikumu grozījumus.
- Ievērojiet, ka manipulēšana ar Pedelec ātrumu var radīt ne tikai juridiskas sekas, bet arī izraisīt negadījumus.

1.6.2 S-Pedelec

S-Pedelec ir transportlīdzekļi ar elektrisku palīgmotoru, kurš, minot pedāļus, palīdz sasniegt ātrumu līdz 45 km/h. Turklāt atkarībā no modeļa ir iespējama arī tikai elektriska piedziņa ar ātrumu līdz 18 km/h.

S-Pedelec dažās valstīs tiek klasificēti kā mehāniskie transportlīdzekļi. Noskaidrojiet konkrētās valsts un reģiona noteikumus un klasifikāciju savā valstī.

Ievērojiet konkrētās valsts un reģiona atšķirīgos noteikumus šādos aspektos:

- Minimālais vecums, no kāda drīkst lietot S-Pedelec
- Vadītāja apliecība
- Apdrošināšanas pienākums un attiecīgā gadījumā pienākums saņemt atļauju
- Ekspluatācijas atļauja
- Ķiveres lietošanas pienākums
- Noteikumi par velosipēdistu, meža un lauku ceļu lietošanu

➔ Ievērojiet, ka manipulēšana ar S-Pedelec ātrumu var radīt ne tikai juridiskas sekas, bet arī izraisīt negadījumus.

1.7 Pedelec/S-Pedelec un velosipēda atšķirības

UZMANĪBU

Negaidīta Pedelec/S-Pedelec darbība spēcīga paātrinājuma gadījumā.

Negadījumu un traumu risks!

➔ Sals, lietus, smiltis vai lapas uz brauktuves var izraisīt negadījumus jo īpaši Pedelec/S-Pedelec ar priekšējo piedziņu.

➔ Izmantojiet transportlīdzekļa pārnesumu pārslēdzēju un vienmēr brauciet ar zemāku pārnesumu.

Pedelec/S-Pedelec no parasta velosipēda galvenokārt atšķiras ar elektriskās piedziņas komponentiem.

- Izmainītas braukšanas īpašības ievērojami lielāka Pedelec/S-Pedelec svara un citāda svara sadalījuma dēļ.
- Piedziņa būtiski ietekmē bremzēšanu.
- Pedelec/S-Pedelec ir nepieciešams lielāks bremzēšanas spēks. Tas var palielināt nodilumu.

- Pedelec/S-Pedelec ar centrālu motoru uz piedziņas mehānismu iedarbojas daudz lielāki spēki. Tā palielinās nodilums.
- Attiecīgā gadījumā lielāks braukšanas ātrums elektriskas palīdzības rezultātā. Ir jābrauc uzmanīgi, jo citiem satiksmes dalībniekiem ir jāpielāgojas, iespējams, lielākam Pedelec/S-Pedelec braukšanas ātrumam.
- Braukšana un bremzēšana, kā arī rīcība ar akumulatoru un lādētāju prasa atbilstošas speciālās zināšanas.

➔ Iepazīstieties ar Pedelec/S-Pedelec īpašībām, pat ja jums jau ir pirmā pieredze ar elektriskiem transportlīdzekļiem (skat. nodaļu "Pamatiestatījumi / Pirms pirmā brauciena").

1.8 EK atbilstības sertifikāts S-Pedelec

CoC – Certificate of Conformity = atbilstības sertifikāts

Šis dokuments ir pievienots S-Pedelec un nepārprotami to klasificē kā transportlīdzekli. Ar CoC tiek apliecināts, ka transportlīdzeklis atbilst apstiprinātajam tipam. CoC ir nepieciešams, lai apdrošinātu transportlīdzekli un, ja nepieciešams, saņemtu atļauju. Pirms pirmā brauciena noskaidrojiet konkrētās valsts un reģiona noteikumus.

Ievērojiet:

Uzglabājiet CoC drošā vietā. Tas ir vajadzīgs, lai varētu apdrošināt transportlīdzekli. Arī, pārdodot transportlīdzekli, pircējs pieprasīs CoC. Vēlāka CoC dublikāta sagatavošana ir saistīta ar lielu laika patēriņu un neparedzamām izmaksām.

Valstīs, kas nav ES valstis:

Valstīs ārpus Eiropas Savienības nav garantēts, ka pietiks ar piegādāto EK atbilstības sertifikātu. Piemēram, Šveicē ir nepieciešams savs tipa apstiprinājums un transportlīdzekļa apliecība.

1.9 CE zīme un atbilstības deklarācija Pedelec

Ar Pedelec piestiprināto CE zīmi un atbilstības deklarāciju Pedelec ražotājs apliecina, ka šis ražojums atbilst visām prasībām* un citiem būtiskajiem noteikumiem, kas paredzēti Direktīvās 2006/42/EK un 2014/30/EK, standartos ISO 4210 un DIN EN 15194, kā arī attiecīgā gadījumā citās atbilstīgajās direktīvās un standartos. Atbilstības deklarācija ir pievienota Pedelec papildu iepakojumā.

*Statuss publicēšanas brīdī.

1.10 Darbības princips

Piedziņa palīdz tikai braukšanas laikā, ja papildus tiek mīti pedāļi. Palīdzības intensitāte tiek iestatīta automātiski atkarībā no izvēlētā pārnesuma, uzstādītās sistēmas vai modeļa, pedāļu spēka, slodzes un ātruma:

- Atkarībā no Pedelec modeļa piedziņa palīdz sasniegt ātrumu līdz 25 km/h. Stumšanas palīdzība atkarībā no ieslēgtā pārnesuma var paātrināt transportlīdzekli līdz 6 km/h.
- Atkarībā no S-Pedelec modeļa piedziņa palīdz sasniegt ātrumu līdz 45 km/h. Braukšanas uzsākšanas palīdzība atkarībā no ieslēgtā pārnesuma var paātrināt transportlīdzekli līdz 18 km/h.

Attiecībā uz maksimālo ātrumu ar pedāļu palīdzību ir atļauta 10% pielaide, kas ir iespējama braukšanas režīmā.

1.11 Nobrauktais attālums

Piedziņa ir palīdzības motors. Lai sasniegtu maksimāli augstu nobraukto attālumu, ir jāievēro šādi noteikumi:

- Ar mīšanas frekvenci 50-80 klaņa apgriezieni/minūtē motors strādā visefektīvāk.
- ➔ Pirms kāpumiem un kritumiem ieslēdziet zemāku vai augstāku pārnesumu, lai izvairītos no pārāk zemas vai pārāk augstas mīšanas frekvences.
- ➔ Pārnesumu pārslēdzēju lietojiet tā, it kā jūs brauktu bez palīdzības.
- ➔ Kāpumos, pretvējā vai smagas slodzes gadījumā izmantojiet pārnesumu pārslēdzēja mazākos pārnesumus.
- Braukšanas uzsākšana mazākajā pārnesumā palielina nobraukto attālumu.
- ➔ Vienmēr brauciet zemākā pārnesumā un ar augstāko iespējamo pedāļu spēku.
  - ➔ Modeļiem ar papildu pārslēdzēju miera stāvoklī varat pārslēgties 1. pārnesumā. Modeļiem ar ķēdes pārslēdzēju jau apstājoties būtu jāieslēdz mazākais pārnesums.
- Braukšana kalnup, kā arī bieža apstāšanās un braukšanas atsākšana samazina nobraukto attālumu.
- ➔ Pirms kāpumiem laikus ieslēdziet zemāku pārnesumu.
- ➔ Brauciet apdomīgi, lai varētu izvairīties no nevajadzīgas apstāšanās.
- Braukšana pa nenostiprinātu pamatni samazina nobraukto attālumu.
- ➔ Pēc iespējas brauciet pa cieta seguma ielām un ceļiem.
- Ja ir pārāk liels kopējais svars (transportlīdzeklis + vadītājs + bagāža), palielinās enerģijas patēriņš.
- ➔ Netransportējiet nevajadzīgu kravu.
- Ar pilnībā uzlādētu un jaunu akumulatoru sasniegsiet augstāko nobraukumu.
- Tīrīšanas un apkopes neveikšana var samazināt nobraukto attālumu.

- ➔ Regulāri kopiet Pedelec/S-Pedelec un pārbaudiet riepu spiedienu.
- ➔ Vienmēr pārbaudiet Pedelec/S-Pedelec darbību un nodilumu un ievērojiet visus norādījumus par akumulatoru šajā lietošanas instrukcijā un piedziņas sistēmas instrukcijā.
- ➔ Ievērojiet apkopes intervālus.
- – Augsts vidējais ātrums samazina nobraukto attālumu.
- – Jo stiprāks palīdzības režīms, jo mazāks nobrauktais attālums.
- – Vides temperatūra zem +10 °C un virs +40 °C var samazināt nobraukto attālumu.
- – Ilgstoši īpaši augsta un īpaši zema vides temperatūra var paātrināt akumulatora nodilumu vai pat izraisīt akumulatora bojājumus.
- ➔ Lai nodrošinātu optimālu lietošanas temperatūru, pirms brauciena glabājiet akumulatoru istabas temperatūrā.
- ➔ Ievērojiet norādījumus par pareizu akumulatora glabāšanu.
- ➔ Ievietojiet akumulatoru turētājā tikai tieši pirms brauciena.

Tā kā nobrauktais attālums ir atkarīgs no dažādiem faktoriem, piemēram, palīdzības līmeņa, ātruma, pārslēgšanas, riepām un riepu spiediena, akumulatora vecuma un kopšanas stāvokļa, ceļa profila un kvalitātes, pretvēja, vides temperatūras, kā arī transportlīdzekļa, vadītāja un bagāžas svara, pirms brauciena sākuma un tā laikā nevar precīzi prognozēt nobraukto attālumu.

Tomēr princips ir šāds:

- – Ja ir vienāds palīdzības līmenis: Jo mazāk spēka jāpielieto, lai sasniegtu konkrētu ātrumu (piemēram, ar optimālu pārslēgšanu), jo mazāk enerģijas iztērēs piedziņa un jo lielāks kļūs ar akumulatora uzlādi nobrauktais attālums.
- – Jo augstāks ir palīdzības līmenis citādi vienādos apstākļos, jo mazāks būs nobrauktais attālums.

1.12 Ceļu satiksme

Atkarībā no modeļa Pedelec palīdzība ir efektīva līdz ātrumam 25 km/h. S-Pedelec palīdzība tiek izslēgta ātrumā 45 km/h.

- Pirms pirmā brauciena noskaidrojiet, vai Pedelec/S-Pedelec ir aprīkots atbilstoši nosacījumiem dalībai ceļu satiksmē. Ievērojiet, ka konkrētās valsts un reģiona noteikumi atšķiras. Piemēram, šādos aspektos:
  - Bremzes
  - Apgaismojums un atstarotāji
  - Zvans vai cita apstiprināta brīdināšanas ierīce
  - Bērnu piekabes un bērnu sēdekļi
- Noskaidrojiet attiecīgi piemērojamos konkrētās valsts un reģiona noteikumus par ceļu satiksmi. Piemēram, šādos aspektos:
  - Vadītāja minimālais vecums
  - Apdrošināšanas pienākums
  - Ekspluatācijas atļauja
  - Ķiveres lietošanas pienākums
  - Atstarojošās vestes lietošanas pienākums
  - Ievērojiet ceļu satiksmes noteikumus.
- Atcerieties, ka manipulēšana ar ātrumu vai Pedelec/S-Pedelec tūnings var radīt juridiskas sekas.

Likumi un noteikumi vienmēr var mainīties. Tāpēc regulāri noskaidrojiet konkrētās valsts un reģiona noteikumus.

1.13 Minimālais protektora dziļums

Ievērojiet, ka tādiem transportlīdzekļiem kā S-Pedelec ir noteikts minimālais protektora dziļums 1 mm.

1.14 Minimālais izvilkšanas augstums

Atkarībā no S-Pedelec modeļa sēdekļa stute var būt marķēta ar minimālā izvilkšanas augstuma atzīmi.

- Izvelciet sēdekļa stuti tiktāl, lai iespējamās pie sēdekļa piemontētās zīmes nenosegtu apgaismojuma komponentus.

1.15 Apdrošināšana

- Pārbaudiet, vai jūsu apdrošināšanas noteikumi pietiekami sedz zaudējumus.
  - Šaubu gadījumā sazinieties ar apdrošināšanas biroju.

1.16 Dilstošo detaļu izslēgšana

Līdztekus "Transportlīdzekļa lietošanas instrukcijā" norādītajām dilstošajām detaļām arī akumulators ir dilstoša detaļa. Tas neattiecas uz ražošanas trūkumiem.

Informāciju par normai atbilstošas ekspluatācijas radītu nodilumu skatiet attiecīgās sistēmas lietošanas pamācībā. Attiecīgā sistēmas lietošanas pamācība ir iekļauta jūsu elektrovelosipēda/mopēda piegādes komplektā.

Plašāku informāciju skatiet attiecīgā zīmola tīmekļa vietnē (skat. nodaļā "Informācija tīmeklī" iekļauto sarakstu).

1.17 Atbildības izslēgšana

Ražotājs nav atbildīgs par bojājumiem vai atteici, ko izraisa tieša vai netieša lietošana ārpus Pedelec/S-Pedelec lietošanas atbilstoši paredzētajam mērķim.

1.18 Bērnu un kravu pārvadāšana

Accell Group neatļauj pārvadāt bērnus vai kravas piekabē ar S-Pedelec.

Accell Group neatļauj pārvadāt bērnu ar S-Pedelec bērnu sēdeklī.

Accell Group neuzņemas atbildību par jebkādu kaitējumu, kas rodas, lietojot piekabi un/vai bērnu sēdekli kombinācijā ar S-Pedelec.

Par jebkāda modeļa piekabes un/vai bērnu sēdekļa lietošanu ar Pedelec skat. vispārīgo transportlīdzekļa instrukciju, nodaļu "Drošība / Norādes bērnu pārvadāšanai".

1.19 Bagāža

Izvietojiet bagāžu uz S-Pedelec tā, lai netiktu nosegtas iespējamās pie sēdekļa piemontētās zīmes.

1.20 Transportēšana

1.20.1 Pedelec/S-Pedelec

UZMANĪBU

Akumulatora bojājumi, ko rada triecieni un sitieni.

Īsslēguma un ugunsgrēka risks!

- Pirms Pedelec/S-Pedelec transportēšanas izņemiet akumulatoru.
- Transportējiet akumulatoru īpaši rūpīgi.

Pirms transportēšanas akumulators jāizņem no Pedelec/S-Pedelec. (skat. nodaļu "Lietošana / Akumulators / Akumulatora izņemšana/ielikšana"). Pēc tam nosedziet akumulatora kontaktus, lai aizsargātu to pret īsslēgumu. Ja vadības bloks ir noņemams, pirms transportēšanas tas būtu jānoņem, lai izvairītos no bojājumiem un nozaudēšanas.

- Noskaidrojiet konkrētās valsts un reģiona noteikumus par akumulatoru transportēšanu un nosūtīšanu.
- Ievērojiet pievienotās sistēmas instrukcijas.

1.20.1.1 Ar automobili

- Noglabājiet akumulatoru tā, lai brauciena laikā tas nevarētu slīdēt un saskarties ar citiem priekšmetiem.
- Ar pareizu kravas nostiprināšanu aizsargājiet akumulatoru pret spiediena slodzi un izvairieties no triecieniem.
- Noglabājiet akumulatoru tā, lai to nesasildītu saules stari vai citi siltuma avoti.
- Paceļot Pedelec/S-Pedelec, ņemiet vērā lielāku svaru, kā arī citādu svara sadalījumu nekā citiem transportlīdzekļiem.

Velosipēdu turētāju ietekmējošie bremzēšanas un sānu spēki Pedelec/S-Pedelec gadījumā ir lielāki nekā parastiem velosipēdiem.

- Pārbaudiet, vai velosipēdu turētājs ir piemērots Pedelec/S-Pedelec.
- Pie specializētā tirgotāja noskaidrojiet par Pedelec/S-Pedelec piemērotiem velosipēdu turētājiem.

1.20.1.2 Ar citiem transportlīdzekļiem

Uz Pedelec/S-Pedelec transportēšanu ar akumulatoru attiecas īpašas direktīvas, kas pastāvīgi tiek papildinātas vai atjauninātas. Atkarībā no transportēšanai paredzētā transportlīdzekļa šīs direktīvas var atšķirties.

- Pirms ceļojuma sākuma laikus noskaidrojiet dzelzceļa, aviopārvadājumu vai prāmju sabiedrībā spēkā esošos noteikumus par Pedelec/S-Pedelec transportēšanu. Šim nolūkam Jūsu rīcībā jābūt Pedelec/S-Pedelec tehniskajiem datiem.

1.20.2 Akumulatora transportēšana vai nosūtīšana

Atsevišķi transportēti litija jonu akumulatori ir bīstamas kravas. Nebojātus akumulatorus privāti lietotāji var transportēt pa ceļiem bez papildu nosacījumiem.

- Noskaidrojiet konkrētās valsts un reģiona noteikumus par bīstamu kravu transportēšanu.

Akumulatoru nedrīkst ņemt līdzi lidmašīnā kā rokas bagāžu.

- Transportējiet ievērojiet īpašās iepakošanas un marķēšanas prasības, piemēram, aviopārvadājumos vai pasūtījumos ekspeditoram.
- Par akumulatora transportēšanu un piemērotu transportēšanas iepakojumu iegūstiet informāciju, piemēram, tieši transporta uzņēmumā vai pie specializētā tirgotāja.
- Ievērojiet, ka akumulatori, kurus transportē rokas bagāžā vai mugursomā, piemēram, kā rezerves akumulatoru, ir aizsargāti pret šķidrumiem un īsslēgumiem.
- Vairs nelietojiet akumulatorus pēc apgāšanās vai kritiena. Pirms nākamās lietošanas akumulatori ir jāpārbauda.

1.21 Trokšņa līmeņa emisija

A klases trokšņa līmeņa emisija braucēja ausīm ir ne vairāk kā 70 dB(A).

2 Drošības norādījumi

Šajā nodaļā ir iekļauti norādījumi par akumulatoru. Neskatoties uz visu drošības pasākumu veikšanu, akumulators var radīt risku, piemēram, ja tas iekļūst ugunsgrēkā.

- Ārkārtas gadījumā rīkojieties tā, lai nevienā brīdī neapdraudētu sevi un citas personas.
- Ārkārtas gadījumā jāievēro šajā nodaļā sniegtie norādījumi.
- Izlasiet šos norādījumus, lai ārkārtas gadījumā varētu reaģēt koncentrēti un sagatavoti.
- Ievērojiet pievienotās sistēmas instrukcijas.

2.1 Drošības norādījumi par lietošanu

BRĪDINĀJUMS

Apdraudējums bērniem un personām ar samazinātām fiziskām, jutības vai garīgām spējām vai nepietiekamu pieredzi un zināšanām, piemēram, bērniem vai personām ar ierobežotām garīgajām un fiziskajām spējām.

Negadījumu un traumu risks!

- Pedelec/S-Pedelec, akumulatoru un lādētāju drīkst lietot tikai personas, kas apmācītas par drošu un mērķim atbilstošu lietošanu un saprot no tiem izrietošos riskus.
- Neļaujiet bērniem rotaļāties ar Pedelec/S-Pedelec.
- Uzraugiet bērnus, kad tie rīkojas ar Pedelec.
- Apmāciet bērnus rīkoties ar Pedelec.

BRĪDINĀJUMS

Nepareiza darbība un apdraudējums, veicot remontu bez profesionālām zināšanām.

Negadījumu un traumu risks!

- Remonts jāveic specializētam tirgotājam.

NORĀDE

Ierobežota Pedelec/S-Pedelec lietošana augstu un zemu temperatūru dēļ.

Bojājumu risks!

- Ievērojiet temperatūras robežas.
- Izvairieties transportēt akumulatoru augstā āra temperatūrā automašīnā. Ievērojiet, ka automobilis jānovieto ēnā, ja transportējat akumulatoru automobilī.
- Nenovietojiet Pedelec/S-Pedelec siltuma avotu tuvumā.
- Novietojot Pedelec/S-Pedelec, izvairieties no tiešiem saules stariem uz akumulatoru.

2.2 Drošības norādījumi ceļu satiksmei

BRĪDINĀJUMS

Nepareiza vai mērķim neatbilstoša Pedelec/S-Pedelec lietošana.

Negadījumu un traumu risks!

- Izmantojiet transportlīdzekli tikai publiskā ceļu satiksmē, ja aprīkojums atbilst konkrētās valsts un reģiona noteikumiem par ceļu satiksmi.
- Ievērojiet konkrētās valsts un reģiona noteikumus par ceļu satiksmi.

BRĪDINĀJUMS

Trūkst galvas aizsarga.

Savainojumu risks!

- Braucot lietojiet piemērotu un pielāgotu ķiveri.

2.3 Drošības norādījumi par lādētāju

APDRAUDĒJUMS

Strāvas trieciens, nepareizi rīkojoties ar elektrisko strāvu un strāvu vadošiem komponentiem.

Draudi dzīvībai!

- Katrreiz pirms lietošanas pārbaudiet lādētāju, elektrotīkla vadu un kontaktdakšu, vai tie nav bojāti.
- Ja konstatējat bojājumus vai rodas aizdomas par tiem, nelietojiet lādētāju.
- Lietojiet lādētāju tikai telpās personas uzraudzībā.
- Pieslēdziet lādētāju tikai pareizi instalētai kontaktligzdai, kas atbilst lādētāja tehniskajiem datiem.
- Nodrošiniet, lai lādētājs nekad nesaskartos ar ūdeni vai citiem šķidrumiem.

BRĪDINĀJUMS

Lādētāja nepareiza lietošana.

Īsslēguma risks ar ugunsgrēka sekām!

- Katrreiz pirms lietošanas pārbaudiet lādētāju, elektrotīkla vadu un kontaktdakšu, vai tie nav bojāti.
- Ja konstatējat bojājumus vai rodas aizdomas par tiem, nelietojiet lādētāju.
- Uzstādiet lādētāju tā, tas nevarētu kļūt mitrs vai slapjš.
- Nekad netīriet un neapsmidziniet lādētāju ar šķidrumiem.
- Lietojiet lādētāju tikai personas uzraudzībā.
- Ja pastāvīga uzraudzība nav iespējama, lādētāju drīkst lietot tikai telpās, kur ir uzstādīts dūmu detektors.
- Ja ir konstatēti bojājumi vai rodas aizdomas par tiem, lādētāju nedrīkst lietot.
- Neatveriet, neizjauciet, necaururbiet un nedeformējiet lādētāju.
- Lādētāja remontu drīkst veikt tikai specializētais tirgotājs un tikai ar oriģinālajām rezerves daļām.

NORĀDE

Lādētāja bojājumi, nepareizi to izmantojot.

Bojājumu risks!

- Uzlādes laikā vienmēr novietojiet lādētāju uz ugunsizturīgiem materiāliem (piemēram, akmens, stikla, keramikas).
- Ar lādētāju uzlādējiet tikai oriģinālo akumulatoru.
- Pēc lādētāja lietošanas vienmēr izvelciet kontaktdakšu no kontaktligzdas.
- Pēc uzlādes atvienojot lādētāju no elektrotīkla, velciet aiz kontaktdakšas, nevis vada.
- Izlasiet papildu drošības norādījumus uz lādētāja korpusa.

2.4 Drošības norādījumi par akumulatoru

APDRAUDĒJUMS

Saindēšanās vai nāvējošas traumas akumulatoram aizdegoties, ar izplūstošām dūmgāzēm un/vai elektrolītu.

Draudi dzīvībai!

- Jums un citām personām ir jāattālinās no degoša akumulatora.

BRĪDINĀJUMS

Akumulatora bojājumi var izraisīt ugunsgrēkus un sprādzienus.

Ugunsgrēka un sprādziena risks!

- Nemēģiniet nodzēst akumulatoru saviem spēkiem.
- Netuvojieties akumulatoram un ļaujiet tam kontrolēti sadegt.

BRĪDINĀJUMS

Akumulatora iekšēji bojājumi izraisa pārkaršanu, kā arī šķidruma un gāzes izplūšanu no akumulatora.

Ugunsgrēka un sprādziena risks!

- Pēc kritieniem vai stipriem triecieniem specializētam tirgotājam ir jāpārbauda akumulators.
- Neatveriet, neizjauciet, necaururbiet un nedeformējiet akumulatoru un tā korpusu.

UZMANĪBU

Ādas vai acu bojājumi, ko rada izplūdis litijs ar bojātu akumulatoru.

Savainojumu risks!

- Bojātiem akumulatoriem pieskarieties tikai ar aizsargcimdiem.
- Saskarē ar bojātu akumulatoru lietojiet aizsargbrilles un priekšautu.

NORĀDE

Nepareiza uzlāde izraisa piedziņas un akumulatora bojājumus.

Bojājumu risks!

- Neuzlādējiet akumulatoru, ja ir aizdomas par bojājumu.
- Pirms akumulatora pirmās uzlādes noteikti izlasiet nodaļu "Lietošana / Akumulators / Akumulatora uzlāde".
- Uzlādējiet akumulatoru tikai ar oriģinālo lādētāju un tikai personas uzraudzībā.
- Uzlādes laikā vienmēr novietojiet akumulatoru uz ugunsizturīgiem materiāliem (piemēram, akmens, stikla, keramikas).
- Šaubu gadījumā konsultējieties par rīcību ar akumulatoru ar specializēto tirgotāju.

NORĀDE

Akumulatora, piedziņas vai tuvumā esošu priekšmetu bojājumi, nepareizi izmantojot akumulatoru.

Bojājumu risks!

- Izmantojiet piegādāto akumulatoru tikai oriģinālajai piedziņai.
- Akumulators nedrīkst atrasties uguns un citu siltuma avotu tuvumā, un sargājiet to no intensīviem saules stariem.
- Sargājiet akumulatoru no slapjuma. Nekad netīriet un neapsmidziniet akumulatoru ar šķidrumiem.
- Nelietojiet akumulatoru, ja jūtat neparastu siltumu vai iekrāsošanos vai akumulatoram ir acīmredzami bojājumi.

2.5 Nepareiza lietošana

Izmantojot Pedelec/S-Pedelec, nepieļaujiet šādu nepareizu lietošanu:

- Pedelec/S-Pedelec lietošana sacīkstēm, lēcieniem, "stunts" braukšanai vai trikiem, ja transportlīdzekļa kategorija nepieļauj šādu lietošanu;
- nepareizs remonts un apkope;
- akumulatora izmantošana neatbilstoši paredzētajam mērķim;
- konstruktīvas izmaiņas Pedelec/S-Pedelec piegādes stāvoklī, it īpaši uzlabošana ar speciālu aprīkojumu un jebkādas manipulācijas ar Pedelec/S-Pedelec;
- visu Pedelec/S-Pedelec komponentu atvēršana un izmainīšana;
- uzlādes procesi ārpus temperatūras diapazona no +0 °C līdz +45 °C;
- akumulatora dziļa izlāde vairāk nekā 3 mēnešu uzlādes pārtraukumu dēļ vai akumulatora nepareizas uzglabāšanas dēļ ārpus optimālās glabāšanas temperatūras no +10 līdz +15 °C.
- Vides temperatūra zem +10°C un virs +40°C var samazināt nobraukto attālumu.
- Ilgstoši īpaši augsta un īpaši zema vides temperatūra var paātrināt akumulatora nodilumu vai pat izraisīt akumulatora bojājumus.

Pedelec nepareiza lietošana var izraisīt garantijas zudumu.

2.6 Tūnings un pārveidojumi

Elektrovelosipēda/mopēda tūnings un pārveidojumi ir, piemēram:

- ātruma sensora pārvietošana,
- tūninga čipa iebūve,
- ķēdesratu nomaiņa ar detaļām, kas neatbilst oriģinālo detaļu specifikācijai (zobu skaits), kā arī citi transportlīdzekļa komponentu pārveidojumi,
- vadības programmatūras izmaiņas.

Elektrovelosipēda/mopēda tūninga un pārveidojumu dēļ lietotājam var nākties saskarties ar tiesiskām sekām. Iespējamās sekas ir:

- neatbilstība noteikumiem un soda nauda
- braukšana bez braukšanas tiesībām un atkārtotā gadījumā, iespējams, ieraksts vadītāja apliecībā
- vadītāja apliecības atņemšana
- apdrošināšanas aizsardzības zaudēšana civiltiesiskās atbildības apdrošināšanas gadījumā

– zaudētas tiesības, kas saistītas ar atbildību par materiālu defektiem, kā arī tiesības uz garantiju un garantijas prasībām
– daļēja vaina avārijas gadījumā

Papildu informācijai varat vaicāt konstrukcijas un nomaiņas rokasgrāmatu savam specializētajam tirgotājam.

2.7 Papildu riski

Neskatoties uz visu drošības un brīdinājuma norāžu ievērošanu, Pedelec/S-Pedelec lietošana ir saistīta, piemēram, ar šādiem neparedzamiem papildu riskiem:

– Autovadītāji un gājēji pirmajā mirklī neatpazīst, ka Pedelec/S-Pedelec var būt lielāks ātrums.
– Gan zema, gan augsta temperatūra un tieši saules stari var sabojāt akumulatoru.
– Akumulatora nepareiza darbība.

2.8 Vispārīgi drošības pasākumi

Ja tiek konstatēti akumulatora traucējumi vai bojājumi:

➔ Neizmantojiet akumulatoru.
➔ Ja pieskaraties akumulatoram, lietojiet aizsargcimdus.
➔ Savas drošības labad lietojiet aizsargbrilles.
➔ Neieelpojiet izplūstošas gāzes vai tvaikus.
➔ Izvairieties no izplūstošā šķidruma nonākšanas uz ādas.

2.8.1 Ja ir pārmērīgs siltums

Ja tiek konstatēts pārmērīgs akumulatora siltums:

➔ Ja varat bez riska izņemt akumulatoru, tad izņemiet to.
➔ Īslaicīgai pagaidu glabāšanai izvēlieties vietu āra zonā un glabājiet akumulatoru ugunsizturīgā tvertnē vai nolieciet to uz ugunsizturīgas grīdas.
➔ Ja akumulatoru glabājat āra zonā, skaidri un plaši norobežojiet glabāšanas vietu.
➔ Specializētam tirgotājam nekavējoties jāpārbauda akumulators.

2.8.2 Deformācijas, smakas, šķidruma gadījumā

Ja tiek konstatēta akumulatora deformācija, smaka vai izplūdis šķidrums:

- Ja varat bez riska izņemt akumulatoru, tad izņemiet to.
- Ja bez riska akumulatoru nevar kustināt, ielieciet akumulatoru uguns un skābes izturīgā tvertnē, piemēram, no akmens vai māla.
- Īslaicīgai pagaidu glabāšanai izvēlieties ugunsizturīgu vietu āra zonā. Ja akumulatoru glabājat āra zonā, skaidri un plaši norobežojiet glabāšanas vietu.
- Specializētam tirgotājam nekavējoties jālikvidē akumulators.

3 Pamatiestatījumi

Šajā nodaļā ir sniegta informācija par Pedelec/S-Pedelec pamatiestatījumu un informācija, lai varētu sākt transportlīdzekļa lietošanu.

3.1 Sagatavošanās

Šajā nodaļā ir sniegta informācija, kā Pedelec/S-Pedelec ir jāsagatavo lietošanai.

3.1.1 Pedelec/S-Pedelec pielāgošana vadītājam

Individuāli iestatījumi ir raksturoti "Transportlīdzekļa lietošanas instrukcijas" nodaļā "Pamatiestatījumi".

3.1.2 Norādījumi par atslēgu

- Transportlīdzekļa pasē jāieraksta uz atslēgas iestrādātais/-ie atslēgas numurs/-i.
- Ja atslēga ir pazudusi, par rezerves atslēgu sazinieties ar specializēto tirgotāju.

3.1.3 Lādētājs

- Ievērojiet pievienoto ražotāja informāciju par lādētāju.
- Izlasiet informāciju lādētāja datu plāksnītē.
  - Ja informācija neatbilst elektroapgādes spriegumam, nelietojiet lādētāju.
- Pirms lādētāja pieslēgšanas elektroapgādei, izlasiet nodaļu "Lietošana / Akumulators / Akumulatora uzlāde".

3.1.4 Akumulators

- Pilnībā uzlādējiet akumulatoru (skat. nodaļu "Lietošana / Akumulators / Akumulatora uzlāde").

3.2 Pirms katra brauciena

Pedelec/S-Pedelec ir jāpārbauda saskaņā ar nodaļu „Pamatiestatījumi / Pārbaudes instrukcija".

3.3 Pirms pirmā brauciena

BRĪDINĀJUMS

Nepareiza transportlīdzekļa lietošana nepietiekamu zināšanu rezultātā.

Avārijas un traumu risks!

- Ja bremžu priekšējā riteņa vai aizmugurējā riteņa bremžu sviras novietojums jums ir neierasts, lūdziet tirgotājam to mainīt.

UZMANĪBU

Nepareiza transportlīdzekļa lietošana nepietiekamu zināšanu rezultātā.

Avārijas un traumu risks!

- Ja bremžu priekšējā riteņa vai aizmugurējā riteņa bremžu sviras novietojums jums ir neierasts, lūdziet tirgotājam to mainīt.

Pirms pirmā brauciena akumulators tiek pilnībā uzlādēts (skat. nodaļu "Lietošana / Akumulators / Akumulatora uzlāde").

3.4 Pirmais brauciens

Pedelec/S-Pedelec no parasta velosipēda galvenokārt atšķiras ar elektriskās piedziņas komponentiem. Informāciju par velosipēda, Pedelec un S-Pedelec atšķirībām skat. nodaļās „Pamatnoteikumi / Pedelec un S-Pedelec atšķirības", kā arī "Pamatnoteikumi / Pedelec, S-Pedelec un velosipēda atšķirības".

- Pirms pirmā brauciena rūpīgi izlasiet šīs nodaļas.
- Vingrinieties vadīt un lietot transportlīdzekli ārpus ceļu satiksmes laukumā ar līdzenu un cietu virsmu ar labu saķeri.
- Ievērojiet pievienoto ražotāja informāciju par vadības blokiem.

1. Vingrinieties izmantot stumšanas palīdzību.
2. Vingrinieties lietot Pedelec/S-Pedelec un tā funkcijas sākumā bez motora palīdzības. Pēc tam pakāpeniski paaugstiniet palīdzības intensitāti.
3. Vadības blokā izvēlieties vismazāko palīdzību.

4. Lēnām sāciet braukt.
5. Uzmanīgi lietojiet bremzes un pierodiet pie bremzēšanas (skat. transportlīdzekļa lietošanas instrukcijas nodaļu "Bremzes").
   - Kad spējat droši lietot bremzes, pierodiet pie piedziņas palīdzības.
   - Kad spējat braukt droši, atkārtojiet pierašanas posmu, izmēģinot bremzēšanu nākamajos pārnesumos.

3.5 Pārbaudes instrukcija

Pirms katra brauciena ievērojiet:

- Pārbaudiet Pedelec/S-Pedelec saskaņā ar pārbaudes instrukciju, kas sniegta "Transportlīdzekļa lietošanas instrukcijā" (skat. transportlīdzekļa lietošanas instrukcijas nodaļu "Pirms brauciena sākuma / Pirms katra brauciena").
- Pārbaudiet, vai akumulatora slēdzene ir nobloķēta.
- Pārbaudiet, vai akumulatoram nav bojājumu (vizuāla apskate).
- Pārbaudiet, vai piedziņai nav bojājumu (vizuāla apskate).
- Pārbaudiet vadus un spraudsavienojumus, vai tiem nav bojājumu un vai tie ir drošā pozīcijā (vizuāla apskate).
  - Ja konstatējat trūkstošas vai bojātas detaļas, nelietojiet Pedelec/S-Pedelec.
  - Specializētam tirgotājam ir jāsalabo Pedelec/S-Pedelec.
- Sagatavojiet akumulatoru un lādētāju Pedelec/S-Pedelec lietošanas sākšanai.
- Ja jums ir S-Pedelec, papildus pārbaudiet, vai vēl ir derīga apdrošināšanas zīme.

4 Lietošana

Atkarībā no transportlīdzekļa modeļa ir uzstādīti dažādi piedziņas bloki.

- Pirms pirmā brauciena noskaidrojiet, kā ir jālieto piedziņa.
  - Ievērojiet pievienotās sistēmas instrukcijas.
- Specializētam tirgotājam jūs ir jāapmāca lietot piedziņu.

4.1 Pedelec/S-Pedelec

UZMANĪBU

Negaidīta Pedelec/S-Pedelec darbība nepareizas lietošanas gadījumā.

Negadījumu un traumu risks!

- Pirms pirmās ieslēgšanas izlasiet nodaļu “Lietošana”.

4.1.1 Piedziņas ieslēgšana/izslēgšana

- Lai ieslēgtu un izslēgtu piedziņu, nospiediet ieslēgšanas/izslēgšanas taustiņu vadības blokā.
  - Ievērojiet, lai piedziņas ieslēgšanas laikā netiktu noslogoti pedāļi.

4.1.2 Apgaismojuma ieslēgšana/izslēgšana

BRĪDINĀJUMS

Slikta redzamība ceļu satiksmē.

Negadījumu un traumu risks!

- Pirms brauciena sākuma pārliecinieties, ka Pedelec/S-Pedelec akumulatora jauda ir pietiekama apgaismojumam brauciena laikā.

- Ieslēdziet vai izslēdziet apgaismojumu, izmantojot vadības bloku.

4.2 Piedziņas aizsardzība pret pārkaršanu

UZMANĪBU

Piedziņas un akumulatora pārkaršana nepareizas darbības gadījumā.

Apdegumu risks!

➔ Izvairieties pieskarties piedziņai un akumulatoram.

Piedziņa ar pārkaršanu automātiski tiek aizsargāta pret bojājumiem. Ja piedziņas temperatūra ir pārāk augsta, piedziņa automātiski izslēdzas.

➔ Lai izvairītos no piedziņas pārkaršanas, augstā āra temperatūrā vai ceļa posmos ar strauju kāpumu iestatiet minimālu piedziņas palīdzību.

➔ Ja brauciena laikā ar uzlādētu akumulatoru piedziņa izslēdzas, īslaicīgi lietojiet Pedelec/S-Pedelec kā parastu velosipēdu, lai piedziņa atdzistu. Izslēdziet palīdzību.

  ➔ Ja traucējumu nevar novērst ar piedziņas atdzišanu, specializētam tirgotājam ir jāpārbauda Pedelec/S-Pedelec.

4.3 Vadības bloks

UZMANĪBU

Vadītāja aizkavēta reakcija stūrējot.

Negadījumu un traumu risks!

➔ Iepazīstiet vadības mezgla funkcijas.

➔ Lai varētu pilnībā koncentrēties ceļu satiksmē, iepazīstiet vadības bloka funkcijas.

4.3.1 Pedelec stumšanas palīdzība

UZMANĪBU

Ķermeņa daļu iespiešana un saspiešana ar kustīgām detaļām.

Savainojumu risks!

- Izmantojiet funkciju "Stumšanas palīdzība" tikai, stumjot Pedelec.
- Izmantojiet stumšanas palīdzību tikai tad, ja Pedelec atrodas uz abiem riteņiem.

Atkarībā no modeļa Pedelec ir aprīkots ar stumšanas palīdzību. Stumšanas palīdzība atvieglo Pedelec stumšanu. Ātrums šajā funkcijā ir atkarīgs no ieslēgtā pārnesuma un maksimāli ir 6 km/h. Jo zemāks izvēlētais pārnesums, jo mazāks stumšanas palīdzības ātrums.

4.3.2 S-Pedelec braukšanas uzsākšanas palīdzība

S-Pedelec ir aprīkots ar braukšanas uzsākšanas palīdzību līdz maks. 18 km/h. Braukšanas uzsākšanas palīdzība darbojas pilnībā elektriski, un tai nav nepieciešama pedāļu palīdzība.

4.4 Akumulators

NORĀDE

Nesalabojami Pedelec/S-Pedelec bojājumi tehniski nosacītas pašizlādes dēļ.

Bojājumu risks!

- Nekavējoties atkal uzlādējiet tukšu akumulatoru.

Pedelec/S-Pedelec parasti ir aprīkoti ar litija jonu akumulatoru (Li jonu akumulatoru). Lietojot atbilstoši mērķim, litija jonu akumulatori ir droši. Litija jonu akumulatoriem ir augsta energoietilpība. Tāpēc ar šiem akumulatoriem ir jārīkojas ļoti uzmanīgi. Vadītāja drošības, uzticamas darbības un ilga lietošanas laika labad noteikti ievērojiet šādus norādījumus:

– Pēc pirmās pilnīgas uzlādes akumulatoru var uzlādēt arī daļējās uzlādēs. Daļējas uzlādes nekaitē akumulatoram, jo litija jonu akumulatoriem nav atmiņas efekta.

– Daļējas uzlādes tiek vērtētas atbilstoši to kapacitātei (50% uzlāde atbilst pusei uzlādes cikla).

Akumulatora nevainojamas darbības nolūkā ir jāievēro temperatūras robežas.

➔ Ievērojiet pievienoto ražotāja informāciju par akumulatoru, kā arī pievienotās instrukcijas par piedziņas sistēmu.

– Ievērojiet, ka vides temperatūra zem +10 °C un virs +40 °C var samazināt nobraukto attālumu.

– Ilgstoši īpaši augsta un īpaši zema vides temperatūra var paātrināt akumulatora nodilumu vai pat izraisīt akumulatora bojājumus.

➔ Akumulators ir pakļauts zināmam nodilumam. Precīzus datus par uzlādes cikliem un attiecīgiem jaudas zudumiem skatiet atbilstošās piedziņas sistēmas lietošanas pamācībā.

  ➔ Ja ir pārmērīgs jaudas zudums, piemēram, daudz īsāks darbības laiks, specializētam tirgotājam ir jāpārbauda akumulators.

➔ Nekad neveiciet akumulatora izmaiņas saviem spēkiem.

4.4.1 Aizsargierīce

UZMANĪBU

Piedziņas un akumulatora pārkaršana nepareizas darbības gadījumā.

Apdegumu risks!

➔ Izvairieties pieskarties piedziņai un akumulatoram.

Akumulators un/vai lādētājs ir aprīkots ar temperatūras kontroli, kas pieļauj uzlādi tikai temperatūras diapazonā no 0 °C līdz +45 °C. Ja akumulators atrodas zonā ārpus temperatūras robežām, uzlāde automātiski tiek pārtraukta.

➔ Ja uzlādes process priekšlaikus tiek pārtraukts, ņemiet vērā sistēmas instrukcijā sniegtos norādījumus.

4.4.2 Akumulatora un lādētāja lietošanas jomas

Piedziņa, akumulators un lādētājs ir savstarpēji saskaņoti un atļauti tikai lietošanai Pedelec/S-Pedelec.

4.4.3 Braukšana ar tukšu akumulatoru

Ievērojiet, ka apgaismojuma darbību nodrošina transportlīdzekļa akumulators. Ja akumulatora lādiņš ir izlietots tiktāl, ka sistēma izslēdz pedāļu mīšanas palīdzību, attiecīgā gadījumā apgaismojumam enerģija tiks nodrošināta vairs tikai ierobežotu laiku un tad tas izslēgsies.

Ja akumulatora lādiņš brauciena laikā pilnībā tiek izlietots, Pedelec/S-Pedelec var izmantot kā parastu velosipēdu.

- Ievērojiet, ka Pedelec/S-Pedelec lietošana bez palīdzības ir grūtāka nekā parastam velosipēdam.

4.4.4 Akumulatora izņemšana/ielikšana

NORĀDE

Elektronikas bojājumi, nepareizi izņemot akumulatoru.

Bojājumu risks!

- Izslēdziet piedziņu pirms akumulatora izņemšanas.

NORĀDE

Akumulatora bojājumi, ja tas nokrīt.

Bojājumu risks!

- Pirms lietošanas pārbaudiet, vai akumulators ir pareizi ievietots turētājā un nofiksēts slēdzenē.

Atkarībā no piedziņas sistēmas akumulators tiek izņemts/ievietots dažādi.

- Ievērojiet pievienotās sistēmas instrukcijas.

4.4.5 Akumulatora uzlāde

BRĪDINĀJUMS

Karstums, gāzu izplūšana un akumulatora bojājumi nepareizas uzlādes dēļ.

Traumu un ugunsgrēka risks!

- Nelietojiet un neaizskariet akumulatoru un lādētāju, ja jūtat neparastu siltumu, smaku vai iekrāsošanos vai akumulatoram ir acīmredzami bojājumi.
- Izvelciet lādētāja kontaktdakšu no kontaktligzdas.
- Pēc uzlādes atvienojot lādētāju no elektrotīkla, velciet aiz kontaktdakšas, nevis vada.

Akumulatora uzlāde dažiem modeļiem var notikt ar Pedelec/S-Pedelec ievietotu akumulatoru, citiem modeļiem akumulators uzlādei ir jāizņem.

- Uzlādējiet akumulatoru tikai labi vēdinātās, sausās telpās.
- Ja Pedelec/S-Pedelec varat novietot sausā un drošā vietā, uzlādējiet akumulatoru tā lietošanas laikā, piemēram, garāžā vai velosipēdu novietnē.
- Ja nevēlaties tā novietot Pedelec/S-Pedelec, izņemiet akumulatoru uzlādei (skat. "Lietošana / Akumulators / Akumulatora izņemšana/ielikšana").
- Notīriet iespējamos netīrumus no uzlādes ligzdas un kontaktiem ar sausu audumu.
- Uzlādējiet akumulatoru tikai personas uzraudzībā.
- Ievietota akumulatora uzlāde: Lai uzlādētu akumulatoru, izslēdziet Pedelec/S-Pedelec.
- Izņemta akumulatora uzlāde: Uzlādes laikā vienmēr novietojiet lādētāju uz ugunsizturīgiem materiāliem (piemēram, akmens, stikla, keramikas).

4.4.6 Akumulatora savienošana ar lādētāju

1. Iespraudiet lādētāja spraudni uzlādes ligzdā akumulatorā vai akumulatora turētājā.
2. Ievietojot lādētāja spraudni, ievērojiet, lai saskanētu spraudņa un ligzdas kontakti.
3. Uzraugiet uzlādes procesu.

4.4.7 Uzlādes procesa pabeigšana

Uzlādes procesu var pabeigt arī tad, ja akumulators nav pilnībā uzlādēts, piemēram, glabāšanai (skat. nodaļu "Glabāšana / Akumulatora glabāšana").

4.4.8 Uzlādes laiki

Tukšam akumulatoram pilnīgas uzlādes process parasti ilgst no 3 līdz 6 stundām. Akumulatora uzlādes process ir atkarīgs no šādiem faktoriem:

- Akumulatora uzlādes stāvoklis
- Akumulatora temperatūra un vides temperatūra
- Akumulatora kapacitāte
- Akumulatora modelis
- Lādētājs

5 Tīrīšana un apkope

BRĪDINĀJUMS

Traumas, ko rada elektriskais trieciens tīrīšanas, apkopes un remonta darbu laikā.

Elektriskā trieciena un īsslēguma risks!

- Izvelciet lādētāja kontaktdakšu no kontaktligzdas.
- Atvienojot lādētāju no elektrotīkla, velciet aiz kontaktdakšas, nevis vada.
- Pirms tīrīšanas un apkopes izņemiet akumulatoru no Pedelec/S-Pedelec.
- Netīriet komponentus ar tekošu ūdeni vai citiem šķidrumiem.
- Neizmantojiet tīrīšanai augstspiediena ierīces.

BRĪDINĀJUMS

Pieskaršanās sakarsušiem komponentiem.

Apdegumu risks!

- Pirms pieskaršanās komponentiem ļaujiet piedziņai un akumulatoram atdzist.

- Informācija par tīrīšanu un apkopi ir sniegta "Transportlīdzekļa lietošanas instrukcijā".
- Pirms katra brauciena pārbaudiet drošībai nozīmīgās detaļas (skat. nodaļu "Pamatiestatījumi / Pirms katra brauciena").
- Pēc kritiena pārbaudiet Pedelec/S-Pedelec.
- Apkopes darbi jāveic specializētam tirgotājam.

5.1 Elektriskās piedziņas sistēmas pārbaude

- Ievērojiet pievienotās sistēmas instrukcijas.
- Pārbaudiet visus elektriskos vadus, vai tiem nav bojājumu.
- Pārbaudiet displeju, vai tam nav plaisu, bojājumu un vai tas ir nekustīgi nostiprināts.
- Pārbaudiet vadības bloku, vai tam nav plaisu, bojājumu un vai tas ir nekustīgi nostiprināts.
- Pārbaudiet, vai akumulatoram nav bojājumu.
- Pārbaudiet visus spraudkontaktus, vai tie atrodas pareizā pozīcijā un, ja nepieciešams, atjaunojiet to.
- Pārbaudiet, vai kabeļu kopnei nav bojājumu. Pārbaudiet, vai nav bojāts apvalks.
- Vizuāli pārbaudiet palīdzības motoru.

5.2 Kļūdu diagnostika

BRĪDINĀJUMS

Darbi pie Pedelec/S-Pedelec, ja ir ievietots akumulators vai pieslēgts lādētājs.

Elektriskā trieciena risks!

- Izņemiet akumulatoru no turētāja.
- Atvienojiet lādētāju no elektroapgādes.

UZMANĪBU

Pirkstu iespiešana rotējošās detaļās.

Savainojumu risks!

- Pirms apkopes darbu veikšanas izņemiet akumulatoru no turētāja.

UZMANĪBU

Piedziņa un akumulators nepareizas darbības rezultātā var sakarst.

Apdegumu risks!

- Pirms pieskaršanās ļaujiet piedziņai un akumulatoram atdzist.

Pedelec/S-Pedelec komponenti regulāri tiek pārbaudīti automātiski. Ja tiek konstatēta kļūda, displejā parādās attiecīgs kļūdas ziņojums.

- Ievērojiet pievienotās sistēmas instrukcijas.
- Ja norādītie pasākumi nepalīdz, sazinieties ar specializēto tirgotāju.

Atkarībā no kļūdas veida piedziņa, ja nepieciešams, automātiski tiek izslēgta. Var turpināt braukt bez piedziņas palīdzības.

- Lai pārbaudītu piedziņu, pirms nākamā brauciena sazinieties ar specializētu tirgotāju.

6 Glabāšana

6.1 Akumulatora glabāšana

BRĪDINĀJUMS

Elpceļu, acu vai ādas kairinājums ar izplūstošiem tvaikiem vai šķidrumiem akumulatora bojājumu vai nepareizas lietošanas rezultātā.

Savainojumu risks!

- Sūdzību gadījumā uzreiz meklējiet ārsta palīdzību.
- Ja ir bojāts akumulators, nodrošiniet pietiekamu svaiga gaisa pievadi.
- Uzreiz novelciet piesārņotu apģērbu.
- Izvairieties no saskares ar akumulatora šķidrumu.
- Ja akumulatora šķidrums nokļūst acīs, skalojiet acis ar lielu daudzumu ūdens. Uzreiz vērsieties pie ārsta.
- Rūpīgi nomazgājiet ādu ar ziepēm un ūdeni.

Ja akumulators netiek lietots ilgāku laiku, glabāšanā jāievēro šādi noteikumi:

- Uzlādējiet akumulatoru līdz apm. 60% kapacitātes.
- Glabāšanas nolūkā, ja nepieciešams, izņemiet akumulatoru no turētāja.
- Glabājiet akumulatoru tā, lai tas nevarētu nokrist un nebūtu pieejams bērniem un dzīvniekiem.
- Glabājiet akumulatoru optimāli apmēram +10 °C līdz +15 °C temperatūrā labi vēdināmā, sausā vietā, piemēram, atbilstīgā pagrabtelpā.
- Sargājiet akumulatoru no mitruma.
- Ievērojiet, lai glabājot netiktu pārsniegta vai nesasniegta augšējā un apakšējā temperatūras robeža.

- Glabājot ilgāk par 3 mēnešiem, atkarībā no glabāšanas apstākļiem, uzlādējiet akumulatoru reizi ceturksnī vai pusgadā. Vēlreiz uzlādējiet akumulatoru līdz apm. 60% kapacitātes.
  - Pēc uzlādes vienmēr atvienojiet akumulatoru no lādētāja un atvienojiet lādētāju no elektroapgādes.
- Glabājot akumulatoru, ievērojiet, lai nerastos polu īsslēgums. Ja nepieciešams, izolējiet polus ar līmlenti.

6.2 Pedelec/S-Pedelec glabāšana

Ja Pedelec/S-Pedelec netiek lietots ilgāku laiku, glabāšanā jāievēro šādi noteikumi:

- Notīriet Pedelec/S-Pedelec (skat. nodaļu "Tīrīšana un apkope").
- Glabājiet Pedelec/S-Pedelec no mitruma, putekļiem un netīrumiem aizsargātā vietā.
- Glabājiet Pedelec/S-Pedelec neaizsalstošā, no lielām temperatūras svārstībām aizsargātā un sausā vietā.
- Lai izvairītos no riepu deformācijas, glabājiet Pedelec/S-Pedelec piekārtu aiz rāmja.

7 Likvidācija

7.1 Transportlīdzeklis

Nelikvidējiet transportlīdzekli kopā ar sadzīves atkritumiem. Nododiet to pašvaldības savākšanas punktā vai pārstrādājamu izejvielu pieņemšanas vietā.

Kā alternatīvu var izmantot savākšanu, ko organizē pašvaldības un privātuzņēmumi. Šim nolūkam sazinieties ar kompetento pašvaldību vai pilsētas administrāciju vai attiecīgi ņemiet vērā informāciju, ko saņemat pa pastu.

7.2 Elektriskie elementi, baterijas un akumulatori

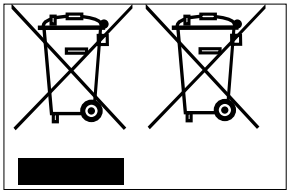

Pedelec, S-Pedelec, velosipēdiem ar elektrisko pārslēdzēju vai amortizēšanas sistēmām iepriekš ir jāizņem visas baterijas un akumulatori vai izņemamās vadības detaļas, kurās ir baterijas un akumulatori. Proti, piedziņas sistēmas akumulatori, displeji ar nekustīgi iebūvētu akumulatoru vai pie rāmja piemontēti akumulatori pārslēgšanas vai amortizēšanas sistēmām utt. Izņemamiem displejiem ar nekustīgi iebūvētu akumulatoru, displejiem ar vēl aktīvu indikatoru pēc izvilkšanas no turētāja un bez redzama bateriju nodalījuma otrā pusē ir paredzēts likvidēt visu displeju. Ir atļauts atvērt tikai no ārpuses pieejamu bateriju nodalījumu (parasti podziņbaterijai). Displeja korpusu nedrīkst atvērt, lai izņemtu nekustīgi iebūvētu akumulatoru.

Nekustīgi iebūvēti displeja akumulatori parasti ir litija jonu akumulatori un līdz ar to speciālie atkritumi. Tos nedrīkst likvidēt sadzīves atkritumos, bet tie jānodod pašvaldības savākšanas punktā vai pārstrādājamu izejvielu pieņemšanas vietā.

Tas attiecas arī uz nomainītiem akumulatoriem, kurus nodiluma vai bojājuma dēļ vairs nevar turpināt izmantot. Šajā saistībā ievērojiet arī norādījumus Pedelec, S-Pedelec papildu lietošanas instrukcijas nodaļā "Drošības norādījumi / Drošības norādījumi par akumulatoru".

Parastās baterijas – tā dēvētās ierīču baterijas – var nodot ne tikai pašvaldības savākšanas punktā vai pārstrādājamu izejvielu pieņemšanas vietā, bet arī bateriju savākšanas kastēs, kas ir uzstādītas dažādos veikalos.

Pēc baterijas(-u) vai akumulatora(-u) izņemšanas atlikusī transportlīdzekļa daļa tiek dēvēta par elektrisko iekārtu atkritumiem un atsevišķi jānodod otrreizējai pārstrādei.

Arī šajā jautājumā jums var palīdzēt specializētais tirgotājs, pašvaldības savākšanas punkts vai pārstrādājamu izejvielu pieņemšanas vieta.

7.3 Elektroniskās detaļas un piederumi

Ja tiek nomainīti diožu lukturi, diožu aizmugures gaismas vai rumbas dinamo, kā arī tādi piederumi kā velosipēda datori vai navigācijas ierīces, arī šie atkritumi ir jālikvidē atsevišķi.

Šādas detaļas un ierīces nododiet pašvaldības savākšanas punktā vai pārstrādājamu izejvielu pieņemšanas vietā.

7.4 Iepakojums

Visi iepakojuma veidi ir jāutilizē sašķirotā veidā. Nododiet papi un kartonu makulatūrā, bet plēves – otrreizējo izejvielu savākšanas vietā vai lūdziet veikt utilizāciju savam tirgotājam.

7.5 Riepas un kameras

Riepas un kameras vienmēr nedrīkst likvidēt kopā ar sadzīves atkritumiem.

Pie specializētā tirgotāja noskaidrojiet, vai tas uzņemas to savākšanu vai likvidāciju vai arī nododiet tās pārstrādājamu izejvielu pieņemšanas vietā vai pašvaldības vai pilsētas administrācijas savākšanas punktā.

7.6 Eļļošanas un kopšanas līdzekļi

Eļļošanas un kopšanas līdzekļus nelikvidējiet kopā ar sadzīves atkritumiem, kanalizācijā vai dabā. Tie jānodod speciālo atkritumu savākšanas punktā.

Šajā saistībā ņemiet vērā arī norādījumus uz eļļošanas un kopšanas līdzekļa iepakojuma.

ACCELL GROUP

Papildu lietošanas instrukcija

Bērnu velosipēds

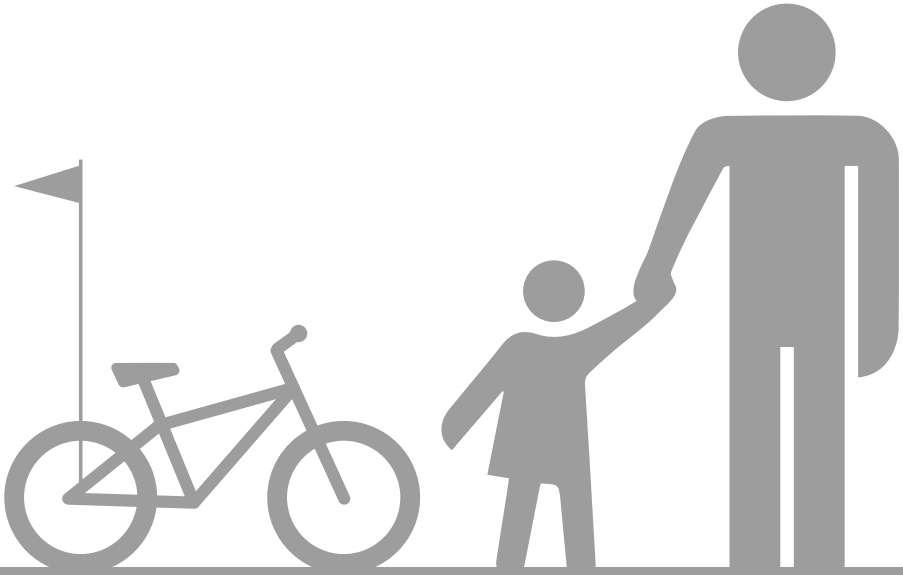

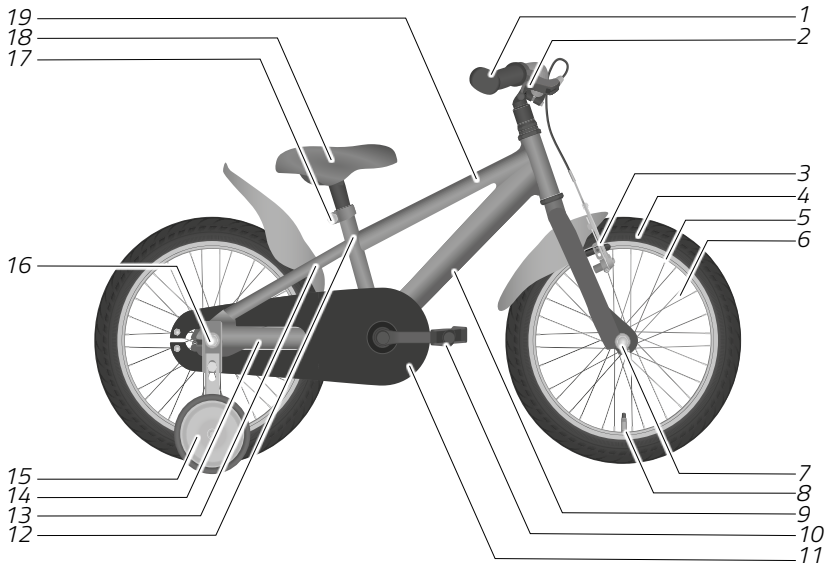

1	Stūres rokturi un stūre	11	Ķēdes aizsargs
2	Bremžu svira	12	Sēdekļa caurule
3	Priekšējā riteņa bremzes	13	Aizmugures daļas ķēdes spraislis
4	Riepas	14	Aizmugures daļas sēdekļa spraislis
5	Aploce	15	Atbalsta ritenis
6	Spieķis	16	Aizmugures riteņa rumba
7	Priekšējā riteņa rumba	17	Sēdekļa stutes savilcējs
8	Ventilis	18	Sēdeklis
9	Apakšējā caurule	19	Augšējā caurule
10	Pedālis		

Piemēra attēls

Saturs - daļa par bērnu velosipēdu

1 Vispārīgi norādījumi 4
2 Drošības norādījumi 6
3 Papildu riski 9
4 Mērķim atbilstoša lietošana 9
5 Pamatnoteikumi 10
5.1 Norādījumi par ceļu satiksmi 10
5.2 Norādes par bremzēm 11
5.3 Pirms katra brauciena 12
5.4 Pārbaudes instrukcija 12
5.5 Pirms pirmā brauciena 13
6 Atbalsta riteņi 14
6.1 Atbalsta riteņu montāža 14
6.2 Atbalsta riteņu demontāža 16

1 Vispārīgi norādījumi

Šī lietošanas instrukcija ir papildinājums un ir adresēta bērna vecākiem/aizbildņiem. Pirms tās ir jāiepazīstas ar "Transportlīdzekļa lietošanas instrukciju". Rūpīgi un pilnībā izlasiet "Transportlīdzekļa lietošanas instrukciju", jo īpaši drošības norādījumus un norādījumus par iestatīšanu un lietošanu, pirms bērns lieto bērnu velosipēdu.

BRĪDINĀJUMS

Nepietiekamas zināšanas ceļu satiksmē.

Negadījumu risks!

- Izskaidrojiet bērnam noteikumus par uzvedību ceļu satiksmē.
- Izskaidrojiet bērnam par piesardzīgu un uzmanīgu uzvedību ceļu satiksmē.
- Ļaujiet bērnam ar bērnu velosipēdu piedalīties ceļu satiksmē tikai tad, kad viņš ir sapratis noteikumus par uzvedību ceļu satiksmē.
- Ļaujiet bērnam piedalīties ceļu satiksmē tikai vecāka/aizbildņa uzraudzībā.

BRĪDINĀJUMS

Nepietiekamas zināšanas par bērnu velosipēda lietošanu.

Negadījumu risks!

- Izskaidrojiet bērnam bērnu velosipēda lietošanu.
- Ļaujiet bērnam ar bērnu velosipēdu piedalīties ceļu satiksmē tikai tad, kad viņš spēj droši lietot bērnu velosipēdu.

BRĪDINĀJUMS

Komponentu lūzums pārslodzes rezultātā.

Negadījumu un traumu risks!

- Izskaidrojiet bērnam, ka bērnu velosipēdu drīkst lietot tikai viena persona un uz bagāžnieka, stieņa vai stūres nedrīkst pārvadāt citas personas.
- Ievērojiet, lai netiktu pārsniegts bērnu velosipēdam maksimāli atļautais kopējais svars.

BRĪDINĀJUMS

Nepietiekamas zināšanas vai prasmes.

Negadījumu un traumu risks!

- Neļaujiet lietot bērnu balansa velosipēdu bērniem ar samazinātām fiziskām, jutības vai garīgām spējām vai bez pieredzes un speciālām zināšanām.
- Kopšanu un apkopi bērni nedrīkst veikt vieni paši.
- Neļaujiet maziem bērniem rotaļāties ar iepakojuma materiālu, jo īpaši ar iepakojuma plēvi. Bērni rotaļājoties tajā var sapīties un nosmakt vai gūt grieztas brūces.

- Rūpīgi izlasiet visu lietošanas instrukciju un izskaidrojiet bērnam visu saturu.
- Vingrinieties ar bērnu braukt ceļu satiksmē un ļaujiet viņam braukt vienam tikai tad, kad varat par viņu atbildēt.
- Regulāri pārbaudiet bērna sēdēšanas pozīciju, un, ja nepieciešams, specializētam tirgotājam ir jāpielāgo iestatījumi.
  - Ievērojiet norādījumus par sēdekļa un stūres minimālo ievietošanas dziļumu (skat. Transportlīdzekļa lietošanas instrukcijas nodaļu “Pamatiestatījumi / Sēdeklis / Minimālais ievietošanas dziļums” vai attiecīgi “Pamatiestatījumi / Stūre un stūres iznesumi / Minimālais ievietošanas dziļums”).

2 Drošības norādījumi

BRĪDINĀJUMS

Pagarināts bremzēšanas ceļš un samazināta saķere ar zemi uz slidenas un netīras brauktuves.

Negadījumu un traumu risks!

- Pievērsiet uzmanību tam, lai bērns ātrumu pielāgotu laikapstākļiem un brauktuves apstākļiem.

BRĪDINĀJUMS

Augsts negadījumu risks, nepareizi vai mērķim neatbilstoši lietojot bērnu velosipēdu.

Negadījumu risks!

- Ļaujiet bērnam lietot bērnu velosipēdu ceļu satiksmē tikai tad, ja aprīkojums atbilst konkrētās valsts noteikumiem par ceļu satiksmi.
- Ļaujiet bērnam lietot bērnu velosipēdu ceļu satiksmē tikai, ievērojot konkrētās valsts un reģiona noteikumus.
- Izskaidrojiet bērnam konkrētās valsts un reģiona noteikumus par velosipēda lietošanu uz ietvēm, velosipēdu celiņiem un brauktuvēm.

BRĪDINĀJUMS

Slikta redzamība nepareiza apģērba dēļ.

Negadījumu un traumu risks!

- Ļaujiet bērnam piedalīties ceļu satiksmē tikai ar gaišu un pamanāmu apģērbu, piemēram, apģērbu ar atstarojošiem elementiem.

BRĪDINĀJUMS

Trūkst galvas aizsarga.

Savainojumu risks!

- Ļaujiet bērnam lietot bērnu velosipēdu tikai tad, ja viņam ir piemērota un pielāgota ķivere.
- Noskaidrojiet pie specializētā tirgotāja, kāda ķivere ir piemērota bērnam.
- Specializētam tirgotājam ir jāparāda, kā jālieto bērna ķivere.

BRĪDINĀJUMS

Neuzmanība ceļu satiksmē.

Negadījumu un traumu risks!

- Izskaidrojiet bērnam, ka brauciena laikā viņa uzmanību nedrīkst novērst citas darbības, piemēram, papildus uzstādīta apgaismojuma ieslēgšana.
- Aizliedziet bērnam brauciena laikā lietot mobilās ierīces, piemēram, viedtālruni vai MP3 spēļu ierīces.

BRĪDINĀJUMS

Bērnu velosipēda nepareiza darbība, piemontējot aprīkojumu un veicot izmaiņas ar nepareiziem piederumiem.

Negadījumu un traumu risks!

- Izmaiņas bērnu velosipēdam drīkst veikt tikai specializēts tirgotājs.
- Uzstādiet tikai piederumus, kas atbilst konkrētās valsts noteikumiem par ceļu satiksmi.
- Pie specializētā tirgotāja noskaidrojiet piemērotos piederumus.

BRĪDINĀJUMS

Rāmja vai dakšas lūzums, nepareizi lietojot bērnu velosipēdu.

Negadījumu un traumu risks!

- Izskaidrojiet bērnam, ka ar bērnu velosipēdu nedrīkst lēkt pāri rampām vai kalniņiem.
- Izskaidrojiet bērnam, ka ar bērnu velosipēdu nedrīkst braukt nogāzēs.
- Izskaidrojiet bērnam, ka ar bērnu velosipēdu nedrīkst braukt cauri dziļām ūdenstilpēm un ūdeņu tuvumā.
- Izskaidrojiet bērnam, ka ar bērnu velosipēdu nedrīkst braukt apvidū, kur bērnu velosipēds kļūst pārāk netīrs.
- Izskaidrojiet bērnam, ka ar bērnu velosipēdu nedrīkst braukt pa kāpnēm, trotuāra apmalēm vai citiem izvirzījumiem.

BRĪDINĀJUMS

Bīstamas bērnu velosipēda vietas.

Avārijas un traumu risks!

- Ļaujiet savam bērnam lietot bērnu divriteni tikai tad, kad bērnam kājās ir piegulošs apģērbs.
- Raugiet, lai apģērba gabali, piemēram, šņores vai lentes neieķeras kustīgās daļās.

3 Papildu riski

Neskatoties uz visu drošības un brīdinājuma norāžu ievērošanu, bērnu velosipēda lietošana ir saistīta, piemēram, ar šādiem neparedzamiem papildu riskiem:

- Uzmanības novēršana no ceļu satiksmes bērna ziņkārības dēļ
- Bērna kļūdains novērtējums par saķeri ar zemi, ātrumu, paša braukšanas prasmēm
- Citu satiksmes dalībnieku nepareiza rīcība
- Neparedzamas brauktuves īpašības, piemēram, ledus izraisīts slidenums
- Neparedzami materiālu trūkumi vai materiālu nogurums var izraisīt komponentu lūzumu vai darbības atteici.

4 Mērķim atbilstoša lietošana

Ražotājs vai tirgotājs neuzņemas atbildību par kaitējumu, kas radies mērķim neatbilstošas vai nepareizas lietošanas rezultātā.

Ja transportlīdzekļa lietošana neatbilst paredzētajam mērķim, garantija var zaudēt spēku.

Bērnu velosipēds ir paredzēts, lai to lietotu viena persona, atbilstoši kuras auguma garumam ir iestatīta pareiza sēdēšanas pozīcija (skat. Transportlīdzekļa lietošanas instrukcijas nodaļu "Pamatnoteikumi / Sēdēšanas pozīcija"). Nav atļauts pārvadāt citas personas, piemēram, uz bagāžnieka.

Maksimāli atļautais kopējais svars var būt norādīts uz bērnu velosipēda rāmja un specializētā tirgotāja izsniegtajā datu lapā, un to nedrīkst pārsniegt.

Bērnu velosipēdi, kas aprīkoti lietošanai ceļu satiksmē, ir paredzēti vienīgi lietošanai privātā zonā. Lai bērnu velosipēdu lietotu ceļu satiksmē, tam jābūt ar nepieciešamo aprīkojumu, kas atbilst konkrētās valsts un reģiona noteikumiem, vai šāds aprīkojums jāuzstāda papildus.

Bērnu velosipēds nav paredzēts lietošanai un slodzi, kas lielāka par vidējo, piemēram, lietošana ātruma vai citās sacīkstēs neatbilst paredzētajam mērķim.

Bērnu velosipēds nav paredzēts lietošanai ar bērnu sēdekli.

Lai bērnu velosipēdu lietotu atbilstoši mērķim, personai, kas to lieto, jāzina, jāsaprot un jāpiemēro konkrētās valsts un reģiona noteikumi.

Lai bērnu velosipēds tiktu lietots atbilstoši mērķim, tam jāatbilst konkrētās valsts un reģiona noteikumiem (skat. Transportlīdzekļa lietošanas instrukcijas nodaļu "Drošība / Norādījumi par ceļu satiksmi").

Bērnu velosipēdu lietojiet tikai tā, kā aprakstīts šajā lietošanas instrukcijā. Jebkāda citāda lietošana ir uzskatāma par mērķim neatbilstošu un var izraisīt negadījumus, traumas vai bojājumus.

5 Pamatnoteikumi

Šajā nodaļā ir sniegti norādījumi par ceļu satiksmi un informācija, lai varētu sākt bērnu velosipēda lietošanu.

5.1 Norādījumi par ceļu satiksmi

Ja bērnu velosipēdam pirkuma laikā nav ceļu satiksmei atļauta aprīkojuma, ir jāievēro:
Ja bērnu velosipēds tiks lietots ceļu satiksmē, tas ir papildus jāaprīko ar atļaujai nozīmīgajiem komponentiem.

- Pirms pirmā brauciena noskaidrojiet konkrētās valsts un reģiona noteikumus par bērnu velosipēdu aprīkojumu. Piemēram, šādos aspektos:
  - Ķiveres lietošanas pienākums
  - Atstarojošās vestes lietošanas pienākums
  - Bremzes
  - Apgaismojums un atstarotāji
  - Zvans
  - Ļaujiet bērnam piedalīties ceļu satiksmē tikai tad, ja aprīkojums atbilst konkrētās valsts un reģiona noteikumiem par ceļu satiksmi.
  - Ja nepieciešams, pirms dalības ceļu satiksmē bērnu velosipēds ir jāaprīko ar nepieciešamo aprīkojumu.
  - Izskaidrojiet bērnam konkrētās valsts un reģiona noteikumus par bērnu velosipēdu aprīkojumu.
  - Šaubu gadījumā konsultējieties ar specializēto tirgotāju.
- Noskaidrojiet attiecīgi piemērojamos konkrētās valsts un reģiona noteikumus par ceļu satiksmi. Bērniem un jauniešiem parasti ir piemērojami citi noteikumi nekā pieaugušajiem.
  - Izskaidrojiet bērnam ceļu satiksmes noteikumus un uzvedību ceļu satiksmē.
  - Izskaidrojiet bērnam konkrētās valsts un reģiona noteikumus par to, kā jālieto:
    - Trotuāri
    - Velosipēdu celiņi
    - Brauktuves
- Ļaujiet bērnam vienam piedalīties ceļu satiksmē tikai tad, ja:
  - To atļauj konkrētās valsts un reģiona noteikumi.
  - Ja esat pārliecināts, ka bērns spēj piedalīties ceļu satiksmē.
- Izskaidrojiet bērnam par piesardzīgu un uzmanīgu uzvedību ceļu satiksmē.

- Iemāciet bērnam braukt tā, lai nevienam nekaitētu, nevienu neapdraudētu, neievainotu vai neapgrūtinātu.
- Ļaujiet bērnam lietot bērnu velosipēdu tikai tad, ja viņam ir piemērota un pielāgota ķivere. Konsultējieties ar specializētu tirgotāju par piemērotas ķiveres izvēli.

– Daudzos reģionos bērniem tiek piedāvāti kursi. Šeit bērns var rotaļas veidā iemācīties braukt un uzvesties ceļu satiksmē.
– Likumi un noteikumi vienmēr var mainīties. Tāpēc regulāri noskaidrojiet konkrētās valsts un reģiona noteikumus un izskaidrojiet tos bērnam.

5.2 Norādes par bremzēm

Bērnu velosipēds ir aprīkots vismaz ar divām savstarpēji neatkarīgām bremzēm, no kurām vienas bremzē priekšējo riteni, bet otras – aizmugures riteni. Vienas no bremzēm vai papildu bremzes var būt pedāļu bremzes.

BRĪDINĀJUMS

Slapjuma dēļ mainās aploces bremžu bremzēšana.

Negadījumu un traumu risks!

- Ļaujiet bērnam vingrināties bremzēt slapjumā ārpus ceļu satiksmes.
- Paskaidrojiet bērnam, ka slapjumā jābrauc lēnām.

5.3 Pirms katra brauciena

Pirms katra brauciena jāievēro:

- Rūpīgi pārbaudiet bērnu velosipēdu, vai tam nav bojājumu un pārmērīga nodiluma, pirms bērns lieto bērnu velosipēdu (skat. nodaļu "Pamatnoteikumi / Pārbaudes instrukcija").
- Izskaidrojiet bērnam, ka bērnu velosipēdu nedrīkst lietot, ja tas ir bojāts.

5.4 Pārbaudes instrukcija

Pirms katra brauciena jāievēro:

- Pārbaudiet rāmja un komponentu stāvokli.
  - Pārbaudiet visus komponentus, vai tiem nav deformāciju, plaisu un krāsas izmaiņu.
  - Pārbaudiet, vai stūre, pedāļi un sēdeklis ir pareizi nostiprināti un noregulēti (skat. Transportlīdzekļa lietošanas instrukcijas nodaļu "Pamatiestatījumi").
  - Ja bērnu velosipēds ir aprīkots ar bagāžnieku, pārbaudiet, vai bagāžnieks ir pareizi nostiprināts.
  - Ja bērnu velosipēds ir piemērots bagāžnieka lietošanai un papildus ir aprīkots ar bagāžnieku, pārbaudiet, vai bagāžnieks ir pareizi nostiprināts.
- Pārbaudiet, vai pareizi darbojas bremzes.
  - Darbiniet bremžu sviru un pedāļu bremzes un pievērsiet uzmanību neparastiem trokšņiem.
  - Pārbaudiet, vai ar pievilktām bremzēm bērnu velosipēdu nevar pastumt vai var pastumt ļoti grūti, lai brauciena laikā bērnu velosipēdu varētu droši apstādināt.
  - Pārbaudiet, vai bremžu uzlikas slīd, kad ir atlaista bremžu svira.
- Pārbaudiet apgaismojuma un zvana darbību.
  - Ieslēdziet apgaismojumu. Pārbaudiet, vai spīd lukturis un aizmugures gaisma. Šim nolūkam pagrieziet riteni, pie kura atrodas dinamo, vai pārbaudiet bateriju uzlādes stāvokli, ja papildus ir uzstādīts bateriju apgaismojums.
  - Pārbaudiet, vai dzirdat skaidru skaņu, lietojot zvanu.

5.5 Pirms pirmā brauciena

BRĪDINĀJUMS

Bērna uzmanības novēršana ar neparedzētu bērnu velosipēda reakciju, piemēram, bremzējot.

Negadījumu un traumu risks!

- Ļaujiet bērnam piedalīties ceļu satiksmē tikai tad, kad viņš pārzina velosipēda reakcijas un zina, kā to lietot.

Specializēts tirgotājs veic bērnu velosipēda pilnīgu montāžu un pielāgo stūres, sēdekļa un bremžu sviras iestatījumu individuāli bērnam.

- Saņemot bērnu velosipēdu, pārbaudiet, vai bērns var ērti un droši ar to braukt un vai iestatījumi ir pielāgoti bērnam.
- Iestatījumus drīkst veikt tikai specializēts tirgotājs.
  - Ja iestatīšanu veicat pats, noskaidrojiet no specializētā tirgotāja savilces griezes momentus un izmantojiet dinamometrisko atslēgu.
  - Ja iestatīšanu veicat pats, rūpīgi un profesionāli pārbaudiet iestatījumus, pirms atļaujat bērnam lietot bērnu velosipēdu.
- Pirms bērna pirmā brauciena pats iepazīstiet bērnu velosipēdu un izskaidrojiet bērnam tā lietošanu.
- Vingrinieties kopā ar bērnu ārpus ceļu satiksmes, lai viņš pierastu pie bērnu velosipēda braukšanas īpašībām.
- Vingrinieties ar bērnu droši uzbraukt kalnā un no kalna, kā arī droši apstāties.
- Ļaujiet bērnam vingrināties bremzēt ar mazu ātrumu, jo īpaši, lietojot pedāļu bremzes (ja tādas ir).
- Ļaujiet bērnam vingrināties ārkārtas bremzēšanā.
- Vingrinieties ar bērnu parādīt virzienu pirms pagrieziena un paskatīties pār plecu.
- Ļaujiet bērnam braukt ar bērnu velosipēdu tikai tad, kad varat par to atbildēt.

6 Atbalsta riteņi

Atbalsta riteņi ir palīgriteņi, kas palīdz bērnam apgūt braukšanu ar velosipēdu. Tie nepieļauj bērnu velosipēda apgāšanos.

- Novērtējiet, vai bērnam ir vajadzīgi atbalsta riteņi, apgūstot braukšanu ar velosipēdu.
- Ja bērnam ir vajadzīgi atbalsta riteņi, apgūstot braukšanu ar velosipēdu, izmantojiet attiecīgā gadījumā piegādes komplektā iekļautos atbalsta riteņus.
- Ja piegādes komplektā nav atbalsta riteņu, sazinieties ar specializēto tirgotāju, lai izvēlētos un uzstādītu atbalsta riteņus.

6.1 Atbalsta riteņu montāža

BRĪDINĀJUMS

Nepareiza vai nepietiekama atbalsta riteņu montāža var izraisīt nepareizu darbību, piemēram, aizmugures riteņa nokrišanu.

Negadījumu un traumu risks!

- Ja jums nav vajadzīgo speciālo zināšanu un nepieciešamo instrumentu atbalsta riteņu montāžai, sazinieties ar specializēto tirgotāju.

Atkarībā no modeļa bērnu velosipēdam ir pievienoti atbilstīgi atbalsta riteņi. Ja ir nepieciešami atbalsta riteņi, būtu jāizmanto piegādes komplektā iekļautie atbalsta riteņi.

Uzstādot atbalsta riteņus, jārīkojas rūpīgi, lai tie pareizi un droši veiktu savu uzdevumu.

- Ievērojiet, lai atbalsta riteņi, ja tie nav pievienoti, tiktu iegādāti atbilstoši bērnu velosipēdam. Bērnu velosipēda aizmugures riteņa tapām jābūt pietiekami garām, lai atbalsta riteņus varētu droši nostiprināta abās pusēs.
  - Konsultējieties ar specializēto tirgotāju par piemērotiem atbalsta riteņiem.
- Ievērojiet ražotāja informāciju par atbalsta riteņu montāžu.

1. Pilnībā noskrūvējiet no ass kupoluzgriežņus abās ass pusēs pretēji pulksteņrādītāja virzienam.
2. Noņemiet no ass uzliktās paplāksnes.

Atbalsta riteņiem bieži vien ir vairākas daļas.

3. Samontējiet tās kopā, kā ir aprakstīts ražotāja instrukcijā.
4. Pirmo samontēto atbalsta riteni uzlieciet uz bērnu velosipēda ass, uzbīdiet uz ass paplāksni un uzskrūvējiet kupoluzgriezni, ievērojot savilces griezes momentu (skat. "Att.: Atbalsta riteņa montāža").
5. Otro samontēto atbalsta riteni uzlieciet uz bērnu velosipēda ass, uzbīdiet uz ass paplāksni un uzskrūvējiet kupoluzgriezni, ievērojot savilces griezes momentu (skat. "Att.: Atbalsta riteņa montāža").
   - ➔ Pieskrūvējot kupoluzgriežņus, ievērojiet, lai aizmugures ritenis būtu vienā līnijā ar rāmi un priekšējo riteni.
   - ➔ Pieskrūvējot kupoluzgriežņus, ievērojiet, lai ķēde paliktu nospriegota.

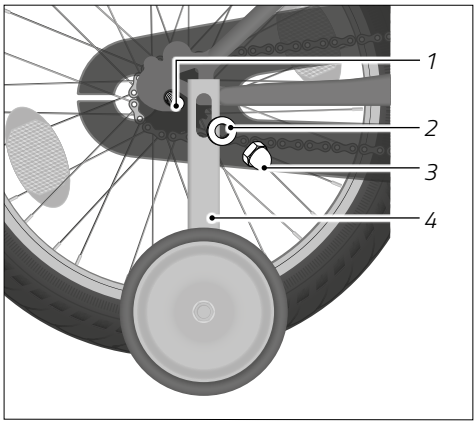

Att.: Atbalsta riteņa montāža (piemērs)

1 Aizmugures riteņa ass

2 Paplāksne

3 Kupoluzgrieznis

4 Atbalsta ritenis

Atbalsta riteņiem var regulēt augstumu.

- ➔ Pārbaudiet, kurā vietā jūsu uzstādītajiem atbalsta riteņiem šim nolūkam ir garencaurumi. Ievērojiet pievienoto ražotāja informāciju par montāžu.

Abiem atbalsta riteņiem jāatrodas vienādā augstumā no zemes. Kad bērnu velosipēds tiek turēts taisni, atbalsta riteņiem nav jāpieskaras zemei.

6.2 Atbalsta riteņu demontāža

1. Noskrūvējiet abus kupoluzgriežņus tiktāl, līdz tos var noņemt no ass.
2. Pēc kārtas noņemiet no ass paplāksnes un atbalsta riteņus.
3. Uzbīdiet paplāksnes uz ass un pieskrūvējiet kupoluzgriežņus, ievērojot savilces griezes momentus.
4. Pieskrūvējot kupoluzgriežņus, ievērojiet, lai aizmugures ritenis būtu vienā līnijā ar rāmi un priekšējo riteni.
5. Pieskrūvējot kupoluzgriežņus, ievērojiet, lai ķēde paliktu nospriegota.

ACCELL GROUP

Lietošanas instrukcija

Bērnu balansa velosipēds

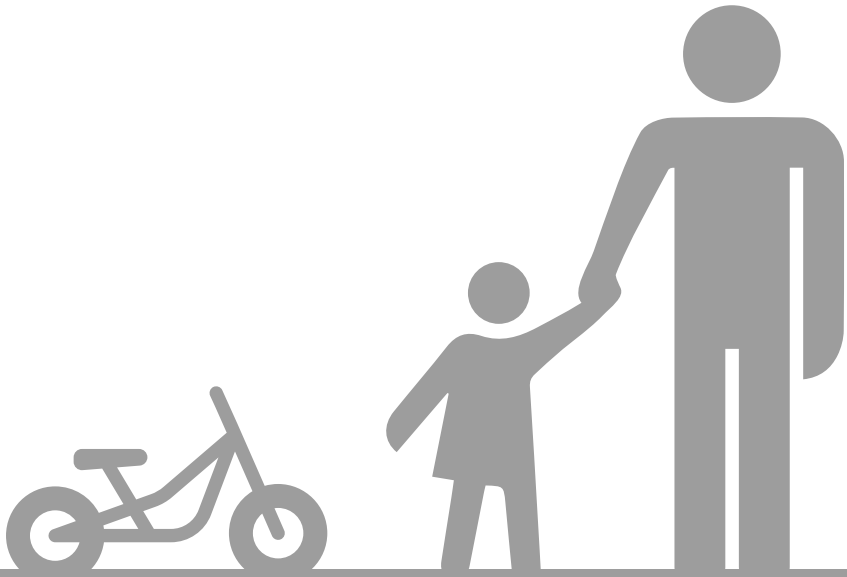

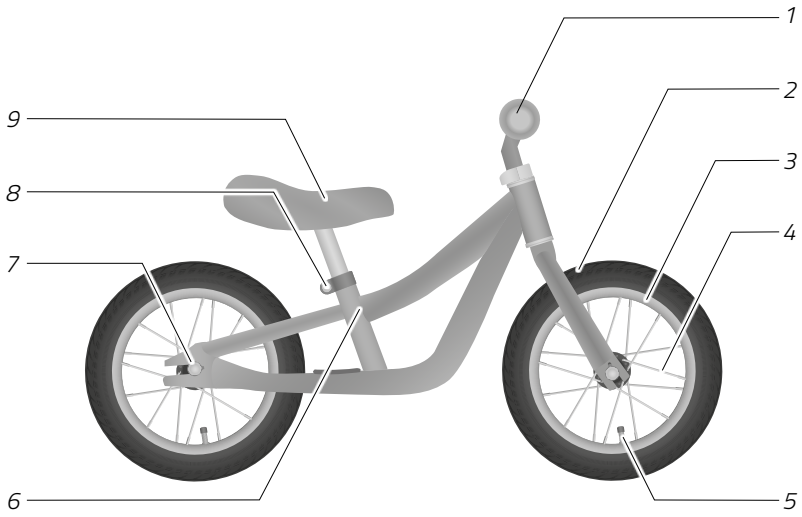

1	Stūres rokturi un stūre	6	Sēdekļa caurule
2	Riepas	7	Riteņa rumba ar kupoluzgriezni
3	Aploce	8	Sēdekļa stutes savilcējs
4	Spieķis	9	Sēdeklis
5	Ventilis		

Piemēra attēls

Saturs

1 Pamatnoteikumi 1
1.1 Piemērojamība 1
1.2 Izlasiet un saglabājiet lietošanas instrukciju. 1
1.3 Norādes par skrūvju skrūvēšanas virzienu. 1
1.4 Norādes par savilces griezes momentiem 2

2 Drošības norādījumi 3

3 Papildu riski 7

4 Mērķim atbilstoša lietošana 8

5 Atļautais vecums 8

6 Lietošana 8
6.1 Norāde par bremzēm. 9
6.2 Ķivere 9
6.3 Pirms katra brauciena 9
6.4 Pārbaudes instrukcija 10
6.5 Pirms pirmā brauciena 10
6.6 Pēc kritiena. 11

7 Pamatiestatījumi 12
7.1 Sēdekļa iestatīšana 13
7.2 Riepu spiediena pārbaude un iestatīšana 14
7.3 Riepu spiediena samazināšana. 15

8 Tīrīšana 16
8.1 Vajadzīgie tīrīšanas līdzekļi 16
8.2 Bērnu balansa velosipēda tīrīšana. 16

9 Apkope 18
9.1 Pārbaudes intervāli 19
9.2 Skrūvsavienojumu pārbaude 20
9.3 Rāmja un dakšas pārbaude 20
9.4 Sēdekļa pārbaude. 20

9.5 Stūres pārbaude 20
9.6 Priekšējā un aizmugures riteņa pārbaude 21
9.7 Aploču un spieķu pārbaude 22
9.8 Riepu pārbaude 22
9.9 Aizsargelementu pārbaude 22

10 Glabāšana 23

11 Likvidācija 24
11.1 Bērnu balansa velosipēds 24
11.2 Iepakojums 24
11.3 Riepas un kameras 24
11.4 Eļļošanas un kopšanas līdzekļi 24

12 Atbilstības deklarācija 24

1 Pamatnoteikumi

1.1 Piemērojamība

Šī lietošanas instrukcija attiecas uz bērnu balansa velosipēdiem bez atļaujas piedalīties ceļu satiksmē. Bērnu balansa velosipēds ir marķēts ar šādu simbolu transportlīdzekļu kategorijai.

Simbols	Transportlīdzekļu kategorija	Lietošana
	Bērnu balansa velosipēds 12"	Lietošana tikai pieaugušā uzraudzībā. Nav piemērots ceļu satiksmei. Maksimāli pieļaujamais kopējais svars: 30 kg.

1.2 Izlasiet un saglabājiet lietošanas instrukciju

Šajā lietošanas instrukcijā ir sniegta svarīga informācija par bērnu balansa velosipēda lietošanu, un tā ir adresēta bērna vecākiem/aizbildņiem. Rūpīgi izlasiet visus šajā lietošanas instrukcijā sniegtos brīdinājumus un norādījumus, pirms atļaujat lietot bērnam bērnu balansa velosipēdu un paskaidrojat bērnam visu saturu.

Ļaujiet bērnam lietot bērnu balansa velosipēdu tikai tad, kad esat izlasījis un sapratis šo lietošanas instrukciju.

Uzglabājiet lietošanas instrukciju viegli pieejamā vietā, lai tā vienmēr būtu pieejama. Ja bērnu balansa velosipēds tiek nodots trešai personai, iedodiet arī lietošanas instrukciju.

1.3 Norādes par skrūvju skrūvēšanas virzienu

NORĀDE

Bojājumi, nepareizi rīkojoties ar skrūvsavienojumiem.

Bojājumu risks!

- Ņemiet vērā skrūvju, ievietojamo asu un uzgriežņu skrūvēšanas virzienu.

- Pievelciet skrūves, ievietojamās asis un uzgriežņus pulksteņrādītāja virzienā.

- Atskrūvējiet skrūves, ievietojamās asis un uzgriežņus pretēji pulksteņrādītāja virzienam.

Ja šis noteikums nav jāievēro, attiecīgajā nodaļā tiek norādīts uz izmainītu skrūvēšanas virzienu. Ņemiet vērā attiecīgās norādes.

1.4 Norādes par savilces griezes momentiem

BRĪDINĀJUMS

Materiāla nogurums, nepareizi nostiprinot skrūvsavienojumus.

Negadījumu un traumu risks!

- Neļaujiet bērnam lietot bērnu balansa velosipēdu, ja konstatējat vaļīgus skrūvsavienojumus.
- Skrūvsavienojumi ir pareizi jāpievelk ar dinamometrisko atslēgu.
- Skrūvsavienojumi jāpievelk ar pareizu savilces griezes momentu.

Pareizai skrūvsavienojumu pievilkšanai ir jāievēro savilces griezes momenti. Šim nolūkam ir nepieciešama dinamometriskā atslēga ar atbilstošu iestatīšanas diapazonu.

- Ja jums nav pieredzes lietot dinamometrisko atslēgu vai nav piemērotas dinamometriskās atslēgas, specializētam tirgotājam lieciet pārbaudīt skrūvsavienojumus.

Pareizs savilces griezes moments ir atkarīgs no materiāla un skrūves diametra, kā arī no komponentu materiāla un konstrukcijas.

- Nostiprinot skrūvsavienojumus, pārbaudiet, vai bērnu balansa velosipēds ir aprīkots ar alumīnija komponentiem (skat. datu lapu ar tehniskajiem datiem, ko jums izsniedzis specializētais tirgotājs).
  - Ievērojiet speciālos savilces griezes momentus alumīnija komponentiem.

Bērnu balansa velosipēda atsevišķi komponenti ir marķēti ar savilces griezes momenta informāciju vai ievietošanas dziļuma atzīmēm.

- Ņemiet vērā šo informāciju un atzīmes.

2 Drošības norādījumi

BRĪDINĀJUMS

Sapīšanās vai nosmakšana, vai traumas, rotaļājoties ar iepakojuma materiālu.

Nosmakšanas un traumu risks!

- Neļaujiet maziem bērniem rotaļāties ar iepakojuma materiālu, jo īpaši ar iepakojuma plēvi. Bērni rotaļājoties tajā var sapīties un nosmakt vai gūt grieztas brūces.

BRĪDINĀJUMS

Sīku detaļu norīšana.

Nosmakšanas risks!

- Neļaujiet bērnam rotaļāties ar sīkām detaļām, kuras var norīt.

BRĪDINĀJUMS

Bērna apdraudējums, lietojot bērnu balansa velosipēdu bez personas uzraudzības.

Negadījumu un traumu risks!

- Uzraugiet bērnu, kad viņš rotaļājas ar bērnu balansa velosipēdu.
- Ļaujiet bērnam braukt tikai ar gaišu un pamanāmu apģērbu, piemēram, apģērbu ar atstarojošiem elementiem.
- Neļaujiet bērnam braukt kāpņu, trotuāra apmaļu, nogāžu un ūdeņu tuvumā.
- Neļaujiet bērnam braukt laukumos ar satiksmi (piemēram, stāvvietās vai privātos pagalmos).

BRĪDINĀJUMS

Bērna apdraudējums, nepareizi lietojot bērnu balansa velosipēdu.

Negadījumu un traumu risks!

- Izskaidrojiet bērnam bērnu balansa velosipēda lietošanu.
- Norādiet bērnam uz riskiem, piemēram, kritieniem vai sadursmēm, kas var rasties, lietojot bērnu balansa velosipēdu.
- Vingrinieties kopā ar bērnu lietot bērnu balansa velosipēdu, lai izvairītos kritieniem vai sadursmēm.

BRĪDINĀJUMS

Pagarināts bremzēšanas ceļš un samazināta saķere ar zemi uz slidenas un netīras brauktuves.

Negadījumu un traumu risks!

- Paskaidrojiet bērnam, ka viņam sava braukšanas tehnika un ātrums ir jāpielāgo laikapstākļiem un brauktuves apstākļiem.
- Pievērsiet uzmanību tam, lai bērns savu braukšanas tehniku un ātrumu pielāgotu laikapstākļiem un brauktuves apstākļiem.

BRĪDINĀJUMS

Traumas, ja nav apavu vai tie nav piemēroti.

Negadījumu un traumu risks!

- Ļaujiet bērnam lietot bērnu balansa velosipēdu tikai tad, ja bērnam ir slēgti, neslīdoši apavi ar stingru zoli.

BRĪDINĀJUMS

Traumu risks nokrītot bez ķiveres vai aizsargaprīkojuma.

Savainojumu risks!

- Ļaujiet bērnam lietot bērnu balansa velosipēdu tikai tad, ja viņam ir piemērota un pielāgota ķivere.
- Ļaujiet bērnam lietot bērnu balansa velosipēdu tikai tad, ja bērnam ir aizsargi, piemēram, elkoņu un ceļgalu aizsargi.
- Ļaujiet bērnam lietot bērnu balansa velosipēdu tikai tad, ja viņam ir garš un, ja nepieciešams, polsterēts apģērbs.

BRĪDINĀJUMS

Bērna apdraudējums, lietojot bērnu balansa velosipēdu uz nepiemērotas pamatnes.

Negadījumu un traumu risks!

- Ļaujiet bērnam braukt tikai uz tīras, sausas un līdzenas pamatnes.
- Neļaujiet bērnam braukt bezceļa apvidū vai uz ceļiem nogāzē.

BRĪDINĀJUMS

Aizķeršanās aiz bērnu balansa velosipēda.

Negadījumu un traumu risks!

- Ļaujiet bērnam lietot bērnu balansa velosipēdu tikai tad, ja viņam ir šaurs apģērbs.
- Ņemiet vērā, ka apģērba daļas, piemēram, kurpju šņores vai lentes, var aizķerties kustīgās daļās.

BRĪDINĀJUMS

Trūkstoši aizsargelementi.

Savainojumu risks!

- Pirms katra brauciena pārbaudiet, vai ir pareizi uzstādīti un nebojāti visi aizsargelementi, piemēram, aizsargvāciņi pie uzgriežņiem, aizsargs pret triecieniem pie stūres iznesuma un pie stūres rokturiem.

BRĪDINĀJUMS

Bērnu balansa velosipēda nepareiza darbība, ja ir nepareizi piemontētas detaļas, ir veiktas izmaiņas vai lietoti nepareizi piederumi.

Negadījumu un traumu risks!

- Izmaiņas bērnu balansa velosipēdam drīkst veikt tikai specializēts tirgotājs.
- Drīkst uzstādīt tikai oriģinālos piederumus.
- Nedrīkst uzstādīt piederumus ar asām malām.

3 Papildu riski

Neskatoties uz visu drošības un brīdinājuma norāžu ievērošanu, bērnu balansa velosipēda lietošana ir saistīta, piemēram, ar šādiem neparedzamiem papildu riskiem:

- Bērna uzmanības novirzīšana, ko izraisa bērna ziņkāre un interese par apkārtējo pasauli
- Bērna braukšanas prasmju pārvērtēšana
- Citu satiksmes dalībnieku nepareiza rīcība
- Neparedzamas brauktuves īpašības, piemēram, ledus izraisīts slidenums
- Neparedzami materiālu trūkumi vai materiālu nogurums var izraisīt komponentu lūzumu vai darbības atteici.

➔ Pirms katra brauciena pārbaudiet bērnu balansa velosipēdu, vai nav materiālu trūkumu vai materiālu noguruma.

➔ Pēc kritiena vai negadījuma specializētam tirgotājam ir jāpārbauda bērnu balansa velosipēds, vai tam nav bojājumu un lūzumu.

4 Mērķim atbilstoša lietošana

Ražotājs vai tirgotājs neuzņemas atbildību par kaitējumu, kas radies mērķim neatbilstošas vai nepareizas lietošanas rezultātā.

Ja transportlīdzekļa lietošana neatbilst paredzētajam mērķim, garantija var zaudēt spēku.

Bērnu balansa velosipēds ir paredzēts privātai lietošanai piemērotā rotaļu zonā.

Bērnu balansa velosipēds ir paredzēts privātai lietošanai bērniem no 3 gadu vecuma privātā teritorijā. Maksimāli atļautais kopējais svars ir norādīts uz bērnu balansa velosipēda rāmja un specializētā tirgotāja izsniegtajā datu lapā pie tehniskajiem datiem, un to nedrīkst pārsniegt. Bērnu balansa velosipēds nav transportlīdzeklis ceļu satiksmes noteikumu izpratnē.

Bērnu balansa velosipēds ir paredzēts, lai to lietotu viens bērns uz nostiprinātas pamatnes.

Bērnu balansa velosipēds nav paredzēts šādu piederumu montāžai vai lietošanai:

- Bagāžnieks
- Bērnu sēdeklis
- Bērnu piekabe

Bērns drīkst lietot bērnu balansa velosipēdu tikai tā, kā tas ir norādīts šajā lietošanas instrukcijā. Jebkāda citāda lietošana ir uzskatāma par mērķim neatbilstošu un var izraisīt smagas traumas vai bojājumus.

5 Atļautais vecums

	Brīdinājums! Bērnu balansa velosipēds nav paredzēts bērniem, kas jaunāki par 3 gadiem.

6 Lietošana

Šajā nodaļā ir sniegta informācija par bērnu balansa velosipēda pamatiestatījumu un informācija, lai varētu sākt bērnu balansa velosipēda lietošanu.

6.1 Norāde par bremzēm

Bērnu balansa velosipēdam nav bremžu.

- Paskaidrojiet bērnam, kā viņš var droši bremzēt ar kājām un apstāties.

6.2 Ķivere

Ķivere aizsargā galvu kritiena vai negadījuma laikā.

- Ļaujiet bērnam lietot bērnu balansa velosipēdu tikai tad, ja viņam ir piemērota un pielāgota ķivere.
  - Konsultējieties ar specializētu tirgotāju par piemērotas ķiveres izvēli.
  - Specializētam tirgotājam ir jāpaskaidro, kā pareizi noregulēt ķiveri.

6.3 Pirms katra brauciena

BRĪDINĀJUMS

Pārmērīgs nodilums vai vaļīgi skrūvsavienojumi kustības un vibrācijas dēļ.

Negadījumu un traumu risks!

- Specializētam tirgotājam ir jāparāda, kā var pārbaudīt pārmērīgu nodilumu vai vaļīgus skrūvsavienojumus.
- Pirms katra brauciena pārbaudiet bērnu balansa velosipēdu saskaņā ar pārbaudes instrukciju.
- Ļaujiet bērnam lietot bērnu balansa velosipēdu tikai tad, ja nekonstatējat bojājumus.
- Ļaujiet bērnam lietot bērnu balansa velosipēdu tikai tad, ja nav pārmērīga nodiluma un visi skrūvsavienojumi ir cieši.

- Pirms katra brauciena pārbaudiet bērnu balansa velosipēdu, vai tam nav bojājumu un pārmērīga nodiluma (skat. nodaļu “Lietošana / Pārbaudes instrukcija”).
- Regulāri pārbaudiet bērna sēdēšanas pozīciju, un, ja nepieciešams, specializētam tirgotājam ir jāpielāgo iestatījumi.

6.4 Pārbaudes instrukcija

Pārbaudes instrukcija paredz, ka ir izlasīts un saprasts, kā arī tiek ievērots viss lietošanas instrukcijas saturs.

- Pārbaudiet rāmja un visu komponentu stāvokli.
  - Pārbaudiet visus komponentus, vai tiem nav deformāciju, plaisu un krāsas izmaiņu.
  - Pārbaudiet, vai visi komponenti ir pareizi nostiprināti un izlīdzināti.
  - Pārbaudiet aizsargelementus, piemēram, aizsargvāciņus, vai tiem nav bojājumu.
- Tikai tad, ja redzat, ka visi komponenti ir funkcionējošā stāvoklī, bērns drīkst lietot bērnu balansa velosipēdu.
- Ja atklājat, ka kāds no komponentiem nav funkcionējošā stāvoklī, specializētam tirgotājam tas ir jāsalabo.

6.5 Pirms pirmā brauciena

BRĪDINĀJUMS

Komponentu vai bērnu balansa velosipēda atteice, ko rada izmaiņas spieķos vai skrūvsavienojumos pēc pirmajiem nobrauktajiem kilometriem.

Negadījumu un traumu risks!

- Specializētam tirgotājam regulāri ir jāveic bērnu balansa velosipēda apkope. Ievērojiet norādītos pārbaudes intervālus.

Specializēts tirgotājs ir pilnībā samontējis un noregulējis bērnu balansa velosipēdu, un tas ir braukšanai gatavā stāvoklī. Norādījumus par pārbaudes intervāliem skat. nodaļā "Apkope".

- Iepazīstieties ar bērnu balansa velosipēdu, pirms to sāk lietot bērns.
- Izskaidrojiet bērnam bērnu balansa velosipēda lietošanu.
- Vingrinieties ar bērnu uzkāpt un nokāpt no tā.
- Ļaujiet bērnam ar mazu ātrumu vingrināties bremzēšanā ar kājām (skat. nodaļu "Lietošana / Norādes par bremzēm").

6.6 Pēc kritiena

BRĪDINĀJUMS

Komponentu bojājumi kritiena rezultātā.

Negadījumu un traumu risks!

- Deformētus komponentus neiztaisnojiet atpakaļ.
- Specializētam tirgotājam uzreiz ir jānomaina deformēti vai bojāti komponenti.
- Ja konstatējat bērnu balansa velosipēda bojājumus vai rodas aizdomas par tiem, nelietojiet bērnu balansa velosipēdu.

- Pēc nelieliem kritieniem pārbaudiet visus komponentus, piemēram, ja bērnu balansa velosipēds ir nokritis (skat. nodaļu "Apkope").
- Ļaujiet novērst bojājumus specializētam tirgotājam.

7 Pamatiestatījumi

BRĪDINĀJUMS

Materiālu lūzums vai komponentu bojājumi, ja ir nepietiekamas zināšanas, veicot iestatīšanu.

Negadījumu un traumu risks!

- Bērnu balansa velosipēda komponentus drīkst iestatīt tikai specializēts tirgotājs.
- Neveiciet bērnu balansa velosipēda komponentu iestatīšanu, ja jums nav vajadzīgo speciālo zināšanu un nepieciešamo instrumentu.

BRĪDINĀJUMS

Materiāla nogurums un materiālu lūzums, nepareizi nostiprinot skrūvsavienojumus.

Negadījumu un traumu risks!

- Specializētam tirgotājam ir jāpievelk vaļīgi skrūvsavienojumi.
- Vaļīgi skrūvsavienojumi pareizi jāpievelk ar dinamometrisko atslēgu un pareiziem savilces griezes momentiem.

Specializēts tirgotājs veic bērnu balansa velosipēda pilnīgu montāžu un pielāgo sēdekļa iestatījumu bērna augumam.

- Saņemot bērnu balansa velosipēdu, pārbaudiet, vai bērns var droši un ērti ar to braukt un vai iestatījumi ir pielāgoti bērnam.
- Ja jums nav vajadzīgo speciālo zināšanu un nepieciešamo instrumentu, ļaujiet veikt iestatīšanu specializētam tirgotājam.
  - Ja iestatīšanu veicat pats, noskaidrojiet no specializētā tirgotāja savilces griezes momentus un izmantojiet dinamometrisko atslēgu.
  - Ja iestatīšanu veicat pats, rūpīgi un pienācīgi pārbaudiet iestatījumus, pirms atļaujat bērnam lietot bērnu balansa velosipēdu.

7.1 Sēdekļa iestatīšana

BRĪDINĀJUMS

Materiālu lūzums vai komponentu bojājumi, ja ir nepietiekamas zināšanas, veicot iestatīšanu.

Negadījumu un traumu risks!

- Sēdekļa stuti drīkst iestatīt tikai specializēts tirgotājs.
- Neiestatiet sēdekļa stuti saviem spēkiem, ja jums nav vajadzīgo speciālo zināšanu un nepieciešamo instrumentu.
- Ja sēdekļa stuti iestatāt pats, ievērojiet, lai nebūtu redzama atzīme uz sēdekļa stutes.

Lai bērnu balansa velosipēdu pielāgotu bērna augumam, ir jāiestata sēdekļa augstums.

1. Atskrūvējiet sēdekļa stutes savilcēja skrūves tiktāl, līdz sēdekļa stuti var bīdīt.
2. Iestatiet sēdekļa augstumu tā, lai bērns ar abām kājām var pilnīgi pieskarties zemei, kad viņš sēž uz sēdekļa.
3. Pārliecinieties, ka nav redzama atzīme uz sēdekļa stutes (skat. "Att.: Sēdekļa stutes atzīme").
4. Pagrieziet sēdekli tā, lai rāmis un sēdeklis būtu vienā līnijā.
5. Nostipriniet skrūvi, ievērojot savilces griezes momentus (skat. nodaļu "Pamatnoteikumi / Norādes par savilces griezes momentiem").

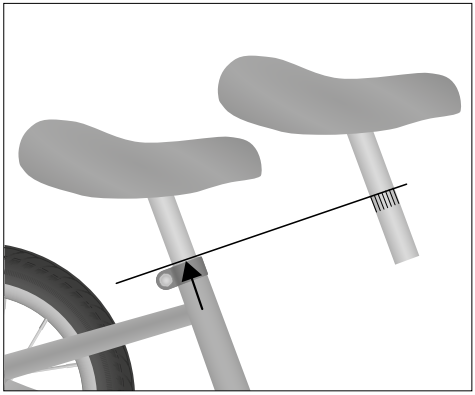

Att.: Sēdekļa stutes atzīme (piemērs)

7.2 Riepu spiediena pārbaude un iestatīšana

BRĪDINĀJUMS

Riepu plīšana vai bojājumi nepareiza riepu spiediena dēļ.

Bojājumu risks!

- Riepu uzpildei lietojiet gaisa pumpi ar manometru.
- Uzpildiet riepas tikai ar atļauto riepu spiedienu.
- Neļaujiet bērnam braukt ar riepām, kurām ir bojājumi, palielināts nodilums vai plaisas.
- Ja nepieciešams, lūdziet specializētam tirgotājam paskaidrot, kā pārbaudīt un iestatīt riepu spiedienu.

Riepu spiediens ir būtisks bērnu balansa velosipēda rites pretestībai un amortizatoriem.

Riepu spiediena vērtības atkarībā no ražotāja tiek norādītas psi (mārciņās uz kvadrātcollu), kPa (kilopaskālos) vai bāros.

1. Izlasiet atļauto maksimālo riepu spiedienu uz bērnu balansa velosipēda riepu apmales (skat. "Att.: Riepas ar riepu izmēra datiem").

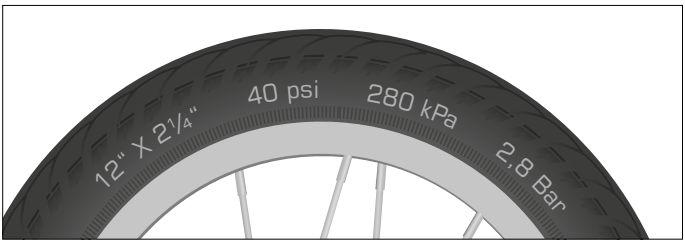

Att.: Riepas ar riepu izmēra datiem (piemērs)

2. Lai iestatītu riepu spiedienu vai lai uzpildītu riepas ar gaisu, noskrūvējiet aizsargvāciņu no ventiļa.
3. Uzlieciet gaisa spiediena testeri vai gaisa pumpi ar manometru uz vārsta un nolasiet riepu spiedienu.
   - Ja riepu spiediens ir par mazu, uzpildiet riepas ar gaisa pumpi.
   - Ja riepu spiediens ir par augstu, izlaidiet gaisu no riepas (skat. nodaļu "Pamatiestatījumi / Riepu spiediena samazināšana").

4. Izvēlieties tādu riepu spiedienu līdz uz riepas norādītajai augšējai robežai, kāds ir piemērots bērna ķermeņa svaram.
5. Pēc riepu spiediena iestatīšanas ar roku uzskrūvējiet aizsargvāciņu uz ventiļa.
6. Pēc riepu spiediena iestatīšanas pārbaudiet apakšējā rievuzgriežņa ciešu nostiprinājumu un, ja nepieciešams, ar roku pievelciet.

7.3 Riepu spiediena samazināšana

Lai samazinātu riepu spiedienu, pa ventili var izlaist gaisu no kameras.

- Lai iestatītu mazāku riepu spiedienu, noņemiet aizsargvāciņu un atveriet ventili, līdz izplūst gaiss.
- Pēc mazāka riepu spiediena iestatīšanas aizveriet ventili un ar roku aizskrūvējiet aizsargvāciņu.

8 Tīrīšana

8.1 Vajadzīgie tīrīšanas līdzekļi

Bērnu balansa velosipēda tīrīšanai var izmantot:

- tīras tīrīšanas salvetes
- vāju, remdenu ziepjūdeni
- mīkstu tīrīšanas sūkli vai tīrīšanas salveti
- mīkstu suku
- kopšanas un konservācijas līdzekļi

➔ Konsultējieties ar specializēto tirgotāju par piemērotiem kopšanas un konservācijas līdzekļiem.

8.2 Bērnu balansa velosipēda tīrīšana

BRĪDINĀJUMS

Nepietiekamas zināšanas vai prasmes.

Negadījumu un traumu risks!

➔ Neļaujiet lietot bērnu balansa velosipēdu bērniem ar samazinātām fiziskām, jutības vai garīgām spējām vai bez pieredzes un speciālām zināšanām.

➔ Tīrīšanu, kopšanu un apkopi bērni nedrīkst veikt vieni paši.

BRĪDINĀJUMS

Ķermeņa daļu iespiešana vai saspiešana, ja trūkst zināšanu vai persona nepareizi rīkojas, veicot tīrīšanu.

Savainojumu risks!

➔ Ievērojiet, lai pirksti un rokas neiekļūtu kustīgos komponentos.

➔ Ievērojiet, lai netiktu iespiesti pirksti un rokas.

NORĀDE

Bērnu balansa velosipēda nepareiza tīrīšana.

Bojājumu risks!

- Neizmantojiet agresīvus tīrīšanas līdzekļus.
- Neizmantojiet tekošu ūdeni.
- Neizmantojiet asus vai metāla tīrīšanas priekšmetus.
- Neizmantojiet augstspiediena mazgātāju vai elektriskas tīrīšanas ierīces.

Bērnu balansa velosipēda tīrīšanā jāievēro šādi noteikumi:

- Regulāri notīriet bērnu balansa velosipēdu arī tad, ja ir maz netīrumu.
- Noslaukiet visas virsmas un komponentus ar viegli samitrinātu salveti.
- Salvetes samitrināšanai izmantojiet vāju ziepjūdeni.
- Pēc tīrīšanas nosusiniet visas virsmas un komponentus.
- Iekonservējiet krāsotās virsmas un metāla virsmas pie rāmja vismaz reizi sešos mēnešos.
  - Ja jums ir jautājumi par piemērotiem tīrīšanas līdzekļiem, sazinieties ar specializēto tirgotāju.

9 Apkope

BRĪDINĀJUMS

Nepareiza komponentu darbība nepareizas vai nepietiekamas tīrīšanas dēļ.

Savainojumu risks!

- Neveiciet apkopi saviem spēkiem, ja jums nav vajadzīgo speciālo zināšanu un nepieciešamo instrumentu.
- Specializētam tirgotājam vismaz reizi gadā ir jāveic bērnu balansa velosipēda apkope.

BRĪDINĀJUMS

Materiāla nogurums un materiālu lūzums, nepareizi nostiprinot skrūvsavienojumus.

Negadījumu un traumu risks!

- Specializētam tirgotājam ir jāpievelk vaļīgi skrūvsavienojumi.
- Vaļīgi skrūvsavienojumi pareizi jāpievelk ar dinamometrisko atslēgu un pareiziem savilces griezes momentiem.

BRĪDINĀJUMS

Ķermeņa daļu iespiešana vai saspiešana, ja trūkst zināšanu vai persona nepareizi rīkojas, veicot apkopi.

Savainojumu risks!

- Ievērojiet, lai pirksti neiekļūtu kustīgos komponentos.
- Ievērojiet, lai netiktu iespiesti pirksti.
- Lietojiet aizsargcimdus.

Bērnu balansa velosipēdam jāveic regulāra apkope.

- Reizi mēnesī un pēc kritiena veiciet turpmāk minētās apkopes.
- Ja apkopes laikā konstatējat bojājumus, neļaujiet bērnam turpināt lietot velosipēdu un lieciet specializētam tirgotājam pārbaudīt vai salabot bērnu balansa velosipēdu.
- Ir jādokumentē visas veiktās apkopes un remonti, ko ir veicis specializētais tirgotājs.
- Ja apkopes darbus veicat pats, noskaidrojiet no specializētā tirgotāja savilces griezes momentus un izmantojiet dinamometrisko atslēgu.
- Ja apkopes darbus veicat pats, pēc apkopes rūpīgi pārbaudiet bērnu balansa velosipēdu, pirms atļaujat bērnam lietot bērnu balansa velosipēdu.

9.1 Pārbaudes intervāli

- Specializētam tirgotājam jāveic bērnu balansa velosipēda pārbaude šādos intervālos:

Pārbaudes intervāli		
Pārbaude	Darba stundas	Lietošanas ilgums
1. pārbaude	pēc 15 darba stundām* vai	pēc 3 mēnešiem*
2. pārbaude	pēc 100 darba stundām* vai	pēc viena gada*
Jebkura nākamā pārbaude	pēc nākamajām 100 darba stundām* vai	pēc vēl viena gada*
* Atkarībā no tā, kas tiek sasniegts vispirms		

Bērnu balansa velosipēdam ir dažādas detaļas, kurām ir jāpievērš īpaša uzmanība tieši saistībā ar netīrumu, putekļu vai slapjuma slodzi vai arī saistībā ar to nozīmi drošībai. Tādēļ jūsu pašu interesēs ir ievērot pārbaudes intervālus.

9.2 Skrūvsavienojumu pārbaude

- Paceliet bērnu balansa velosipēdu apm. 5 cm un ļaujiet tam uzmanīgi uzlekt uz zemes. Šajā gadījumā pievērsiet uzmanību uzkrītošiem trokšņiem.
  - Ja dzirdat uzkrītošus trokšņus, nostipriniet attiecīgos skrūvsavienojumus (skat. nodaļu "Pamatnoteikumi / Norādes par savilces griezes momentiem").
  - Ļaujiet nostiprināt skrūvsavienojumus specializētam tirgotājam, ja jums nav vajadzīgo speciālo zināšanu un nepieciešamo instrumentu.

9.3 Rāmja un dakšas pārbaude

- Pārbaudiet, vai rāmim un dakšai nav deformācijas, plaisu vai krāsas izmaiņu (vizuāla apskate).
  - Ja rāmim vai dakšai ir deformācija, plaisas vai krāsas izmaiņas, rāmis vai dakša nekavējoties jāpārbauda specializētam tirgotājam un neļaujiet bērnam braukt ar bērnu balansa velosipēdu.

9.4 Sēdekļa pārbaude

- Pārbaudiet, vai sēdekli nevar pagriezt.
  - Ja sēdekli var pagriezt, iestatiet sēdekļa stutes savilcēju (skat. nodaļu "Pamatiestatījumi / Sēdekļa iestatīšana").

9.5 Stūres pārbaude

- Pārbaudiet, vai stūre ir novietota perpendikulāri priekšējam ritenim (skat. "Att.: Pareizs stūres novietojums").
  - Stūre jāiestata specializētam tirgotājam, ja stūre neatrodas perpendikulāri priekšējam ritenim.

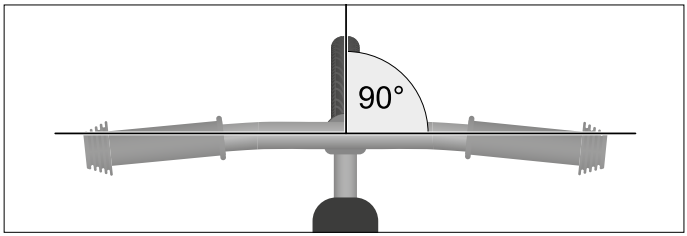

Att.: Pareizs stūres novietojums (piemērs)

- Nofiksējiet priekšējo riteni pret sānisku griešanos, piemēram, velosipēda statīvā un pārbaudiet, vai stūri nevar pagriezt pret priekšējo riteni.
  - Ja varat pagriezt stūri, stūre vai stūres iznesums ir jāiestata specializētam tirgotājam.
- Pārbaudiet, vai stūri var kustināt uz augšu un uz leju.
  - Ja stūres kustībā uz augšu un uz leju konstatējat augšgala caurules vai stūres brīvkustību, specializētajam tirgotājam jāiestata augšgala caurule vai stūre.
- Pārbaudiet stūri un stūres iznesumu, vai tiem nav plaisu, deformācijas vai krāsas izmaiņu (vizuāla apskate).
  - Ja stūrei vai stūres iznesumam ir plaisas, deformācija vai krāsas izmaiņas, stūre vai stūres iznesums nekavējoties jāpārbauda specializētam tirgotājam un neļaujiet bērnam braukt ar bērnu balansa velosipēdu.

9.6 Priekšējā un aizmugures riteņa pārbaude

1. Pieturiet bērnu balansa velosipēdu pie dakšas vai rāmja.
2. Pamēģiniet pakustināt sānis priekšējo vai aizmugures riteni. Pārbaudiet, vai šajā gadījumā kustas riteņa uzgriežņi.
   - Ja riteņa uzgriežņi kustas, nostipriniet riteņa uzgriežņus (skat. nodaļu "Pamatnoteikumi / Norādes par savilces griezes momentiem").
3. Paceliet bērnu balansa velosipēdu un pagrieziet priekšējo vai aizmugures riteni. Pārbaudiet, vai priekšējais vai aizmugures ritenis nenovirzās sānis vai uz āru.
   - Ja priekšējais vai aizmugures ritenis novirzās sānis vai uz āru, nelietojiet bērnu balansa velosipēdu un lieciet specializētam tirgotājam pārbaudīt priekšējo vai aizmugurējo riteni.

9.7 Aploču un spieķu pārbaude

1. Pārbaudiet priekšējo un aizmugures aploci, vai tām nav plaisu, deformācijas vai krāsas izmaiņu (vizuāla apskate).
   - ➔ Ja aplocēm ir plaisas, deformācija vai krāsas izmaiņas, neļaujiet bērnam braukt ar bērnu balansa velosipēdu.
2. Ar īkšķi un pirkstiem viegli saspiediet kopā spieķus un pārbaudiet, vai spriegojums visiem spieķiem ir vienāds.
   - ➔ Ja spriegojums ir atšķirīgs vai ir vaļīgi spieķi, specializētam tirgotājam spieķi ir jānospriego.

Alternatīvi ar koka vai plastmasas stienīti var pārvilkt pāri spieķiem un pievērst uzmanību dažādai skaņai.

9.8 Riepu pārbaude

1. Pārbaudiet, vai ir iestatīts pareizs riepu spiediens (skat. nodaļu "Pamatiestatījumi / Riepu spiediena pārbaude un iestatīšana").
2. Pārbaudiet riepas, vai tām nav plaisu vai svešķermeņu radītu bojājumu.
3. Pārbaudiet, vai ir skaidri jūtams riepu protektors.
   - ➔ Ja riepai ir plaisas, bojājumi vai protektora dziļums ir par mazu, specializētam tirgotājam riepa ir jānomaina un neļaujiet bērnam braukt ar bērnu balansa velosipēdu.
4. Pārbaudiet ventiļu ciešu nostiprinājumu un, ja nepieciešams, ar roku aizskrūvējiet apakšējo rievuzgriezni pulksteņrādītāja virzienā.
5. Pārbaudiet, vai vārstiem ir aizsargvāciņš.
   - ➔ Ja aizsargvāciņa nav, uzstādiet to.

9.9 Aizsargelementu pārbaude

- ➔ Pārbaudiet, vai ir tādi aizsargelementi kā aizsargvāciņi pie uzgriežņiem un pie stūres rokturiem un vai tiem nav bojājumu.
  - ➔ Ja aizsargelementu nav vai tie ir bojāti, specializētam tirgotājam tie ir jāatjauno.

10 Glabāšana

Ja bērnu balansa velosipēds netiek lietots ilgāku laiku, glabāšanā jāievēro šādi noteikumi:

- Notīriet bērnu balansa velosipēdu (skat. nodaļu "Tīrīšana").
- Glabājiet bērnu balansa velosipēdu neaizsalstošā, no lielām temperatūras svārstībām aizsargātā un sausā vietā.
- Lai izvairītos no riepu deformācijas, glabājiet bērnu balansa velosipēdu piekārtu aiz rāmja.

11 Likvidācija

11.1 Bērnu balansa velosipēds

Nelikvidējiet bērnu balansa velosipēdu kopā ar sadzīves atkritumiem. Nododiet to pašvaldības savākšanas punktā vai pārstrādājamu izejvielu pieņemšanas vietā.

Kā alternatīvu var izmantot savākšanu, ko organizē pašvaldības un privātuzņēmumi.
Šim nolūkam sazinieties ar kompetento pašvaldību vai pilsētas administrāciju vai attiecīgi ņemiet vērā informāciju, ko saņemat pa pastu.

11.2 Iepakojums

Visi iepakojuma veidi ir jāutilizē sašķirotā veidā. Nododiet papi un kartonu makulatūrā, bet plēves – otrreizējo izejvielu savākšanas vietā vai lūdziet veikt utilizāciju savam tirgotājam.

11.3 Riepas un kameras

Riepas un kameras vienmēr nedrīkst likvidēt kopā ar sadzīves atkritumiem.

Pie specializētā tirgotāja noskaidrojiet, vai tas uzņemas to savākšanu vai likvidāciju vai arī nododiet tās pārstrādājamu izejvielu pieņemšanas vietā vai pašvaldības vai pilsētas administrācijas savākšanas punktā.

11.4 Eļļošanas un kopšanas līdzekļi

Eļļošanas un kopšanas līdzekļus nelikvidējiet kopā ar sadzīves atkritumiem, kanalizācijā vai dabā. Tie jānodod speciālo atkritumu savākšanas punktā.
Šajā saistībā ņemiet vērā arī norādījumus uz šo līdzekļu iepakojuma.

12 Atbilstības deklarācija

Atbilstības deklarācija ir pievienota bērnu balansa velosipēda papildu iepakojumā.
Ar atbilstības deklarāciju bērnu balansa velosipēda ražotājs apliecina, ka ražojums atbilst visām prasībām un citiem svarīgajiem noteikumiem, kas paredzēti standartā EN 71 un Direktīvā 2009/48/EK.

Terminu vārdnīca

Jēdziens no šīs oriģinālās lietošanas instrukcijas	Aizstāj šādu jēdzienu (atsauce uz standartu)	Skaidrojošais/alternatīvais nosaukums
Aero stūre	Aerodinamiskais uzliktnis (DIN EN ISO 4210-1)	Triatlona stūre, stūre braukšanai uz laiku
Rāmja "kājiņas"	Dakšu rāmja "kājiņas" (DIN EN 15532)	
Auto ventilis (AV)	Auto ventilis (DIN EN 15532)	Šrādera ventilis
Bremžu uzlika	Bremžu klucis (DIN EN 15532)	
Bremžu svira	Rokas svira (DIN EN 15532)	
Bremžu spēka modulators	Bremžu spēka modulators (DIN EN ISO 4210-2)	Spēka modulators
Transportlīdzeklis		Vispārīgais jēdziens velosipēdiem, šosejas velosipēdiem, Pedelecs, S-Pedelecs un bērnu velosipēdiem, kā arī bērnu balansa velosipēdiem.
Transportlīdzekļa pase	(skat. Transportlīdzeklis)	Velosipēda pase
Aizķeršanās		Situācija, kad var iesprūst ķermeņa daļas vai apģērbs
Amortizācijas elements	Amortizatoru elements (DIN EN 15532)	
Garantija		Atbildība par trūkumiem
Ķivere	Velosipēdista ķivere (DIN EN ISO 4201-2), piemērota ķivere (S-Pedelec)	Velosipēdistu ķiveres un ķiveres, kas piemērotas braukšanai ar Pedelec/S-Pedelec.
Aizmugures daļas ķēdes spraislis	Aizmugures daļas apakšējā caurule (DIN EN 15532)	

Jēdziens no šīs oriģinālās lietošanas instrukcijas	Aizstāj šādu jēdzienu (atsauce uz standartu)	Skaidrojošais/alternatīvais nosaukums
Aizmugures daļas sēdekļa spraislis	Aizmugures daļas augšējais spraislis (DIN EN 15532)	
Bērnu balansa velosipēds	Rotaļu velosipēds (EN 71)	
MTB		Kalnu velosipēds (Mountainbike)
Pedelec	EPAC (DIN EN 15194)	EPAC, e-velosipēds, Pedelec 25, e-divritenis, elektrovelosipēds
Riepu montāžas stienis		Montāžas svira
Siksna	Piedziņas siksna (DIN EN ISO 4210-1)	
Sēdekļa stute		Sēdekļa caurule
Skriemelis	Siksnas skriemelis (DIN EN ISO 4210-1)	
Skrūvsavienojums	Skrūvju savienojums (DIN EN ISO 4210-1)	
Sklaveranda ventilis (SV)	Franču ventilis (DIN EN 15532)	
S-Pedelec	L1e Direktīva 2002/24/EK vai L1e-B Regula 168/2013	S-EPAC, ātrais e-velosipēds, Pedelec 45
Standarta velosipēda ventilis (Dunlop, DV)	Velosipēda ventilis (DIN EN 15532)	Dunlop ventilis
Sistēmas bagāžnieks	Bagāžnieks (DIN EN 15532)	

Individuālas transportlīdzekļa pazīmes

Zīmols, modelis*: _____

Modeļa gads: _____ Ražotājs, preces Nr.*: _____

Rāmja forma*: _____ Riteņu, rāmja izmērs*: _____ , _____

Rāmja numurs: _____ Attiecīgā gadījumā atslēgas numurs: _____

Attiecīgā gadījumā VIN numurs (S-Pedelec): WWS _____

* kā aprakstīts transportlīdzekļa datu lapā

(X)	Alumīnija komponenti	Karbona komponenti
Rāmis		
Dakša		
Stūre		
Iznesums		
Sēdekļa stute		
Klanis		
Citi komponenti no alumīnija/karbona (aploces, sēdeklis utt.)		

Citi dati

Bērnu sēdekļu montāža: ( ) atļauta ( ) nav atļauta

Velosipēdu piekabju montāža: ( ) atļauta ( ) nav atļauta

Velosipēds atbilsts konkrētās valsts prasībām dalībai ceļu satiksmē: ( ) jā ( ) nē

Citas piezīmes (atšķirības no standarta aprīkojuma, piederumi, trūkumi u.c.):

_____

_____

Transportlīdzekļa stāvoklis

( ) jauns

( ) lietots, nobraukums: _____

Pieņemšanas-nodošanas akts

Transportlīdzeklis ir pilnībā nodots kopā ar šo:

(attiecīgo atzīmēt ar krustiņu, attiecīgā gadījumā ierakstīt skaitu)

( ) Akumulatora atslēga (Pedelec, S-Pedelec) ( ) Velosipēda slēdzenes atslēga (ja atšķiras)

( ) Accell Group oriģinālā lietošanas instrukcija

( ) ir izsniegta datu lapa ar transportlīdzekļa tehniskajiem datiem

( ) attiecīgā gadījumā papildu komponentu instrukcijas

Velosipēdiem Pedelec:

( ) ja nepieciešams, elektrovelosipēda īsā ievadinstrukcija par piedziņas sistēmu ar norādi uz oriģinālo lietošanas pamācību

Velosipēdiem S-Pedelec:

( ) EK atbilstības sertifikāts S-Pedelec

( ) attiecīgā gadījumā S-Pedelec instrukcija par piedziņas sistēmu

( ) ir izskaidrotas visas transportlīdzekļa funkcijas

( ) transportlīdzeklis ir nodots braukšanai gatavā stāvoklī

( ) transportlīdzeklis ir nodots samontētā stāvoklī, ir sniegta informācija par sagatavošanu braukšanai

Pirkuma vai piegādes datums: _____ Pirkuma cena: _____

Pircējs

Vārds un uzvārds: _____

Adrese: _____

E-pasts: _____ Tālr.: _____

Zīmogs

_____

Specializētais tirgotājs:
Vieta, datums, pārdevējs, paraksts

_____

Klients:
Vieta, datums, paraksts

1. Pārbaude 300 km/15 darba stundas/3 mēneši

Pārbaudes darbi: _____

_____

_____

_____

_____

Specializētā tirgotāja datums, zīmogs un paraksts

2. Pārbaude 2000 km/100 darba stundas/1 gads

Pārbaudes darbi: _____

_____

_____

_____

_____

Specializētā tirgotāja datums, zīmogs un paraksts

3. Pārbaude 4000 km/200 darba stundas/2 gadi

Pārbaudes darbi: _____

_____

_____

_____

_____

Specializētā tirgotāja datums, zīmogs un paraksts

4. Pārbaude 6000 km/300 darba stundas/3 gadi

Pārbaudes darbi: _____

_____

_____

_____

_____

Specializētā tirgotāja datums, zīmogs un paraksts

5. Pārbaude 8000 km/400 darba stundas/4 gadi

Pārbaudes darbi: _____

_____

_____

_____

_____

Specializētā tirgotāja datums, zīmogs un paraksts

6. Pārbaude 10 000 km/500 darba stundas/5 gadi

Pārbaudes darbi: _____

_____

_____

_____

_____

Specializētā tirgotāja datums, zīmogs un paraksts

Accell Group oriģinālā lietošanas instrukcija
LANGUAGE: LATVIAN
ITEM NUMBER: 9950211117
EDITION: 1 | 05/2020

Autortiesības

Šo dokumentu teksti, attēli un informācija ir aizsargāti ar autortiesībām un uz tiem attiecas Accell Group N.V. autortiesības.

Bez iepriekšējas Accell Group N.V. rakstveida atļaujas ir aizliegta tulkošana, pārdrukāšana, pavairošana vai citāda komerciāla izmantošana, piemēram, elektroniskos plašsaziņas līdzekļos, tostarp fragmentāri.

Accell Group N.V.
Industrieweg 4, 8444 AR | Heerenveen, The Netherlands
tel +31 (0)513 638 703 | www. accell-group.com