ACCELL GROUP ΠΡΩΤΟΤΥΠΟ ΕΓΧΕΙΡΙΔΙΟ ΟΔΗΓΙΩΝ ΧΕΙΡΙΣΜΟΥ

EL

Οδηγίες χρήσης

Όχημα γενικά

+ Συμπληρωματικές οδηγίες χρήσης
Pedelec/S-Pedelec

+ Συμπληρωματικές οδηγίες χρήσης
Παιδικό ποδήλατο

Οδηγίες χρήσης

Παιδικό ποδηλατάκι

0 1 EN17406 2 EN17406 3 EN17406 4 EN17406 5 EN17406 6 EN17406

Οι παρούσες οδηγίες ανήκουν στο εξής μοντέλο/στον εξής τύπο:

ACCELL GROUP

Οδηγός

Οδηγός

Όχημα

Pedelec

Παιδικό ποδήλατο

Παιδικό ποδήλατο
(χρήση αποκλειστικά για παιχνίδι)

Περιεχόμενα – Ενότητα Οδηγός

1 Online πληροφορίες. 1

2 Προειδοποιητικές υποδείξεις 2

3 Επεξήγηση ενδείξεων 3

4 Εικόνες 4

5 Επεξήγηση έννοιας. 4

5.1 Pedelec/EPAC 4

5.2 S-Pedelec/S-EPAC. 4

5.3 Παιδικά ποδήλατα 5

5.4 Παιδικά ποδηλατάκια 5

5.5 Σύστημα πρόωσης με πεντάλ 5

5.6 SAG. 5

5.7 Lock-Out 6

5.8 Γλωσσάριο 6

6 Μονάδες και συντομογραφίες 6

7 Δομή των Οδηγιών χρήσης 7

8 Περαιτέρω πληροφορίες 8

9 Υπόδειξη για εργασίες συντήρησης και επισκευής. 8

10 Υπόδειξη για τα τεχνικά χαρακτηριστικά 8

Με τη βοήθεια αυτού του Οδηγού θα αποκτήσετε μια συνοπτική εικόνα για όλα τα σύμβολα και τις ενδείξεις που χρησιμοποιούνται στο παρόν πρωτότυπο εγχειρίδιο οδηγιών χειρισμού. Προκειμένου να διευκολυνθεί η κατανόηση, όπως και για λόγους συντομίας, το πρωτότυπο εγχειρίδιο οδηγιών χειρισμού θα αναφέρεται στο εξής ως «Οδηγίες χρήσης».

1 Online πληροφορίες

Περισσότερες πληροφορίες για κάθε μάρκα διατίθενται στους δικτυακούς τόπους:

Δικτυακός τόπος	**Μάρκα(-ες)**
www.atala.it	Atala
www.batavus.com	Batavus
www.ghost-bikes.com	Ghost
www.greens-bikes.de	Green's
www.haibike.com	Haibike
www.koga.com	Koga
www.lapierrebikes.com	Lapierre
www.loekie.nl	Loekie
www.raleigh.co.uk	Raleigh
www.sparta.nl / www.spartabikes.de	Sparta
www.vannicholas.com	Van Nicholas
www.whistlebikes.com	Whistle
www.winora.com	Winora
www.accell-group.com	Accell Group

2 Προειδοποιητικές υποδείξεις

Τα ακόλουθα σύμβολα και λέξεις χρησιμοποιούνται στις παρούσες Οδηγίες χρήσης για να προειδοποιήσουν για τραυματισμούς ή υλικές ζημιές.

Οι προειδοποιητικές υποδείξεις εφιστούν την προσοχή σε πιθανούς κινδύνους. Η μη τήρηση κάποιας προειδοποιητικής υπόδειξης μπορεί να οδηγήσει στον τραυματισμό του ίδιου του ατόμου ή άλλων ατόμων, καθώς και σε υλικές ζημιές. Διαβάστε και τηρείτε όλες τις προειδοποιητικές υποδείξεις.

ΚΙΝΔΥΝΟΣ

Αυτή η προειδοποιητική υπόδειξη επισημαίνει επικινδυνότητα με υψηλό επίπεδο κινδύνου, η οποία έχει ως αποτέλεσμα σοβαρότατους τραυματισμούς, ακόμα και το θάνατο, εφόσον δεν αποφευχθεί.

ΠΡΟΕΙΔΟΠΟΙΗΣΗ

Αυτή η προειδοποιητική υπόδειξη επισημαίνει επικινδυνότητα με μέτριο επίπεδο κινδύνου, η οποία έχει ως αποτέλεσμα σοβαρούς τραυματισμούς, εφόσον δεν αποφευχθεί.

ΠΡΟΣΟΧΗ

Αυτή η προειδοποιητική υπόδειξη επισημαίνει επικινδυνότητα με χαμηλό επίπεδο κινδύνου, η οποία έχει ως αποτέλεσμα ελαφρείς ή μέτριους τραυματισμούς, εφόσον δεν αποφευχθεί.

ΥΠΟΔΕΙΞΗ

Αυτή η προειδοποιητική υπόδειξη επισημαίνει πιθανές υλικές ζημιές.

3 Επεξήγηση ενδείξεων

Τα ακόλουθα σύμβολα χρησιμοποιούνται στο παρόν πρωτότυπο εγχειρίδιο οδηγιών χειρισμού, σε εξαρτήματα του οχήματος ή σε συσκευασίες.

Σύμβολο	Επεξήγηση
	Αυτό το σύμβολο σας παρέχει χρήσιμες πρόσθετες πληροφορίες για τις ρυθμίσεις ή τη χρήση.
	Αυτό το σύμβολο επισημαίνει, ότι απαιτείται η ανάγνωση των Οδηγιών χρήσης.
	Τα προϊόντα που επισημαίνονται με αυτό το σύμβολο πληρούν όλους τους εφαρμοστέους κοινοτικούς κανόνες του Ευρωπαϊκού Οικονομικού Χώρου.
	Αυτό το σύμβολο επισημαίνει από ποια ηλικία παιδιού και άνω είναι κατάλληλο το προϊόν.
	Μην χρησιμοποιείτε το όχημα σε δημόσιους δρόμους.
	Το σύμβολο αυτό δείχνει τη μέγιστη επιτρεπόμενη ρυμουλκούμενη μάζα και το μέγιστο επιτρεπόμενο βάρος στο σημείο ζεύξης ενός οχήματος με ειδική διάταξη για τρέιλερ στο πλαίσιο του οχήματος. Εάν το σύμβολο δεν υπάρχει στο όχημα, τότε ισχύουν για τη ρυμουλκούμενη μάζα οι βασικές τιμές από τις οδηγίες χρήσης του οχήματος, από το κεφάλαιο «Μέγιστο επιτρεπόμενο συνολικό βάρος».
	Αυτό το σύμβολο παρέχει ενδεικτικά το μέγιστο επιτρεπόμενο συνολικό βάρος του οχήματος. Το μέγιστο επιτρεπόμενο συνολικό βάρος του οχήματός σας αναγράφεται στο αυτοκόλλητο που υπάρχει επάνω στο όχημά σας.
	Αυτό το σύμβολο παρέχει ενδεικτικά την κατηγορία του οχήματος. Η κατηγορία του οχήματός σας αναγράφεται στο αυτοκόλλητο που υπάρχει επάνω στο όχημά σας. Μια αναλυτική περιγραφή των κατηγοριών οχημάτων διατίθεται στις Οδηγίες χρήσης οχήματος, στο κεφάλαιο «Κατηγορίες οχημάτων».

4 Εικόνες

Οι εικόνες στις παρούσες Οδηγίες χρήσης είναι ενδεικτικές και ενδέχεται να διαφέρουν από την πραγματική έκδοση του οχήματός σας. Σε περίπτωση που δεν διαθέτετε τις απαιτούμενες γνώσεις για να διαπιστώσετε το μοντέλο του οχήματός σας, σας παρακαλούμε να απευθυνθείτε στον εξειδικευμένο έμπορο από τον οποίο το αποκτήσατε.

Παράδειγμα εικόνας:

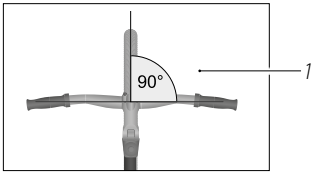

Εικ.: Σωστός προσανατολισμός τιμονιού 2

Εικ.: Δομή των εικόνων

1 Ενδεικτική εικόνα

2 Λεζάντα εικόνας

5 Επεξήγηση έννοιας

Στις παρούσες Οδηγίες χρήσης χρησιμοποιούνται οι ακόλουθες έννοιες:

5.1 Pedelec/EPAC

Σε αντίθεση με το πρότυπο, το EPAC (= Electrically Power Assisted Cycle) ονομάζεται στις παρούσες Οδηγίες χρήσης Pedelec (= Pedal electric cycle). Τα Pedelec αποτελούν οχήματα με βοηθητικό ηλεκτροκινητήρα, ο οποίος παρέχει υποβοήθηση έως και 25 km/h, όταν χρησιμοποιούνται τα πεντάλ. Ανάλογα με την επιλεγμένη ταχύτητα, το όχημα μπορεί να επιταχύνει έως και 6 km/h, καθώς το σπρώχνετε.

Τα Pedelec αποτελούν οχήματα, τα οποία ταξινομούνται στις περισσότερες χώρες ως ποδήλατα. Σας παρακαλούμε να ενημερωθείτε για τις εγχώριες και τοπικές διατάξεις, καθώς και για το καθεστώς ταξινόμησης που ισχύει στη χώρα σας.

5.2 S-Pedelec/S-EPAC

Σε αντίθεση με το πρότυπο, το S-EPAC (= Speed Electrically Power Assisted Cycle) ονομάζεται στις παρούσες Οδηγίες χρήσης S-Pedelec (= Speed Pedal electric cycle).

Τα S-Pedelec αποτελούν οχήματα με βοηθητικό ηλεκτροκινητήρα, ο οποίος παρέχει υποβοήθηση έως και 45 km/h, όταν χρησιμοποιούνται τα πεντάλ. Επιπλέον, ανάλογα με το μοντέλο, υπάρχει η δυνατότητα πλήρους ηλεκτροκίνησης, με ταχύτητα έως και 18 km/h.

Τα S-Pedelec ταξινομούνται σε ορισμένες χώρες ως μηχανοκίνητα οχήματα. Σας παρακαλούμε να ενημερωθείτε για τις εγχώριες και τοπικές διατάξεις, καθώς και για το καθεστώς ταξινόμησης που ισχύει στη χώρα σας.

5.3 Παιδικά ποδήλατα

Τα παιδικά ποδήλατα αποτελούν οχήματα που κινούνται με πεντάλ και τα οποία προορίζονται για παιδιά, ενώ ανήκουν στην κατηγορία οχημάτων 0 και διαθέτουν μέγεθος τροχού 12" και 16".

5.4 Παιδικά ποδηλατάκια

Τα παιδικά ποδηλατάκια αποτελούν οχήματα της κατηγορίας οχημάτων 0, χωρίς πεντάλ, τα οποία προορίζονται για παιδιά από 3 ετών και άνω. Η κίνηση των παιδικών ποδηλατακίων επιτυγχάνεται με το περπάτημα του παιδιού.

5.5 Σύστημα πρόωσης με πεντάλ

Το σύστημα πρόωσης με πεντάλ είναι μια δομική ομάδα που αποτελείται από δισκοβραχίονα, πεντάλ και άξονα.

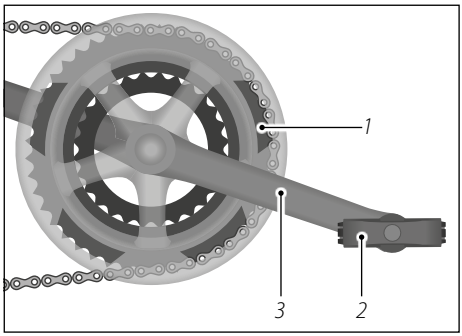

1 *Δισκοβραχίονας*

2 *Πεντάλ*

3 *Άξονας*

Εικ.: Σύστημα πρόωσης με πεντάλ, στο παράδειγμα, ντεραγιέρ με 3 δισκοβραχίονες

5.6 SAG

Η SAG (μτφ. από τα αγγλικά: «βύθιση») είναι η συμπίεση των στοιχείων αναρτήσεων, μέσω του σωματικού βάρους του οδηγού. Η SAG ρυθμίζεται σε τιμή μεταξύ 15% και 40% της συνολικής διαδρομής της ανάρτησης, ανάλογα με το μοντέλο του πιρουνιού ανάρτησης ή της ανάρτησης και το σκοπό χρήσης.

5.7 Lock-Out

Η λειτουργία Lock-Out ασφαλίζει το πιρούνι ανάρτησης. Με αυτόν τον τρόπο μπορεί να ελαχιστοποιηθεί ο κλυδωνισμός ή η βύθιση του πιρουνιού, π.χ. όταν η ανάρτηση βυθίζεται κατά τη διάρκεια της οδήγησης με μεγάλη δύναμη ποδόπληκτρου.

Ανάλογα με το μοντέλο του οχήματος, ενδέχεται να είναι εξοπλισμένη με τη λειτουργία Lock-Out και η πίσω ανάρτηση (βλέπε Οδηγίες χρήσης οχήματος, Κεφάλαιο «Ανάρτηση»).

5.8 Γλωσσάριο

Μετά τις Οδηγίες χρήσης παιδικού ποδηλατακίου διατίθεται ένα γλωσσάριο, με τις έννοιες που χρησιμοποιούνται στις παρούσες Οδηγίες χρήσης.

6 Μονάδες και συντομογραφίες

Οι ακόλουθες μονάδες και συντομογραφίες περιλαμβάνονται στις παρούσες Οδηγίες χρήσης ή πάνω στα εξαρτήματα του οχήματός σας:

Μονάδα	Επεξήγηση	Μονάδα για
°	Μοίρες	Μέτρηση γωνιών
°C	Βαθμοί Κελσίου	Θερμοκρασία
°F	Βαθμοί Φαρενάιτ	Θερμοκρασία (Η.Π.Α.)
1/s	Ανά δευτερόλεπτο	Περιστροφές
"	Ίντσα	Μονάδα μέτρησης (Η.Π.Α.) 1 ίντσα = 2,54 cm
A	Αμπέρ	Ένταση ηλεκτρικού ρεύματος
Ah	Αμπερώρα	Ηλεκτρικό φορτίο
bar	Bar	Πίεση
g	Γραμμάρια	Μάζα (βάρος)
h	Ώρα	Χρόνος
Hz	Χερτς	Συχνότητα
kg	Κιλά	Μάζα (βάρος)
χλμ/ώρα	Χιλιόμετρα ανά ώρα	Ταχύτητα
kPa	Κιλοπασκάλ	Πίεση
mph	Μίλια ανά ώρα	Ταχύτητα (Η.Π.Α.)
Nm	Νιούτον-μέτρα	Ροπή στρέψης
psi	λίβρες ανά τετραγωνική ίντσα	Πίεση (Η.Π.Α.)
V	Βολτ	Ηλεκτρική τάση
W	Βατ	Ηλεκτρική ισχύς
Wh	Βατώρα	Ηλεκτρική χωρητικότητα

7 Δομή των Οδηγιών χρήσης

Το παρόν πρωτότυπο εγχειρίδιο οδηγιών χειρισμού περιλαμβάνει τέσσερις Οδηγίες χρήσης:

1. **Οδηγίες χρήσης οχήματος**

   Αποτελεί τη βάση για όλες τις κατηγορίες οχημάτων, εξαιρουμένων των Οδηγιών χρήσης παιδικού ποδηλατακίου.

   Περιλαμβάνει πληροφορίες για τις κατηγορίες οχημάτων:

   ➔ Διαβάστε πλήρως και επιμελώς τις Οδηγίες χρήσης οχήματος, ειδικά τις υποδείξεις ασφαλείας.

2. **Συμπληρωματικές οδηγίες χρήσης Pedelec και S-Pedelec**

   Εκτός από τις οδηγίες χρήσης ποδηλάτου περιλαμβάνει και ειδικές πληροφορίες για Pedelec και S-Pedelec.

   Περιλαμβάνει πληροφορίες για τις κατηγορίες οχημάτων:

   ➔ Επιπλέον, διαβάστε πλήρως και επιμελώς τις Συμπληρωματικές οδηγίες χρήσης Pedelec και S-Pedelec.

3. **Συμπληρωματικές οδηγίες χρήσης παιδικού ποδηλάτου**

   Εκτός από τις οδηγίες χρήσης ποδηλάτου περιλαμβάνει και ειδικές πληροφορίες για παιδικά ποδήλατα.

   Περιλαμβάνει πληροφορίες για την κατηγορία οχημάτων:

   ➔ Επιπλέον, διαβάστε πλήρως και επιμελώς τις Συμπληρωματικές οδηγίες χρήσης παιδικού ποδηλάτου.

4. **Οδηγίες χρήσης παιδικού ποδηλατακίου**

   Περιλαμβάνει όλες τις πληροφορίες για τα παιδικά ποδηλατάκια.

   Περιλαμβάνει πληροφορίες για την κατηγορία οχημάτων:

   ➔ Διαβάστε πλήρως και επιμελώς τις Οδηγίες χρήσης παιδικού ποδηλατακίου.

8 Περαιτέρω πληροφορίες

Ο εξειδικευμένος έμπορος ποδηλάτων θα σας παραδώσει όλα τα σημαντικά έγγραφα και τις απαραίτητες πληροφορίες μαζί με το όχημά σας:

- Το συμπληρωμένο έγγραφο «Ταυτότητα οχήματος και πρωτόκολλο παράδοσης», το οποίο διατίθεται στο τέλος της έντυπης βασικής έκδοσης του πρωτότυπου εγχειριδίου οδηγιών χειρισμού.
- Μια βασική έκδοση, σε έντυπη μορφή, του πρωτότυπου εγχειριδίου οδηγιών χειρισμού για το όχημά σας.
  Περισσότερες πληροφορίες θα βρείτε στο διαδίκτυο στην ιστοσελίδα της εκάστοτε μάρκας (βλ. κατάλογο στο κεφάλαιο «Πληροφορίες στο διαδίκτυο»).
- Εφόσον απαιτηθούν, οδηγίες του κατασκευαστή των εξαρτημάτων.
- Κατά την αγορά ενός Pedelec, θα λάβετε, επίσης, έναν Οδηγό γρήγορης έναρξης για το σύστημα πρόωσης Pedelec.
  Πλήρεις πρωτότυπες οδηγίες χρήσης για το σύστημα μετάδοσης κίνησης του Pedelec σας θα βρείτε στο διαδίκτυο στην ιστοσελίδα της εκάστοτε μάρκας (βλ. κατάλογο στο κεφάλαιο «Πληροφορίες στο διαδίκτυο»).
- Κατά την αγορά ενός S-Pedelec, θα λάβετε, επίσης, ένα πρωτότυπο εγχειρίδιο οδηγιών χειρισμού για το σύστημα πρόωσης S-Pedelec.

- Στο όχημά σας υπάρχουν:
  - Ο αριθμός της κατηγορίας οχημάτων του οχήματός σας
  - Το μέγιστο επιτρεπόμενο συνολικό βάρος
  - Το βάρος του μοντέλου οχήματος (στρογγυλοποιημένο)
  - Η πινακίδα τύπου με την περιγραφή τύπου
- Συγκρίνετε τα στοιχεία στην ταυτότητα οχήματος, καθώς και τον αριθμό κατηγορίας οχημάτων πάνω στο όχημά σας, με τα στοιχεία που διατίθενται στο Κεφάλαιο «Δομή των Οδηγιών χρήσης», προκειμένου να βρείτε όλα τα στοιχεία για το μοντέλο του οχήματός σας.

9 Υπόδειξη για εργασίες συντήρησης και επισκευής

Εκτελέστε τα βήματα που περιγράφονται στις Οδηγίες χρήσης μόνο, εφόσον διαθέτετε τις απαραίτητες γνώσεις και τα απαιτούμενα εργαλεία. Στην αντίθετη περίπτωση, ζητήστε από κάποιον εξειδικευμένο έμπορο να τα εκτελέσει για λογαριασμό σας.

10 Υπόδειξη για τα τεχνικά χαρακτηριστικά

Πληροφορίες σχετικά με τα τεχνικά χαρακτηριστικά και τα εξαρτήματα του μοντέλου του οχήματός σας θα βρείτε σε γραπτή μορφή από τον εμπορικό σας αντιπρόσωπο ή και στην ιστοσελίδα της εκάστοτε μάρκας (βλ. κατάλογο στο κεφάλαιο «Πληροφορίες στο διαδίκτυο»).

ACCELL GROUP

Οδηγίες χρήσης

Όχημα

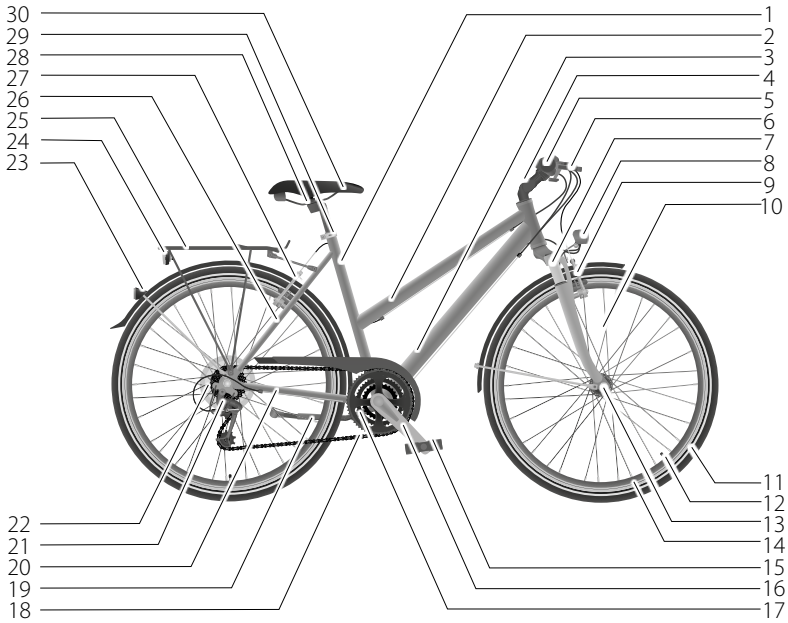

1	Σωλήνας σέλας	16	Άξονας
2	Επάνω σωλήνας	17	Δισκοβραχίονες
3	Κάτω σωλήνας	18	Αλυσίδα
4	Βάση τιμονιού	19	Σταντ
5	Τιμόνι	20	Ψαλίδι
6	Μανέτα φρένου	21	Εκτροχιαστής
7	Πιρούνι / πιρούνι ανάρτησης	22	Κασέτα οδοντωτών στεφανών αποτελούμενη από γρανάζια
8	Προβολέας	23	Ανακλαστήρας
9	Φρένο μπροστινού τροχού	24	Οπίσθιος φανός θέσης
10	Ακτίνα	25	Σχάρα αποσκευών
11	Ελαστικό	26	Στήριγμα καθίσματος
12	Βαλβίδα	27	Φρένο πίσω τροχού
13	Πλήμνη τροχού	28	Στερέωση σέλας
14	Ζάντα	29	Σφιγκτήρας λαιμού σέλας
15	Πεντάλ	30	Σέλα

Ενδεικτική εικόνα

Περιεχόμενα

1 Βασικές αρχές 1
1.1 Διαβάστε τις Οδηγίες χρήσης και φυλάξτε τις για μελλοντική αναφορά 1
1.2 Προβλεπόμενη χρήση 1
1.3 Κατηγορίες οχημάτων 2
1.4 Μέγιστο επιτρεπόμενο συνολικό βάρος 6
1.5 Θέση καθίσματος 7
1.6 Ύψος πλαισίου 8
1.7 Κράνος 9
1.8 Σχάρα αποσκευών 9
1.8.1 Σχάρα αποσκευών με ελατήριο 12
1.8.2 Σχάρα αποσκευών χωρίς ελατήριο αλλά με ιμάντες σύσφιξης (χταπόδια) 12
1.8.3 Σχάρα αποσκευών Low Rider για θήκες αποσκευών 13
1.8.4 Σύστημα σχάρας αποσκευών 13
1.9 Είδη σταντ 14
1.9.1 Πλαϊνό σταντ και σταντ για τον πίσω άξονα του ποδηλάτου 14
1.9.2 Διπλό σταντ 14
1.10 Προπονητήριο 15
1.11 Τιμόνι Aero σε αγωνιστικά ποδήλατα 15
2 Πριν από τη διαδρομή 16
2.1 Πριν από κάθε διαδρομή 16
2.2 Πριν από την πρώτη διαδρομή 19
3 Ασφάλεια 20
3.1 Γενικές υποδείξεις ασφαλείας 20
3.2 Υποδείξεις για την οδική κυκλοφορία 25
3.3 Υποδείξεις για τη μεταφορά παιδιών 27
3.3.1 Παιδικό κάθισμα 30
3.3.2 Παιδικό τρέιλερ 31
3.4 Υποδείξεις για τη μεταφορά 32
3.4.1 Υποδείξεις για τις αποσκευές 32
3.4.2 Υποδείξεις για την εγκατάσταση τρέιλερ 34
3.4.3 Υποδείξεις για τρέιλερ φορτίων και μεταφοράς σκύλων 34
3.4.4 Υποδείξεις για τη μεταφορά του οχήματος με το αυτοκίνητο 35
3.5 Υποδείξεις για τις ροπές στρέψης 37
3.6 Υποδείξεις για τη φορά περιστροφής των βιδών 39
3.7 Υποδείξεις για την φθορά 40

3.8 Υποδείξεις για τα εξαρτήματα από ενισχυμένο με ανθρακονήματα πλαστικό . 41
3.8.1 Πτώσεις και ατυχήματα 43
3.8.2 Βάση ποδηλάτου 43
3.8.3 Ροπές στρέψης 43
3.9 Υπολειπόμενοι κίνδυνοι. 44
4 Βασικές ρυθμίσεις 45
4.1 Ταχυσφιγκτήρας 45
4.2 Σέλα 46
4.2.1 Ρύθμιση ύψους σέλας 47
4.2.2 Ελάχιστο βάθος εισαγωγής 48
4.2.3 Ρύθμιση ελάχιστου ύψους επέκτασης 49
4.2.4 Ρύθμιση κλίσης της σέλας. 50
4.2.5 Ρύθμιση μήκους σέλας 50
4.3 Τιμόνι και στελέχη του τιμονιού 50
4.3.1 Ελάχιστο βάθος εισαγωγής 51
4.3.2 Ρύθμιση κλίσης της βάσης τιμονιού 52
4.3.3 Προσανατολισμός τιμονιού 52
4.4 Στοιχεία χειρισμού 53
4.5 Μανέτα φρένου 53
4.5.1 Έλεγχος διάταξης των μοχλών πέδησης. 53
4.5.2 Ρύθμιση θέσης. 54
4.5.3 Ρύθμιση απόστασης 55
4.6 Πεντάλ. 56
4.6.1 Πτυσσόμενα πεντάλ 56
4.6.2 Πεντάλ πλατφόρμα 57
4.6.3 Κουμπωτά πεντάλ. 57
4.6.4 Ελευθερία κίνησης των ποδιών 58
4.7 Φωτισμός 59
4.7.1 Δυναμό πλήμνης 60
4.7.2 Φωτισμός συσσωρευτή και μπαταρίας 61
4.7.3 Προβολέας 61
4.7.4 Οπίσθιος φανός θέσης. 62
4.7.5 Ανακλαστήρες 62
4.8 Ανάρτηση. 62
5 Φρένο 64
5.1 Βασικές αρχές 64

5.1.1 Κόντρα φρένο 64
5.1.2 Μανέτα φρένου 64
5.1.2.1 Δισκόφρενο 65
5.1.2.2 Φρένο ζάντας 65
5.2 Χειρισμός 67
5.2.1 Πίεση μανέτας φρένου 67
5.2.2 Πίεση κόντρα φρένου 68
5.3 Ροντάρισμα των δισκόφρενων 68
5.4 Διατήρηση της δύναμης φρεναρίσματος 69
5.5 Σύστημα ABS 69
5.6 Ρυθμίσεις 70
5.6.1 Ρύθμιση της τάσης του συρματόσχοινου σε μηχανικά φρένα 70
5.6.2 Ρύθμιση του σημείου πίεσης 71
6 Ντεραγιέρ 72
6.1 Βασικές αρχές 72
6.1.1 Μηχανικό ντεραγιέρ 72
6.1.2 Ηλεκτρονικό ντεραγιέρ 73
6.1.3 Συνδυασμοί γραναζιών 73
6.2 Χειρισμός 74
6.2.1 Εναλλαγή γραναζιών 75
6.2.2 Εναλλαγή δισκοβραχιόνων 76
6.2.3 Ηλεκτρονικό ντεραγιέρ 77
6.2.4 Ντεραγιέρ/ενσωματωμένος ομφαλός ταχυτήτων (Dual Drive) 77
6.2.5 Χειρισμός λεβιέ ταχυτήτων σε αγωνιστικό ποδήλατο 77
6.3 Ρυθμίσεις 78
6.3.1 Ρύθμιση πίσω εκτροχιαστή 79
6.3.2 Ρύθμιση μπροστινού εκτροχιαστή 80
6.3.3 Διόρθωση τάσης της ντίζας αλλαγής ταχυτήτων 81
6.3.4 Ρύθμιση ντεραγιέρ σε αγωνιστικό ποδήλατο 81
7 Ενσωματωμένοι ομφαλοί ταχυτήτων 82
7.1 Βασικές αρχές 82
7.1.1 Αυτόματο κιβώτιο ταχυτήτων (Automatix) 82
7.1.2 Αβαθμίδωτη αλλαγή ταχυτήτων (NuVinci) 83
7.1.3 Αβαθμίδωτη αυτόματη αλλαγή ταχυτήτων (NuVinci Harmony) 83
7.1.4 Ηλεκτρονικός ενσωματωμένος ομφαλός ταχυτήτων 83
7.2 Χειρισμός 83

7.2.1 Ενσωματωμένοι ομφαλοί ταχυτήτων με βαθμίδες 84
7.2.2 Αβαθμίδωτοι ενσωματωμένοι ομφαλοί ταχυτήτων. 85
7.2.3 Ντεραγιέρ/ενσωματωμένος ομφαλός ταχυτήτων (Dual Drive) 85
7.3 Ρυθμίσεις 86
7.3.1 Ρύθμιση τάσης της ντίζας αλλαγής ταχυτήτων 86
7.3.2 Ρύθμιση τάσης της ντίζας αλλαγής ταχυτήτων σε αλλαγή ταχυτήτων NuVinci. . . . 88
8 Κιβώτιο ταχυτήτων ποδηλάτου Pinion 89
8.1 Πριν από κάθε διαδρομή 89
8.2 Χειρισμός κιβωτίου ταχυτήτων ποδηλάτου Pinion 90
8.3 Αντιμετώπιση δυσλειτουργιών 91
8.4 Καθαρισμός κιβωτίου ταχυτήτων ποδηλάτου Pinion 93
8.5 Συντήρηση κιβωτίου ταχυτήτων ποδηλάτου Pinion 93
8.5.1 Συντήρηση κιβωτίου ταχυτήτων ποδηλάτου Pinion με μετάδοση κίνησης με αλυσίδα 94
8.5.2 Συντήρηση κιβωτίου ταχυτήτων ποδηλάτου Pinion με μετάδοση κίνησης με ιμάντα 94
8.6 Αλλαγή λαδιού 94
9 Μετάδοση κίνησης με ιμάντα 96
9.1 Δομή της μετάδοσης κίνησης με ιμάντα 96
9.2 Χρήση της μετάδοσης κίνησης με ιμάντα. 96
9.3 Έλεγχος τάσης του ιμάντα 97
9.4 Φθορά της μετάδοσης κίνησης με ιμάντα 97
9.4.1 Οπτικός έλεγχος φθοράς του ιμάντα 97
9.4.2 Οπτικός έλεγχος φθοράς της μετάδοσης κίνησης με ιμάντα 98
9.4.3 Οπτικός έλεγχος φθοράς του δισκοβραχίονα 99
9.5 Καθαρισμός μετάδοσης κίνησης με ιμάντα. 99
10 Τροχοί και ελαστικά 100
10.1 Τροχοί και βαλβίδες 101
10.1.1 Είδη βαλβίδων 102
10.1.2 Πίεση ελαστικών. 103
10.2 Ζάντες και ακτίνες. 104
10.3 Εγκατάσταση και απεγκατάσταση μπροστινού/πίσω τροχού 105
10.3.1 Μπροστινός/πίσω τροχός με άξονες ταχυσφιγκτήρα. 107
10.3.1.1 Εγκατάσταση 107
10.3.1.2 Απεγκατάσταση 108
10.3.2 Μπροστινός/πίσω τροχός με άξονες Cardan 108

10.3.2.1 Εγκατάσταση 108
10.3.2.2 Απεγκατάσταση 108
10.3.3 Μπροστινός/πίσω τροχός με βιδωτή σύνδεση 109
10.3.3.1 Εγκατάσταση 109
10.3.3.2 Απεγκατάσταση 109
10.3.4 Τροχοί από ενισχυμένο με ανθρακονήματα πλαστικό 109

11 Τηλεσκοπικός λαιμός σέλας 111
11.1 Βασικές αρχές 111
11.2 Χειρισμός 112
11.3 Ρυθμίσεις 113
11.3.1 Ρύθμιση τάσης εφελκυσμού 113
11.3.2 Ρύθμιση της ταχύτητας επέκτασης 113
11.3.3 Θέση τηλεχειρισμού του τηλεσκοπικού λαιμού της σέλας 113
11.3.4 Ρύθμιση πνευματικού τηλεσκοπικού λαιμού σέλας 114
11.3.5 Εξαερισμός υδραυλικού τηλεσκοπικού λαιμού σέλας 114

12 Ανάρτηση 115
12.1 Λαιμός σέλας με ανάρτηση 115
12.2 Πιρούνι ανάρτησης και πίσω ανάρτηση 115
12.2.1 Βασικές αρχές 115
12.2.2 Χειρισμός 117
12.2.3 Ρυθμίσεις 119
12.2.3.1 Επίπεδο αποσυμπίεσης και συμπίεσης 119
12.2.3.2 SAG 119
12.2.3.3 Lock-Out 120

13 Καθαρισμός 121
13.1 Φρένα 123
13.2 Ανάρτηση 124
13.3 Αλλαγή ταχυτήτων 124
13.4 Αλυσίδα 125

14 Συντήρηση 126
14.1 Διαστήματα επιθεώρησης 128
14.2 Κοχλιωτές συνδέσεις 129
14.3 Πλαίσιο και άκαμπτο πιρούνι 129
14.4 Πιρούνι ανάρτησης 129
14.5 Σχάρα αποσκευών και προφυλακτήρες 130
14.6 Σέλα 130

14.7 Τιμόνι και στελέχη του τιμονιού 130
14.8 Ρύθμιση εδράνου ζεύξης τιμονιού 131
14.8.1 Συμβατική βάση τιμονιού με εσωτερικό σφιγκτήρα 132
14.8.2 Βάση τιμονιού με εξωτερικό σφιγκτήρα 133
14.9 Τροχοί 134
14.9.1 Ζάντες και ακτίνες. 134
14.9.2 Δείκτης φθοράς της ζάντας σε φρένα ζάντας 135
14.9.3 Ελαστικό. 135
14.10 Διάτρηση ελαστικού 136
14.11 Απεγκατάσταση τροχού 136
14.11.1 Προετοιμασία φρένων 136
14.11.1.1 Προετοιμασία μηχανικών φρένων ζάντας 137
14.11.1.2 Προετοιμασία υδραυλικών φρένων ζάντας 138
14.11.1.3 Προετοιμασία κόντρα φρένου 138
14.11.1.4 Προετοιμασία φρένων σε αγωνιστικά ποδήλατα 139
14.11.2 Απεγκατάσταση μπροστινού τροχού 139
14.11.3 Απεγκατάσταση πίσω τροχού. 140
14.11.4 Απεγκατάσταση ελαστικών επίπεδης παρειάς 141
14.11.5 Έλεγχος περιζώματος τροχού. 142
14.11.6 Εγκατάσταση ελαστικών επίπεδης παρειάς 143
14.11.7 Εγκατάσταση ελαστικών UST 144
14.11.8 Εγκατάσταση τροχού 145
14.11.8.1 Εγκατάσταση μπροστινού τροχού 145
14.11.8.2 Εγκατάσταση πίσω τροχού. 146
14.11.8.3 Μετά την εγκατάσταση των τροχών 146
14.12 Σύστημα φρένων 147
14.12.1 Φρένο ζάντας γενικά 148
14.12.1.1 Έλεγχος τακακιού φρένων 148
14.12.1.2 Αντικατάσταση τακακιού φρένων 149
14.12.1.3 Αντικατάσταση τακακιού φρένων με βίδα 150
14.12.1.4 Αντικατάσταση τακακιού φρένων με ασφαλιστική περόνη 150
14.12.1.5 Αντικατάσταση σιαγόνων φρένου σε αγωνιστικό ποδήλατο 150
14.12.1.6 Ρύθμιση απόστασης τακακιού φρένων σε αγωνιστικό ποδήλατο 152
14.12.2 Μηχανικά φρένα ζάντας 153
14.12.2.1 Αντικατάσταση σιαγόνας φρένου 153
14.12.2.2 Ρύθμιση απόστασης της σιαγόνας φρένου. 155
14.12.2.3 Έλεγχος συστήματος φρένων 156

14.12.3 Υδραυλικό φρένο ζάντας 156
14.12.3.1 Αντικατάσταση σιαγόνων φρένου 157
14.12.3.2 Ρύθμιση απόστασης της σιαγόνας φρένου (μοντέλα Magura HS) 158
14.12.3.3 Έλεγχος συστήματος φρένων 159
14.12.4 Δισκόφρενο 159
14.12.4.1 Ροντάρισμα δισκόφρενου 160
14.12.4.2 Έλεγχος δίσκου φρένου. 160
14.12.4.3 Ρύθμιση του σημείου πίεσης. 160
14.12.4.4 Ρύθμιση της δαγκάνας φρένου 161
14.12.4.5 Αντικατάσταση τακακιών. 161
14.12.4.6 Έλεγχος τακακιού φρένων 163
14.12.4.7 Έλεγχος συστήματος φρένων 163
14.12.5 Κόντρα φρένο 164
14.13 Σύστημα πρόωσης με πεντάλ 165
14.14 Εγκατάσταση φωτισμού 165
14.15 Δυναμό πλήμνης. 166
14.16 Τάση αλυσίδας 166
14.16.1 Ρύθμιση της τάσης της αλυσίδας με εσωτερικό ομφαλό ταχυτήτων 166
14.16.2 Τάση αλυσίδας σε ντεραγιέρ 167
14.16.3 Ντίζες αλλαγής ταχυτήτων 167
14.16.4 Ντεραγιέρ 167
14.17 Συνιστώμενη πίεση ελαστικών. 168
14.18 Λίπανση και λάδωμα 169
14.19 Πρόγραμμα καθαρισμού και συντήρησης. 170
15 Αποθήκευση. 174
16 Απόρριψη 175
16.1 Όχημα 175
16.2 Ηλεκτρονικά εξαρτήματα και αξεσουάρ. 175
16.3 Συσκευασία. 175
16.4 Ελαστικά και αεροθάλαμοι 175
16.5 Λιπαντικά και μέσα συντήρησης 175

1 Βασικές αρχές

1.1 Διαβάστε τις Οδηγίες χρήσης και φυλάξτε τις για μελλοντική αναφορά

Οι παρούσες Οδηγίες χρήσης ανήκουν σε αυτό το όχημα. Οι έννοιες ποδήλατα, αγωνιστικά ποδήλατα, Pedelec, S-Pedelec, παιδικά ποδήλατα και παιδικά ποδηλατάκια συνοψίζονται στις Οδηγίες χρήσης οχήματος στον γενικό όρο «όχημα». Οι Οδηγίες χρήσης περιλαμβάνουν σημαντικές πληροφορίες για τις ρυθμίσεις και τη χρήση. Διαβάστε πλήρως και επιμελώς τις Οδηγίες χρήσης, ειδικά τις υποδείξεις ασφαλείας, προτού χρησιμοποιήσετε το όχημά σας. Ανάλογα με το μοντέλο και την κατηγορία οχήματος, διαβάστε πλήρως και επιμελώς και τις Συμπληρωματικές οδηγίες χρήσης. Η μη τήρηση των παρόντων Οδηγιών χρήσης μπορεί να οδηγήσει σε σοβαρούς τραυματισμούς ή σε υλικές ζημιές στο όχημα. Φυλάξτε τις παρούσες Οδηγίες χρήσης σε εύκολα προσβάσιμο σημείο, έτσι ώστε να είναι διαθέσιμες ανά πάσα στιγμή. Σε περίπτωση που παραδώσετε το όχημα σε τρίτους, αυτό θα πρέπει να συνοδεύεται από τις παρούσες Οδηγίες χρήσης.

1.2 Προβλεπόμενη χρήση

Ο κατασκευαστής ή ο εξειδικευμένος έμπορος δεν αναλαμβάνει καμιά ευθύνη για ζημιές, οι οποίες προκαλούνται από μη ορθή χρήση. Χρησιμοποιείτε το όχημα μόνο, σύμφωνα με τις παρούσες Οδηγίες χρήσης. Οποιαδήποτε άλλη χρήση εκλαμβάνεται ως μη ορθή και μπορεί να οδηγήσει σε ατυχήματα, σοβαρούς τραυματισμούς ή υλικές ζημιές στο όχημα.

Η αναβάθμιση οχημάτων σε Pedelec ή S-Pedelec δεν επιτρέπεται.

Απαγορεύεται η επέμβαση στη μονάδα μετάδοσης κίνησης στα Pedelec και τα S-Pedelec.

Δεν επιτρέπονται οι τροποποιήσεις ή μετασκευές στο όχημα, οι οποίες αλλοιώνουν τα χαρακτηριστικά του οχήματος (π.χ. πέδιλα σκι, προσθήκες μεταφοράς φορτίων, πλαϊνά καλάθια).

Οι αξιώσεις αποζημίωσης ενδέχεται να κινδυνεύουν και να χαθούν στην περίπτωση μη ενδεδειγμένης χρήσης του οχήματος.

Το όχημα προορίζεται για χρήση από ένα άτομο, για το ύψος του οποίου έχει ρυθμιστεί κατάλληλα η θέση καθίσματος (βλέπε Κεφάλαιο «Βασικές αρχές / Θέση καθίσματος»).

Η χρήση παιδικών καθισμάτων, παιδικών τρέιλερ και άλλων τρέιλερ ποδηλάτων (μεταφοράς φορτίων και σκύλων) δεν επιτρέπεται για οχήματα των Κατηγοριών 0 και 6. Εάν χρησιμοποιηθεί παιδικό κάθισμα ή τρέιλερ σε όχημα της Κατηγορίας 2, 3, 4 ή 5, ο οδηγός θα πρέπει να συμμορφωθεί με την ενδεδειγμένη χρήση της Κατηγορίας 2. Οι προβλεπόμενες οδηγίες χρήσης παραμένουν για την Κατηγορία 1.

Η χρήση παιδικών καθισμάτων, παιδικών τρέιλερ και άλλων τρέιλερ ποδηλάτων δεν επιτρέπεται για:

- Οχήματα με πίσω πλαίσιο από ανθρακονήματα, εκτός κι αν διαθέτουν ειδική υποδοχή για τη στερέωση του κοτσαδόρου.
- Οχήματα τύπου S-Pedelec
- Παιδικά και εφηβικά οχήματα με μεγέθη τροχών 12" 16", 20" και 24".

Για περισσότερες πληροφορίες διαβάστε το κεφάλαιο «Ασφάλεια/Οδηγίες για τη μεταφορά παιδιών» και λάβετε υπόψη σας τις ειδικές οδηγίες για τη χρήση στο δικό σας όχημα. Για περισσότερες πληροφορίες, διαβάστε το Κεφάλαιο «Ασφάλεια / Υποδείξεις για τη μεταφορά παιδιών». Απευθυνθείτε σε εξειδικευμένο έμπορο, πριν από τη χρήση παιδικών τρέιλερ και καθισμάτων. Τα αγωνιστικά και τα Fitness ποδήλατα προορίζονται αποκλειστικά για χρήση σε δρόμους και οδούς με λεία επιφάνεια, η οποία είναι επιστρωμένη με άσφαλτο, σκυρόδεμα ή πλακόστρωση. Η χρήση σε ασταθείς οδούς μπορεί να προκαλέσει την εμπλοκή του οχήματος. Η τοποθέτηση σχάρας αποσκευών, παιδικού καθίσματος ή τρέιλερ δεν επιτρέπεται.

Το αγωνιστικό/Fitness ποδήλατο ορίζεται ως όχημα

- με αγωνιστικό τιμόνι (αγωνιστικό ποδήλατο) ή επίπεδο τιμόνι (flat bar σε ποδήλατο Fitness)
- με στενά ελαστικά πολύ λίγο ή καθόλου ανάγλυφα
- με πλαίσιο χωρίς ανάρτηση
- το οποίο απαιτεί ευθυγραμμισμένη, αθλητική θέση καθίσματος

Για την ορθή χρήση του οχήματος στην οδική κυκλοφορία, θα πρέπει να γνωρίζετε, να έχετε κατανοήσει και να τηρείτε τις εγχώριες και τις τοπικές διατάξεις (βλέπε Κεφάλαιο «Ασφάλεια / Υποδείξεις για την οδική κυκλοφορία»).

1.3 Κατηγορίες οχημάτων

Το όχημα επισημαίνεται με ένα σύμβολο, το οποίο δηλώνει την κατηγορία οχήματος, στην οποία ανήκει. Αυτό το σύμβολο βρίσκεται, συνήθως, στην κάτω αριστερή πλευρά του σωλήνα της σέλας:

➔ Συγκρίνετε την κατηγορία οχήματος του οχήματός σας με τις κατηγορίες οχημάτων που περιλαμβάνονται στον ακόλουθο πίνακα.

➔ Διαβάστε όλα τα κεφάλαια, τα οποία αναφέρονται στην κατηγορία οχήματος του δικού σας οχήματος.

Σύμβολο	Κατηγορία οχήματος	Χρήση
0	Τα οχήματα της κατηγορίας 0 είναι, συνήθως, παιδικά ποδηλατάκια 12" και παιδικά ποδήλατα 12" και 16".	Κατηγορία 0: - για παιδιά 3 ετών και άνω - χρήση μόνο υπό την επίβλεψη κηδεμόνα - απαγορεύεται η συμμετοχή στην οδική κυκλοφορία - απαγορεύεται η συμμετοχή σε αγώνες - δεν είναι κατάλληλα για άλματα και ακροβατικά
1 EN17406	Τα οχήματα της κατηγορίας 1 είναι οχήματα σχεδιασμένα για αμιγώς αστικές υποδομές (συνθήκες οδοστρώματος).	Κατηγορία 1: - αποκλειστικά για οδούς και δρόμους από άσφαλτο, σκυρόδεμα ή με πλακόστρωση - πρέπει να εξασφαλίζεται η μόνιμη επαφή των τροχών με το έδαφος - δεν επιτρέπεται η συμμετοχή σε αγώνες - δεν είναι κατάλληλο για drops, άλματα και ακροβατικές κινήσεις - το προβλεπόμενο διάστημα της μέσης ταχύτητας είναι 15-25 km/h
6 EN17406	Τα οχήματα της Κατηγορίας 6 είναι κατά κανόνα ποδήλατα, Pedelec και S-Pedelec του τύπου αγωνιστικό ποδήλατο ή ποδήλατα Fitness (Urban)/ποδήλατα Time Trial/ποδήλατα τριάθλου.	Κατηγορία 6: - αποκλειστικά για οδούς και δρόμους από άσφαλτο, σκυρόδεμα ή με πλακόστρωση - πρέπει να εξασφαλίζεται η μόνιμη επαφή των τροχών με το έδαφος - επιτρέπεται η συμμετοχή σε αγώνες - κατάλληλο για καταβάσεις και σπριντ - δεν είναι κατάλληλο για drops, άλματα και ακροβατικές κινήσεις - το προβλεπόμενο διάστημα της μέσης ταχύτητας είναι 30-55 km/h

Σύμβολο	Κατηγορία οχήματος	Χρήση
2 EN17406	Οχήματα της κατηγορίας 2 είναι κατά κανόνα ποδήλατα, Pedelec και S-Pedelec του τύπου πόλης, τρέκινγκ, cross trekking, ταξιδιού ή μεταφοράς φορτίου, ποδήλατα νέων 24" και παιδικά ποδήλατα 20".	Κατηγορία 2: - εμπεριέχει την κατηγορία 1, καθώς και τις τεχνητές ή φυσικές σταθερές οδούς με μέτριες κλίσεις - η κατάβαση από πλατύσκαλα έως 15 cm, π.χ. κράσπεδα, επιτρέπεται - απαγορεύεται η συμμετοχή σε αγώνες - κατάλληλο για ποδηλασία αναψυχής και trekking που απαιτεί ήπια προσπάθεια - δεν είναι κατάλληλα για άλματα και ακροβατικά - το προβλεπόμενο διάστημα της μέσης ταχύτητας είναι 15-25 km/h
3 EN17406	Τα οχήματα της κατηγορίας 3 είναι, συνήθως, ποδήλατα, Pedelec και S-Pedelec του τύπου Mountain Bike για χρήση Cross Country, Marathon και Tour, όπως, και ποδήλατα των ομάδων Gravel Cyclo Cross και All Track.	Κατηγορία 3: - εμπεριέχει τις κατηγορίες 1 και 2, καθώς και τραχιά μονοπάτια με μικρά εμπόδια και ανώμαλες διαδρομές, οι οποίες απαιτούν καλή τεχνική οδήγησης - κατάλληλο για αθλητική ποδηλασία και αγώνες με μέσες τεχνικές απαιτήσεις των δρόμων - drops και άλματα ύψους έως 60 cm επιτρέπονται (υπό την προϋπόθεση ότι υπάρχει η αντίστοιχη τεχνική οδήγησης) - δεν είναι κατάλληλα για ακροβατικά
4 EN17406	Τα οχήματα της Κατηγορίας 4 είναι κατά κανόνα ποδήλατα, Pedelec και S-Pedelec του τύπου ποδήλατο βουνού (mountain) με χρήση allmountain/trail.	Κατηγορία 4: - εμπεριέχει τις κατηγορίες 1, 2 και 3 - τα μεγαλύτερα εμπόδια και οι υψηλότερες ταχύτητες απαιτούν μεγαλύτερη δεξιοτεχνία οδήγησης - η συμμετοχή σε αγώνες επιτρέπεται - κατάλληλο για καταβάσεις σε μη ασφαλτοστρωμένους δρόμους - drops και άλματα ύψους έως 120 cm επιτρέπονται (υπό την προϋπόθεση ότι υπάρχει η αντίστοιχη τεχνική οδήγησης) - δεν είναι κατάλληλα για ακροβατικά

Σύμβολο	Κατηγορία οχήματος	Χρήση
5 EN17406	Τα οχήματα της κατηγορίας 5 είναι, συνήθως, ποδήλατα, Pedelec και S-Pedelec του τύπου Mountain Bike για χρήση Enduro/Freeride/Downhill/ Dirtjump.	Κατηγορία 5: - εμπεριέχει τις κατηγορίες 1, 2, 3 και 4, όπως, και εξαιρετικά απαιτητικές ανοικτές εκτάσεις με εξαιρετικά απότομες κατηφορικές διαδρομές, στις οποίες αναπτύσσεται υψηλή ταχύτητα - εξαιρετικά υψηλές απαιτήσεις δεξιοτεχνίας στην οδήγηση - η συμμετοχή σε αγώνες επιτρέπεται - κατάλληλο για άλματα και καταβάσεις σε μη ασφαλτοστρωμένους δρόμους - επιτρέπονται τα μεγάλα άλματα και drops (υπό την προϋπόθεση ότι υπάρχει η αντίστοιχη τεχνική οδήγησης) - δεν είναι κατάλληλα για ακροβατικά

Τα παιδικά ποδηλατάκια με μέγεθος τροχών 12" ανταποκρίνονται στο πρότυπο DIN EN 71
Τα παιδικά ποδήλατα με μέγεθος τροχών 12" και 16" ανταποκρίνονται στο πρότυπο DIN EN ISO 8098
Τα Pedelec συμμορφώνονται με το πρότυπο DIN EN 15194 και εν μέρει και με το πρότυπο DIN EN ISO 4210, τα S-Pedelec συμμορφώνονται με το πρότυπο DIN EN15194 και με τον Κανονισμό (ΕΕ) 168/2013 (L1e-B), ενώ όλα τα υπόλοιπα ποδήλατα συμμορφώνονται με το πρότυπο DIN EN ISO 4210.

Η προβλεπόμενη χρήση καθορίζεται από το πρότυπο DIN EN 17406

1.4 Μέγιστο επιτρεπόμενο συνολικό βάρος

ΚΙΝΔΥΝΟΣ

Θραύση εξαρτημάτων, λόγω υπερφόρτωσης του οχήματος.

Κίνδυνος ατυχήματος και τραυματισμού!

➔ Τηρείτε το μέγιστο επιτρεπόμενο συνολικό βάρος του οχήματος.

ΥΠΟΔΕΙΞΗ

Υλικές ζημιές, λόγω υπερφόρτωσης του οχήματος.

Κίνδυνος πρόκλησης βλαβών!

➔ Τηρείτε το μέγιστο επιτρεπόμενο συνολικό βάρος του οχήματος.

Το όχημα διαθέτει ένα μέγιστο επιτρεπόμενο συνολικό βάρος, το οποίο δεν θα πρέπει να υπερβείτε.

➔ Τηρείτε το μέγιστο επιτρεπόμενο συνολικό βάρος του οχήματος.

➔ Σε περίπτωση ερωτήσεων σχετικά με το μέγιστο επιτρεπόμενο συνολικό βάρος, ζητήστε τη συμβουλή εξειδικευμένου εμπόρου.

	Αυτό το σύμβολο (ενδεικτικά) δηλώνει το μέγιστο επιτρεπόμενο συνολικό βάρος του οχήματος. Το μέγιστο επιτρεπόμενο συνολικό βάρος του οχήματός σας αναγράφεται στο αυτοκόλλητο που υπάρχει επάνω στο όχημά σας. Αυτό το αυτοκόλλητο βρίσκεται, συνήθως, στην κάτω αριστερή πλευρά του σωλήνα της σέλας.

Το μέγιστο επιτρεπόμενο συνολικό βάρος υπολογίζεται ως εξής:

Όχημα + Οδηγός + Αποσκευές / Σακίδιο πλάτης / Παιδικό κάθισμα, κτλ. = Μέγιστο επιτρεπόμενο συνολικό βάρος.

Μέγιστο επιτρεπόμενο συνολικό βάρος και λειτουργία ρυμούλκησης:

Εάν χρησιμοποιηθεί τρέιλερ, τότε η μέγιστη ρυμουλκούμενη μάζα δεν επιτρέπεται να υπερβαίνει τα 40 kg άνευ πέδης/80 kg με πέδη (τρέιλερ + φορτίο).

	Το σύμβολο αυτό δείχνει τη μέγιστη επιτρεπόμενη ρυμουλκούμενη μάζα για το όχημα. Λάβετε υπόψη σας τα επιπλέον στοιχεία που ενδεχομένως υπάρχουν στο ποδήλατο ή στο τρέιλερ. Εάν τα στοιχεία αυτά είναι μικρότερα από 40 kg, τότε θα πρέπει να τηρηθούν αυτά τα στοιχεία. Λάβετε υπόψη σας τα στοιχεία του κατασκευαστή του τρέιλερ ως προς το βάρος στο σημείο ζεύξης.

Εάν χρησιμοποιηθεί τρέιλερ, τότε το συνολικό βάρος του τρέιλερ (τρέιλερ + φορτίο) συνυπολογίζεται στο συνολικό βάρος του οχήματος και πρέπει να ληφθεί υπόψη στο μέγιστο επιτρεπόμενο βάρος του οχήματος. Σε συνδυασμό με τρέιλερ, το όχημα ενδέχεται να διαθέτει και άδεια για υψηλότερο επιτρεπόμενο συνολικό βάρος. Λάβετε υπόψη σας τις οδηγίες στο όχημα και στα έγγραφα του εκάστοτε μοντέλου.

1.5 Θέση καθίσματος

ΠΡΟΣΟΧΗ

Μυϊκή δυσκαμψία και πόνοι στις αρθρώσεις, λόγω λανθασμένης ρύθμισης της θέσης καθίσματος.

Κίνδυνος τραυματισμού!

➔ Αναθέστε τη σωστή ρύθμιση της θέσης καθίσματος σε εξειδικευμένο έμπορο.

ΠΡΟΣΟΧΗ

Περιορισμένη πρόσβαση στα στοιχεία χειρισμού που υπάρχουν στο τιμόνι, λόγω λανθασμένης ρύθμισης της θέσης καθίσματος.

Κίνδυνος ατυχήματος και τραυματισμού!

➔ Αναθέστε τη σωστή ρύθμιση της θέσης καθίσματος σε εξειδικευμένο έμπορο.

Η ιδανική θέση καθίσματος εξαρτάται από το μέγεθος και τη γεωμετρία του πλαισίου του οχήματος, το ύψος του οδηγού, καθώς και τις ρυθμίσεις του τιμονιού και της σέλας. Για τη ρύθμιση της βέλτιστης θέσης καθίσματος απαιτούνται εξειδικευμένες γνώσεις.

Η ιδανική θέση καθίσματος ενδέχεται να εξαρτάται και από τη χρήση του οχήματος, π.χ. όταν χρησιμοποιείται κυρίως για αθλητικούς σκοπούς.

Τα κύρια χαρακτηριστικά της βέλτιστης θέσης καθίσματος είναι:

– Όταν το πεντάλ βρίσκεται στην επάνω θέση, η γωνία του επάνω γονάτου και η γωνία του αγκώνα είναι 90°. Το κάτω γόνατο είναι ελαφρά λυγισμένο (βλέπε «Εικ.: Βέλτιστη θέση καθίσματος (A)»).
– Όταν το πεντάλ βρίσκεται μπροστά, το γόνατο βρίσκεται πάνω από τον άξονα του μπροστινού πεντάλ (βλέπε «Εικ.: Βέλτιστη θέση καθίσματος (B)»).
– Οι αγκώνες είναι χαλαροί και λυγισμένοι ελαφρά προς τα έξω (δεν εικονίζεται).
– Η πλάτη έχει μια ελαφρά κλίση προς τα εμπρός και δεν είναι κάθετη στο λαιμό της σέλας.

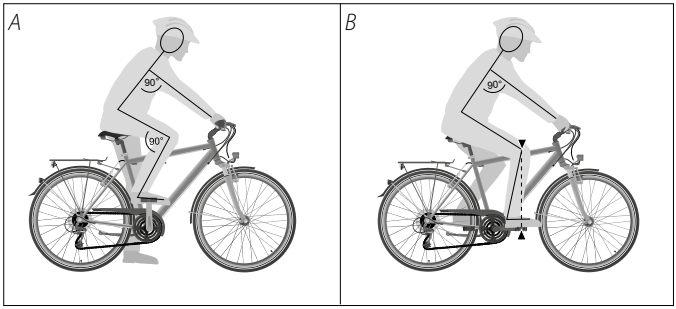

Εικ.: Βέλτιστη θέση καθίσματος (ενδεικτικά)

➔ Διαβάστε το Κεφάλαιο «Βασικές ρυθμίσεις / Σέλα» και «Βασικές ρυθμίσεις / Τιμόνι και στελέχη του τιμονιού», σχετικά με τη ρύθμιση του σωστού ύψους της σέλας και του τιμονιού.

1.6 Ύψος πλαισίου

Για την ασφαλή και άνετη οδήγηση απαιτείται η αγορά ενός οχήματος, το οποίο να διαθέτει το κατάλληλο ύψος και μήκος πλαισίου για τον οδηγό. Το ενδεδειγμένο ύψος πλαισίου εξαρτάται από το εσωτερικό μήκος ποδιού του οδηγού. Είναι σημαντικό να λαμβάνεται υπόψη το εσωτερικό μήκος ποδιού, προκειμένου να διασφαλιστεί το ασφαλές και γρήγορο σταμάτημα, καθώς και η κατάβαση του οδηγού από το όχημα, σε επικίνδυνες καταστάσεις.

➔ Ζητήστε τη συμβουλή εξειδικευμένου εμπόρου, όσον αφορά στο ενδεδειγμένο ύψος πλαισίου.

1.7 Κράνος

- Φοράτε κατάλληλο και προσαρμοσμένο κράνος σε κάθε διαδρομή με το όχημά σας.
- Ζητήστε τη συμβουλή εξειδικευμένου εμπόρου κατά την αγορά του κράνους.
- Αναθέστε σε εξειδικευμένο έμπορο την προσαρμογή του κράνους στις ανάγκες σας.
- Λαμβάνετε υπόψη και τηρείτε τις παρεχόμενες οδηγίες του κατασκευαστή, όσον αφορά στο κράνος.
- Φροντίζετε για τη σωστή εφαρμογή του κράνους (βλέπε «Εικ.: Εφαρμογή του κράνους (A)»).
- Κλείνετε πάντοτε το κούμπωμα κάτω από το σαγόνι.

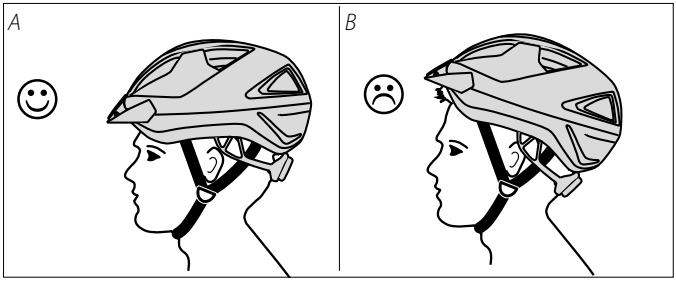

Εικ.: Εφαρμογή του κράνους ((A) σωστή, (B) εφαρμόζει υπερβολικά πίσω) (ενδεικτικά)

1.8 Σχάρα αποσκευών

ΠΡΟΣΟΧΗ

Εμπλοκή του μπροστινού τροχού εξαιτίας λάθος φόρτωσης της μπροστινής σχάρας αποσκευών.

Κίνδυνος ατυχήματος και τραυματισμού!

- Φορτώνετε την μπροστινή σχάρα αποσκευών μόνο προς τα επάνω.
- Τοποθετήστε το φορτίο σας με τέτοιον τρόπο ώστε να μην κρέμεται στις πλευρές και να μην εμποδίζει τον χειρισμό του τιμονιού.
- Τοποθετήστε το φορτίο με τέτοιον τρόπο, ώστε να μην μπορεί να εγκλωβιστεί στις ακτίνες του μπροστινού τροχού.

ΠΡΟΣΟΧΗ

Αλλοιωμένα χαρακτηριστικά οδήγησης εξαιτίας εκ των υστέρων προσαρτημένων διατάξεων μεταφοράς.

Κίνδυνος τραυματισμού!

- Προσαρμόζετε το στιλ οδήγησής σας στα νέα δεδομένα.

ΥΠΟΔΕΙΞΗ

Υπερφόρτωση της σχάρας αποσκευών.

Κίνδυνος πρόκλησης βλαβών!

- Τηρείτε το μέγιστο επιτρεπόμενο φορτίο της σχάρας αποσκευών.
- Η σχάρα αποσκευών προβλέπεται αποκλειστικά για τη μεταφορά αποσκευών.

ΥΠΟΔΕΙΞΗ

Βλάβη στα εξαρτήματα του οχήματος, λόγω αυθαίρετης προσάρτησης σχάρας αποσκευών.

Κίνδυνος πρόκλησης βλαβών!

- Μην εγκαθιστάτε ποτέ τη σχάρα αποσκευών στον λαιμό της σέλας.
- Μην εγκαθιστάτε ποτέ τη σχάρα αποσκευών σε πλαίσιο πλήρους ανάρτησης.

Η σχάρα αποσκευών αποτελεί διάταξη του οχήματος, η οποία προορίζεται για τη μεταφορά αποσκευών.

Ανάλογα με το μοντέλο του οχήματός σας, η σχάρα αποσκευών μπορεί να διαθέτει ελατήριο, να μην έχει ελατήριο αλλά ιμάντες σύσφιξης ή θήκες αποσκευών Low Rider.

Επιπλέον, πολλές σειρές μοντέλων διαθέτουν ήδη προεγκατεστημένο σύστημα σχάρας αποσκευών. Για αυτά τα συστήματα σχάρας αποσκευών διατίθενται διάφορα αξεσουάρ, όπως καλάθια ή θήκες, τα οποία μπορούν να προσαρτηθούν εύκολα στη σχάρα αποσκευών.

- Ζητήστε τη βοήθεια εξειδικευμένου εμπόρου για την επιλογή των κατάλληλων αξεσουάρ.

Εφόσον το όχημά σας είναι εφοδιασμένο με σχάρα αποσκευών:

- Μην τροποποιείτε τη σχάρα αποσκευών με κανέναν τρόπο.
  - Σε περίπτωση που επιθυμείτε την αντικατάσταση της σχάρας αποσκευών, ζητήστε τη συμβουλή εξειδικευμένου εμπόρου.
- Μην υπερφορτώνετε τη σχάρα αποσκευών.
  - Τηρείτε το μέγιστο επιτρεπόμενο φορτίο της σχάρας αποσκευών.
  - Το μέγιστο επιτρεπόμενο φορτίο της σχάρας αποσκευών συνήθως αναγράφεται ανάγλυφα στην επάνω πλευρά της.
  - Σε περίπτωση που το μέγιστο επιτρεπόμενο φορτίο της σχάρας αποσκευών δεν αναγράφεται ανάγλυφα στην επάνω πλευρά της, ζητήστε τη συμβουλή εξειδικευμένου εμπόρου.
- Μοιράζετε το φορτίο ομοιόμορφα στη σχάρα αποσκευών.
  - Εφόσον χρησιμοποιείτε θήκες αποσκευών, φροντίστε για την ομοιόμορφη κατανομή του φορτίου στην αριστερή και τη δεξιά θήκη αποσκευών.
- Βεβαιωθείτε ότι οι αποσκευές είναι επαρκώς ασφαλισμένες και δεν υπάρχει κίνδυνος να πέσουν.
  - Εφόσον απαιτηθεί, χρησιμοποιήστε ιμάντες σύσφιξης (χταπόδια).

Εφόσον το όχημά σας δεν είναι εφοδιασμένο με σχάρα αποσκευών:

- Η εκ των υστέρων προσάρτηση σχάρας αποσκευών στο πίσω μέρος του οχήματος επιτρέπεται μόνο, εφόσον υπάρχουν ήδη τα απαιτούμενα σημεία βιδώματος στο πλαίσιο. Στην αντίθετη περίπτωση, η προσθήκη αυτή απαγορεύεται. Τηρείτε τις κατά περίπτωση υποδείξεις που υπάρχουν στο όχημα.
- Η προσάρτηση σχάρας αποσκευών ή άλλης διάταξης μεταφοράς στην πλήμνη του μπροστινού τροχού απαγορεύεται, εφόσον δεν επιτρέπεται ρητά.
- Η προσάρτηση σχάρας αποσκευών ή άλλης διάταξης μεταφοράς στην πλήμνη του μπροστινού τροχού και/ή στο πίσω μέρος του οχήματος απαγορεύεται στα S-Pedelec.

Προσέχετε να μην καλύπτονται οι διατάξεις φωτισμού και οι ανακλαστήρες, σε περίπτωση εκ των υστέρων εγκατάστασης μιας διάταξης μεταφοράς ή όταν απαιτείται η αλλαγή θέσης της.

1.8.1 Σχάρα αποσκευών με ελατήριο

1. Πιάστε το ελατήριο, τραβήξτε το προσεκτικά προς τα επάνω και διατηρήστε το σε αυτή τη θέση.
2. Τοποθετήστε τις αποσκευές σας στη σχάρα αποσκευών.
3. Σταθεροποιήστε τις αποσκευές σας πάνω στη σχάρα αποσκευών, αποδεσμεύοντας αργά το ελατήριο.
4. Βεβαιωθείτε ότι οι αποσκευές είναι ασφαλισμένες και δεν υπάρχει κίνδυνος να πέσουν.

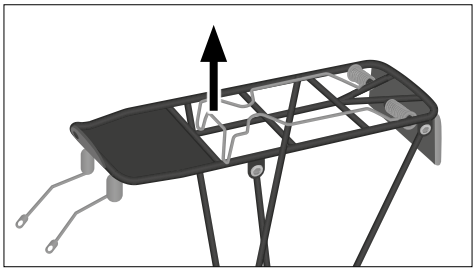

Εικ.: Σχάρα αποσκευών με ελατήριο (ενδεικτικά)

1.8.2 Σχάρα αποσκευών χωρίς ελατήριο αλλά με ιμάντες σύσφιξης (χταπόδια)

1. Λύστε τους ιμάντες σύσφιξης.
2. Τοποθετήστε τις αποσκευές σας στη σχάρα αποσκευών.
3. Τραβήξτε τους ιμάντες σύσφιξης με δύναμη πάνω από τις αποσκευές.
4. Σταθεροποιήστε τους ιμάντες σύσφιξης στις προβλεπόμενες βάσεις που υπάρχουν στο πλαίσιο της σχάρας αποσκευών.
   - ➔ Βεβαιωθείτε ότι οι αποσκευές είναι ασφαλισμένες και δεν υπάρχει κίνδυνος να πέσουν.

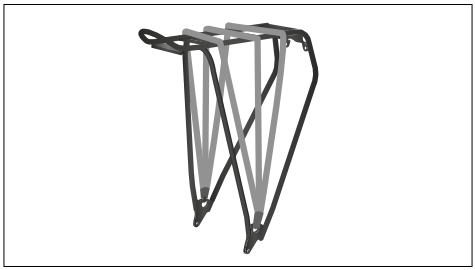

Εικ.: Σχάρα αποσκευών με ιμάντες σύσφιξης (ενδεικτικά)

1.8.3 Σχάρα αποσκευών Low Rider για θήκες αποσκευών

1. Γεμίστε τις θήκες αποσκευών.
2. Φροντίστε να κατανεμηθεί το βάρος ομοιόμορφα και στις δύο θήκες αποσκευών.
3. Κλείστε τις θήκες αποσκευών με τέτοιον τρόπο, ώστε να μην προεξέχουν ιμάντες και αγκράφες.
4. Κρεμάστε τις θήκες αποσκευών με τη διάταξη κρεμάσματος στη σχάρα αποσκευών.
   - ➔ Φροντίστε, ώστε οι θήκες να εφαρμόζουν καλά στη σχάρα αποσκευών Low Rider και δεν υπάρχει κίνδυνος να πέσουν.

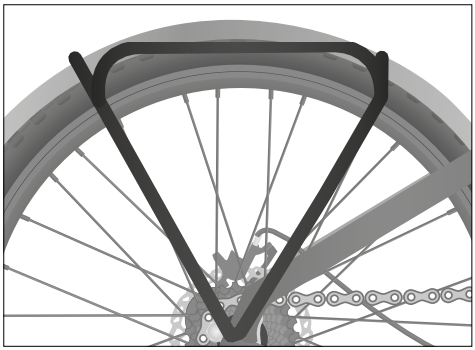

Εικ.: Σχάρα αποσκευών Low Rider (ενδεικτικά)

1.8.4 Σύστημα σχάρας αποσκευών

- ➔ Λαμβάνετε υπόψη και τηρείτε τις παρεχόμενες οδηγίες, όσον αφορά στις λειτουργίες του συστήματος σχάρας αποσκευών.
- ➔ Ζητήστε τη συμβουλή εξειδικευμένου εμπόρου για τις λειτουργίες και την επιλογή των κατάλληλων αξεσουάρ, εφόσον απαιτηθεί.

1.9 Είδη σταντ

Το σταντ αποτελεί μια διάταξη, η οποία χρησιμοποιείται για την στάθμευση του οχήματος μετά τη χρήση.

Τα μοντέλα που είναι εξοπλισμένα με σταντ διαθέτουν ένα κεντρικό πλαϊνό σταντ, ένα κεντρικό διπλό σταντ ή ένα σταντ για τον πίσω άξονα του ποδηλάτου (βλέπε «Εικ.: Είδη σταντ»).

Σε περίπτωση που το όχημά σας δεν διαθέτει σταντ και θέλετε να το εξοπλίσετε με κάποιο:

- ➔ Ζητήστε τη συμβουλή εξειδικευμένου εμπόρου για τον εξοπλισμό του οχήματος με σταντ.
- ➔ Αναθέστε την εγκατάσταση του σταντ σε εξειδικευμένο έμπορο.
- ➔ Λάβετε υπόψη ότι δεν επιτρέπεται η προσθήκη σταντ στην περίπτωση πλαισίου ενισχυμένου με ανθρακονήματα.

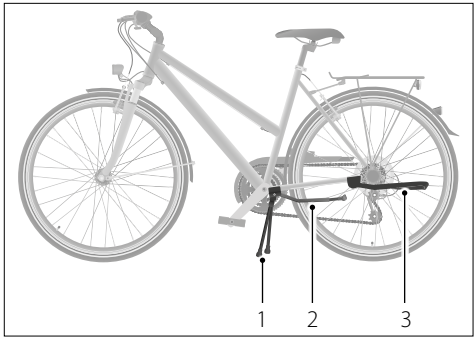

Εικ.: Είδη σταντ (ενδεικτικά)

1 Κεντρικό διπλό σταντ

2 Κεντρικό πλαϊνό σταντ

3 Σταντ για τον πίσω άξονα του ποδηλάτου

1.9.1 Πλαϊνό σταντ και σταντ για τον πίσω άξονα του ποδηλάτου

1. Για να κατεβάσετε το κεντρικό πλαϊνό σταντ ή το σταντ για τον πίσω άξονα του ποδηλάτου, κρατήστε σταθερό το όχημα.
2. Κατεβάστε το πλαϊνό σταντ ή το σταντ για τον πίσω άξονα του ποδηλάτου με το πόδι προς τα κάτω.
3. Σταθμεύστε το όχημα, διατηρώντας το όρθιο, με τη βοήθεια του πλαϊνού σταντ ή του σταντ για τον πίσω άξονα του ποδηλάτου.
4. Προτού αφήσετε ελεύθερο το όχημα, βεβαιωθείτε ότι στηρίζεται με ασφάλεια πάνω στο πλαϊνό σταντ ή το σταντ για τον πίσω άξονα του ποδηλάτου και δεν υπάρχει κίνδυνος να ανατραπεί.

➔ Για να ανεβάσετε το πλαϊνό σταντ ή το σταντ για τον πίσω άξονα του ποδηλάτου προς τα πάνω, αποδεσμεύστε το από το βάρος του οχήματος και σηκώστε το σταντ με το πόδι.

1.9.2 Διπλό σταντ

1. Για να κατεβάσετε το διπλό σταντ, κρατήστε σταθερό το όχημα.
2. Κατεβάστε το διπλό σταντ με το πόδι προς τα κάτω.
3. Σταθεροποιήστε το διπλό σταντ με το πόδι.
4. Ωθήστε το όχημα προς τα πίσω, έτσι ώστε αυτό να σταθεροποιηθεί πάνω στο διπλό σταντ.

5. Προτού αφήσετε ελεύθερο το όχημα, βεβαιωθείτε ότι στηρίζεται με ασφάλεια πάνω στο διπλό σταντ και δεν υπάρχει κίνδυνος να ανατραπεί.

➔ Για να ανεβάσετε το διπλό σταντ προς τα πάνω, ωθήστε το όχημα προς τα εμπρός. Το διπλό σταντ θα ανέβει αυτομάτως με αυτή την κίνηση.

➔ Πριν από τη διαδρομή, βεβαιωθείτε ότι το σταντ είναι πλήρως ανεβασμένο και δεν σέρνεται στο έδαφος.

1.10 Προπονητήριο

ΠΡΟΕΙΔΟΠΟΙΗΣΗ

Λανθασμένος χειρισμός του προπονητηρίου, λόγω ανεπάρκειας γνώσεων.

Κίνδυνος ατυχήματος και τραυματισμού!

➔ Πριν από τη χρήση και τον χειρισμό του προπονητηρίου, εξοικειωθείτε με τις λειτουργίες του.

Επιτρέπεται μόνο η χρήση των λεγόμενων προπονητηρίων τύπου ελεύθερων κυλίνδρων. Σε αυτά το ποδήλατο δεν είναι σταθερά προσαρτημένο.

Ενδεχομένως να απαιτηθεί η προσαρμογή των ελαστικών του ποδηλάτου στο προπονητήριο.

Απαγορεύεται η χρήση προπονητηρίων με μηχανοκίνητα οχήματα οποιουδήποτε τύπου, όπως, και με οχήματα της κατηγορίας 0 ή με παιδικά ποδήλατα 20" και με εφηβικά ποδήλατα 24".

1.11 Τιμόνι Aero σε αγωνιστικά ποδήλατα

ΠΡΟΕΙΔΟΠΟΙΗΣΗ

Παρατεταμένο μήκος φρεναρίσματος, λόγω μεγαλύτερης απόστασης από τις μανέτες φρένου.

Κίνδυνος ατυχήματος!

➔ Εξοικειωθείτε με το τιμόνι Aero και την μετατόπιση των χεριών, προκειμένου να φτάσετε τις μανέτες φρένου.

➔ Όταν χρησιμοποιείτε τιμόνι Aero, οδηγείτε ιδιαίτερα προνοητικά.

Τα λεγόμενα τιμόνια Aero χρησιμοποιούνται, για παράδειγμα, στο τρίαθλο ή σε χρονομετρημένες διαδρομές, προκειμένου να μπορέσει ο οδηγός να πάρει μια αεροδυναμική θέση πάνω στο αγωνιστικό ποδήλατο.

Τα τιμόνια Aero μπορούν να εγκατασταθούν μόνο σε οχήματα της κατηγορίας 1 και σε αγωνιστικά ποδήλατα χωρίς υποστήριξη κινητήρα.

Οι λεβιέδες ταχυτήτων στα τιμόνια Aero βρίσκονται συχνά στην άκρη του τιμονιού (βλέπε Κεφάλαιο «Ντεραγιέρ / Χειρισμός / Χειρισμός λεβιέ ταχυτήτων σε αγωνιστικό ποδήλατο»). Οι μανέτες φρένου βρίσκονται στο τέλος του κυρίως τιμονιού. Όταν η οδήγηση του αγωνιστικού ποδηλάτου γίνεται σε αεροδυναμική θέση, οι μανέτες φρένου δεν βρίσκονται σε άμεση απόσταση από τον οδηγό.

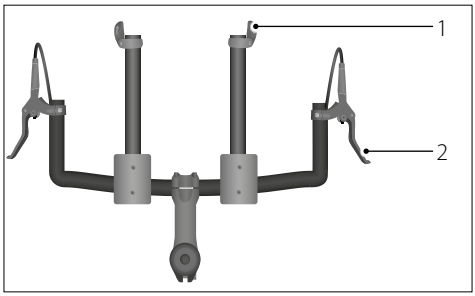

Εικ.: Απόσταση μεταξύ λεβιέδων ταχυτήτων και μανετών φρένων σε τιμόνι Aero (ενδεικτικά)

1 Λεβιές ταχυτήτων

2 Μανέτα φρένου

- Εξοικειωθείτε εκτός οδικής κυκλοφορίας με την οδήγηση με τιμόνι Aero και την μετατόπιση των χεριών, προκειμένου να φτάσετε τις μανέτες φρένου.
- Κατά τη διάρκεια της εξάσκησης με το τιμόνι, αποκλείστε άλλες πηγές κινδύνου, όπως την έλλειψη εξάσκησης με κουμπωτά πεντάλ. Περιοριστείτε αρχικά στην εξοικείωση με το τιμόνι.
- Προσαρμόζετε το στιλ οδήγησής σας στα νέα δεδομένα.

2 Πριν από τη διαδρομή

Αυτό το κεφάλαιο περιλαμβάνει πληροφορίες για την προετοιμασία του οχήματος προς χρήση.

2.1 Πριν από κάθε διαδρομή

ΠΡΟΕΙΔΟΠΟΙΗΣΗ

Θραύση υλικού, εξαιτίας φθοράς λόγω χρήσης και χαλαρών κοχλιωτών συνδέσεων.

Κίνδυνος ατυχήματος και τραυματισμού!

- Ελέγχετε το όχημα πριν από κάθε διαδρομή, σύμφωνα με τη Διαδικασία ελέγχου.

- Χρησιμοποιήστε το όχημα μόνο, εφόσον δεν έχει υποστεί ζημιές.
- Χρησιμοποιήστε το όχημα μόνο, εφόσον δεν εντοπιστεί φθορά λόγω χρήσης και καμία χαλαρή κοχλιωτή σύνδεση ή σύνδεση βυσμάτων.

- Ελέγχετε το όχημα πριν από κάθε διαδρομή, σύμφωνα με τη Διαδικασία ελέγχου.

Διαδικασία ελέγχου	
Κοχλιωτές συνδέσεις και συνδέσεις βυσμάτων	Οπτικός έλεγχος των κοχλιωτών συνδέσεων και των συνδέσεων βυσμάτων
Φρένα	Έλεγχος λειτουργίας των φρένων
Αλλαγή ταχυτήτων	Έλεγχος λειτουργίας της αλλαγής ταχυτήτων
Τροχοί	Οπτικός έλεγχος για σωστή εφαρμογή και σωστή ευθυγράμμιση
	Οπτικός έλεγχος των αξόνων Cardan, των ταχυσφιγκτήρων ή/ και των βιδωτών συνδέσεων
Ελαστικό	Οπτικός έλεγχος των ελαστικών για ρωγμές ή ξένα σώματα
	Έλεγχος και ρύθμιση της πίεσης των ελαστικών
Πλαίσιο	Οπτικός έλεγχος του πλαισίου για ρωγμές, παραμορφώσεις ή χρωματικές αλλοιώσεις
Ανάρτηση	Έλεγχος λειτουργίας μέσω συμπίεσης και επαναφοράς
Ζάντες και ακτίνες	Οπτικός έλεγχος των ζαντών και των ακτίνων
Ταχυσφιγκτήρας	Έλεγχος προέντασης
	Οπτικός έλεγχος για σωστή εφαρμογή των ταχυσφιγκτήρων
Σέλα / Λαιμός σέλας	Οπτικός έλεγχος της σέλας / του λαιμού της σέλας
Τιμόνι / Βάση τιμονιού	Έλεγχος για σταθερή έδραση του τιμονιού και της βάσης τιμονιού
	Οπτικός έλεγχος του τιμονιού και της βάσης τιμονιού για ρωγμές, παραμορφώσεις ή χρωματικές αλλοιώσεις
Φωτισμός	Έλεγχος λειτουργίας του φωτισμού
Κόρνα	Έλεγχος λειτουργίας της κόρνας

1. Στα φρένα με μοχλό ταχυσφιγκτήρα, ελέγξτε εάν είναι ανοικτός και στα δύο φρένα ο μοχλός ταχυσφιγκτήρα (βλέπε «Εικ.: Θέση μοχλού ταχυσφιγκτήρα»).
2. Ελέγξτε τη λειτουργία των φρένων.
   - Πιέστε τη μανέτα φρένου και, εφόσον διατίθεται, το κόντρα φρένο, ελέγχοντας εάν ακούγονται ασυνήθιστοι ήχοι.
   - Ελέγξτε, εάν το όχημα παραμένει ακινητοποιημένο ή επιδέχεται σπρώξιμο με δυσκολία, όταν είναι πιεσμένο το φρένο.

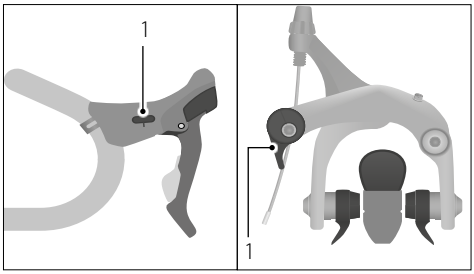

Εικ.: Θέση μοχλού ταχυσφιγκτήρα (ενδεικτικά)

1 Μοχλός ταχυσφιγκτήρα

   - Ελέγξτε, εάν υπάρχει τριβή στα τακάκια των φρένων, όταν δεν είναι πιεσμένη η μανέτα φρένου.
   - Ελέγξτε, εάν κατά την πίεση της μανέτας φρένου η μανέτα φρένου αγγίζει το τιμόνι. Εφόσον απαιτηθεί, αναθέστε τη ρύθμιση των φρένων ή την αντικατάσταση των φθαρμένων εξαρτημάτων σε εξειδικευμένο έμπορο.
3. Ελέγξτε τη λειτουργία της αλλαγής ταχυτήτων.
   - Ελέγξτε, εάν η αλλαγή ταχυτήτων πραγματοποιείται σωστά και εάν προκύπτουν ασυνήθιστοι θόρυβοι.
4. Συμπιέστε και επαναφέρετε το πιρούνι ανάρτησης.
   - Σε περίπτωση που ακουστούν ασυνήθιστοι θόρυβοι ή το πιρούνι ανάρτησης συμπιεστεί χωρίς αντίσταση, αναθέστε τον έλεγχό του σε εξειδικευμένο έμπορο.
5. Ελέγξτε (εφόσον διατίθενται), εάν οι άξονες ταχυσφιγκτήρα και οι άξονες Cardan είναι σωστά κλεισμένοι και ρυθμισμένοι (βλέπε Κεφάλαιο «Τροχοί και ελαστικά / Εγκατάσταση και απεγκατάσταση μπροστινού/πίσω τροχού»).
6. Ελέγξτε, εάν το τιμόνι είναι ευθυγραμμισμένο και κάθετο προς τον μπροστινό τροχό.
   - Εάν το τιμόνι δεν είναι κάθετο στον μπροστινό τροχό, ρυθμίστε το (βλέπε Κεφάλαιο «Βασικές ρυθμίσεις / Τιμόνι και στελέχη του τιμονιού / Προσανατολισμός τιμονιού»).
7. Ελέγξτε τη λειτουργία της κόρνας και του φωτισμού.
   - Ελέγξτε εάν ακούγεται ένας διακριτός ήχος, όταν χρησιμοποιείτε την κόρνα.
   - Ρυθμίστε τον φωτισμό, και ελέγξτε, εάν ανάβουν ο προβολέας και ο οπίσθιος φανός θέσης (βλέπε Κεφάλαιο «Βασικές ρυθμίσεις / Φωτισμός»). Στα οχήματα με δυναμό, περιστρέψτε τον μπροστινό τροχό.
   - Απομακρύνετε ενδεχόμενες ακαθαρσίες και ρύπους από τον προβολέα, τον ανακλαστήρα και το οπίσθιο φως.

2.2 Πριν από την πρώτη διαδρομή

ΠΡΟΕΙΔΟΠΟΙΗΣΗ

Απροσδόκητη συμπεριφορά του οχήματος, λόγω λανθασμένου χειρισμού.

Κίνδυνος ατυχήματος και τραυματισμού!

➔ Εξοικειωθείτε με το όχημα, πριν από την πρώτη διαδρομή.

Το όχημα έχει συναρμολογηθεί πλήρως και έχει ρυθμιστεί από εξειδικευμένο έμπορο και είναι έτοιμο για χρήση. Επιπλέον, πριν από την πρώτη διαδρομή, θα πρέπει να ληφθούν υπόψη τα ακόλουθα σημεία:

- ➔ Εξοικειωθείτε με τη διάταξη των μανετών φρένων.
- ➔ Εάν η διάταξη των μανετών φρένων για το φρένο του μπροστινού ή του πίσω τροχού είναι άβολη, αναθέστε την προσαρμογή της σε εξειδικευμένο έμπορο.
- ➔ Εξοικειωθείτε με τις ιδιότητες φρεναρίσματος του συγκεκριμένου τύπου φρένων με μικρότερη ταχύτητα (βλέπε Κεφάλαιο «Φρένο»).
- ➔ Σε περίπτωση υδραυλικών φρένων, πιέστε και τις δύο μανέτες φρένου μερικές φορές, προκειμένου να κεντραριστούν τα τακάκια στη δαγκάνα φρένου.
- ➔ Βεβαιωθείτε ότι το τιμόνι, ο στύλος της σέλας και οι λαβές είναι τοποθετημένα σταθερά.
- ➔ Εξοικειωθείτε με τις ιδιότητες οδήγησης του οχήματός σας, μακριά από την οδική κυκλοφορία.
- ➔ Εξασκηθείτε μακριά από την οδική κυκλοφορία στη χρήση της αλλαγής ταχυτήτων, μέχρι να μπορέσετε να τη χειρίζεστε με τέτοιον τρόπο, ώστε να μη αποσπάται η προσοχή σας (βλέπε Κεφάλαια «Ντεραγιέρ» και «Ενσωματωμένοι ομφαλοί ταχυτήτων»).
- ➔ Ελέγξτε εάν κατά τη διάρκεια μακρύτερων διαδρομών η θέση καθίσματος παραμένει άνετη και μπορείτε να χειριστείτε με ασφάλεια όλα τα εξαρτήματα στο τιμόνι (βλέπε Κεφάλαιο «Βασικές αρχές / Θέση καθίσματος»).

3 Ασφάλεια

3.1 Γενικές υποδείξεις ασφαλείας

ΚΙΝΔΥΝΟΣ

Έλλειψη προστασίας της κεφαλής.

Κίνδυνος τραυματισμού!

- Φοράτε κατάλληλο κράνος κατά τη διάρκεια της οδήγησης.

ΠΡΟΕΙΔΟΠΟΙΗΣΗ

Λανθασμένος χειρισμός του οχήματος, λόγω ανεπάρκειας γνώσεων.

Κίνδυνος ατυχήματος και τραυματισμού!

- Πριν από τη χρήση και τον χειρισμό, εξοικειωθείτε με τις λειτουργίες του οχήματος.
- Εάν δεν έχετε εξοικείωση με τον μοχλό πέδησης για την εμπρόσθια ή οπίσθια πέδη, εξοικειωθείτε και οδηγείστε στην αρχή με κατάλληλη προσαρμογή.

ΠΡΟΕΙΔΟΠΟΙΗΣΗ

Λανθασμένος χειρισμός από παιδιά ή άτομα με ανεπάρκεια γνώσεων ή δεξιοτήτων.

Κίνδυνος ατυχήματος και τραυματισμού!

- Μην επιτρέπετε τη χρήση του οχήματος σε άτομα με μειωμένες σωματικές, αισθητηριακές ή πνευματικές ικανότητες, ή ανεπαρκή εμπειρία και εξειδικευμένες γνώσεις.
- Μην αφήνετε τα παιδιά να παίζουν με το όχημα. Μην επιτρέπετε τον καθαρισμό και τη συντήρηση σε παιδιά ή άτομα με μειωμένες σωματικές, αισθητηριακές ή πνευματικές ικανότητες.
- Μην αφήνετε τα παιδιά να παίζουν με τη συσκευασία ή με μικρά εξαρτήματα.

Η ακόλουθη υπόδειξη ασφαλείας ισχύει μόνο για τις κατηγορίες οχημάτων:

ΠΡΟΕΙΔΟΠΟΙΗΣΗ

Θραύση εξαρτημάτων, λόγω μη ορθής χρήσης του οχήματος.

Κίνδυνος ατυχήματος και τραυματισμού!

- Μην πραγματοποιείτε άλματα από ράμπες ή λόφους με το όχημα.
- Μην διασχίζετε ανοικτές εκτάσεις με το όχημα.
- Μην οδηγείτε με το ποδήλατο επάνω σε σκάλες, βράχια ή άλλα σκαλοπάτια με ύψος μεγαλύτερα των 15 cm, όπως π.χ. ψηλά κράσπεδα.

Η ακόλουθη υπόδειξη ασφαλείας ισχύει μόνο για τις κατηγορίες οχημάτων:

ΠΡΟΕΙΔΟΠΟΙΗΣΗ

Θραύση εξαρτημάτων, λόγω μη ορθής χρήσης του οχήματος.

Κίνδυνος ατυχήματος και τραυματισμού!

- Χρησιμοποιείτε το όχημα μόνο σε εμπόδια, τα οποία μπορούν να ξεπεραστούν, χάρη στις ικανότητες και την εμπειρία σας.

ΠΡΟΕΙΔΟΠΟΙΗΣΗ

Οι λανθασμένες προσθήκες εξαρτημάτων και οι τροποποιήσεις του οχήματος ή τα λάθος εξαρτήματα μπορούν να προκαλέσουν δυσλειτουργίες στο όχημα.

Κίνδυνος ατυχήματος και τραυματισμού!

- Μην πραγματοποιείτε στο όχημά σας τροποποιήσεις ή μετασκευές εσείς ή ο εμπορικός σας αντιπρόσωπος, οι οποίες αλλοιώνουν τα χαρακτηριστικά του οχήματός σας (π.χ. πέδιλα σκι, προσθήκες μεταφοράς φορτίων, πλαϊνά καλάθια).
- Η εγκατάσταση παιδικών καθισμάτων ή τρέιλερ επιτρέπεται μόνο από εξειδικευμένο έμπορο.
- Η εγκατάσταση κάθε είδους τρέιλερ μπορεί να πραγματοποιηθεί μόνο, κατόπιν συνεννόησης με εξειδικευμένο έμπορο, εφόσον αυτή επιτρέπεται, σύμφωνα με την κατηγορία οχήματος ή τις προδιαγραφές του μοντέλου.

ΠΡΟΕΙΔΟΠΟΙΗΣΗ

Παρατεταμένο μήκος φρεναρίσματος και μειωμένη πρόσφυση του εδάφους, λόγω ολισθηρού ή βρώμικου οδοστρώματος.

Κίνδυνος ατυχήματος και τραυματισμού!

- Προσαρμόζετε τον τρόπο οδήγησης και την ταχύτητά σας στις καιρικές συνθήκες και τις συνθήκες οδικής κυκλοφορίας.

ΠΡΟΣΟΧΗ

Απώλεια ελέγχου του οχήματος, λόγω της οδήγησης χωρίς να βρίσκονται στο τιμόνι τα χέρια σας.

Κίνδυνος ατυχήματος και τραυματισμού!

- Μην οδηγείτε ποτέ το όχημα χωρίς να βρίσκονται στο τιμόνι τα χέρια σας.

ΠΡΟΣΟΧΗ

Σημεία εγκλωβισμού στο όχημα.

Κίνδυνος ατυχήματος και τραυματισμού!

- Προσέχετε να μην εγκλωβιστούν τυχόν ενδύματα. Φοράτε κατάλληλα ενδύματα.

ΠΡΟΣΟΧΗ

Ολίσθηση, λόγω λάθος τύπου υποδημάτων.

Κίνδυνος ατυχήματος και τραυματισμού!

- Φοράτε αντιολισθητικά παπούτσια με γερή σόλα.

ΠΡΟΣΟΧΗ

Ανεπαρκή προστατευτικά ενδύματα.

Κίνδυνος τραυματισμού!

- Φοράτε κατάλληλα προστατευτικά ενδύματα (π.χ. προστατευτικό εξοπλισμό και γάντια), ανάλογα με την κατηγορία οχήματος και τον σκοπό χρήσης του οχήματος.

ΠΡΟΣΟΧΗ

Μειωμένη απόδοση πέδησης από υπολείμματα σαπουνιού, λίπη, έλαια ή προϊόντα φροντίδας στη ζάντα, τα πλινθία πέδης, τον δίσκο φρένων ή τα τακάκια.

Κίνδυνος ατυχήματος και τραυματισμού!

- Αποφύγετε την επαφή της ζάντας ή του δίσκου φρένων, καθώς και των πλινθίων πέδης ή των τακακιών με λίπη και έλαια.
- Μην χρησιμοποιείτε το όχημα εάν η ζάντα, ο δίσκος φρένων, τα πλινθία πέδης ή τα τακάκια έχουν λίπη ή έλαια και προβείτε σε επαγγελματικό καθαρισμό των βρόμικων στοιχείων και, εάν απαιτείται, αντικαταστήστε τα στον εμπορικό σας αντιπρόσωπο.
- Μετά τον καθαρισμό απομακρύνετε τυχόν υπολείμματα σαπουνιού και προϊόντων φροντίδας.
- Ελέγξτε τα φρένα μετά τον καθαρισμό για τυχόν υπολείμματα σαπουνιού και προϊόντων φροντίδας.

ΥΠΟΔΕΙΞΗ

Τα νέον χρώματα μπορούν να απολέσουν την ένταση του χρώματός τους μετά από παρατεταμένη επίδραση της ηλιακής ακτινοβολίας.

Κίνδυνος ζημίας!

- Αποφύγετε την παρατεταμένη άμεση έκθεση του οχήματός σας στην ηλιακή ακτινοβολία εάν δεν είναι απαραίτητο και τοποθετείτε το όχημά σας σε σημεία προστατευμένα από το ηλιακό φως όποτε είναι δυνατό.

ΥΠΟΔΕΙΞΗ

Αυξημένη φθορά, λόγω λανθασμένου χειρισμού του οχήματος.

Κίνδυνος πρόκλησης βλαβών!

- Χρησιμοποιείτε το όχημα μόνο, σύμφωνα με τις οδηγίες που παρέχονται στην ενότητα Ορθή χρήση.
- Λαμβάνετε υπόψη τις υποδείξεις για τη χρήση, ανάλογα με την εκάστοτε κατηγορία οχήματος.
- Μην υπερφορτώνετε το όχημα. Οδηγείτε σε ανοικτές εκτάσεις ή οδοστρώματα, τα οποία ανταποκρίνονται στην κατηγορία οχήματος που διαθέτετε.

3.2 Υποδείξεις για την οδική κυκλοφορία

ΚΙΝΔΥΝΟΣ

Κακή ορατότητα για άλλα άτομα που λαμβάνουν μέρος στην οδική κυκλοφορία.

Κίνδυνος ατυχήματος και τραυματισμού!

- Φοράτε ανοιχτόχρωμα ενδύματα με ανακλαστικά στοιχεία κατά τη διάρκεια της οδήγησης.

ΠΡΟΕΙΔΟΠΟΙΗΣΗ

Λανθασμένη ή μη ορθή χρήση.

Κίνδυνος ατυχήματος και τραυματισμού!

- Λαμβάνετε υπόψη και τηρείτε τις εγχώριες και τοπικές διατάξεις που αφορούν στην οδική κυκλοφορία.
- Χρησιμοποιήστε το όχημα στην οδική κυκλοφορία μόνο, εφόσον ο εξοπλισμός του ανταποκρίνεται στις εγχώριες και τοπικές διατάξεις για την οδική κυκλοφορία.
- Λαμβάνετε υπόψη την ορθή χρήση που ισχύει για την κατηγορία οχήματος, την οποία διαθέτετε.

ΠΡΟΕΙΔΟΠΟΙΗΣΗ

Απροσεξία εντός της οδικής κυκλοφορίας.

Κίνδυνος ατυχήματος και τραυματισμού!

- Η προσοχή σας δεν θα πρέπει να αποσπάται από άλλες ενέργειες, π.χ. την ενεργοποίηση του φωτισμού.
- Μην χρησιμοποιείτε φορητές συσκευές, π.χ. Smartphones ή συσκευές αναπαραγωγής MP3, κατά τη διάρκεια της οδήγησης.
- Μην χρησιμοποιείτε φιάλες αναψυκτικών, κατά τη διάρκεια της οδήγησης.
- Μην οδηγείτε το όχημα, εφόσον έχετε καταναλώσει αλκοόλ, ναρκωτικά ή ψυχοτρόπα φάρμακα.

- Ενημερωθείτε πριν από την πρώτη διαδρομή για τις εγχώριες και τοπικές διατάξεις που αφορούν στον εξοπλισμό. Για παράδειγμα:
  - Υποχρεωτική χρήση κράνους
  - Υποχρεωτική χρήση προειδοποιητικού γιλέκου
  - Φρένα
  - Φωτισμός και ανακλαστήρες
  - Κόρνα
  - Τρέιλερ, παιδικά τρέιλερ και παιδικά καθίσματα
- Χρησιμοποιήστε παιδικά τρέιλερ μόνο, εφόσον το όχημά σας ενδείκνυται για τη χρήση παιδικού τρέιλερ (βλέπε Κεφάλαιο «Ασφάλεια / Υποδείξεις για τη μεταφορά παιδιών / Παιδικό τρέιλερ»).
- Χρησιμοποιήστε παιδικό κάθισμα μόνο, εφόσον το όχημά σας ενδείκνυται για τη χρήση παιδικών καθισμάτων (βλέπε Κεφάλαιο «Ασφάλεια / Υποδείξεις για τη μεταφορά παιδιών / Παιδικό κάθισμα»).
- Λαμβάνετε υπόψη και τηρείτε τις εγχώριες και τοπικές διατάξεις που αφορούν στην οδική κυκλοφορία.
  - Λαμβάνετε υπόψη και τηρείτε τον Κώδικα Οδικής Κυκλοφορίας.
- Σε περίπτωση ερωτήσεων, απευθυνθείτε σε εξειδικευμένο έμπορο.

Η νομοθεσία και οι διατάξεις μπορούν να αλλάξουν ανά πάσα στιγμή. Ενημερώνεστε τακτικά για τις εγχώριες και τοπικές διατάξεις.

3.3 Υποδείξεις για τη μεταφορά παιδιών

ΚΙΝΔΥΝΟΣ

Θραύση εξαρτημάτων, λόγω υπερφόρτωσης του οχήματος.

Κίνδυνος ατυχήματος και τραυματισμού!

- Τηρείτε το μέγιστο επιτρεπόμενο συνολικό βάρος του οχήματος.
- Μην τοποθετείτε καθίσματα εκτός από τα επιτρεπόμενα παιδικά καθίσματα και παιδικά τρέιλερ.
- Η εγκατάσταση παιδικού καθίσματος ή τρέιλερ επιτρέπεται μόνο από εξειδικευμένο έμπορο.

ΠΡΟΕΙΔΟΠΟΙΗΣΗ

Έλλειψη προστασίας της κεφαλής.

Κίνδυνος τραυματισμού!

- Το παιδί σας πρέπει να φοράει πάντα κατάλληλο και προσαρμοσμένο κράνος.
- Ζητήστε από εξειδικευμένο έμπορο να σας ενημερώσει για τον τύπο κράνους που ενδείκνυται για το παιδί σας.
- Ζητήστε από εξειδικευμένο έμπορο να σας δείξει τον τρόπο χρήσης του κράνους για το παιδί σας.

ΠΡΟΣΟΧΗ

Κίνδυνος εγκαύματος, λόγω καυτών δίσκων φρένου.

Κίνδυνος τραυματισμού!

- Μην επιτρέπετε στο παιδί σας να παίζει κοντά στο όχημα.

ΠΡΟΣΟΧΗ

Τραυματισμός του παιδιού, λόγω ανατροπής του οχήματος.

Κίνδυνος τραυματισμού!

- Κρατάτε πάντοτε το όχημα κατά τη στάθμευση, ενόσω το παιδί σας κάθεται στο παιδικό κάθισμα ή βρίσκεται κοντά στο όχημα.
- Μην επιτρέπετε στο παιδί σας να παίζει χωρίς επίβλεψη κοντά στο σταθμευμένο όχημα.
- Μην αφήνετε ποτέ το παιδί σας καθισμένο στο παιδικό κάθισμα ή το παιδικό τρέιλερ, εφόσον θα σταθμεύσετε το όχημα χρησιμοποιώντας το σταντ.

ΥΠΟΔΕΙΞΗ

Υλικές ζημιές, λόγω υπερφόρτωσης του οχήματος.

Κίνδυνος πρόκλησης βλαβών!

➔ Τηρείτε το μέγιστο επιτρεπόμενο συνολικό βάρος του οχήματος.

Η χρήση παιδικών καθισμάτων, παιδικών τρέιλερ και άλλων τρέιλερ ποδηλάτων (μεταφοράς φορτίων και σκύλων) δεν επιτρέπεται για οχήματα των Κατηγοριών 0 και 6.

Εάν χρησιμοποιηθεί παιδικό κάθισμα ή τρέιλερ σε όχημα της Κατηγορίας 2, 3, 4 ή 5, ο οδηγός θα πρέπει να συμμορφωθεί με την ενδεδειγμένη χρήση της Κατηγορίας 2. Οι προβλεπόμενες οδηγίες χρήσης παραμένουν για την Κατηγορία 1.

Η χρήση παιδικών καθισμάτων, παιδικών τρέιλερ και άλλων τρέιλερ ποδηλάτων δεν επιτρέπεται για:

- οχήματα με πίσω πλαίσιο από ανθρακονήματα, εκτός κι αν διαθέτουν ειδική υποδοχή για τη στερέωση του κοτσαδόρου.
- οχήματα τύπου S-Pedelec
- παιδικά και νεανικά ποδήλατα με μέγεθος τροχών 12", 16", 20" και 24".

Για τη μεταφορά παιδιών θα πρέπει να λαμβάνονται υπόψη τα ακόλουθα:

➔ Μεταφέρετε παιδιά μόνο σε παιδικό κάθισμα ή παιδικό τρέιλερ, εφόσον το επιτρέπουν οι εγχώριες και τοπικές διατάξεις.

➔ Λαμβάνετε υπόψη και τηρείτε τις εγχώριες και τοπικές διατάξεις που αφορούν στη χρήση παιδικών καθισμάτων και παιδικών τρέιλερ.

➔ Ενημερωθείτε από εξειδικευμένο έμπορο για ενδεδειγμένα παιδικά καθίσματα και παιδικά τρέιλερ.

➔ Η εγκατάσταση παιδικών καθισμάτων και παιδικών τρέιλερ επιτρέπεται μόνο από εξειδικευμένο έμπορο.

➔ Λαμβάνετε υπόψη και τηρείτε τις παρεχόμενες οδηγίες του κατασκευαστή του παιδικού καθίσματος ή του παιδικού τρέιλερ.

➔ Τηρείτε το επιτρεπόμενο μέγιστο βάρος του παιδικού καθίσματος ή του παιδικού τρέιλερ, σύμφωνα με τις αντίστοιχες Οδηγίες χρήσης.

➔ Εξοικειωθείτε μακριά από την οδική κυκλοφορία με τη διαφορετική συμπεριφορά οδήγησης και φρεναρίσματος του οχήματός σας λόγω του παιδικού καθίσματος ή του παιδικού τρέιλερ.

➔ Προσαρμόστε τον τρόπο οδήγησής σας στα νέα χαρακτηριστικά οδήγησης.

➔ Μάθετε στο παιδί σας τη σωστή συμπεριφορά κατά τη διάρκεια της διαδρομής.

➔ Μεταφέρετε το παιδί στο παιδικό κάθισμα ή το παιδικό τρέιλερ μόνο, εφόσον φοράει προσαρμοσμένο κράνος. Ζητήστε τη βοήθεια εξειδικευμένου εμπόρου για την επιλογή του κατάλληλου κράνους.

3.3.1 Παιδικό κάθισμα

ΠΡΟΣΟΧΗ

Τραυματισμός του παιδιού, λόγω ανεπάρκειας προστατευτικών διατάξεων.

Κίνδυνος τραυματισμού!

- Σε περίπτωση εγκατάστασης παιδικού καθίσματος, ζητήστε την πλήρη κάλυψη των ελατηρίων της σέλας, έτσι ώστε να αποφευχθούν οι τραυματισμοί.
- Σε περίπτωση εγκατάστασης παιδικού καθίσματος, ζητήστε την πλήρη κάλυψη όλων των κινούμενων εξαρτημάτων, π.χ. με προστατευτικό ακτίνων.

ΥΠΟΔΕΙΞΗ

Βλάβη στα εξαρτήματα του οχήματος, λόγω της αυθαίρετης προσάρτησης παιδικού καθίσματος.

Κίνδυνος πρόκλησης βλαβών!

- Μην εγκαθιστάτε ποτέ παιδικό κάθισμα στο τιμόνι.
- Μην εγκαθιστάτε ποτέ παιδικό κάθισμα στο λαιμό της σέλας.
- Μην εγκαθιστάτε ποτέ παιδικό κάθισμα σε μπροστινή σχάρα αποσκευών.
- Μην εγκαθιστάτε ποτέ παιδικό κάθισμα σε πλαίσιο από ενισχυμένο με ανθρακονήματα πλαστικό.

Το παιδικό κάθισμα αποτελεί ένα σύστημα για τη μεταφορά νηπίων πάνω σε όχημα (βλέπε «Εικ.: Παιδικό κάθισμα»).

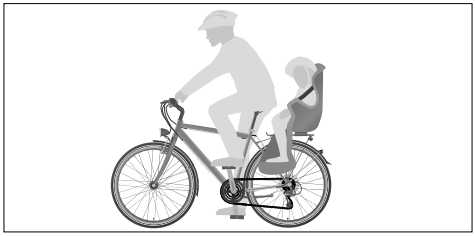

Εικ.: Παιδικό κάθισμα (ενδεικτικά)

Κατά τη χρήση παιδικού καθίσματος, θα πρέπει να λαμβάνονται υπόψη τα ακόλουθα:

- Εγκαταστήστε παιδικό κάθισμα μόνο, εφόσον το όχημά σας ενδείκνυται για παιδικά καθίσματα (βλέπε Κεφάλαιο «Βασικές αρχές / Προβλεπόμενη χρήση»). Ζητήστε τη συμβουλή εξειδικευμένου εμπόρου για την επιλογή του κατάλληλου παιδικού καθίσματος.
- Χρησιμοποιήστε μόνο παιδικά καθίσματα, τα οποία εγκαθίστανται με τέτοιον τρόπο, ώστε το παιδί να κάθεται πίσω από τον/την οδηγό.

Η εγκατάσταση παιδικών καθισμάτων δεν είναι δυνατή σε όλα τα οχήματα, για κατασκευαστικούς λόγους. Τηρείτε τις οδηγίες χειρισμού και εγκατάστασης του κατασκευαστή του παιδικού καθίσματος. Σε περίπτωση πλαισίου πλήρους ανάρτησης, θα πρέπει να ελεγχθεί ο συντονισμός του συστήματος ανάρτησης. Ζητήστε τη συμβουλή εξειδικευμένου εμπόρου.

Τα παιδικά καθίσματα μπορούν να εγκατασταθούν και στη σχάρα αποσκευών, εφόσον χρησιμοποιηθεί κατάλληλο το σύστημα ή προσαρμογέας από εξειδικευμένο έμπορο.

Απαγορεύεται η εγκατάσταση παιδικού καθίσματος σε μπροστινή σχάρα αποσκευών.

3.3.2 Παιδικό τρέιλερ

Το παιδικό τρέιλερ αποτελεί ένα σύστημα για τη μεταφορά νηπίων. Το παιδικό τρέιλερ προσαρτάται πίσω από το όχημα (βλέπε «Εικ.: Παιδικό τρέιλερ»).

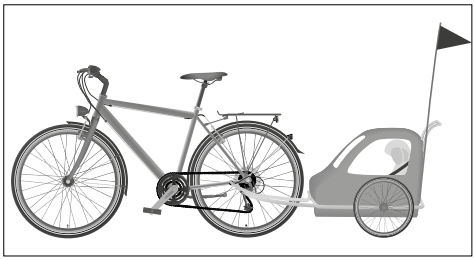

Εικ.: Παιδικό τρέιλερ (ενδεικτικά)

Κατά τη χρήση παιδικού τρέιλερ, θα πρέπει να λαμβάνονται υπόψη τα ακόλουθα:

- Εγκαταστήστε παιδικό τρέιλερ μόνο, εφόσον το όχημά σας ενδείκνυται για παιδικά καθίσματα (βλέπε Κεφάλαιο «Βασικές αρχές / Προβλεπόμενη χρήση»). Ζητήστε τη συμβουλή εξειδικευμένου εμπόρου για την επιλογή του κατάλληλου παιδικού τρέιλερ.
- Λαμβάνετε υπόψη το μέγιστο ρυμουλκούμενο φορτίο.
- Εφόσον δεν υπάρχει άλλη υπόδειξη στο όχημα, ισχύουν τα ακόλουθα:
  - Το μέγιστο ρυμουλκούμενο φορτίο για παιδικό τρέιλερ χωρίς φρένο είναι 40 kg.
  - Το μέγιστο ρυμουλκούμενο φορτίο για παιδικό τρέιλερ με φρένο είναι 80 kg.
  - Εάν πάνω στο όχημα αναφέρονται διαφορετικά στοιχεία, τότε εκείνα έχουν προτεραιότητα.
- Λάβετε υπόψη σας ότι το όχημά σας είναι σημαντικά μακρύτερο, εξαιτίας του παιδικού τρέιλερ.

- Μεταφέρετε μόνο τον επιτρεπόμενο αριθμό παιδιών με το παιδικό τρέιλερ.
- Χρησιμοποιήστε μόνο παιδικό τρέιλερ με φωτισμό που λειτουργεί, και ο οποίος ανταποκρίνεται στις εγχώριες και τοπικές διατάξεις.
- Επιλέξτε παιδικό τρέιλερ με σύστημα συγκράτησης παιδιών.
- Ζητήστε τον εξοπλισμό του παιδικού τρέιλερ με εύκαμπτο κοντάρι σημαίας, ύψους τουλάχιστον 1,5 m, και τριγωνική σημαία φωτεινού χρώματος, καθώς και με καλύμματα για τις ακτίνες και τα φτερά.

Η εγκατάσταση ζεύξεων ρυμούλκησης δεν είναι δυνατή σε όλα τα οχήματα, για κατασκευαστικούς λόγους. Ζητήστε τη συμβουλή εξειδικευμένου εμπόρου.

3.4 Υποδείξεις για τη μεταφορά

3.4.1 Υποδείξεις για τις αποσκευές

ΠΡΟΕΙΔΟΠΟΙΗΣΗ

Πτώση, λόγω λανθασμένης μεταφοράς αποσκευών.

Κίνδυνος ατυχήματος και τραυματισμού!

- Μη μεταφέρετε τσάντες και άλλα αντικείμενα πάνω στο τιμόνι, εκτός από συστήματα εγκεκριμένα από τον κατασκευαστή, κατά περίπτωση.
- Ασφαλίζετε τα αντικείμενα στη σχάρα αποσκευών έναντι μετατόπισης και πτώσης. Για την ασφάλιση των αποσκευών, χρησιμοποιήστε μόνο άρτιους ιμάντες σύσφιξης.
- Χρησιμοποιήστε ανθεκτικές θήκες αποσκευών ή ενδεδειγμένα αξεσουάρ για το σύστημα σχάρας αποσκευών.

ΠΡΟΕΙΔΟΠΟΙΗΣΗ

Διαφορετική οδηγική συμπεριφορά του οχήματος, λόγω επιπρόσθετου βάρους.

Κίνδυνος ατυχήματος και τραυματισμού!

- Εξοικειωθείτε εκτός οδικής κυκλοφορίας με την οδηγική συμπεριφορά του οχήματος με επιπρόσθετο βάρος.
- Ελέγχετε την κατανομή βάρους των αποσκευών σας.
- Μοιράζετε το επιπρόσθετο βάρος ομοιόμορφα στις δυο πλευρές της σχάρας αποσκευών ή στο κέντρο της.
- Εάν διαπιστώσετε ότι το βάρος έχει επίπτωση στην οδηγική σας ασφάλεια, μειώστε τις αποσκευές.
- Προσαρμόζετε το στιλ οδήγησής σας στα νέα δεδομένα.

Για τη μεταφορά αποσκευών θα πρέπει να λαμβάνονται υπόψη τα ακόλουθα:

- Τοποθετείτε τις αποσκευές με τέτοιον τρόπο, ώστε να μην καλύπτονται οι ανακλαστήρες ή τα φώτα.
- Φρενάρετε έγκαιρα και λάβετε υπόψη ότι το μήκος φρεναρίσματος θα είναι μεγαλύτερο, ενώ το στρίψιμο με το τιμόνι θα καταστεί δυσκολότερο.
- Ασφαλίζετε τις αποσκευές στη σχάρα αποσκευών έναντι μετατόπισης και πτώσης, π.χ. με ιμάντες σύσφιξης (χταπόδι).
- Τοποθετείτε τα βαρύτερα αντικείμενα με τέτοιον τρόπο, ώστε το μεγαλύτερο βάρος να βρίσκεται κοντά στις πλήμνες των τροχών, π.χ. στα κάτω σημεία των θηκών αποσκευών.
- Προσέχετε να μην εγκλωβιστούν μέσα στερέωσης, όπως ιμάντες και σχοινιά, στα κινούμενα εξαρτήματα.

3.4.2 Υποδείξεις για την εγκατάσταση τρέιλερ

ΠΡΟΕΙΔΟΠΟΙΗΣΗ

Θραύση εξαρτημάτων, λόγω λανθασμένης εγκατάστασης της ζεύξης ρυμούλκησης.

Κίνδυνος ατυχήματος και τραυματισμού!

- Αναθέστε την εγκατάσταση των ζεύξεων ρυμούλκησης σε εξειδικευμένο έμπορο.

- Επιτρέπεται μόνο η εγκατάσταση τρέιλερ, τα οποία προσαρτώνται στη ζεύξη ρυμούλκησης που βρίσκεται στον άξονα του πίσω τροχού του οχήματος.

Από αυτά εξαιρούνται τα μοντέλα που έχουν ενσωματωμένη στο πλαίσιό τους υποδοχή για τη σύνδεση κοτσαδόρου.

- Μην εγκαταστήσετε για κανένα λόγο τη ζεύξη ρυμούλκησης σε άλλα μέρη του πλαισίου ή σε εξαρτήματα, όπως στο λαιμό της σέλας.

3.4.3 Υποδείξεις για τρέιλερ φορτίων και μεταφοράς σκύλων

ΥΠΟΔΕΙΞΗ

Λανθασμένη χρήση των τρέιλερ φορτίων και μεταφοράς σκύλων.

Κίνδυνος πρόκλησης βλαβών!

- Μην υπερβαίνετε ποτέ το μέγιστο ρυμουλκούμενο φορτίο.
- Ασφαλίζετε τα φορτία και τα αντικείμενα στο τρέιλερ έναντι μετατόπισης και πτώσης.
- Μεταφέρετε σκύλους μόνο σε κατάλληλα τρέιλερ μεταφοράς σκύλων. Μην χρησιμοποιήσετε τρέιλερ φορτίου ή παιδικό τρέιλερ.

Τα τρέιλερ φορτίων και μεταφοράς σκύλων αποτελούν συστήματα για τη μεταφορά αποσκευών και άλλων αντικείμενων και για τη μεταφορά σκύλων. Τα τρέιλερ φορτίων και μεταφοράς σκύλων τοποθετούνται πίσω από το όχημα.

Κατά τη χρήση τρέιλερ φορτίων και μεταφοράς σκύλων, θα πρέπει να λαμβάνονται υπόψη τα ακόλουθα:

- Εγκαταστήστε τρέιλερ μόνο, εφόσον το όχημά σας ενδείκνυται για αυτό (βλέπε Κεφάλαιο «Βασικές αρχές / Προβλεπόμενη χρήση»). Ζητήστε τη βοήθεια εξειδικευμένου εμπόρου για την επιλογή των κατάλληλων τρέιλερ.
- Τηρείτε το μέγιστο ρυμουλκούμενο φορτίο:
- Εφόσον δεν υπάρχει άλλη υπόδειξη στο όχημα, ισχύουν τα ακόλουθα:
  - Το μέγιστο ρυμουλκούμενο φορτίο για τρέιλερ χωρίς φρένο είναι 40 kg.
  - Το μέγιστο ρυμουλκούμενο φορτίο για τρέιλερ με φρένο είναι 80 kg.
  - Εάν πάνω στο όχημα αναφέρονται διαφορετικά στοιχεία, τότε εκείνα έχουν προτεραιότητα.
- Λάβετε υπόψη σας ότι το όχημά σας είναι σημαντικά μακρύτερο, εξαιτίας του τρέιλερ.
- Χρησιμοποιήστε μόνο τρέιλερ με φωτισμό που λειτουργεί, και ο οποίος ανταποκρίνεται στις εγχώριες και τοπικές διατάξεις.

Η εγκατάσταση ζεύξεων ρυμούλκησης δεν είναι δυνατή σε όλα τα οχήματα, για κατασκευαστικούς λόγους. Ζητήστε τη συμβουλή εξειδικευμένου εμπόρου.

3.4.4 Υποδείξεις για τη μεταφορά του οχήματος με το αυτοκίνητο

ΚΙΝΔΥΝΟΣ

Κίνδυνος για άλλα άτομα που λαμβάνουν μέρος στην κυκλοφορία, εξαιτίας ανεπαρκώς σταθεροποιημένων οχημάτων.

Κίνδυνος ατυχήματος και τραυματισμού!

- Σε περίπτωση μεταφοράς του οχήματος με σύστημα στερέωσης στην οροφή ή στο πίσω μέρος του αυτοκινήτου, ελέγχετε τακτικά τη σταθερότητα του οχήματος, στα διαλείμματα κατά τη διάρκεια της διαδρομής, προκειμένου να αποφευχθεί η αποδέσμευση του οχήματος.

ΠΡΟΣΟΧΗ

Ανεπαρκώς ασφαλισμένη μεταφορά οχημάτων και μικρών εξαρτημάτων.

Κίνδυνος ατυχήματος και τραυματισμού!

- Μην μεταφέρετε ποτέ το όχημα ή μέρη του οχήματος στο εσωτερικό του αυτοκινήτου ή στο πορτμπαγκάζ, εάν αυτά δεν είναι επαρκώς σταθεροποιημένα.
- Σταθεροποιήστε το όχημα με κατάλληλα συστήματα στερέωσης για εσωτερικούς χώρους, εφόσον το μεταφέρετε στο πορτμπαγκάζ ή στο εσωτερικό του αυτοκινήτου.

ΥΠΟΔΕΙΞΗ

Λανθασμένη χρήση των βάσεων ποδηλάτου.

Κίνδυνος πρόκλησης βλαβών!

- Χρησιμοποιείτε μόνο εγκεκριμένες βάσεις ποδηλάτου, με τις οποίες μπορεί να μεταφερθεί το όχημά σας όρθιο.
- Ζητήστε τη συμβουλή εξειδικευμένου εμπόρου, όσον αφορά στο κατάλληλο σύστημα μεταφοράς.
- Μην μεταφέρετε ποτέ τα οχήματα με υδραυλικά δισκόφρενα ή φρένα ζάντας αναποδογυρισμένα, με το βάρος στη σέλα. Αυτό μπορεί να οδηγήσει στη διακοπή λειτουργίας των δισκόφρενων ή των φρένων ζάντας.
- Ασφαλίστε το όχημα, έτσι ώστε να μην υπάρχει κίνδυνος μετατόπισης ή πτώσης του.

Για τη μεταφορά του οχήματος με το αυτοκίνητο διατίθενται στο εξειδικευμένο εμπόριο διάφορα συστήματα μεταφοράς.

- Ζητήστε τη βοήθεια εξειδικευμένου εμπόρου για την επιλογή των κατάλληλων συστημάτων μεταφοράς και στερέωσης.

- Λαμβάνετε υπόψη και τηρείτε τις εγχώριες και τοπικές διατάξεις που αφορούν στην οδική κυκλοφορία.
- Λαμβάνετε υπόψη τις παρεχόμενες πληροφορίες του κατασκευαστή, όσον αφορά στη συναρμολόγηση και τη χρήση.
- Στα οχήματα με εξαρτήματα από ενισχυμένο με ανθρακονήματα πλαστικό, προσέχετε να μην υποστούν ζημιές τα εξαρτήματα σύσφιξης από ενισχυμένο με ανθρακονήματα πλαστικό. Χρησιμοποιείτε μόνο ειδικά συστήματα στερέωσης.
- Στα οχήματα με πλαίσιο από ενισχυμένο με ανθρακονήματα πλαστικό, λαμβάνετε υπόψη ότι, όταν έχει αφαιρεθεί ο λαιμός της σέλας δεν θα πρέπει να κλείσει ο σφιγκτήρας που υπάρχει στον σωλήνα της σέλας.
- Όταν έχει αφαιρεθεί ο λαιμός της σέλας, διασφαλίστε ότι δε θα χαθεί ο σφιγκτήρας που υπάρχει στο άνοιγμα του σωλήνα της σέλας.
- Λαμβάνετε υπόψη το νέο ύψος του αυτοκινήτου, εφόσον χρησιμοποιήσετε σύστημα σχάρας οροφής. Μετρήστε το ακριβές ύψος πριν από τη διαδρομή.
- Τοποθετήστε τις ασφάλειες μεταφοράς στα δισκόφρενα, εφόσον μεταφέρετε το όχημα χωρίς τροχούς.
- Κατά τη μεταφορά Pedelec ή S-Pedelec, τηρείτε τους κανόνες που περιλαμβάνονται στο πρωτότυπο εγχειρίδιο οδηγιών χειρισμού για το σύστημα πρόωσης.

3.5 Υποδείξεις για τις ροπές στρέψης

ΠΡΟΕΙΔΟΠΟΙΗΣΗ

Κόπωση υλικού, λόγω μη ορθής σύσφιξης των κοχλιωτών συνδέσεων.

Κίνδυνος ατυχήματος και τραυματισμού!

- Μην χρησιμοποιήσετε το όχημα, εφόσον εντοπίσετε χαλαρές κοχλιωτές συνδέσεις.
- Οι κοχλιωτές συνδέσεις θα πρέπει να συσφίγγονται σωστά με δυναμομετρικό κλειδί.
- Οι κοχλιωτές συνδέσεις θα πρέπει να συσφίγγονται με τις σωστές ροπές στρέψης.
- Εάν αναφέρονται διαφορετικές ροπές στρέψης σε εξαρτήματα που συνδέονται μεταξύ τους και που αφορούν το ίδιο σημείο σύνδεσης, θα πρέπει πάντοτε να λαμβάνεται υπόψη η μικρότερη από τις αναφερόμενες τιμές.

Για την κατάλληλη σύσφιξη των κοχλιωτών συνδέσεων, θα πρέπει να τηρούνται οι αντίστοιχες ροπές στρέψης. Θα απαιτηθεί η χρήση ενός δυναμομετρικού κλειδιού με το κατάλληλο εύρος ρύθμισης.

- Σε περίπτωση που δεν διαθέτετε εμπειρία στη χρήση δυναμομετρικού κλειδιού ή δεν διαθέτετε το κατάλληλο δυναμομετρικό κλειδί, ζητήστε τον έλεγχο των κοχλιωτών συνδέσεων από εξειδικευμένο έμπορο.

Η σωστή ροπή στρέψης μίας κοχλιωτής σύνδεσης εξαρτάται από το υλικό και τη διάμετρο της βίδας, καθώς και από το υλικό και τον τρόπο κατασκευής των εξαρτημάτων.

- Προτού συσφίξετε οι ίδιοι κοχλιωτές συνδέσεις, ελέγξτε εάν το όχημά σας είναι εξοπλισμένο με εξαρτήματα αλουμινίου ή ενισχυμένου με ανθρακονήματα πλαστικού (βλέπε δελτίο δεδομένων με τα τεχνικά χαρακτηριστικά, το οποίο παραλάβατε από τον εξειδικευμένο έμπορο).
  - Τηρείτε τις ειδικές ροπές στρέψης που ισχύουν για εξαρτήματα αλουμινίου ή ενισχυμένου με ανθρακονήματα πλαστικού.
- Ορισμένα εξαρτήματα του οχήματος διαθέτουν στοιχεία για τις ροπές στρέψης ή επισημάνσεις για το βάθος εισαγωγής. Τηρείτε οπωσδήποτε αυτές τις ενδείξεις και επισημάνσεις. Εάν αναφέρονται διαφορετικές ροπές στρέψης σε εξαρτήματα που συνδέονται μεταξύ τους, θα πρέπει πάντοτε να λαμβάνεται υπόψη η μικρότερη από τις αναφερόμενες τιμές. Εφόσον χρειαστεί, ανατρέξτε στις συνοδευτικές οδηγίες χρήσης των εξαρτημάτων.

Ο ακόλουθος πίνακας δεν περιλαμβάνει όλα τα εξαρτήματα. Τα στοιχεία των ροπών στρέψης αποτελούν βασικές τιμές και δεν ισχύουν για εξαρτήματα από ενισχυμένο με ανθρακονήματα πλαστικό.

Στοιχεία για τις ροπές στρέψεις ανά εξάρτημα αναγράφονται πάνω στα αντίστοιχα εξαρτήματα. Εφόσον χρειαστεί, ανατρέξτε στις συνοδευτικές οδηγίες χρήσης των εξαρτημάτων. Σε περίπτωση που κάποιες ροπές στρέψης δεν αναφέρονται, απευθυνθείτε σε έναν εξειδικευμένο έμπορο.

Οι ακόλουθες τιμές των ροπών στρέψης αναγράφονται συνήθως επάνω στα εξαρτήματα ή στις οδηγίες χρήσης των αντίστοιχων εξαρτημάτων.

Κοχλιωτή σύνδεση	Τύπος	Ροπή στρέψης
Τιμόνι / Βάση	–––	5–6 Nm
Λεβιές ταχυτήτων / Τιμόνι	(Σφιγκτήρας)	4–5 Nm
Μανέτα φρένου / Τιμόνι	(Σφιγκτήρας)	4–6 Nm
Μπροστινή ρύθμιση γωνίας	–––	15–18 Nm
Μπροστινός άξονας πιρουνιού	Τύπου Quill (εσωτερικός σφιγκτήρας)	8–15 Nm
	A-Head (εξωτερικός σφιγκτήρας)	6–10 Nm
Μπροστινός όνυχας άξονα	A-Head	4 Nm
Σέλα / Λαιμός σέλας	(Ελαστική σύνδεση με μπουλόνια κυλινδροκεφαλής)	13–15 Nm

Κοχλιωτή σύνδεση	Τύπος	Ροπή στρέψης
Λαιμός σέλας / Βιδωτός δακτύλιος συγκράτησης	–––	8–10 Nm
Πεντάλ / Στρόφαλος	(Γερμανικό κλειδί)	35–55 Nm
Άξονας μπροστινού τροχού / Πιρούνι & Άξονας πίσω τροχού / Πλαίσιο	Παξιμάδι (πλήμνης) δυναμό πλήμνης	20–25 Nm
	Άξονας πλήμνης του μπροστινού / πίσω τροχού με τυφλό περικόχλιο	20–30 Nm

Όταν ξεβιδώνετε βιδωτές συνδέσεις και, στη συνέχεια, τις συσφίγγετε εκ νέου, φροντίζετε να τις αφήνετε στην κατάσταση που έχουν παραδοθεί. Ορισμένες σε ξηρή κατάσταση, άλλες με λιπαντικό. Μην λιπαίνετε ποτέ βιδωτή σύνδεση που έχει παραδοθεί ξηρή.

➔ Σε περίπτωση που δεν διαθέτετε τις απαιτούμενες εξειδικευμένες γνώσεις και τα απαραίτητα εργαλεία, αναθέστε τη σύσφιξη των κοχλιωτών συνδέσεων σε εξειδικευμένο έμπορο.

3.6 Υποδείξεις για τη φορά περιστροφής των βιδών

ΥΠΟΔΕΙΞΗ

Υλικές ζημιές λόγω μη ορθού χειρισμού των κοχλιωτών συνδέσεων.

Κίνδυνος πρόκλησης βλαβών!

➔ Τηρείτε την φορά περιστροφής των βιδών, των αξόνων Cardan και των παξιμαδιών.

➔ Βιδώνετε και συσφίγγετε δεξιόστροφα τις βίδες, τους άξονες Cardan και τα παξιμάδια.

➔ Ξεβιδώνετε αριστερόστροφα τις βίδες, τους άξονες Cardan και τα παξιμάδια.

Σε περίπτωση απόκλισης από αυτόν τον κανόνα, θα υπάρξει στο αντίστοιχο κεφάλαιο μια υπόδειξη για τη διαφορετική φορά περιστροφής. Τηρείτε τις αντίστοιχες υποδείξεις.

3.7 Υποδείξεις για την φθορά

ΠΡΟΕΙΔΟΠΟΙΗΣΗ

Δυσλειτουργίες, λόγω φθοράς, κόπωσης υλικού ή χαλαρών κοχλιωτών συνδέσεων.

Κίνδυνος ατυχήματος και τραυματισμού!

- Ελέγχετε τακτικά το όχημά σας.
- Μην χρησιμοποιήσετε το όχημα, εφόσον εντοπίσετε υπερβολική φθορά ή χαλαρές κοχλιωτές συνδέσεις.
- Μην χρησιμοποιήσετε το όχημα, εφόσον εντοπίσετε ρωγμές, παραμορφώσεις ή χρωματικές αλλοιώσεις.
- Αναθέστε τον έλεγχο του οχήματος σε εξειδικευμένο έμπορο, εφόσον διαπιστώσετε υπερβολική φθορά ή χαλαρές κοχλιωτές συνδέσεις.

Ορισμένα εξαρτήματα του οχήματος αποτελούν φθειρόμενα εξαρτήματα. Οι έντονες καταπονήσεις και η λανθασμένη χρήση αυξάνουν ή/και επιταχύνουν την φθορά. Κάθε υλικό διαθέτει τις δικές του ιδιότητες, όσον αφορά στη φθορά.

- Ζητήστε τη συμβουλή εξειδικευμένου εμπόρου, όσον αφορά στα εξαρτήματα που υπόκεινται σε φθορά.
- Ελέγχετε τακτικά την κατάσταση όλων των φθειρόμενων εξαρτημάτων (βλέπε κεφάλαιο «Πριν από τη διαδρομή / Πριν από κάθε διαδρομή» και «Συντήρηση»).
- Καθαρίζετε και συντηρείτε τακτικά τα φθειρόμενα εξαρτήματα (βλέπε κεφάλαιο «Καθαρισμός» και «Συντήρηση»).
- Τα ακόλουθα φθειρόμενα εξαρτήματα υπόκεινται σε φθορά υπό ορθή χρήση και εξαιρούνται από την εγγύηση, σε περίπτωση φθοράς λόγω χρήσης:

– Τροχοί (ζάντες, ακτίνες, ομφαλοί)
– Ζάντες σε συνδυασμό με φρένο ζάντας
– Ελαστικά
– Δισκοβραχίονες, γρανάζια, εσωτερικά έδρανα και κύλινδροι μηχανισμού
– Ντίζες αλλαγής ταχυτήτων και συρματόσχοινα φρένων
– Περιβλήματα ντιζών αλλαγής ταχυτήτων και συρματόσχοινων φρένων
– Τακάκια και δίσκοι φρένου
– Διάφορα άλλα εξαρτήματα του φρένου

- Ταινίες τιμονιού και χειρολαβές τιμονιού
- Αλυσίδες και οδοντωτοί ιμάντες
- Υδραυλικά λάδια και λιπαντικά
- Στεγανοποιήσεις στοιχείων αναρτήσεων
- Μέσα φωτισμού
- Βαφές
- Σέλα
- Τιμόνι αλουμινίου

3.8 Υποδείξεις για τα εξαρτήματα από ενισχυμένο με ανθρακονήματα πλαστικό

ΠΡΟΕΙΔΟΠΟΙΗΣΗ

Αστοχία υλικού, λόγω μη εμφανών ρωγμών μετά από πτώση.

Κίνδυνος ατυχήματος και τραυματισμού!

- Μετά από υπερφόρτωση ή πτώση, αναθέστε τον έλεγχο των εξαρτημάτων από ενισχυμένο με ανθρακονήματα πλαστικό σε εξειδικευμένο έμπορο, ακόμη και όταν αυτά δεν έχουν εμφανή σημάδια ζημιάς.
- Ζητάτε τον τακτικό έλεγχο των εξαρτημάτων από ενισχυμένο με ανθρακονήματα πλαστικό από εξειδικευμένο έμπορο, ακόμη και όταν αυτά δεν έχουν υποβληθεί σε υπερφόρτωση.
- Μην χρησιμοποιήσετε το όχημα, εφόσον υπάρχει η υποψία ζημιάς.

ΥΠΟΔΕΙΞΗ

Μη εμφανείς ρωγμές ή θραύσεις στο πλαίσιο από ενισχυμένο με ανθρακονήματα πλαστικό.

Κίνδυνος πρόκλησης βλαβών!

- Μην εγκαθιστάτε ποτέ σταντ σε πλαίσιο από ενισχυμένο με ανθρακονήματα πλαστικό.

ΥΠΟΔΕΙΞΗ

Μη εμφανείς ρωγμές ή θραύσεις σε εξαρτήματα από ενισχυμένο με ανθρακονήματα πλαστικό.

Κίνδυνος πρόκλησης βλαβών!

- Μην καταπονείτε τα εξαρτήματα από ενισχυμένο με ανθρακονήματα πλαστικό με πτώσεις και ισχυρές κρούσεις.
- Μην επιχειρήσετε ποτέ να επισκευάσετε ή να αποκαταστήσετε οι ίδιοι εξαρτήματα από ενισχυμένο με ανθρακονήματα πλαστικό.
- Αναθέστε τον έλεγχο των εξαρτημάτων από ενισχυμένο με ανθρακονήματα πλαστικό σε εξειδικευμένο έμπορο μετά από υπερφόρτωση.

Τα εξαρτήματα από ενισχυμένο με ανθρακονήματα πλαστικό απαιτούν ειδική μεταχείριση και φροντίδα. Κατά τη συντήρηση, τη μεταφορά και την αποθήκευση, θα πρέπει να λαμβάνονται υπόψη τα ακόλουθα:

- Λαμβάνετε υπόψη και τηρείτε τις παρεχόμενες οδηγίες του κατασκευαστή.
- Χρησιμοποιήστε δυναμομετρικό κλειδί για τη ρύθμιση των σωστών ροπών στρέψης.
- Μην λιπαίνετε ποτέ τα εξαρτήματα από ενισχυμένο με ανθρακονήματα πλαστικό με κοινό λιπαντικό. Χρησιμοποιήστε ειδική πάστα συναρμολόγησης εξαρτημάτων για εξαρτήματα από ενισχυμένο με ανθρακονήματα πλαστικό.
- Μην εκθέτετε ποτέ τα εξαρτήματα από ενισχυμένο με ανθρακονήματα πλαστικό σε θερμοκρασίες άνω των 45°C.
- Σταθμεύετε το όχημά σας επιμελώς και χωρίς κίνδυνο ανατροπής, προκειμένου να αποφευχθούν οι ζημιές από πτώση ή ανατροπή.

- Μην συσφίγγετε ποτέ απευθείας το πλαίσιο από ενισχυμένο με ανθρακονήματα πλαστικό σε βάση συναρμολόγησης. Εγκαταστήστε ένα μεταλλικό λαιμό σέλας και συσφίξτε τον στη βάση συναρμολόγησης.
- Μην εγκαθιστάτε ποτέ σταντ σε πλαίσιο από ενισχυμένο με ανθρακονήματα πλαστικό, καθότι αυτό θα μπορούσε να προκαλέσει ζημιά στο πλαίσιο.

3.8.1 Πτώσεις και ατυχήματα

Τα εξαρτήματα από ενισχυμένο με ανθρακονήματα πλαστικό μπορούν να υποστούν ζημιές, λόγω πτώσης ή ατυχήματος. Οι ζημιές στα εξαρτήματα από ενισχυμένο με ανθρακονήματα πλαστικό δεν είναι πάντοτε εμφανείς. Οι ίνες και οι βαφές ενδέχεται να αποκολληθούν ή να καταστραφούν και να μειωθεί η σταθερότητα των εξαρτημάτων.

- Αναθέστε την αντικατάσταση των εξαρτημάτων από ενισχυμένο με ανθρακονήματα πλαστικό σε εξειδικευμένο έμπορο μετά από πτώση ή ατύχημα.

3.8.2 Βάση ποδηλάτου

Η βάση ποδηλάτου αποτελεί μια διάταξη για τη μεταφορά οχημάτων με το αυτοκίνητο. Στους σφιγκτήρες των βάσεων ποδηλάτου υπάρχει κίνδυνος σύνθλιψης στο πλαίσιο από ενισχυμένο με ανθρακονήματα πλαστικό. Αυτό μπορεί να οδηγήσει σε θραύση υλικού, κατόπιν περαιτέρω χρήσης. Για τα ποδήλατα από ενισχυμένο με ανθρακονήματα πλαστικό διατίθενται ειδικές βάσεις ποδηλάτου.

- Ενημερωθείτε από εξειδικευμένο έμπορο για τις ενδεδειγμένες βάσεις ποδηλάτου.

3.8.3 Ροπές στρέψης

Για τις κοχλιωτές συνδέσεις σε εξαρτήματα από ενισχυμένο με ανθρακονήματα πλαστικό, θα πρέπει να λαμβάνονται υπόψη ειδικές ροπές στρέψης. Οι επιτρεπόμενες ροπές στρέψης αναγράφονται στα εκάστοτε εξαρτήματα. Οι υπερβολικά υψηλές ροπές στρέψης μπορούν να προκαλέσουν δύσκολα ορατές ζημιές. Τα εξαρτήματα μπορούν να σπάσουν ή να αλλοιωθούν και να προκαλέσουν πτώσεις.

Όταν ξεβιδώνετε βιδωτές συνδέσεις και, στη συνέχεια, τις συσφίγγετε εκ νέου, φροντίζετε να τις αφήνετε στην κατάσταση που έχουν παραδοθεί. Ορισμένες σε ξηρή κατάσταση, άλλες με λιπαντικό. Μην λιπαίνετε ποτέ βιδωτή σύνδεση που έχει παραδοθεί ξηρή.

- Τηρείτε τις παρεχόμενες οδηγίες του κατασκευαστή, όσον αφορά στην προσάρτηση.
- Σε περίπτωση που δεν διαθέτετε τις απαιτούμενες εξειδικευμένες γνώσεις και τα απαραίτητα εργαλεία, αναθέστε τη σύσφιξη των κοχλιωτών συνδέσεων σε εξειδικευμένο έμπορο.

3.9 Υπολειπόμενοι κίνδυνοι

Η χρήση του οχήματος συνδέεται με τους ακόλουθους ενδεικτικούς, υπολειπόμενους κινδύνους, παρά την τήρηση όλων των υποδείξεων ασφαλείας και των προειδοποιητικών υποδείξεων:

- Λάθος συμπεριφορά άλλων ατόμων που λαμβάνουν μέρος στην κυκλοφορία
- Απρόβλεπτη ιδιότητα του οδοστρώματος, π.χ. ολισθηρότητα λόγω παγετού
- Απρόβλεπτα ελαττώματα υλικών ή κόπωση υλικού μπορούν να οδηγήσουν στην θραύση ή την δυσλειτουργία εξαρτημάτων

➔ Οδηγείτε προνοητικά και αμυντικά.

➔ Ελέγχετε το όχημα, πριν από κάθε διαδρομή, για ρωγμές, χρωματικές αλλοιώσεις ή ζημιές.

➔ Πριν από κάθε διαδρομή, ελέγχετε τα εξαρτήματα που σχετίζονται με την ασφάλεια, όπως π.χ. φρένα, φωτισμό και κόρνα.

➔ Μετά από πτώση ή ατύχημα, αναθέστε τον έλεγχο του οχήματος για ενδεχόμενες ζημιές σε εξειδικευμένο έμπορο.

4 Βασικές ρυθμίσεις

Αυτό το κεφάλαιο περιλαμβάνει στοιχεία για τη βασική ρύθμιση του οχήματος, καθώς και πληροφορίες για τη χρήση του οχήματος.

4.1 Ταχυσφιγκτήρας

ΥΠΟΔΕΙΞΗ

Θραύση υλικού, λόγω λανθασμένου χειρισμού εξαρτημάτων.

Κίνδυνος πρόκλησης βλαβών!

➔ Γυρίζετε το μοχλό του ταχυσφιγκτήρα μόνο με το χέρι. Μην χρησιμοποιείτε ποτέ εργαλεία ή άλλα βοηθητικά μέσα για να γυρίσετε τον μοχλό.

Ο ταχυσφιγκτήρας αποτελεί μια διάταξη σύσφιξης, με την οποία μπορούν να πραγματοποιηθούν ρυθμίσεις, εγκαταστάσεις και απεγκαταστάσεις στο όχημα, χωρίς εργαλεία. Με το γύρισμα του μοχλού ταχυσφιγκτήρα δημιουργείται τάση, με τη βοήθεια του έκκεντρου μηχανισμού. Ο ταχυσφιγκτήρας αποτελείται από δύο κύρια στοιχεία: το μοχλό ταχυσφιγκτήρα και το παξιμάδι άξονα.

Οι ταχυσφιγκτήρες διαθέτουν συχνά δύο επιπλέον ελατήρια και, μερικές φορές, έναν ξεχωριστό δίσκο κάτω από το μοχλό.

Όταν δεν δημιουργείται τάση με τη χρήση του μοχλού ταχυσφιγκτήρα, τότε απαιτείται η εκ νέου ρύθμιση του ταχυσφιγκτήρα.

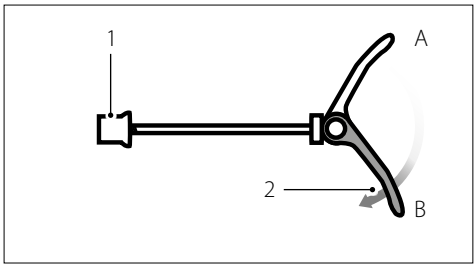

Εικ.: Δομή ταχυσφιγκτήρα (ενδεικτικά)

1 Παξιμάδι άξονα

2 Μοχλός ταχυσφιγκτήρα

A Ανοιχτός μοχλός ταχυσφιγκτήρα

B Κλειστός μοχλός ταχυσφιγκτήρα

➔ Περιστρέψτε το παξιμάδι άξονα δεξιόστροφα στον άξονα, μέχρι να διαπιστώσετε ότι δημιουργείται τάση με τη χρήση του μοχλού ταχυσφιγκτήρα.

4.2 Σέλα

ΠΡΟΕΙΔΟΠΟΙΗΣΗ

Λανθασμένη ρύθμιση του λαιμού της σέλας.

Κίνδυνος ατυχήματος και τραυματισμού!

- Τηρείτε το ελάχιστο βάθος εισαγωγής του λαιμού της σέλας.
- Εάν δεν διαθέτετε τις απαιτούμενες εξειδικευμένες γνώσεις και τα απαραίτητα εργαλεία για τη ρύθμιση του λαιμού της σέλας, απευθυνθείτε σε εξειδικευμένο έμπορο.

ΥΠΟΔΕΙΞΗ

Θραύση υλικού, λόγω λανθασμένου χειρισμού εξαρτημάτων.

Κίνδυνος πρόκλησης βλαβών!

- Γυρίζετε το μοχλό του ταχυσφιγκτήρα μόνο με το χέρι. Μην χρησιμοποιείτε ποτέ εργαλεία ή άλλα βοηθητικά μέσα για να γυρίσετε τον μοχλό.
- Στα οχήματα με πλαίσιο από ενισχυμένο με ανθρακονήματα πλαστικό, λαμβάνετε υπόψη ότι, όταν έχει αφαιρεθεί ο λαιμός της σέλας δεν θα πρέπει να κλείσει ο σφιγκτήρας που υπάρχει στον σωλήνα της σέλας.
- Δεν επιτρέπεται η μείωση μήκους του λαιμού της σέλας. Αυτό μπορεί να προκαλέσει θραύση ή ρωγμή στο σωλήνα της σέλας.

- Όταν έχει αφαιρεθεί ο λαιμός της σέλας, διασφαλίστε ότι δε θα χαθεί ο σφιγκτήρας που υπάρχει στο άνοιγμα του σωλήνα της σέλας.
- Αναθέστε τη ρύθμιση της σέλας σε εξειδικευμένο έμπορο με τέτοιον τρόπο, ώστε να επιτευχθεί μια άνετη θέση καθίσματος, να μπορείτε να χειρίζεστε με ευκολία όλα τα εξαρτήματα στο τιμόνι, ενώ τα πόδια σας να ακουμπούν στο έδαφος, τουλάχιστον με τις άκρες των δακτύλων.

4.2.1 Ρύθμιση ύψους σέλας

Εικ.: Βέλτιστο ύψος σέλας (παράδειγμα)

Ανάλογα με το μοντέλο του οχήματός σας, αυτό μπορεί να διαθέτει είτε άκαμπτο λαιμό σέλας είτε τηλεσκοπικό λαιμό σέλας. Και οι δύο τύποι λαιμού σέλας σταθεροποιούνται είτε με σφιγκτήρα λαιμού σέλας με βίδα σύσφιξης είτε με σφιγκτήρα λαιμού σέλας με ταχυσφιγκτήρα. Το ύψος της σέλας μπορεί να ρυθμιστεί με τη βοήθεια του σφιγκτήρα του λαιμού της σέλας.

Σε ορισμένα μοντέλα οχημάτων υπάρχει η δυνατότητα πλήρους βύθισης του λαιμού της σέλας μέσα στον σωλήνα της σέλας. Σε περίπτωση που ο λαιμός της σέλας χτυπήσει πάνω σε κάποιο εμπόδιο στο σωλήνα της σέλας, τραβήξτε τον λαιμό της σέλας κατά περίπου 5 mm προς τα επάνω από αυτό το σημείο και σταθεροποιήστε τον.

Εάν δεν επιτυγχάνεται η βέλτιστη θέση καθίσματος με αυτόν τον τρόπο, ζητήστε από εξειδικευμένο έμπορο να σας εγκαταστήσει έναν πιο κοντό λαιμό σέλας, εφόσον χρειάζεται.

➔ Περισσότερες πληροφορίες για τον τηλεσκοπικό λαιμό σέλας διατίθενται στο Κεφάλαιο «Τηλεσκοπικός λαιμός σέλας»).

Εφόσον το όχημά σας διαθέτει σφιγκτήρα λαιμού σέλας με βίδα σύσφιξης:

1. Κρατήστε γερά τη σέλα και περιστρέψτε τη βίδα σύσφιξης αριστερόστροφα, μέχρι να μπορέσετε να κινήσετε τον λαιμό της σέλας στον σωλήνα της σέλας.
2. Τραβήξτε το λαιμό της σέλας προς τα έξω, στο επιθυμητό ύψος.
   ➔ Τηρείτε τις προδιαγραφές για το ελάχιστο βάθος εισαγωγής και το ελάχιστο ύψος επέκτασης.
3. Περιστρέψτε τη βίδα σύσφιξης δεξιόστροφα, για να κλείσετε το σφιγκτήρα του λαιμού της σέλας.
   ➔ Λάβετε υπόψη την επιτρεπόμενη ροπή στρέψης (βλέπε Κεφάλαιο «Ασφάλεια / Υποδείξεις για τις ροπές στρέψης»).
4. Ελέγξτε τη σωστή θέση της σέλας, η οποία δεν θα πρέπει να επιδέχεται συστροφή.
   ➔ Σε περίπτωση που η σέλα επιδέχεται συστροφή, ελέγξτε το σφιγκτήρα του λαιμού της σέλας.

Εφόσον το όχημά σας διαθέτει σφιγκτήρα λαιμού σέλας με ταχυσφιγκτήρα:

1. Κρατήστε γερά τη σέλα και γυρίστε το μοχλό ταχυσφιγκτήρα προς τα έξω.
2. Τραβήξτε το λαιμό της σέλας προς τα έξω, στο επιθυμητό ύψος.
   - ➔ Τηρείτε τις προδιαγραφές για το ελάχιστο βάθος εισαγωγής και το ελάχιστο ύψος επέκτασης.
3. Γυρίστε το μοχλό ταχυσφιγκτήρα προς τα μέσα, μέχρι να ακουμπήσει το σωλήνα σέλας, προκειμένου να κλείσετε το σφιγκτήρα του λαιμού της σέλας.

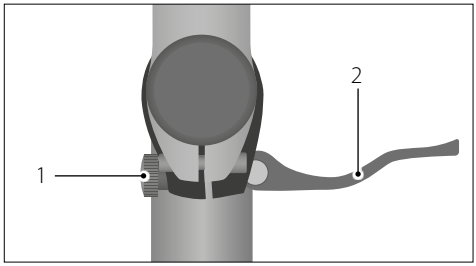

Εικ.: Ταχυσφιγκτήρας (ενδεικτικά)

1 Βίδα ρύθμισης

2 Μοχλός ταχυσφιγκτήρα

   - ➔ Εάν ο μοχλός ταχυσφιγκτήρα δεν επιδέχεται γύρισμα, τότε η προένταση είναι ρυθμισμένη σε υπερβολικά υψηλό επίπεδο. Διορθώστε την προένταση, ξεβιδώνοντας ελαφρά τη βίδα ρύθμισης, και προσπαθήστε εκ νέου να γυρίσετε το μοχλό σύσφιξης.
4. Ελέγξτε τη σωστή θέση της σέλας, η οποία δεν θα πρέπει να επιδέχεται συστροφή.
   - ➔ Εάν η σέλα επιδέχεται συστροφή, τότε η προένταση είναι ρυθμισμένη σε υπερβολικά χαμηλό επίπεδο. Διορθώστε την προένταση, συσφίγγοντας ελαφρά τη βίδα ρύθμισης.

4.2.2 Ελάχιστο βάθος εισαγωγής

Οι λαιμοί σέλας διαθέτουν μια επισήμανση για το ελάχιστο βάθος εισαγωγής πάνω στο σωλήνα και θα πρέπει να εισαχθούν στο σωλήνα σέλας τουλάχιστον μέχρι την επισήμανση.

ΠΡΟΕΙΔΟΠΟΙΗΣΗ

Ρωγμή ή θραύση του σωλήνα της σέλας, λόγω μείωσης μήκους του λαιμού της σέλας.

Κίνδυνος ατυχήματος και τραυματισμού!

- ➔ Τηρείτε το ελάχιστο βάθος εισαγωγής του λαιμού της σέλας.
- ➔ Μην μειώνετε ποτέ το μήκος του λαιμού της σέλας, κόβοντάς τον.

- Τηρείτε το ελάχιστο βάθος εισαγωγής του λαιμού της σέλας. Η επισήμανση πάνω στο λαιμό της σέλας δεν θα πρέπει να είναι ορατή (βλέπε «Εικ.: Ελάχιστο βάθος εισαγωγής του λαιμού της σέλας»).
- Αναθέστε τη ρύθμιση του ύψους της σέλας σε εξειδικευμένο έμπορο.

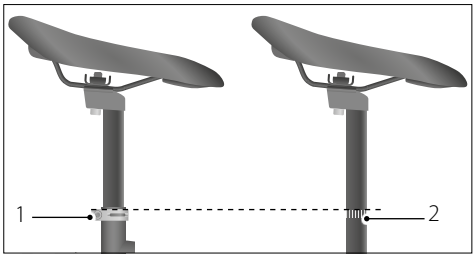

Εικ.: Ελάχιστο βάθος εισαγωγής του λαιμού της σέλας (ενδεικτικά)

1 Σφιγκτήρας λαιμού σέλας

2 Επισήμανση του ελάχιστου βάθος εισαγωγής

4.2.3 Ρύθμιση ελάχιστου ύψους επέκτασης

Το ελάχιστο ύψος επέκτασης είναι το ελάχιστο ύψος, στο οποίο θα πρέπει να τραβηχτεί ο λαιμός της σέλας έξω από το σωλήνα σέλας. Αυτό το κεφάλαιο αφορά S-Pedelec και οχήματα με τηλεσκοπικό λαιμό σέλας.

ΥΠΟΔΕΙΞΗ

Μη τήρηση του ελάχιστου ύψους επέκτασης.

Κίνδυνος πρόκλησης βλαβών!

- Ρυθμίστε το ύψος της σέλας με τέτοιον τρόπο, ώστε να μην υποστούν ζημιά τα καλώδια ή οι ντίζες στο εσωτερικό του σωλήνα της σέλας.
- Στα S-Pedelec, τραβήξτε το λαιμό της σέλας τόσο προς τα έξω, ώστε να μην καλύπτονται τμήματα της εγκατάστασης φωτισμού -εφόσον υπάρχει- και/ή της πινακίδας.

Εφόσον το όχημά σας είναι εφοδιασμένο με τηλεσκοπικό λαιμό σέλας:

- Λαμβάνετε υπόψη και τηρείτε τις οδηγίες του κατασκευαστή.
- Αναθέστε τη ρύθμιση του ύψους τη σέλας σε εξειδικευμένο έμπορο και ζητήστε να σας υποδείξει το χειρισμό.

4.2.4 Ρύθμιση κλίσης της σέλας

Η κλίση της σέλας θα πρέπει να ρυθμιστεί με τέτοιον τρόπο, ώστε να αποφεύγεται η σύγκρουση με το τιμόνι. Η βέλτιστη θέση της σέλας είναι στην οριζόντια θέση.

1. Ξεβιδώστε τη βίδα (τις βίδες) στη στερέωση σέλας κάτω από τη σέλα.
2. Ρυθμίστε την κλίση της σέλας. Φροντίστε να ασφαλίσει καλά η ρύθμιση κλίσης της σέλας, εφόσον διατίθεται.
3. Συσφίξτε δεξιόστροφα τη βίδα (τις βίδες) στη στερέωση σέλας με τη συνιστώμενη ροπή στρέψης.

➔ Σε περίπτωση που δεν διαθέτετε τις απαιτούμενες εξειδικευμένες γνώσεις και τα απαραίτητα εργαλεία, αναθέστε τη ρύθμιση κλίσης της σέλας σε εξειδικευμένο έμπορο.

4.2.5 Ρύθμιση μήκους σέλας

Η θέση καθίσματος θα πρέπει να προσαρμοστεί στο ύψος του οδηγού. Για τον σκοπό αυτό, η απόσταση μεταξύ σέλας και τιμονιού μπορεί να αυξηθεί ή να μειωθεί μέσω της οριζόντιας μετατόπισης της σέλας.

1. Ξεβιδώστε τη βίδα (τις βίδες) στη στερέωση σέλας κάτω από τη σέλα.
2. Ρυθμίστε το μήκος της σέλας. Λαμβάνετε υπόψη την, κατά κανόνα, επισημασμένη περιοχή σύσφιξης στο πλαίσιο της σέλας.
   - ➔ Για να μειώσετε το μήκος της σέλας, ωθήστε τη σέλα στην κατεύθυνση του τιμονιού.
   - ➔ Για να αυξήσετε το μήκος της σέλας, ωθήστε τη σέλα στην κατεύθυνση του πίσω τροχού.
3. Συσφίξτε δεξιόστροφα τη βίδα (τις βίδες) στη στερέωση σέλας με τη συνιστώμενη ροπή στρέψης.

➔ Σε περίπτωση που δεν διαθέτετε τις απαιτούμενες εξειδικευμένες γνώσεις και τα απαραίτητα εργαλεία, αναθέστε τη ρύθμιση του μήκους της σέλας σε εξειδικευμένο έμπορο.

4.3 Τιμόνι και στελέχη του τιμονιού

ΠΡΟΕΙΔΟΠΟΙΗΣΗ

Θραύση υλικού, λόγω μη ορθής ρύθμισης του ύψους του τιμονιού.

Κίνδυνος ατυχήματος και τραυματισμού!

➔ Αναθέστε τη ρύθμιση του τιμονιού σε εξειδικευμένο έμπορο.

➔ Μην πραγματοποιείτε οι ίδιοι ρυθμίσεις στο τιμόνι, εφόσον δεν διαθέτετε τις απαιτούμενες εξειδικευμένες γνώσεις και τα απαραίτητα εργαλεία.

➔ Τηρείτε το ελάχιστο βάθος εισαγωγής της βάσης τιμονιού.

Η βάση τιμονιού συνδέει το τιμόνι του οχήματος με το πιρούνι.

Ανάλογα με το μοντέλο του οχήματος, η βάση τιμονιού μπορεί να είναι άκαμπτη ή ρυθμιζόμενη. Οι βάσεις τιμονιού διακρίνονται σε εκείνες με εσωτερικό σφιγκτήρα και σε εκείνες που περιλαμβάνουν τον άξονα πιρουνιού και συσφίγγονται εξωτερικά με βίδες.

Τα χαρακτηριστικά μεγέθη μιας βάσης τιμονιού είναι, μεταξύ άλλων, τα εξής: Διάμετρος του άξονα πιρουνιού, διάμετρος του σφιγκτήρα τιμονιού, μήκος, γωνία και ύψος.

Προκειμένου να προσαρμοστεί το όχημα στο ύψος του οδηγού, θα απαιτηθεί, μεταξύ άλλων, η ρύθμιση ύψους του τιμονιού.

- Αναθέστε τη ρύθμιση του τιμονιού σε εξειδικευμένο έμπορο με τέτοιον τρόπο, ώστε να επιτευχθεί μια άνετη θέση καθίσματος και να μπορείτε να χειρίζεστε με ευκολία όλα τα εξαρτήματα στο τιμόνι.

4.3.1 Ελάχιστο βάθος εισαγωγής

Οι βάσεις τιμονιού με άξονα διαθέτουν μια επισήμανση για το ελάχιστο βάθος εισαγωγής πάνω στο σωλήνα, και θα πρέπει να εισαχθούν στον άξονα πιρουνιού τουλάχιστον μέχρι την επισήμανση.

- Τηρείτε το ελάχιστο βάθος εισαγωγής της βάσης τιμονιού. Η επισήμανση πάνω στη βάση τιμονιού δεν θα πρέπει να είναι ορατή (βλέπε «Εικ.: Επισήμανση του ελάχιστου βάθους εισαγωγής σε βάση τιμονιού με εσωτερικό σφιγκτήρα»).
- Λαμβάνετε υπόψη ότι η ρύθμιση ύψους σε βάσεις τιμονιού Ahead, οι οποίες περιλαμβάνουν τον άξονα πιρουνιού και συσφίγγονται εξωτερικά με βίδες, απαιτεί εξειδικευμένες γνώσεις. Το ύψους του τιμονιού σε αυτές τις βάσεις τιμονιού ρυθμίζεται με ροδέλες αποστάτη και περιορίζεται από το μήκος του άξονα πιρουνιού.

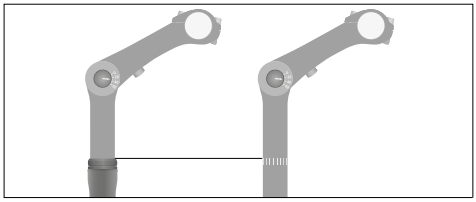

Εικ.: Επισήμανση του ελάχιστου βάθους εισαγωγής σε βάση τιμονιού με εσωτερικό σφιγκτήρα (ενδεικτικά)

  - Η ρύθμιση μπορεί να πραγματοποιηθεί μόνο από εξειδικευμένο έμπορο.

4.3.2 Ρύθμιση κλίσης της βάσης τιμονιού

Ανάλογα με το μοντέλο του οχήματος, το όχημα ενδέχεται να διαθέτει βάση τιμονιού με ρύθμιση της γωνίας κλίσης. Η κλίση του τιμονιού θα πρέπει να ρυθμιστεί με τέτοιον τρόπο, έτσι ώστε οι καρποί και οι αντιβραχίονες του οδηγού να βρίσκονται σε μια ευθεία.

- Ξεβιδώστε προσεκτικά την πλευρική βίδα, μέχρι να αποδεσμευτεί η οδόντωση.
- Πιέστε με τον αντίχειρα την κεφαλή της βίδας, ώστε να χαλαρώσει η βάση τιμονιού.

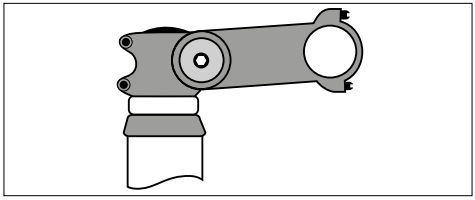

Εικ.: Πλευρική βίδα στη βάση τιμονιού (ενδεικτικά)

- Ρυθμίστε την κλίση της κινούμενης βάσης τιμονιού στην επιθυμητή θέση.
- Πιέστε εκ νέου το χαλαρωμένο εξάρτημα ρύθμισης στη βάση τιμονιού, μέχρι να ασφαλίσει σωστά το ελασματίδιο ασφάλισης στην οδόντωση.
- Συσφίξτε τη βίδα δεξιόστροφα με τη συνιστώμενη ροπή στρέψης.

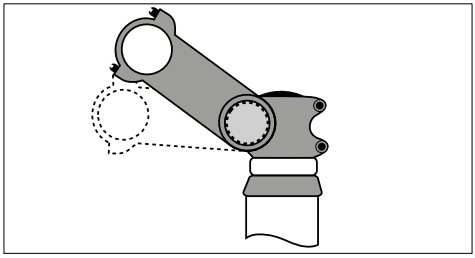

Εικ.: Ρύθμιση κλίσης (ενδεικτικά)

4.3.3 Προσανατολισμός τιμονιού

Το τιμόνι θα πρέπει να σχηματίζει γωνία 90° με τον μπροστινό τροχό.

- Αναθέστε τη ρύθμιση του τιμονιού σε εξειδικευμένο έμπορο, εφόσον το τιμόνι δεν είναι κάθετο στον μπροστινό τροχό (βλέπε «Εικ.: Σωστός προσανατολισμός τιμονιού»).

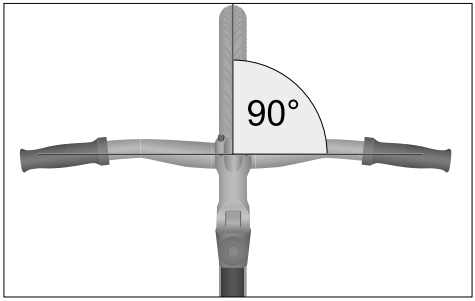

Εικ.: Σωστός προσανατολισμός τιμονιού (ενδεικτικά)

4.4 Στοιχεία χειρισμού

Τα στοιχεία χειρισμού (π.χ. κόρνα, μανέτα φρένου, αλλαγή ταχυτήτων, κτλ.) θα πρέπει να είναι διατεταγμένα με τέτοιον τρόπο, ώστε ο χειρισμός τους να είναι εύκολος κατά τη διάρκεια της οδήγησης, χωρίς να αποσπάται η προσοχή από την οδική κυκλοφορία, και, εφόσον είναι δυνατό, χωρίς να απομακρυνθούν τα χέρια από τις χειρολαβές τιμονιού.

- Αναθέστε τη ρύθμιση των στοιχείων χειρισμού σε εξειδικευμένο έμπορο, εφόσον δεν διαθέτετε τις απαιτούμενες εξειδικευμένες γνώσεις ή τα απαραίτητα εργαλεία.

4.5 Μανέτα φρένου

ΠΡΟΕΙΔΟΠΟΙΗΣΗ

Απώλεια απόδοσης στο φρενάρισμα, λόγω πλημμελούς ρύθμισης των φρένων.

Κίνδυνος ατυχήματος και τραυματισμού!

- Οι ρυθμίσεις των φρένων επιτρέπονται μόνο από εξειδικευμένους εμπόρους.
- Μην πραγματοποιείτε οι ίδιοι ρυθμίσεις στα φρένα, εφόσον δεν διαθέτετε τις απαιτούμενες εξειδικευμένες γνώσεις και τα απαραίτητα εργαλεία.

- Η ρύθμιση του συστήματος πέδησης είναι πολύ πολύπλοκη και απαιτεί εξειδικευμένες γνώσεις. Η ρύθμιση μπορεί να πραγματοποιηθεί μόνο από εξειδικευμένο έμπορο.

4.5.1 Έλεγχος διάταξης των μοχλών πέδησης

- Ελέγξτε τη διάταξη των μοχλών πέδησης και εξοικειωθείτε με τη διαφορετική διάταξή τους εάν χρειάζεται.

Οι μοχλοί πέδησης στο ποδήλατο/Pedelec είναι τοποθετημένοι κατά κανόνα με τον εξής τρόπο (ενδεχομένως να αποτελεί εξαίρεση η έκδοση UK):

- δεξιά για πίσω
- αριστερά για μπροστά
- σε ένα μόνο χειρόφρενο (+ ποδομοχλός πέδησης) δεξιά για μπροστά

Οι μοχλοί πέδησης στο S-Pedelec είναι τοποθετημένοι κατά κανόνα με τον εξής τρόπο:

- αριστερά για πίσω
- δεξιά για μπροστά

4.5.2 Ρύθμιση θέσης

Η θέση της μανέτας φρένου θα πρέπει να ρυθμιστεί σύμφωνα με τις εκάστοτε ανάγκες του οδηγού, προκειμένου να μπορεί να την πιέσει άνετα και με ασφάλεια.

- Ξεβιδώστε τη στερέωση της μανέτας φρένου, περιστρέφοντας αριστερόστροφα τη βίδα στη μανέτα φρένου (βλέπε «Εικ.: Θέση της μανέτας φρένου»).
- Τοποθετήστε τη μανέτα φρένου με τέτοιον τρόπο, ώστε τα δάχτυλα, ο καρπός και ο βραχίονας να βρίσκονται σε ευθεία και τα δάχτυλα να ακουμπούν άνετα στη μανέτα φρένου, επιτρέποντας την ασφαλή πίεση του μοχλού.
- Βιδώστε τη βίδα της μανέτας φρένου δεξιόστροφα. Λάβετε υπόψη τη σωστή ροπή στρέψης.

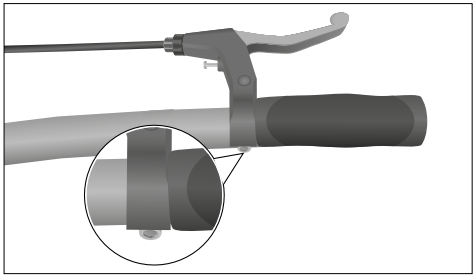

Εικ.: Θέση της μανέτας φρένου (ενδεικτικά)

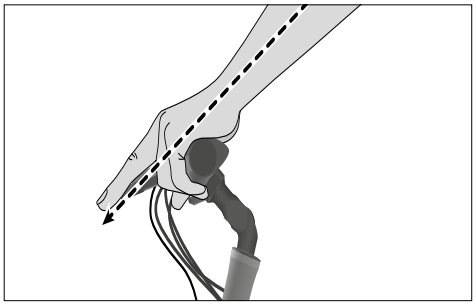

Εικ.: Εργονομική θέση χεριών (παράδειγμα)

4.5.3 Ρύθμιση απόστασης

Η απόσταση της μανέτας φρένου θα πρέπει να ρυθμιστεί σύμφωνα με τις εκάστοτε ανάγκες του οδηγού, προκειμένου να μπορεί να πιέσει τη μανέτα φρένου άνετα και με ασφάλεια. Τα μηχανικά και τα υδραυλικά φρένα διαθέτουν, συνήθως, μια βίδα ρύθμισης στη μανέτα φρένου (βλέπε «Εικ.: Θέση της βίδας ρύθμισης»). Με την περιστροφή της βίδας ρύθμισης μπορεί να τροποποιηθεί η απόσταση μεταξύ της μανέτας φρένου και της χειρολαβής του τιμονιού. Ανάλογα με την έκδοση των φρένων, η θέση της βίδας ρύθμισης ενδέχεται να διαφέρει.

1. Εφόσον διατίθεται, αφαιρέστε το προστατευτικό κάλυμμα της βίδας ρύθμισης.
2. Ρυθμίστε τη μανέτα φρένου στην απόσταση από το χέρι σας, βιδώνοντας ή ξεβιδώνοντας τη βίδα ρύθμισης.
3. Ελέγξτε την ελάχιστη απόσταση, πιέζοντας τη μανέτα φρένου.
   - ➔ Εφόσον η απόσταση μεταξύ της πιεσμένης μανέτας φρένου και της χειρολαβής του τιμονιού είναι μικρότερη από 1 cm, απαιτείται η ρύθμιση της τάσης του καλωδίου φρένου ή του σημείου πίεσης (βλέπε κεφάλαιο «Φρένο / Ρυθμίσεις / Ρύθμιση της τάσης του καλωδίου φρένου σε μηχανικά φρένα» ή το κεφάλαιο «Φρένο / Ρυθμίσεις / Ρύθμιση του σημείου πίεσης»).
4. Εφόσον διατίθεται, επανατοποθετήστε το προστατευτικό κάλυμμα της βίδας ρύθμισης.

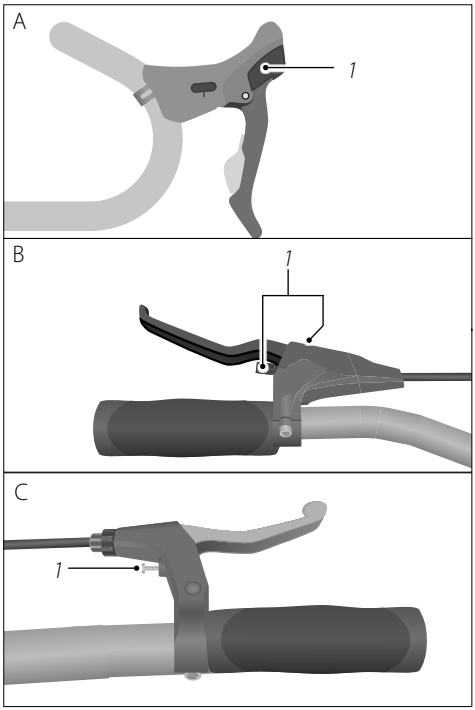

Εικ.: Θέση της βίδας ρύθμισης (ενδεικτικά)

1 Βίδα ρύθμισης απόστασης

4.6 Πεντάλ

Τα πεντάλ βρίσκονται προσαρτημένα στους άξονες. Το όχημα κινείται με τη δύναμη των ποδιών που ασκείται στα πεντάλ.

Ανάλογα με το μοντέλο του οχήματος, το όχημα ενδέχεται να είναι εξοπλισμένο με πτυσσόμενα πεντάλ, πεντάλ πλατφόρμα ή κουμπωτά πεντάλ.

- Κατά την εγκατάσταση των πεντάλ, λάβετε υπόψη ότι το δεξιό πεντάλ είναι εξοπλισμένο με δεξιόστροφο σπείρωμα και το αριστερό πεντάλ με αριστερόστροφο. Η σύσφιξη των σπειρωμάτων πεντάλ στον στρόφαλο πραγματοποιείται με το βίδωμα και των δύο πεντάλ στην κατεύθυνση πορείας, ενώ η αφαίρεσή τους γίνεται με το ξεβίδωμά τους στην αντίθετη κατεύθυνση από εκείνη της πορείας.

4.6.1 Πτυσσόμενα πεντάλ

ΠΡΟΣΟΧΗ

Λανθασμένο άνοιγμα και κλείσιμο των πεντάλ.

Κίνδυνος τραυματισμού!

- Προσέχετε να μην εγκλωβιστούν τα δάχτυλα στο μηχανισμό αναδίπλωσης.
- Φοράτε προστατευτικά γάντια, εφόσον απαιτηθεί.

Τα πτυσσόμενα πεντάλ είναι πεντάλ που διαθέτουν μηχανισμό αναδίπλωσης. Τα πεντάλ μπορούν να κλείσουν για την αποθήκευση και τη μεταφορά του οχήματος, ώστε να βρίσκονται πολύ κοντά στο όχημα και να μην πιάνουν χώρο ή εμποδίζουν.

- Εξοικειωθείτε με το σύστημα αναδίπλωσης, πριν από την πρώτη χρήση.
- Λαμβάνετε υπόψη και τηρείτε τις παρεχόμενες οδηγίες του κατασκευαστή, όσον αφορά στη χρήση πτυσσόμενων πεντάλ.
- Εφόσον απαιτηθεί, ζητήστε ενημέρωση από εξειδικευμένο έμπορο, όσον αφορά στο μηχανισμό αναδίπλωσης.

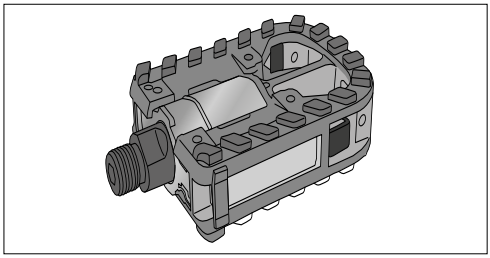

Εικ.: Πτυσσόμενο πεντάλ ανοικτό (ενδεικτικά)

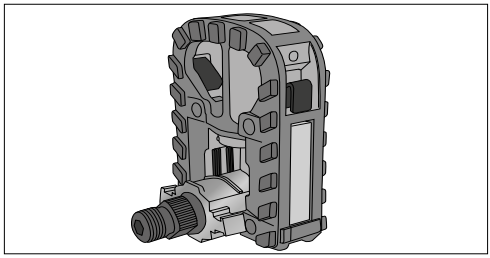

Εικ.: Πτυσσόμενο πεντάλ κλειστό (ενδεικτικά)

4.6.2 Πεντάλ πλατφόρμα

Τα πεντάλ πλατφόρμα αποτελούν την κλασική έκδοση των πεντάλ (βλέπε «Εικ.: Πεντάλ πλατφόρμα»).

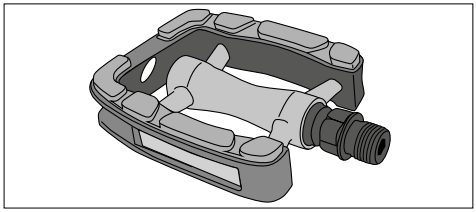

Εικ.: Πεντάλ πλατφόρμα (ενδεικτικά)

4.6.3 Κουμπωτά πεντάλ

ΠΡΟΕΙΔΟΠΟΙΗΣΗ

Πτώση λόγω μη έγκαιρης αποδέσμευσης των υποδημάτων από το σύστημα κλιπ.

Κίνδυνος ατυχήματος και τραυματισμού!

- Αποδεσμεύστε έγκαιρα, πριν από το σταμάτημα, τα υποδήματα από το σύστημα κλιπ των πεντάλ.
- Εξασκηθείτε στην εισαγωγή και την εξαγωγή των υποδημάτων από το σύστημα κλιπ, μακριά από την οδική κυκλοφορία.

Τα κουμπωτά πεντάλ διαθέτουν μια διάταξη, μέσα στην οποία μπορούν να ασφαλίσουν τα αντίστοιχα ειδικά υποδήματα (βλέπε «Εικ.: Κουμπωτά πεντάλ»). Με την ασφάλιση του υποδήματος στο σύστημα κλιπ, δημιουργείται μια ένωση μεταξύ υποδήματος και πεντάλ, η οποία παρέχει μεγαλύτερη στήριξη και σταθερότητα στον οδηγό.

- Εξοικειωθείτε με το σύστημα κλιπ, πριν από την πρώτη χρήση.
- Πριν από την πρώτη χρήση, ρυθμίστε τη δύναμη απεμπλοκής του υποδήματος από το πεντάλ και το σχαράκι πεντάλ.
- Εφόσον δεν διαθέτετε τις απαιτούμενες εξειδικευμένες γνώσεις για τη ρύθμιση των πεντάλ, απευθυνθείτε σε εξειδικευμένο έμπορο.

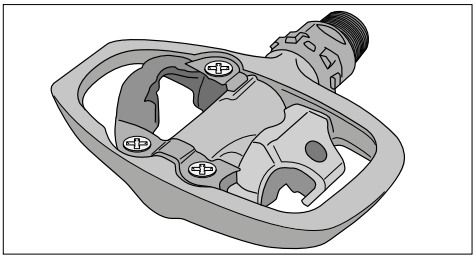

Εικ.: Κουμπωτό πεντάλ (ενδεικτικά)

4.6.4 Ελευθερία κίνησης των ποδιών

ΠΡΟΕΙΔΟΠΟΙΗΣΗ

Κίνδυνος πτώσης, λόγω ελλιπούς ελευθερίας κίνησης των ποδιών.

Κίνδυνος ατυχήματος και τραυματισμού!

- Διασφαλίζετε επαρκή ελευθερία κίνησης των ποδιών, ανάλογα με το εκάστοτε σύστημα κουμπώματος.
- Αναθέστε την εγκατάσταση του συστήματος κουμπώματος σε εξειδικευμένο έμπορο.

Στα αγωνιστικά ποδήλατα, η απόσταση μεταξύ πεντάλ και μπροστινού τροχού δεν θα πρέπει να είναι μικρότερη από μια καθορισμένη τιμή, η οποία διασφαλίζει την ελευθερία κίνησης των ποδιών. Η απόσταση μετριέται από το κέντρο των πεντάλ, παράλληλα προς τον διαμήκη άξονα του οχήματος μέχρι το τόξο του γυρισμένου μπροστινού τροχού (βλέπε «Εικ.: Απόσταση μεταξύ πεντάλ και μπροστινού τροχού»).

Ελευθερία κίνησης των ποδιών σε αγωνιστικά ποδήλατα	
Χωρίς σύστημα κουμπώματος*	100 mm
Με σύστημα κουμπώματος*	89 mm
*συστήματα κουμπώματος: π.χ. κουμπωτά πεντάλ ή καλουπίδες	

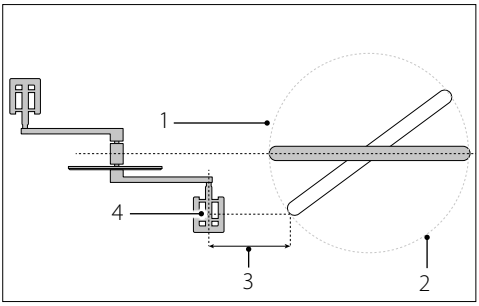

Εικ.: Απόσταση μεταξύ πεντάλ και μπροστινού τροχού (ενδεικτικά)

1 *Μπροστινός τροχός*

2 *Τόξο του γυρισμένου μπροστινού τροχού*

3 *Ελευθερία κίνησης των ποδιών = Απόσταση μεταξύ πεντάλ και μπροστινού τροχού*

4 *Επίκεντρο πεντάλ*

4.7 Φωτισμός

ΚΙΝΔΥΝΟΣ

Κακή ορατότητα για άλλα άτομα που λαμβάνουν μέρος στην οδική κυκλοφορία.

Κίνδυνος ατυχήματος και τραυματισμού!

➔ Ενεργοποιείτε τον φωτισμό σε περίπτωση κακής ορατότητας ή σκοταδιού.

ΠΡΟΕΙΔΟΠΟΙΗΣΗ

Απροσεξία κατά την οδική κυκλοφορία, λόγω ενεργοποίησης του φωτισμού.

Κίνδυνος ατυχήματος και τραυματισμού!

➔ Μην ενεργοποιείτε τον φωτισμό κατά τη διάρκεια της διαδρομής. Σταθμεύετε πάντοτε, προκειμένου να ενεργοποιήσετε τον φωτισμό.

ΠΡΟΕΙΔΟΠΟΙΗΣΗ

Ορισμένα συστήματα φωτισμού που είναι προεγκατεστημένα ως βασικός εξοπλισμός μπορούν να αναπτύξουν μεγάλες θερμοκρασίες, ιδιαίτερα όταν είναι ακινητοποιημένο το όχημα, και η επαφή με αυτά μπορεί να προκαλέσει εγκαύματα.

Κίνδυνος τραυματισμού!

- Μην αγγίζετε τις διατάξεις φωτισμού κατά τη διάρκεια ή αμέσως μετά τη λειτουργία τους, προκειμένου να αποφύγετε εγκαύματα.

Για τη συμμετοχή στην οδική κυκλοφορία, ο φωτισμός και οι ανακλαστήρες θα πρέπει να ανταποκρίνονται στις εγχώριες και τοπικές διατάξεις.

- Λαμβάνετε υπόψη και τηρείτε τις εγχώριες και τοπικές διατάξεις που αφορούν στον εξοπλισμό φωτισμού.
  - Ενημερωθείτε σχετικά, πριν από την πρώτη διαδρομή. Εφόσον απαιτηθεί, εξοπλίστε το όχημά σας, σύμφωνα με τις προδιαγραφές. Απευθυνθείτε σχετικά σε εξειδικευμένο έμπορο.

Ο φωτισμός αποτελείται από προβολέα, οπίσθιο φανό θέσης και ανακλαστήρες, ενώ εξασφαλίζει καλύτερη ορατότητα υπό συνθήκες κακής ορατότητας αλλά και κατά τη διάρκεια της νύχτας.

Ανάλογα με το μοντέλο του οχήματος, αυτό μπορεί να είναι εξοπλισμένο είτε με φωτισμό που λειτουργεί με το δυναμό πλήμνης είτε με κουμπωτά φώτα που λειτουργούν με μπαταρία.

4.7.1 Δυναμό πλήμνης

Το δυναμό πλήμνης βρίσκεται στην πλήμνη του μπροστινού τροχού και είναι συνδεδεμένο με τον προβολέα. Ο οπίσθιος φανός θέσης βρίσκεται συνδεδεμένος στον προβολέα. Το δυναμό πλήμνης παρέχει ενέργεια για τον φωτισμό, εφόσον περιστρέφεται ο μπροστινός τροχός.

Ο φωτισμός ενεργοποιείται, συνήθως, απευθείας από τον προβολέα ή το τιμόνι, όταν υπάρχει δυναμό πλήμνης. Με την πίεση του διακόπτη ενεργοποιούνται, ταυτόχρονα, ο οπίσθιος φανός θέσης και ο προβολέας.

- Πιέστε τον διακόπτη για την ενεργοποίηση και απενεργοποίηση του φωτισμού.

Ανάλογα με το μοντέλο του φωτισμού, ενδέχεται να υπάρχει ενσωματωμένος ένας αισθητήρας φωτός στο φωτισμό. Στην αυτόματη λειτουργία, η ενεργοποίηση και η απενεργοποίηση του προβολέα και του οπίσθιου φανού θέσης πραγματοποιούνται αυτόματα, ανεξάρτητα από τις συνθήκες φωτισμού.

➔ Για την ενεργοποίηση του αισθητήρα φωτός, επιλέξτε την αυτόματη λειτουργία.

Ανάλογα με το μοντέλο του φωτισμού, ο οπίσθιος φανός θέσης του οχήματός σας ενδέχεται να είναι εξοπλισμένος με λειτουργία φανού θέσης, ο οποίος επιτρέπει στον οπίσθιο φανό θέσης να παραμένει αναμμένος για μερικά λεπτά, ακόμη και όταν διακοπεί η διαδρομή. Αυτή η λειτουργία δεν απαιτεί ξεχωριστή ενεργοποίηση.

Υπάρχουν διάφοροι τύποι προβολέων, με ποικίλες δυνατότητες ενεργοποίησης. Ζητήστε από εξειδικευμένο έμπορο να σας ενημερώσει για το χειρισμό και τη λειτουργία.

4.7.2 Φωτισμός συσσωρευτή και μπαταρίας

Ανάλογα με το μοντέλο του φωτισμού, ο προβολέας και ο οπίσθιος φανός θέσης ενδέχεται να είναι εξοπλισμένοι με διαφορετικούς τύπους ενεργοποίησης/απενεργοποίησης, οι οποίοι απαιτούν ανεξάρτητες κινήσεις για την ενεργοποίησή/απενεργοποίησή τους.

➔ Για την ενεργοποίηση και απενεργοποίηση του φωτισμού, απαιτείται η πίεση του αντίστοιχου διακόπτη.

➔ Λαμβάνετε υπόψη τις παρεχόμενες πληροφορίες του κατασκευαστή, όσον αφορά στο χειρισμό και την εγκατάσταση του φωτισμού συσσωρευτή ή μπαταρίας.

4.7.3 Προβολέας

1. Ενεργοποιήστε τον προβολέα.

Ρυθμίστε τον προβολέα με τέτοιον τρόπο, ώστε η δέσμη φωτός στα 5 m απόστασης από τον προβολέα να βρίσκεται στο μισό ύψος από εκείνο που έχει στο σημείο εκπομπής της (βλέπε «Εικ.: Ρύθμιση προβολέα»).

➔ Ένας προβολέας που δεν έχει ρυθμιστεί σωστά μπορεί να «τυφλώσει» τα υπόλοιπα άτομα που λαμβάνουν μέρος στην οδική κυκλοφορία.

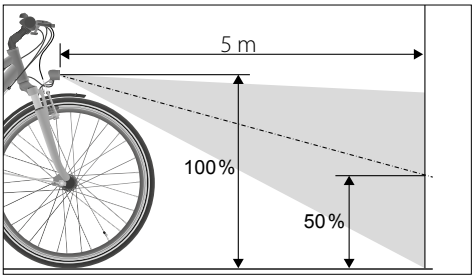

Εικ.: Ρύθμιση προβολέα (ενδεικτικά)

4.7.4 Οπίσθιος φανός θέσης

Ένας οπίσθιος φανός θέσης θα πρέπει να εγκατασταθεί στο πίσω μέρος του οχήματος, όπου θα είναι καλά ορατός.

- Ελέγχετε πριν από τη διαδρομή, εάν ο οπίσθιος φανός θέσης λειτουργεί απρόσκοπτα και δεν είναι καλυμμένος.

4.7.5 Ανακλαστήρες

Οι ανακλαστήρες θα πρέπει να εγκατασταθούν στο όχημα, έτσι ώστε να είναι καλά ορατοί, ενώ δεν θα πρέπει να καλύπτονται. Συνήθως, οι ανακλαστήρες βρίσκονται στα πεντάλ, στα ελαστικά, στον οπίσθιο φανό θέσης και τον προβολέα.

- Ελέγχετε πριν από τη διαδρομή, εάν οι ανακλαστήρες είναι άρτιοι και ορατοί.

4.8 Ανάρτηση

Αυτό το κεφάλαιο περιλαμβάνει πληροφορίες για τις κατηγορίες οχημάτων:

ΠΡΟΕΙΔΟΠΟΙΗΣΗ

Απώλεια πρόσφυσης του εδάφους, λόγω λανθασμένης ρύθμισης της ανάρτησης.

Κίνδυνος ατυχήματος και τραυματισμού!

- Αναθέστε τη ρύθμιση της ανάρτησης σε εξειδικευμένο έμπορο.
- Ζητήστε από εξειδικευμένο έμπορο να σας ενημερώσει σχετικά με το χειρισμό ή τη ρύθμιση της ανάρτησης.

ΥΠΟΔΕΙΞΗ

Θόρυβοι χτυπήματος, λόγω λανθασμένης ρύθμισης της ανάρτησης.

Κίνδυνος πρόκλησης βλαβών!

➔ Εάν παρατηρήσετε έντονες ωθήσεις ή ασυνήθιστους θορύβους κατά τη συμπίεση, αναθέστε τον έλεγχο της ανάρτησης σε εξειδικευμένο έμπορο.

Οι αναρτήσεις μειώνουν τις δυνάμεις που ασκούνται στον οδηγό από τις ανωμαλίες του οδοστρώματος.

Τα οχήματα με συντονισμένη ανάρτηση είναι πιο αποδοτικά και άνετα κατά την οδήγηση σε ανώμαλο έδαφος.

➔ Λαμβάνετε υπόψη και τηρείτε τις παρεχόμενες οδηγίες του κατασκευαστή, όσον αφορά στις λειτουργίες και ρυθμίσεις της ανάρτησης.

5 Φρένο

5.1 Βασικές αρχές

Το όχημα είναι εφοδιασμένο με τουλάχιστον δύο ανεξάρτητα φρένα. Ανάλογα με το μοντέλο του οχήματος διατίθενται οι ακόλουθοι τύποι φρένων:

- Κόντρα φρένο
- Φρένο ζάντας
- Δισκόφρενο

5.1.1 Κόντρα φρένο

Τα οχήματα με ενσωματωμένο ομφαλό ταχυτήτων και εκείνα χωρίς μετάδοση ταχυτήτων είναι συνήθως εξοπλισμένα με κόντρα φρένο. Αυτό βρίσκεται ενσωματωμένο στην πλήμνη του πίσω τροχού του οχήματος και ενεργοποιείται μέσω των πεντάλ (βλέπε «Εικ.: Κόντρα φρένο»).

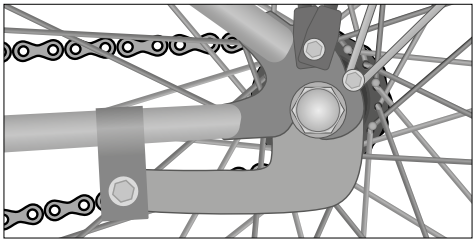

Εικ.: Κόντρα φρένο (ενδεικτικά)

5.1.2 Μανέτα φρένου

Με τις μανέτες φρένου ενεργοποιούνται τα φρένα. Η μετάδοση κίνησης πραγματοποιείται μηχανικά ή υδραυλικά. Στη μηχανική έκδοση, η ισχύς της μανέτας φρένου μεταδίδεται στο φρένο μέσω ενός συρματόσχοινου φρένων. Στην υδραυλική έκδοση, η ισχύς της μανέτας φρένου μεταδίδεται στο φρένο μέσω ντιζών φρένου, μέσα στις οποίες υπάρχει υγρό φρένων.

Εφόσον το όχημα είναι εξοπλισμένο μόνο με μανέτα φρένου, το φρένο του μπροστινού τροχού ενεργοποιείται με αυτή. Το κόντρα φρένο αποτελεί το φρένο του πίσω τροχού.

Εφόσον το όχημα είναι εξοπλισμένο με δύο μανέτες φρένου, συνήθως, αριστερά βρίσκεται η μανέτα φρένου για το φρένο του μπροστινού τροχού και δεξιά η μανέτα φρένου για το φρένο του πίσω τροχού (βλέπε «Εικ.: Διάταξη μανετών φρένων»).

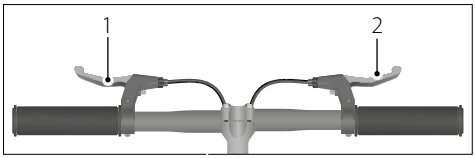

Εικ.: Διάταξη μανετών φρένων (ενδεικτικά)

1 Μανέτα φρένου μπροστινού τροχού

2 Μανέτα φρένου πίσω τροχού

➔ Λαμβάνετε υπόψη, ότι η διάταξη των μανετών φρένων ενδέχεται να διαφέρει από όχημα σε όχημα. Εξοικειωθείτε με τη διάταξη των μανετών φρένων, πριν από την εκκίνηση της διαδρομής. Απευθυνθείτε σε εξειδικευμένο έμπορο, εφόσον θέλετε να αλλάξετε τη διάταξη των φρένων.

5.1.2.1 Δισκόφρενο

Οι δίσκοι φρένου βρίσκονται προσαρτημένοι στις πλήμνες των τροχών, στην αντίστοιχη δαγκάνα φρένου στο πλαίσιο ή το πιρούνι (βλέπε «Εικ.: Δισκόφρενο»). Στο εσωτερικό της δαγκάνας φρένου βρίσκονται τα τακάκια. Με την πίεση της μανέτας φρένου, τα τακάκια πιέζονται πάνω στο δίσκο φρένου και φρενάρουν τον τροχό.

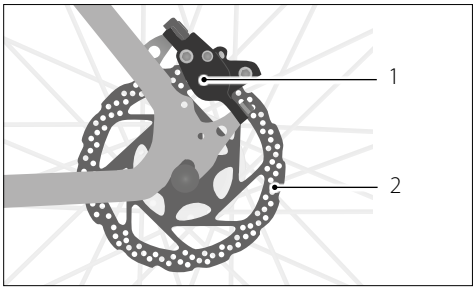

Εικ.: Δισκόφρενο (ενδεικτικά)

1 Δαγκάνα φρένου

2 Δίσκος φρένου

5.1.2.2 Φρένο ζάντας

Τα φρένα ζάντας βρίσκονται προσαρτημένα στο πιρούνι ή στο πίσω μέρος του οχήματος. Με την πίεση του φρένου ζάντας, οι σιαγόνες φρένου πιέζονται πάνω στην παρειά του φρένου της ζάντας και φρενάρουν τον τροχό (βλέπε «Εικ.: Μηχανικά φρένα ζάντας» και «Εικ.: Υδραυλικό φρένο ζάντας»).

Ανάλογα με την έκδοση των φρένων, τα μηχανικά φρένα ζάντας είναι, συνήθως, εξοπλισμένα με ρυθμιστή πίεσης φρένων. Ο ρυθμιστής πίεσης φρένων κατανέμει εν μέρει την ισχύ της μανέτας φρένου στον μπροστινό μέρος, αποτρέποντας την εμπλοκή του μπροστινού τροχού. Ο ρυθμιστής πίεσης φρένων βρίσκεται εγκατεστημένος μεταξύ μανέτας φρένου και φρένου ζάντας.

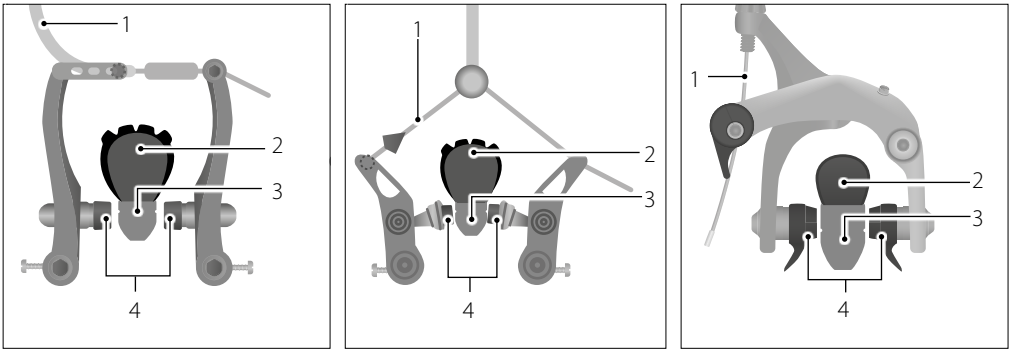

Εικ.: Μηχανικά φρένα ζάντας (ενδεικτικά)

1 Διαδρομή συρματόσχοινου

2 Ελαστικό

3 Ζάντα

4 Σιαγόνες φρένου

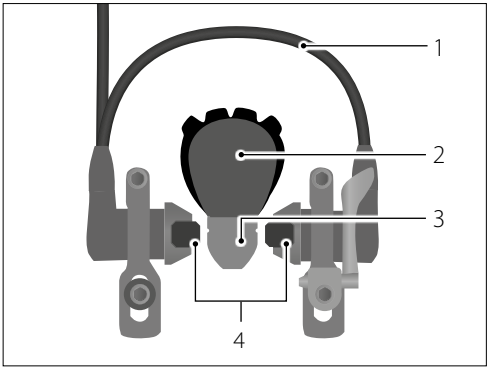

Εικ.: Υδραυλικό φρένο ζάντας (ενδεικτικά)

1 Ντίζα φρένου

2 Ελαστικό

3 Ζάντα

4 Σιαγόνες φρένου

5.2 Χειρισμός

ΠΡΟΕΙΔΟΠΟΙΗΣΗ

Κίνδυνος ανατροπής, λόγω πίεσης του φρένου του μπροστινού τροχού.

Κίνδυνος ατυχήματος και τραυματισμού!

- Χρησιμοποιείτε προσεκτικά τη μανέτα φρένου για τον μπροστινό τροχό σε υψηλές ταχύτητες, έτσι ώστε να αποφευχθεί ο κίνδυνος ανατροπής.
- Φρενάρετε πάντοτε ταυτόχρονα και με τα δύο φρένα, προκειμένου να επιτευχθεί η βέλτιστη απόδοση φρεναρίσματος.
- Προσαρμόζετε τη δύναμη φρεναρίσματος των φρένων στις συνθήκες οδήγησης, τα χαρακτηριστικά του οδοστρώματος και τις καιρικές συνθήκες, προκειμένου να αποφευχθεί η εμπλοκή των τροχών.
- Χρησιμοποιείτε προσεκτικά το φρένο του πίσω τροχού σε διαδρομές με στροφές, προκειμένου να αποφευχθεί η εμπλοκή του πίσω τροχού.

ΠΡΟΕΙΔΟΠΟΙΗΣΗ

Παρατεταμένο μήκος φρεναρίσματος, λόγω μειωμένης απόδοσης φρένων υπό υγρές συνθήκες.

Κίνδυνος ατυχήματος και τραυματισμού!

- Προσαρμόζετε τον τρόπο οδήγησης και την ταχύτητά σας στις καιρικές συνθήκες και τις συνθήκες οδικής κυκλοφορίας.

5.2.1 Πίεση μανέτας φρένου

- Για να πιέσετε τη μανέτα φρένου, ωθήστε τη μανέτα φρένου με τα δάχτυλα προς τη χειρολαβή του τιμονιού.

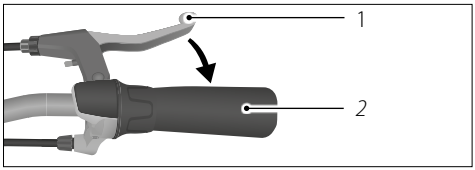

Εικ.: Πάτημα της μανέτας φρένου (ενδεικτικά)

1 Μανέτα φρένου

2 Χειρολαβή του τιμονιού

5.2.2 Πίεση κόντρα φρένου

ΠΡΟΕΙΔΟΠΟΙΗΣΗ

Μη ανταπόκριση του κόντρα φρένου, λόγω αποδέσμευσης της αλυσίδας από το δισκοβραχίονα.

Κίνδυνος ατυχήματος και τραυματισμού!

- Όταν το κόντρα φρένο δεν ανταποκρίνεται, φρενάρετε προσεκτικά με τη μανέτα φρένου για τον μπροστινό τροχό και, εφόσον διατίθεται, με τη μανέτα φρένου για τον πίσω τροχό.

Το κόντρα φρένο λειτουργεί μόνο κατά την πορεία εμπρός. Το κόντρα φρένο είναι πιο αποτελεσματικό, όταν τα πεντάλ βρίσκονται σε οριζόντια θέση και η δύναμη ασκείται από πάνω προς τα κάτω στα πίσω πεντάλ. Πιέζετε τη μανέτα φρένου, όταν κινείστε με την όπισθεν.

Το κόντρα φρένο ενεργοποιείται με την ανάποδη κίνηση των πεντάλ και φρενάρει τον πίσω τροχό (βλέπε «Εικ.: Πίεση του κόντρα φρένου»).

- Ελέγχετε τη σωστή λειτουργία της μετάδοσης κίνησης των πεντάλ, καθότι η δύναμη φρεναρίσματος μεταβιβάζεται μέσω της αλυσίδας.
- Για την ενεργοποίηση του κόντρα φρένου, πιέστε τα πεντάλ στην αντίθετη κατεύθυνση από εκείνη της πορείας.

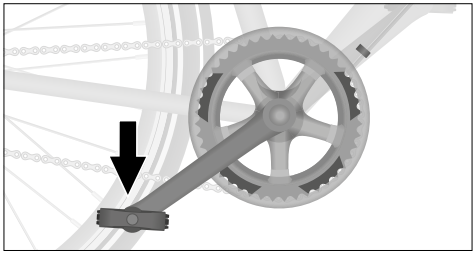

Εικ.: Πάτημα του κόντρα φρένου (ενδεικτικά)

5.3 Ροντάρισμα των δισκόφρενων

Τα καινούρια φρένα απαιτούν ροντάρισμα, προκειμένου να επιτευχθεί η μέγιστη απόδοση φρένων.

- Στρώστε τα φρένα μακριά από την οδική κυκλοφορία.
- Φρενάρετε ήπια, προκειμένου να αποφευχθεί η εμπλοκή των τροχών.
- Πιέστε και τις δύο μανέτες φρένου ταυτόχρονα.
- Το ροντάρισμα περιλαμβάνει περίπου 30 σύντομα φρεναρίσματα. Φρενάρετε από περίπου 25 km/h και κάτω, μέχρι την αδράνεια. Η διαδικασία ρονταρίσματος ολοκληρώνεται, μόλις επιτευχθεί ομοιόμορφη απόδοση φρεναρίσματος με την σταθερή πίεση της μανέτας φρένου.

5.4 Διατήρηση της δύναμης φρεναρίσματος

Η μείωση της απόδοση φρεναρίσματος λόγω υπερθέρμανσης του συστήματος πέδησης στα δισκόφρενα ονομάζεται «Fading». Η αύξηση της θερμοκρασίας στο σημείο επαφής μεταξύ τακακιών και δίσκου φρένου, π.χ. λόγω συχνού φρεναρίσματος, μειώνει την απόδοση φρένων.

- Αποφεύγετε το παρατεταμένο συχνό φρενάρισμα.
- Αφήνετε τα τακάκια να κρυώνουν τακτικά.
- Μην χρησιμοποιείτε το όχημα, όταν η απόδοση φρένων είναι μειωμένη λόγω της θέρμανσης των τακακιών.
- Χρησιμοποιήστε το όχημα μόνο, εφόσον αποκατασταθεί η απόδοση φρένων.

5.5 Σύστημα ABS

Στο όχημά σας ενδέχεται να βρίσκεται τοποθετημένο σύστημα ABS.

Η λειτουργία του συστήματος ABS συνίσταται στην αναγνώριση, από αισθητήρες στον εμπρόσθιο τροχό, της κρίσιμης πίεσης έλξης κατά την ενεργοποίηση των φρένων και στον περιορισμό της, προκειμένου να σταθεροποιηθεί το όχημα. Μετά τη σταθεροποίηση του οχήματος, το σύστημα ABS αυξάνει και πάλι σταδιακά την πίεση έλξης των φρένων, έως ότου ο εμπρόσθιος τροχός να φτάσει και πάλι το όριο μπλοκαρίσματος. Εάν ο εμπρόσθιος τροχός μπλοκάρει και πάλι, τότε πραγματοποιείται νέα μείωση πίεσης. Η διαδικασία επαναλαμβάνεται προκειμένου ο εμπρόσθιος τροχός να διατηρείται στο εκάστοτε σημείο πρόσφυσης και με τον τρόπο αυτό να διατηρείται στο βέλτιστο επίπεδο η τριβή μεταξύ των ελαστικών και του οδοστρώματος.

Όλες τις υπόλοιπες πληροφορίες σχετικά με το σύστημα ABS μπορείτε να τις βρείτε στις παρεχόμενες συμπληρωματικές οδηγίες.

5.6 Ρυθμίσεις

Η απόσταση θα πρέπει να ρυθμιστεί σύμφωνα με τις εκάστοτε ανάγκες του οδηγού, προκειμένου να μπορεί να πιέσει τη μανέτα φρένου άνετα και με ασφάλεια (βλέπε Κεφάλαιο «Βασικές ρυθμίσεις / Μανέτα φρένου / Ρύθμιση απόστασης»).

5.6.1 Ρύθμιση της τάσης του συρματόσχοινου σε μηχανικά φρένα

ΠΡΟΕΙΔΟΠΟΙΗΣΗ

Απώλεια απόδοσης φρένων, λόγω φθαρμένων τακακιών και συρματόσχοινων φρένων.

Κίνδυνος ατυχήματος και τραυματισμού!

- Αντικαθιστάτε τα φθαρμένα τακάκια και συρματόσχοινα φρένων.
- Εφόσον δεν διαθέτετε τις απαιτούμενες εξειδικευμένες γνώσεις και τα απαραίτητα εργαλεία για την αντικατάσταση, απευθυνθείτε σε εξειδικευμένο έμπορο.

Στα μηχανικά φρένα, η μικρή φθορά των τακακιών εξισορροπείται μέσω της τάσης του συρματόσχοινου φρένου. Με τη μεταβολή της τάσης του συρματόσχοινου φρένου μεταβάλλεται η απόσταση μεταξύ της ζάντας και των σιαγόνων φρένου. Ανάλογα με το μοντέλο του οχήματος, η θέση του κόντρα παξιμαδιού και του κοχλία με ροζέτα ενδέχεται να διαφέρει.

1. Ξεβιδώστε το κόντρα παξιμάδι με μια αριστερόστροφη περιστροφή.
2. Για να αυξηθεί η τάση του συρματόσχοινου φρένων, ξεβιδώστε σταδιακά και αριστερόστροφα τον κοχλία με ροζέτα, μέχρι η απόσταση μεταξύ των σιαγόνων φρένου και της ζάντας να κυμαίνεται μεταξύ 1–2 mm σε κάθε πλευρά.
   - Οι σιαγόνες φρένου πρέπει να ακουμπούν ταυτόχρονα και στις δύο πλευρές πάνω στη ζάντα.
   - Φροντίστε να κινείται κυκλικά ο τροχός (βλέπε Κεφάλαιο «Τροχοί και ελαστικά / Ζάντες και ακτίνες»).

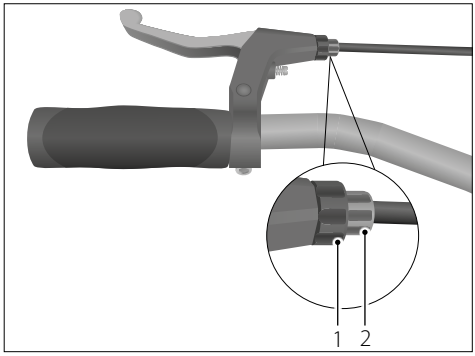

Εικ.: Θέση κόντρα παξιμαδιού και κοχλία με ροζέτα (ενδεικτικά)

1 Κόντρα παξιμάδι

2 Κοχλίας με ροζέτα

3. Συσφίξτε το κόντρα παξιμάδι δεξιόστροφα.
   - Σε περίπτωση που το φρένο δεν επιδέχεται ρύθμιση μέσω της τάσης του συρματόσχοινου, αναθέστε τη ρύθμισή του σε εξειδικευμένο έμπορο.

5.6.2 Ρύθμιση του σημείου πίεσης

Στα υδραυλικά φρένα, η χαμηλή φθορά στα τακάκια εξισορροπείται μέσω της βίδας ρύθμισης του σημείου πίεσης (βλέπε «Εικ.: Θέση της βίδας ρύθμισης»). Η βίδα ρύθμισης βρίσκεται, κατά κανόνα, στη μανέτα φρένου. Στα φρένα χωρίς βίδα ρύθμισης η απόσταση ρυθμίζεται αυτόματα.

Ανάλογα με τη φορά περιστροφής, η απόσταση μεταξύ ζάντας και τακακιού φρένων μεγαλώνει ή μικραίνει.

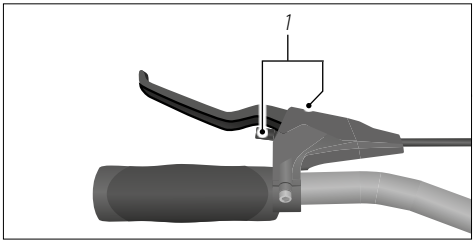

Εικ.: Θέση της βίδας ρύθμισης (ενδεικτικά)

1 Βίδα ρύθμισης σημείου πίεσης

- Στα φρένα ζάντας, περιστρέφετε σταδιακά τη βίδα ρύθμισης, μέχρι η απόσταση μεταξύ της ζάντας και των δύο τακακιών να κυμαίνεται μεταξύ 1–2 mm.
  - Οι σιαγόνες φρένου πρέπει να ακουμπούν ταυτόχρονα και στις δύο πλευρές πάνω στη ζάντα.
  - Φροντίστε να κινείται κυκλικά ο τροχός (βλέπε Κεφάλαιο «Τροχοί και ελαστικά / Ζάντες και ακτίνες»).
- Στα δισκόφρενα περιστρέφετε σταδιακά τη βίδα ρύθμισης, μέχρι να επιτευχθεί το επιθυμητό σημείο πίεσης στα φρένα.

6 Ντεραγιέρ

6.1 Βασικές αρχές

Ανάλογα με το μοντέλο του οχήματος, τα περισσότερα σύγχρονα οχήματα διαθέτουν, συνήθως, ενσωματωμένη αλλαγή ταχυτήτων. Εξαίρεση αποτελούν π.χ. τα παιδικά ποδήλατα, τα οποία, ανάλογα με το μοντέλο, ενδέχεται να είναι εξοπλισμένα μόνο με μία ταχύτητα.

Η αλλαγή ταχυτήτων στο όχημα αποτελείται από ένα κιβώτιο ταχυτήτων και τα αντίστοιχα στοιχεία χειρισμού. Μέσω αυτών, ο οδηγός προσαρμόζει την απόδοσή του στην ταχύτητα οδήγησης και τα χαρακτηριστικά της διαδρομής.

Το ντεραγιέρ αποτελείται από 1 έως 3 δισκοβραχίονες στο σύστημα πρόωσης με πεντάλ και από 6 έως 12 γρανάζια στον πίσω τροχό (βλέπε «Εικ.: Εξαρτήματα ντεραγιέρ»). Η διαχείριση των γραναζιών ή των δισκοβραχιόνων πραγματοποιείται συνήθως μέσω ξεχωριστών χειριστηρίων, είτε στη δεξιά είτε, εφόσον διατίθεται, στην αριστερή πλευρά του τιμονιού (βλέπε Κεφάλαιο «Ντεραγιέρ / Χειρισμός»).

Η ρύθμιση της αλλαγής ταχυτήτων απαιτεί εξειδικευμένες γνώσεις.

➔ Εφόσον δε, διαθέτετε τις απαιτούμενες εξειδικευμένες γνώσεις και τα απαραίτητα εργαλεία, απευθυνθείτε σε εξειδικευμένο έμπορο.

6.1.1 Μηχανικό ντεραγιέρ

➔ Κατά την εναλλαγή ταχυτήτων, πιέζετε τα πεντάλ με μικρή δύναμη.

Ο θεωρητικός αριθμός των ταχυτήτων προκύπτει από το γινόμενο «Δισκοβραχίονες × Γρανάζια» (βλέπε Κεφάλαιο «Ντεραγιέρ / Βασικές αρχές / Συνδυασμοί γραναζιών»).

Όσο πιο μικρό είναι το γρανάζι, τόσο μεγαλύτερη είναι η επιλεγμένη ταχύτητα και τόσο μικρότερη η συχνότητα πίεσης των πεντάλ.

Όσο πιο μεγάλο είναι το γρανάζι, τόσο μικρότερη είναι η επιλεγμένη ταχύτητα και τόσο μεγαλύτερη η συχνότητα πίεσης των πεντάλ.

Όσο πιο μικρός είναι ο δισκοβραχίονας, τόσο μεγαλύτερη είναι η συχνότητα πίεσης των πεντάλ.

➔ Χρησιμοποιήστε μικρή ταχύτητα στις ανηφόρες.

➔ Χρησιμοποιήστε μεγάλη ταχύτητα για υψηλότερες ταχύτητες σε ευθείες διαδρομές.

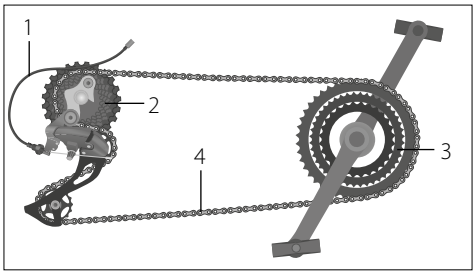

Εικ.: Εξαρτήματα ντεραγιέρ (ενδεικτικά)

1 Ντίζα αλλαγής ταχυτήτων

2 Κασέτα οδοντωτών στεφανών αποτελούμενη από πολλά γρανάζια στον πίσω τροχό

3 Δισκοβραχίονες στο σύστημα πρόωσης με πεντάλ

4 Αλυσίδα

6.1.2 Ηλεκτρονικό ντεραγιέρ

Το ηλεκτρονικό ντεραγιέρ λειτουργεί με συσσωρευτή, ο οποίος παρέχει ρεύμα στον πίσω εκτροχιαστή και τον μπροστινό εκτροχιαστή. Η λειτουργία είναι η ίδια με εκείνη του μηχανικού ντεραγιέρ. Τα πλήκτρα της μετάδοσης ταχυτήτων μπορούν να πιεστούν γρήγορα διαδοχικά. Η μετάδοση ταχυτήτων καταγράφει τον αριθμό των πιέσεων και κινεί αντίστοιχα την αλυσίδα άμεσα και με ακρίβεια. Η μετάδοση ταχυτήτων αποτρέπει αυτομάτως την υπερβολικά λοξή κίνηση της αλυσίδας.

Ανάλογα με το μοντέλο, το όχημα, συνήθως αγωνιστικό ποδήλατο ή MTB, διαθέτει ηλεκτρονική μετάδοση ταχυτήτων.

Με την πίεση του αντίστοιχου λεβιέ ταχυτήτων, οι ταχύτητες ανεβαίνουν ή κατεβαίνουν. Το ηλεκτρονικό σύστημα φροντίζει για τη γρήγορη εναλλαγή ταχυτήτων.

- Για περισσότερες πληροφορίες και σε περίπτωση ερωτήσεων, απευθυνθείτε σε εξειδικευμένο έμπορο ή ανατρέξτε στις παρεχόμενες οδηγίες για το ηλεκτρονικό ντεραγιέρ.

6.1.3 Συνδυασμοί γραναζιών

ΥΠΟΔΕΙΞΗ

Λανθασμένη χρήση των συνδυασμών γραναζιών.

Κίνδυνος πρόκλησης βλαβών!

- Μην συνδυάζετε τον μικρό δισκοβραχίονα με τα μικρότερα γρανάζια ή τον μεγάλο δισκοβραχίονα με τα μεγαλύτερα γρανάζια.

Εάν οι συνδυασμοί γραναζιών είναι λάθος, η λοξή κίνηση της αλυσίδας θα προκαλέσει αυξημένη φθορά στους δισκοβραχίονες, τα γρανάζια και την αλυσίδα.

Η ορθή χρήση προβλέπει τη χρήση μόνο συγκεκριμένων συνδυασμών γραναζιών (βλέπε «Εικ.: Συνδυασμοί γραναζιών»).

- Χρησιμοποιήστε τους συνδυασμούς γραναζιών με τέτοιον τρόπο, ώστε η αλυσίδα να κινείται παράλληλα στην κατεύθυνση πορείας.
- Χρησιμοποιήστε τον μικρότερο δισκοβραχίονα σε ανηφόρες, ενώ το μεγαλύτερο για υψηλότερες ταχύτητες σε ευθείες διαδρομές.
- Σε περίπτωση αμφιβολιών κατά το χειρισμό της αλλαγής ταχυτήτων, ενημερωθείτε σχετικά από εξειδικευμένο έμπορο.

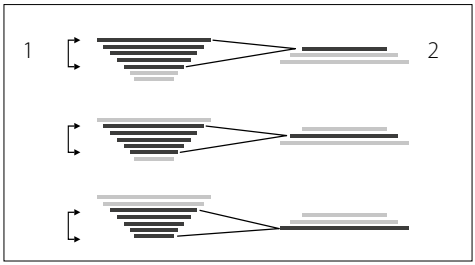

Εικ.: Συνδυασμοί γραναζιών (ενδεικτικά)

1 7 γρανάζια στον πίσω τροχό

2 3 δισκοβραχίονες στο σύστημα πρόωσης με πεντάλ

6.2 Χειρισμός

ΠΡΟΕΙΔΟΠΟΙΗΣΗ

Απροσεξία εντός της οδικής κυκλοφορίας.

Κίνδυνος ατυχήματος και τραυματισμού!

- Πριν από την πρώτη διαδρομή, εξοικειωθείτε με τις λειτουργίες της αλλαγής ταχυτήτων.
- Χειρίζεστε την αλλαγή ταχυτήτων μόνο, εφόσον η προσοχή σας δεν περιορίζεται για την οδική κυκλοφορία.
- Σταθμεύστε, εφόσον δεν μπορείτε να χειριστείτε με ασφάλεια την αλλαγή ταχυτήτων, π.χ. σε περίπτωση δυσλειτουργιών.

ΥΠΟΔΕΙΞΗ

Αυξημένη φθορά και ζημιά, λόγω λανθασμένου χειρισμού της αλλαγής ταχυτήτων.

Κίνδυνος πρόκλησης βλαβών!

- Μην πατάτε με δύναμη τα πεντάλ κατά την εναλλαγή ταχυτήτων.
- Μην κάνετε ανάποδο πεντάλ κατά την αλλαγή ταχυτήτων.
- Κατεβάζετε εγκαίρως ταχύτητα, πριν από ανηφόρες.
- Εκκινήστε πάντοτε επιλέγοντας μικρή ταχύτητα (στο χαμηλότερο ένα τρίτο των διαθέσιμων ταχυτήτων), π.χ., το πολύ με ταχύτητα 1-3 σε μετάδοση ταχυτήτων με 9 ταχύτητες.

- Σε περίπτωση που δεν είστε εξοικειωμένοι με την αλλαγή ταχυτήτων, ζητήστε από εξειδικευμένο έμπορο να σας υποδείξει το χειρισμό της.

6.2.1 Εναλλαγή γραναζιών

Ανάλογα με το μοντέλο, η διάταξη των λεβιέδων ταχυτήτων (επάνω ή κάτω πλευρά του τιμονιού) και ο χειρισμός τους ενδέχεται να διαφέρουν. Η μονάδα μεταγωγής για την κασέτα οδοντωτών στεφανών βρίσκεται στη δεξιά πλευρά του τιμονιού (βλέπε «Εικ.: Χειριστήριο στο τιμόνι για την εναλλαγή γραναζιών και δισκοβραχιόνων»).

- Για την εναλλαγή γραναζιών και τη μετάβαση στο επόμενο μεγαλύτερο μέγεθος, πιέστε τον κάτω λεβιέ ταχυτήτων.
  - Ορισμένα μοντέλα σάς παρέχουν τη δυνατότητα να κατεβάζετε περισσότερες ταχύτητες ταυτόχρονα. Για να το πράξετε αυτό, συνεχίστε την πίεση του κάτω λεβιέ ταχυτήτων.
- Για την εναλλαγή γραναζιών και τη μετάβαση στο επόμενο μικρότερο μέγεθος, πιέστε τον πάνω λεβιέ ταχυτήτων.
  - Ορισμένα μοντέλα σάς παρέχουν τη δυνατότητα να τραβήξετε τον επάνω λεβιέ ταχυτήτων στην αντίθετη κατεύθυνση με τον δείκτη, προκειμένου να ανεβάσετε ταχύτητα.
- Για να επιστρέψει ο πιεσμένος λεβιές ταχυτήτων αυτόματα στην αρχική θέση, απλά αποδεσμεύστε τον μετά την εναλλαγή ταχυτήτων.

Εφόσον το μοντέλο του οχήματός σας είναι εφοδιασμένο με λεβιέ περιστροφικής λαβής:

➔ Ο λεβιές περιστροφικής λαβής διαθέτει, συνήθως, μια επισήμανση για την κάθε ταχύτητα. Περιστρέψτε το λεβιέ περιστροφικής λαβής στην αντίστοιχη κατεύθυνση, προκειμένου να ανεβάσετε ή να κατεβάσετε ταχύτητα.

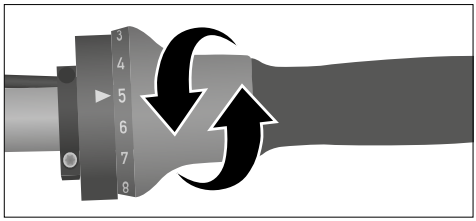

Εικ.: Λεβιές περιστροφικής λαβής (ενδεικτικά)

6.2.2 Εναλλαγή δισκοβραχιόνων

Ανάλογα με το μοντέλο, η διάταξη των λεβιέδων ταχυτήτων (επάνω ή κάτω πλευρά του τιμονιού) και ο χειρισμός τους ενδέχεται να διαφέρουν. Η μονάδα μεταγωγής για τους δισκοβραχίονες βρίσκεται στην αριστερή πλευρά του τιμονιού (βλέπε «Εικ.: «Χειριστήριο στο τιμόνι για την εναλλαγή γραναζιών και δισκοβραχιόνων»).

➔ Για την εναλλαγή δισκοβραχίονα και τη μετάβαση στο επόμενο μεγαλύτερο μέγεθος, πιέστε τον κάτω λεβιέ ταχυτήτων.

➔ Για την εναλλαγή στον επόμενο δισκοβραχίονα, τραβήξτε τον επάνω λεβιέ ταχυτήτων στην αριστερή πλευρά του τιμονιού.

➔ Για να επιστρέψει ο πιεσμένος λεβιές ταχυτήτων αυτόματα στην αρχική θέση, απλά αποδεσμεύστε τον μετά την εναλλαγή ταχυτήτων.

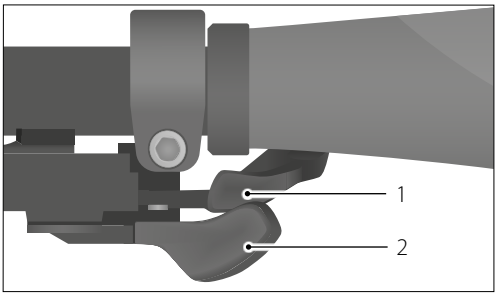

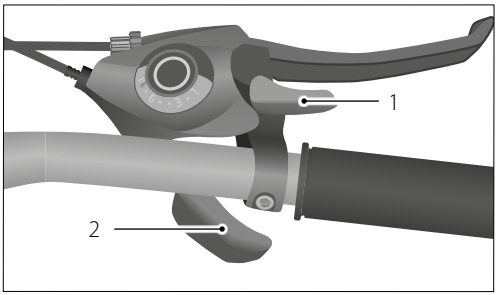

Εικ.: Χειριστήριο στο τιμόνι για την εναλλαγή γραναζιών και δισκοβραχιόνων (εδώ, ενδεικτικά, στη δεξιά πλευρά του τιμονιού)

1 Επάνω λεβιές ταχυτήτων

2 Κάτω λεβιές ταχυτήτων

Εφόσον το μοντέλο του οχήματός σας είναι εφοδιασμένο με λεβιέ περιστροφικής λαβής:

➔ Ο λεβιές περιστροφικής λαβής διαθέτει, συνήθως, μια επισήμανση για την κάθε ταχύτητα. Περιστρέψτε τον λεβιέ περιστροφικής λαβής στην αντίστοιχη κατεύθυνση, προκειμένου να ανεβάσετε ή να κατεβάσετε ταχύτητα (βλέπε Εικ. «Λεβιές περιστροφικής λαβής»).

6.2.3 Ηλεκτρονικό ντεραγιέρ

Το ηλεκτρονικό ντεραγιέρ απαιτεί ορισμένα στοιχεία χειρισμού με πλήκτρα στο τιμόνι. Τα πλήκτρα της μετάδοσης ταχυτήτων μπορούν να πιεστούν γρήγορα διαδοχικά. Η μετάδοση ταχυτήτων καταγράφει τον αριθμό των πιέσεων και κινεί αντίστοιχα την αλυσίδα άμεσα και με ακρίβεια. Η μετάδοση ταχυτήτων αποτρέπει αυτομάτως την υπερβολικά λοξή κίνηση της αλυσίδας.

6.2.4 Ντεραγιέρ/ενσωματωμένος ομφαλός ταχυτήτων (Dual Drive)

➔ Εφόσον το όχημά σας είναι εξοπλισμένο με ντεραγιέρ / ενσωματωμένο ομφαλό ταχυτήτων, διαβάστε, επίσης, το Κεφάλαιο «Ενσωματωμένοι ομφαλοί ταχυτήτων / Χειρισμός / Ντεραγιέρ/ενσωματωμένος ομφαλός ταχυτήτων (Dual Drive)».

6.2.5 Χειρισμός λεβιέ ταχυτήτων σε αγωνιστικό ποδήλατο

Στα αγωνιστικά ποδήλατα με λυγισμένο τιμόνι υπάρχει, συνήθως, εγκατεστημένος λεβιές ταχυτήτων- μανέτα φρένου αγωνιστικού ποδηλάτου. Οι λεβιέδες ταχυτήτων του αγωνιστικού ποδηλάτου βρίσκονται ενσωματωμένοι στη μανέτα φρένου. Ανάλογα με το μοντέλο της αλλαγής ταχυτήτων, η εναλλαγή των ταχυτήτων μπορεί να πραγματοποιηθεί είτε μέσω κίνησης της μανέτας φρένου ή μέσω πίεσης του λεβιέ ταχυτήτων. Στα ίσια τιμόνια, οι λεβιέδες ταχυτήτων βρίσκονται στο κάτω μέρος του τιμονιού, όπως και σε άλλους τύπους οχημάτων, βλέπε Κεφάλαιο «Ντεραγιέρ».

Ζητήστε από εξειδικευμένο έμπορο να σας ενημερώσει για τον χειρισμό των λεβιέδων ταχυτήτων. Προκειμένου να εξοικειωθείτε με τον τρόπο λειτουργίας των λεβιέδων ταχυτήτων, εξασκηθείτε στην εναλλαγή μακριά από την οδική κυκλοφορία.

6.3 Ρυθμίσεις

ΠΡΟΕΙΔΟΠΟΙΗΣΗ

Αποδέσμευση ή εμπλοκή αλυσίδας, λόγω λανθασμένης ρύθμισης της αλλαγής ταχυτήτων.

Κίνδυνος ατυχήματος και τραυματισμού!

- Ρυθμίστε την αλλαγή ταχυτήτων.
- Εφόσον δεν διαθέτετε τις απαιτούμενες εξειδικευμένες γνώσεις ή τα απαραίτητα εργαλεία, απευθυνθείτε σε εξειδικευμένο έμπορο.

ΠΡΟΣΟΧΗ

Εγκλωβισμός και σύνθλιψη μερών του σώματος, εξαιτίας κινούμενων εξαρτημάτων.

Κίνδυνος τραυματισμού!

- Προσέχετε κατά την επαφή με κινούμενα εξαρτήματα, ώστε να μην εγκλωβιστούν τα δάχτυλά σας.
- Φοράτε προστατευτικά γάντια, εφόσον απαιτηθεί.

ΥΠΟΔΕΙΞΗ

Η λανθασμένη ρύθμιση της αλλαγής ταχυτήτων μπορεί να προκαλέσει ζημιά σε αυτήν.

Κίνδυνος πρόκλησης βλαβών!

- Ρυθμίστε την αλλαγή ταχυτήτων.
- Εφόσον δεν διαθέτετε τις απαιτούμενες εξειδικευμένες γνώσεις ή τα απαραίτητα εργαλεία, απευθυνθείτε σε εξειδικευμένο έμπορο.

Για την απρόσκοπτη αλλαγή ταχυτήτων απαιτείται η ακριβής ρύθμιση του πίσω εκτροχιαστή και του μπροστινού εκτροχιαστή (βλέπε «Εικ.: Εξαρτήματα ντεραγιέρ»).

➔ Σε περίπτωση που το ντεραγιέρ δεν λειτουργεί ή προκαλεί θορύβους κατά το χειρισμό, αναθέστε τη ρύθμισή του σε εξειδικευμένο έμπορο.

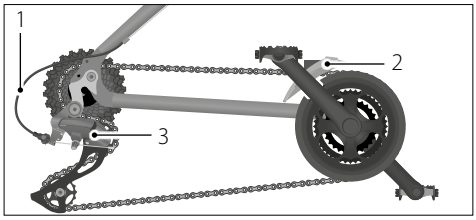

Εικ.: Εξαρτήματα ντεραγιέρ (ενδεικτικά)

1 Ντίζα αλλαγής ταχυτήτων

2 Μπροστινός εκτροχιαστής

3 Εκτροχιαστής

6.3.1 Ρύθμιση πίσω εκτροχιαστή

Για να μην καταλήξει η αλυσίδα και ο πίσω εκτροχιαστής στις ακτίνες, καθώς και για να μην πέσει η αλυσίδα από το μικρότερο γρανάζι, οι βίδες τερματικού αναστολέα (L και H) περιορίζουν τη μετατόπιση του πίσω εκτροχιαστή (βλέπε «Εικ.: Απεικόνιση πίσω εκτροχιαστή»).

Το L αντιστοιχεί στις λέξεις «low gear», δηλαδή, στη μικρή ταχύτητα.

Το H αντιστοιχεί στις λέξεις «high gear», δηλαδή, στη μεγάλη ταχύτητα.

Για τη ρύθμιση του πίσω εκτροχιαστή, ακολουθήστε την εξής διαδικασία:

1. Ρυθμίστε την αλυσίδα στο μεγαλύτερο δισκοβραχίονα και το μικρότερο γρανάζι του πίσω εκτροχιαστή.
2. Περιστρέψτε τη βίδα τερματικού αναστολέα H, μέχρι να βρεθεί ο κυλινδρικός οδηγός κάτω από το μικρότερο γρανάζι.

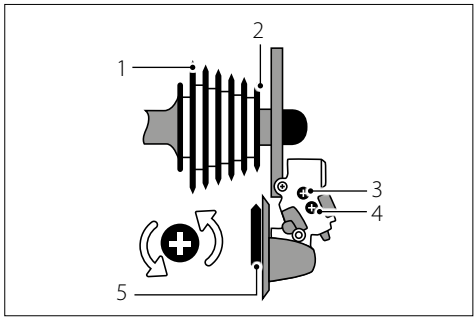

Εικ.: Απεικόνιση πίσω εκτροχιαστή (ενδεικτικά)

1 Μεγάλο γρανάζι

2 Μικρότερο γρανάζι

3 Βίδα τερματικού αναστολέα H

4 Βίδα τερματικού αναστολέα L

5 Κυλινδρικός οδηγός

3. Τεντώστε την ντίζα αλλαγής ταχυτήτων και σταθεροποιήστε την με τη βίδα τάσης ντίζας στο ψαλίδι (βλέπε «Εικ.: Ρύθμιση του πίσω εκτροχιαστή»).
4. Ρυθμίστε την αλυσίδα στο μικρότερο δισκοβραχίονα και το μεγαλύτερο γρανάζι.
5. Φροντίστε, ώστε να μην ακουμπήσει η αλυσίδα σε καμία περίπτωση στις ακτίνες. Εφόσον απαιτηθεί, διορθώστε με τη βοήθεια της βίδας τερματικού αναστολέα L (βλέπε «Εικ.: Μπροστινός εκτροχιαστής»).

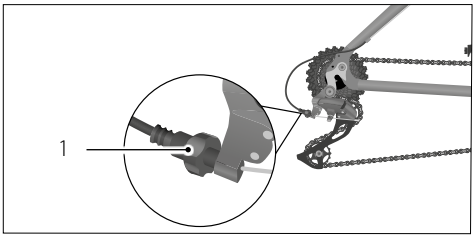

Εικ.: Ρύθμιση του πίσω εκτροχιαστή (ενδεικτικά)

1 Βίδα τάσης ντίζας στο ψαλίδι

6.3.2 Ρύθμιση μπροστινού εκτροχιαστή

- Ρυθμίστε την αλυσίδα στο μικρότερο δισκοβραχίονα.
- Ρυθμίστε την απόσταση από τον εσωτερικό οδηγό αλυσίδας, με τη βοήθεια της βίδας τερματικού αναστολέα L. Η απόσταση θα πρέπει να κυμαίνεται μεταξύ 0,5–1 mm (βλέπε «Εικ.: Μπροστινός εκτροχιαστής»).
- Ρυθμίστε την αλυσίδα στο μεγαλύτερο δισκοβραχίονα.
- Ρυθμίστε την απόσταση από τον εξωτερικό οδηγό αλυσίδας, με τη βοήθεια της βίδας τερματικού αναστολέα H. Η απόσταση θα πρέπει να κυμαίνεται μεταξύ 0,5–1 mm.

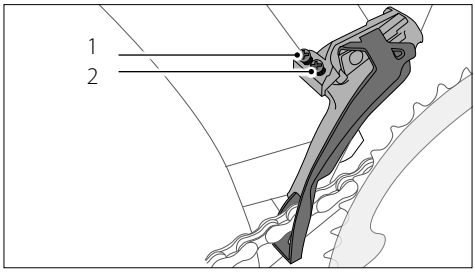

Εικ.: Μπροστινός εκτροχιαστής (ενδεικτικά)

1 Βίδα τερματικού αναστολέα H

2 Βίδα τερματικού αναστολέα L

6.3.3 Διόρθωση τάσης της ντίζας αλλαγής ταχυτήτων

- Σε περίπτωση που παρατηρηθούν θόρυβοι κατά τη διάρκεια της διαδρομής, μετά την αλλαγή ταχυτήτων, διορθώστε την τάση της ντίζας αλλαγής ταχυτήτων, με τη βοήθεια της βίδας τάσης ντίζας στο λεβιέ ταχυτήτων (βλέπε «Εικ. βίδα τάσης ντίζας στο λεβιέ ταχυτήτων»).
  - Για να το κάνετε αυτό, περιστρέψτε τη βίδα τάσης ντίζας κατά μισή περιστροφή.
  - Εφόσον ελαττωθούν οι θόρυβοι, περιστρέψτε σταδιακά τη βίδα τάσης ντίζας στην ίδια κατεύθυνση, μέχρι να μην ακούγεται πλέον κανένας θόρυβος.
  - Σε περίπτωση που αυξηθούν οι θόρυβοι, περιστρέψτε σταδιακά τη βίδα τάσης ντίζας στην αντίθετη κατεύθυνση, μέχρι να μην ακούγεται πλέον κανένας θόρυβος.

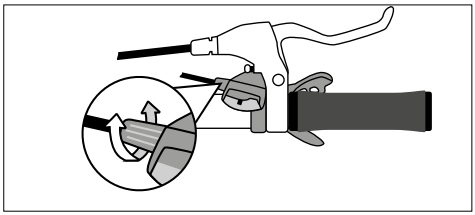

Εικ.: Βίδα τάσης ντίζας στο λεβιέ ταχυτήτων (ενδεικτικά)

- Σε περίπτωση που οι θόρυβοι κατά τη διάρκεια της οδήγησης συνεχίσουν να υφίστανται, αναθέστε τον έλεγχο της αλλαγής ταχυτήτων σε εξειδικευμένο έμπορο.

6.3.4 Ρύθμιση ντεραγιέρ σε αγωνιστικό ποδήλατο

Εφόσον το αγωνιστικό ποδήλατο διαθέτει βίδα ρύθμισης με τροχό ρύθμισης στις ντίζες αλλαγής ταχυτήτων, η τάση εφελκυσμού στο ντεραγιέρ μπορεί να ρυθμιστεί μέσω αυτής.

- Για την αύξηση της τάσης εφελκυσμού, περιστρέψτε τον τροχό ρύθμισης της βίδας ρύθμισης αριστερόστροφα.
- Για τη μείωση της τάσης εφελκυσμού, περιστρέψτε τον τροχό ρύθμισης της βίδας ρύθμισης δεξιόστροφα.

Για τη ρύθμιση του πίσω εκτροχιαστή, βλέπε Κεφάλαιο «Ντεραγιέρ / Ρυθμίσεις / Ρύθμιση πίσω εκτροχιαστή».

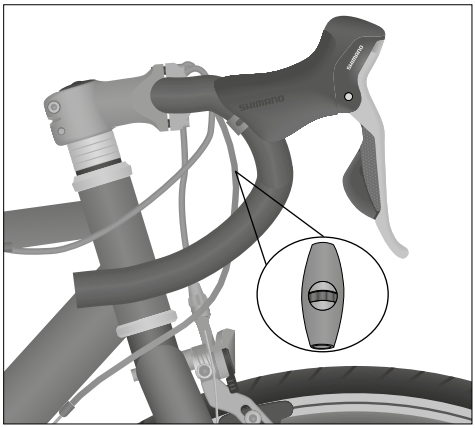

Εικ.: Ρύθμιση ντεραγιέρ (ενδεικτικά) Βίδα ρύθμισης με τροχό ρύθμισης για την τάση εφελκυσμού

7 Ενσωματωμένοι ομφαλοί ταχυτήτων

7.1 Βασικές αρχές

Ανάλογα με το μοντέλο του οχήματος, τα περισσότερα σύγχρονα οχήματα διαθέτουν, συνήθως, ενσωματωμένη αλλαγή ταχυτήτων. Εξαίρεση αποτελούν π.χ. τα παιδικά ποδήλατα, τα οποία, ανάλογα με το μοντέλο, ενδέχεται να είναι εξοπλισμένα μόνο με μία ταχύτητα.

Η αλλαγή ταχυτήτων στο όχημα αποτελείται από ένα κιβώτιο ταχυτήτων και τα αντίστοιχα στοιχεία χειρισμού. Μέσω αυτών, ο οδηγός προσαρμόζει την απόδοσή του στην ταχύτητα οδήγησης και τα χαρακτηριστικά της διαδρομής.

Η ρύθμιση της αλλαγής ταχυτήτων απαιτεί εξειδικευμένες γνώσεις.

➔ Εάν δεν διαθέτετε τις απαιτούμενες εξειδικευμένες γνώσεις και τα απαραίτητα εργαλεία για τη ρύθμιση του ενσωματωμένου ομφαλού ταχυτήτων, απευθυνθείτε σε εξειδικευμένο έμπορο.

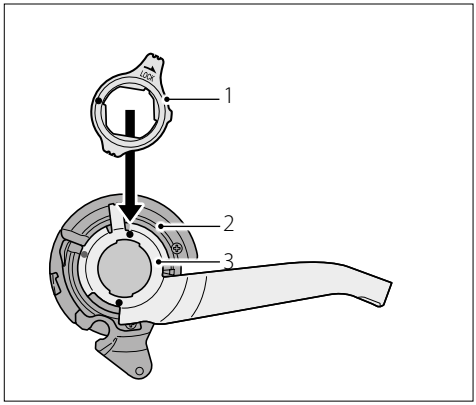

Εικ.: Εξαρτήματα ενσωματωμένου ομφαλού ταχυτήτων (ενδεικτικά)

1 Δακτύλιος στερέωσης

2 Οδοντοτροχός αναστολής

3 Βάση

7.1.1 Αυτόματο κιβώτιο ταχυτήτων (Automatix)

Αυτό το κεφάλαιο αφορά τα μοντέλα με προαιρετική αλλαγή ταχυτήτων «Automatix» (βλέπε δελτίο δεδομένων με τα τεχνικά χαρακτηριστικά, το οποίο παραλάβατε από τον εξειδικευμένο έμπορο).

Η πίσω πλήμνη τροχού είναι εξοπλισμένη με αυτόματο κιβώτιο ταχυτήτων. Η αλλαγή ταχυτήτων μεταβαίνει αυτόματα σε μεγαλύτερη ή μικρότερη ταχύτητα, ανάλογα με την ταχύτητα οδήγησης, είτε στη 2η είτε στην 1η ταχύτητα, αντίστοιχα, με σύντομο ανάποδο πεντάλ στο σύστημα πρόωσης με πεντάλ.

Οι αλλαγές ταχυτήτων Automatix διατίθενται και με ελεύθερο τροχό και με κόντρα φρένο. Ελέγξτε το δελτίο δεδομένων με τα τεχνικά χαρακτηριστικά, το οποίο παραλάβατε από τον εξειδικευμένο έμπορο, για να δείτε ποια επιλογή υπάρχει εγκατεστημένη.

➔ Σε περίπτωση που η αλλαγή ταχυτήτων δεν εναλλάσσει αυτόματα ταχύτητα ή προκαλεί θορύβους, αναθέστε τη ρύθμισή της σε εξειδικευμένο έμπορο.

7.1.2 Αβαθμίδωτη αλλαγή ταχυτήτων (NuVinci)

Αυτό το κεφάλαιο αφορά τα μοντέλα με προαιρετική αβαθμίδωτη αλλαγή ταχυτήτων «NuVinci» (βλέπε δελτίο δεδομένων με τα τεχνικά χαρακτηριστικά, το οποίο παραλάβατε από τον εξειδικευμένο έμπορο).

Η πίσω πλήμνη τροχού είναι εξοπλισμένη με αβαθμίδωτη αλλαγή ταχυτήτων. Με την περιστροφή του λεβιέ περιστροφικής λαβής, η αλλαγή ταχυτήτων πραγματοποιείται αβαθμίδωτα.

Οι αλλαγές ταχυτήτων NuVinci διατίθενται και με ελεύθερο τροχό και με κόντρα φρένο. Ελέγξτε το δελτίο δεδομένων με τα τεχνικά χαρακτηριστικά, το οποίο παραλάβατε από τον εξειδικευμένο έμπορο, για να δείτε ποια επιλογή υπάρχει εγκατεστημένη.

7.1.3 Αβαθμίδωτη αυτόματη αλλαγή ταχυτήτων (NuVinci Harmony)

Αυτό το κεφάλαιο αφορά στα μοντέλα με προαιρετική αβαθμίδωτη αυτόματη αλλαγή ταχυτήτων «NuVinci Harmony» (βλέπε δελτίο δεδομένων με τα τεχνικά χαρακτηριστικά, το οποίο παραλάβατε από τον εξειδικευμένο έμπορο).

Η πλήμνη τροχού είναι εξοπλισμένη με αβαθμίδωτη αυτόματη αλλαγή ταχυτήτων, ο χειρισμός της οποίας δεν γίνεται χειροκίνητα αλλά προσαρμόζεται αυτόματα στην ταχύτητα οδήγησης και τη συχνότητα κίνησης των πεντάλ.

7.1.4 Ηλεκτρονικός ενσωματωμένος ομφαλός ταχυτήτων

Ο ηλεκτρονικός ενσωματωμένος ομφαλός ταχυτήτων απαιτεί ορισμένα στοιχεία χειρισμού με πλήκτρα στο τιμόνι. Τα πλήκτρα της μετάδοσης ταχυτήτων μπορούν να πιεστούν γρήγορα διαδοχικά. Η μετάδοση ταχυτήτων καταγράφει πόσες πιέσεις έχουν πραγματοποιηθεί και αλλάζει, αντίστοιχα, την ταχύτητα.

7.2 Χειρισμός

ΠΡΟΕΙΔΟΠΟΙΗΣΗ

Απροσεξία εντός της οδικής κυκλοφορίας.

Κίνδυνος ατυχήματος και τραυματισμού!

- Πριν από την πρώτη διαδρομή, εξοικειωθείτε με τις λειτουργίες της αλλαγής ταχυτήτων.
- Χειρίζεστε την αλλαγή ταχυτήτων μόνο, εφόσον η προσοχή σας δεν περιορίζεται για την οδική κυκλοφορία.
- Σταθμεύστε, εφόσον δεν μπορείτε να χειριστείτε με ασφάλεια την αλλαγή ταχυτήτων, π.χ. σε περίπτωση δυσλειτουργιών.

ΥΠΟΔΕΙΞΗ

Αυξημένη φθορά και ζημιά, λόγω λανθασμένου χειρισμού της αλλαγής ταχυτήτων.

Κίνδυνος πρόκλησης βλαβών!

- Μην πατάτε με δύναμη τα πεντάλ κατά την εναλλαγή ταχυτήτων.
- Μην κάνετε ανάποδο πεντάλ κατά την αλλαγή ταχυτήτων.
- Κατεβάζετε εγκαίρως ταχύτητα, πριν από ανηφόρες.
- Εκκινήστε πάντοτε επιλέγοντας μικρή ταχύτητα (χαμηλότερο ένα τρίτο των διαθέσιμων ταχυτήτων), π.χ., το πολύ με ταχύτητα 1–3 σε μετάδοση ταχυτήτων με 9 ταχύτητες.

Ανάλογα με το μοντέλο του οχήματος, υπάρχει εγκατεστημένος είτε λεβιές περιστροφικής λαβής είτε λεβιές ταχυτήτων με ένδειξη ταχύτητας. Συνήθως, υπάρχουν εγκατεστημένοι ενσωματωμένοι ομφαλοί ταχυτήτων με λεβιέδες περιστροφικής λαβής με ένδειξη ταχύτητας, οι οποίοι περιγράφονται εδώ ενδεικτικά.

Οι ενσωματωμένοι ομφαλοί ταχυτήτων διαθέτουν είτε έναν αριθμό βαθμίδων είτε είναι αβαθμίδωτοι.

- Σε περίπτωση που δεν είστε εξοικειωμένοι με το χειρισμό της αλλαγής ταχυτήτων, ζητήστε από εξειδικευμένο έμπορο να σας υποδείξει το χειρισμό της.

7.2.1 Ενσωματωμένοι ομφαλοί ταχυτήτων με βαθμίδες

- Προκειμένου να ανεβάσετε ή να κατεβάσετε ταχύτητα, περιστρέψτε τον λεβιέ περιστροφικής λαβής στην επιθυμητή θέση (βλέπε «Εικ.: Λεβιές περιστροφικής λαβής»).

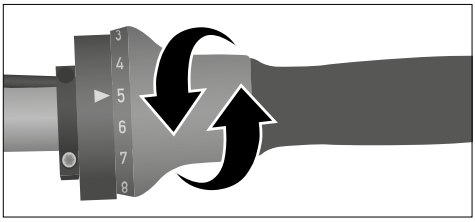

Εικ.: Λεβιές περιστροφικής λαβής (ενδεικτικά)

7.2.2 Αβαθμίδωτοι ενσωματωμένοι ομφαλοί ταχυτήτων

- Προκειμένου να ανεβάσετε ή να κατεβάσετε ταχύτητα αβαθμίδωτα, περιστρέψτε τον λεβιέ περιστροφικής λαβής (βλέπε «Εικ.: Αβαθμίδωτος λεβιές περιστροφικής λαβής»).

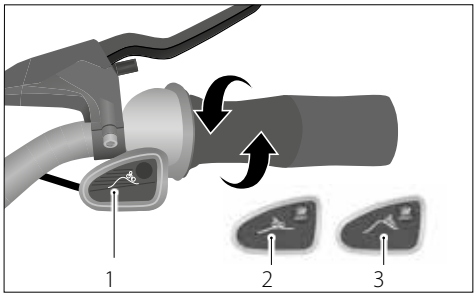

Εικ.: Αβαθμίδωτος λεβιές περιστροφικής λαβής (ενδεικτικά)

1 Ένδειξη

2 Επίπεδο

3 Ανηφόρα

7.2.3 Ντεραγιέρ/ενσωματωμένος ομφαλός ταχυτήτων (Dual Drive)

- Σε ανηφορικές διαδρομές, ρυθμίζετε τον λεβιέ ταχυτήτων προς τα αριστερά (βλέπε «Εικ.: Συνδυασμένος λεβιές περιστροφικής λαβής και λεβιές ταχυτήτων Dual Drive»).
- Σε ευθείες διαδρομές, ρυθμίζετε τον λεβιέ ταχυτήτων στη μέση.
- Σε κατηφορικές διαδρομές, ρυθμίζετε τον λεβιέ ταχυτήτων προς τα δεξιά.
- Για να ανεβάσετε ή να κατεβάσετε ταχύτητα, περιστρέψτε τον λεβιέ περιστροφικής λαβής.

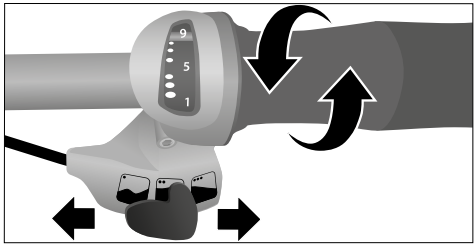

Εικ.: Συνδυασμένος λεβιές περιστροφικής λαβής και λεβιές ταχυτήτων Dual Drive (ενδεικτικά)

7.3 Ρυθμίσεις

ΠΡΟΕΙΔΟΠΟΙΗΣΗ

Αδυναμία συγκράτησης των ταχυτήτων και κίνηση πεντάλ στο κενό, λόγω λανθασμένης ρύθμισης της αλλαγής ταχυτήτων.

Κίνδυνος ατυχήματος και τραυματισμού!

- Ρυθμίστε την αλλαγή ταχυτήτων.
- Εφόσον δεν διαθέτετε τις απαιτούμενες εξειδικευμένες γνώσεις ή τα απαραίτητα εργαλεία, απευθυνθείτε σε εξειδικευμένο έμπορο.

ΥΠΟΔΕΙΞΗ

Η λανθασμένη ρύθμιση της αλλαγής ταχυτήτων μπορεί να προκαλέσει ζημιά σε αυτήν.

Κίνδυνος πρόκλησης βλαβών!

- Ρυθμίστε την αλλαγή ταχυτήτων.
- Εφόσον δεν διαθέτετε τις απαιτούμενες εξειδικευμένες γνώσεις ή τα απαραίτητα εργαλεία, απευθυνθείτε σε εξειδικευμένο έμπορο.

Η ρύθμιση των ενσωματωμένων ομφαλών ταχυτήτων μπορεί να γίνει μόνο από εξειδικευμένο έμπορο.

7.3.1 Ρύθμιση τάσης της ντίζας αλλαγής ταχυτήτων

Η ρύθμιση τάσης της ντίζας αλλαγής ταχυτήτων εξαρτάται από το μοντέλο του ενσωματωμένου ομφαλού ταχυτήτων.

- Ελέγξτε ποιο είδος ενσωματωμένου ομφαλού ταχυτήτων υπάρχει εγκατεστημένο στο όχημά σας (βλέπε δελτίο δεδομένων με τα τεχνικά χαρακτηριστικά, το οποίο παραλάβατε από τον εξειδικευμένο έμπορο).
- Σε περίπτωση που μειωθεί η απόδοση του ενσωματωμένου ομφαλού ταχυτήτων, ρυθμίστε την τάση της ντίζας αλλαγής ταχυτήτων.

1. Ρυθμίστε τον λεβιέ περιστροφικής λαβής ή τον λεβιέ ταχυτήτων στη μεσαία ταχύτητα. Σε μετάδοση ταχυτήτων με 7 ή 8 ταχύτητες, αυτή αντιστοιχεί στην 4η ταχύτητα (βλέπε Εικ. «Βίδα ρύθμισης στον λεβιέ περιστροφικής λαβής»).

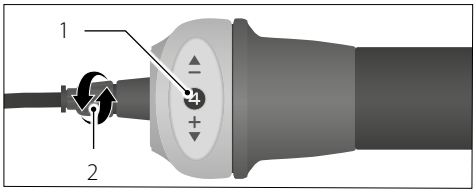

Εικ.: Βίδα ρύθμισης στο λεβιέ περιστροφικής λαβής (ενδεικτικά)

1 Βαθμίδα ταχύτητας

2 Βίδα ρύθμισης

2. Προσαρμόστε τη βίδα ρύθμισης (βλέπε Εικ.: «Βίδα ρύθμισης στον λεβιέ περιστροφικής λαβής») στον λεβιέ περιστροφικής λαβής με τέτοιον τρόπο, ώστε οι δύο χρωματικές επισημάνσεις στην πλήμνη του πίσω τροχού να ευθυγραμμιστούν (βλέπε Εικ.: «Επισήμανση ρύθμισης»).
3. Ελέγξτε τις ρυθμίσεις, πραγματοποιώντας μια δοκιμαστική διαδρομή.
   - ➔ Σε περίπτωση που δεν αντιμετωπιστεί η δυσλειτουργία, αναθέστε τη ρύθμιση τάσης της ντίζας αλλαγής ταχυτήτων σε εξειδικευμένο έμπορο.

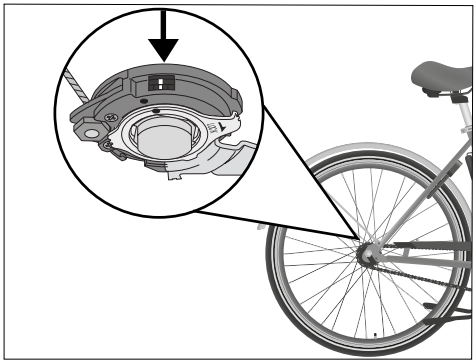

Εικ.: Επισήμανση ρύθμισης (ενδεικτικά)

Ανάλογα με το μοντέλο του οχήματος, ενδέχεται να υπάρχει εγκατεστημένος ενσωματωμένος ομφαλός ταχυτήτων με επιλογέα.

- ➔ Ελέγξτε τον άξονα του πίσω τροχού στο όχημα, προκειμένου να διαπιστώσετε εάν υπάρχει επιλογέας.

1. Ρυθμίστε τον λεβιέ περιστροφικής λαβής ή τον λεβιέ ταχυτήτων στη μεσαία ταχύτητα. Σε μετάδοση ταχυτήτων με 7 ή 8 ταχύτητες, αυτή αντιστοιχεί στην 4η ταχύτητα (βλέπε Εικ. «Επιλογέας»).
2. Προσαρμόστε το παξιμάδι ρύθμισης με τέτοιον τρόπο, ώστε να ευθυγραμμιστούν οι επισημάνσεις του επιλογέα (βλέπε Εικ. «Επιλογέας»).

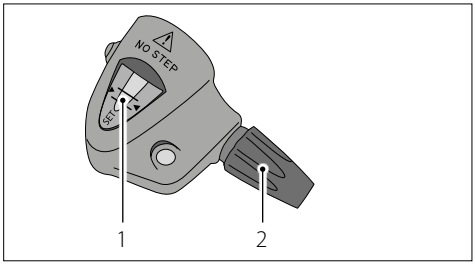

Εικ.: Επιλογέας (ενδεικτικά)

1 Επισήμανση

2 Παξιμάδι ρύθμισης

3. Ελέγξτε τις ρυθμίσεις, πραγματοποιώντας μια δοκιμαστική διαδρομή.

➔ Σε περίπτωση που δεν αντιμετωπιστεί η δυσλειτουργία, αναθέστε τη ρύθμιση τάσης της ντίζας αλλαγής ταχυτήτων σε εξειδικευμένο έμπορο.

7.3.2 Ρύθμιση τάσης της ντίζας αλλαγής ταχυτήτων σε αλλαγή ταχυτήτων NuVinci

➔ Όταν μεταξύ του περιβλήματος της ντίζας αλλαγής ταχυτήτων και του άξονα υπάρχει διάκενο μικρότερο από 0,5 mm, περιστρέψτε το παξιμάδι ρύθμισης δεξιόστροφα (βλέπε Εικ. «Διάκενο στο περίβλημα της ντίζας αλλαγής ταχυτήτων (αριστερά) και βίδα ρύθμισης (δεξιά)»)

➔ Όταν το διάκενο είναι μεγαλύτερο από 1,5 mm, περιστρέψτε το παξιμάδι ρύθμισης αριστερόστροφα.

➔ Λαμβάνετε υπόψη τις παρεχόμενες πληροφορίες του κατασκευαστή της μετάδοσης ταχυτήτων του οχήματος.

➔ Σε περίπτωση που δεν αντιμετωπιστεί η δυσλειτουργία, αναθέστε τη ρύθμιση της αλλαγής ταχυτήτων σε εξειδικευμένο έμπορο.

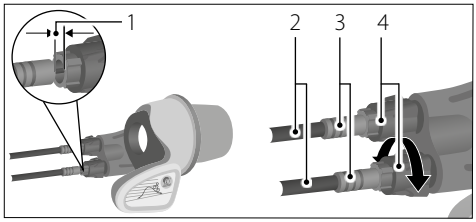

Εικ.: Διάκενο στο περίβλημα της ντίζας αλλαγής ταχυτήτων (αριστερά) και βίδα ρύθμισης (δεξιά) (ενδεικτικά)

1 0,5-1,5 mm

2 Περίβλημα της ντίζας αλλαγής ταχυτήτων

3 Άξονας

4 Βίδα ρύθμισης

8 Κιβώτιο ταχυτήτων ποδηλάτου Pinion

Το κιβώτιο ταχυτήτων ποδηλάτου Pinion αποτελεί ένα μηχανισμό των πεντάλ. Το κιβώτιο ταχυτήτων ποδηλάτου Pinion μπορεί να χρησιμοποιηθεί με μετάδοση κίνησης με αλυσίδα ή μετάδοση κίνησης με ιμάντα (χωρίς εικόνα). Ο χειρισμός του κιβωτίου ταχυτήτων ποδηλάτου Pinion γίνεται από έναν λεβιέ περιστροφικής λαβής που βρίσκεται εγκατεστημένος στο τιμόνι. Στο κιβώτιο ταχυτήτων ποδηλάτου Pinion, η αλυσίδα τεντώνεται είτε με τανυστήρα αλυσίδας (βλέπε «Εικ.: Κιβώτιο ταχυτήτων ποδηλάτου Pinion με μετάδοση κίνησης με αλυσίδα») είτε με μετατοπίσιμες υποδοχές του πιρουνιού (χωρίς εικόνα). Για την τάνυση ιμάντα, βλέπε Κεφάλαιο «Μετάδοση κίνησης με ιμάντα / Έλεγχος τάσης του ιμάντα». Το κιβώτιο ταχυτήτων ποδηλάτου Pinion αποτελεί ένα κιβώτιο ταχυτήτων λουτρού ελαίου (βλέπε κεφάλαιο «Κιβώτιο ταχυτήτων ποδηλάτου Pinion/ Αλλαγή λαδιού»). Η χρήση κόντρα φρένου δεν είναι δυνατή με κιβώτιο ταχυτήτων ποδηλάτου Pinion.

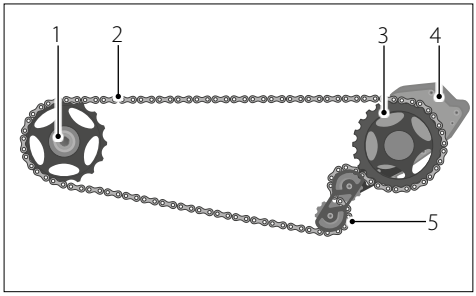

Εικ.: Κιβώτιο ταχυτήτων ποδηλάτου Pinion με μετάδοση κίνησης με αλυσίδα (ενδεικτικά)

1 *Γρανάζι*
2 *Αλυσίδα*
3 *Δισκοβραχίονας*
4 *Κιβώτιο ταχυτήτων ποδηλάτου Pinion*
5 *Τανυστήρας αλυσίδας*

8.1 Πριν από κάθε διαδρομή

ΠΡΟΕΙΔΟΠΟΙΗΣΗ

Αστοχία λειτουργικότητας εξαρτημάτων.

Κίνδυνος ατυχήματος και τραυματισμού!

- Λαμβάνετε υπόψη το μέγιστο επιτρεπόμενο βάρος οδηγού των 110 kg (συμπεριλαμβανομένων αποσκευών ή/και σακιδίου πλάτης).
- Χρησιμοποιήστε το όχημα με κιβώτιο ταχυτήτων ποδηλάτου Pinion μόνο υπό θερμοκρασία περιβάλλοντος μεταξύ –15°C και 40°C.

ΠΡΟΕΙΔΟΠΟΙΗΣΗ

Κίνηση της αλυσίδας ή του ιμάντα, όταν ο άξονας είναι αδρανής.

Κίνδυνος ατυχήματος και τραυματισμού!

- Πριν από κάθε διαδρομή, διασφαλίζετε ελευθερία κίνησης του γραναζιού και της πλήμνης του πίσω τροχού.
- Περιστρέψτε τον άξονα ανάποδα. Η ελεύθερη κίνηση του γραναζιού και της πλήμνης του πίσω τροχού δεν θα πρέπει να συμπαρασύρει την αλυσίδα.
- Σταθμεύστε, σε περίπτωση που προκύψουν ζημιές στο κιβώτιο ταχυτήτων ποδηλάτου Pinion ή ανεπιθύμητοι θόρυβοι.

8.2 Χειρισμός κιβωτίου ταχυτήτων ποδηλάτου Pinion

Λαμβάνετε υπόψη, ότι η συμπεριφορά κατά την αλλαγή ταχυτήτων σε κιβώτιο ταχυτήτων ποδηλάτου Pinion, τόσο με μετάδοση κίνησης με αλυσίδα όσο και με μετάδοση κίνησης με ιμάντα, διαφέρει από εκείνη ενός ντεραγιέρ. Εξοικειωθείτε με το κιβώτιο ταχυτήτων ποδηλάτου Pinion και τη διαφορετική συμπεριφορά κατά την αλλαγή ταχυτήτων, μακριά από την οδική κυκλοφορία.

Η επισήμανση («>>») στο σταθερό τμήμα του λεβιέ περιστροφικής λαβής δείχνει την επιλεγμένη ταχύτητα, για παράδειγμα, από την 01 έως την 18.

- Για την επιλογή μιας μεγαλύτερης ή μικρότερης ταχύτητας, κινήστε το λεβιέ περιστροφικής λαβής πρώτα ελαφρά προς στην επιθυμητή θέση και, στη συνέχεια, επιλέξτε γρήγορα την επιθυμητή ταχύτητα.
- Η εναλλαγή πολλών ταχυτήτων με μια κίνηση είναι δυνατή, για παράδειγμα, από την 02 στην 06.
- Η εναλλαγή ταχυτήτων σε αδράνεια ή με ανάποδη κίνηση του άξονα είναι δυνατή.
- Το κατέβασμα ταχύτητας υπό φορτίο, για παράδειγμα, από την 18 στην 17, είναι δυνατό υπό προϋποθέσεις.
  - Προκειμένου να προφυλαχθεί το κιβώτιο ταχυτήτων ποδηλάτου Pinion, η αλλαγή ταχύτητας δεν είναι εφικτή, ενόσω ασκείται μεγάλη πίεση στον άξονα ή τα πεντάλ, για παράδειγμα, στην ορθοπεταλιά.

- ➔ Κατεβάζετε ταχύτητα μόνο, εφόσον δεν υπάρχει μεγάλο φορτίο στον άξονα ή το πεντάλ.
- – Το ανέβασμα ταχύτητας υπό φορτίο, για παράδειγμα, από την 02 στην 03, είναι δυνατό.
  - – Εξαίρεση αποτελεί η εναλλαγή από την 06 στην 07 και από την 12 στην 13, επειδή η μετάδοση ταχυτήτων πρέπει να πραγματοποιήσει δύο εναλλαγές σε αυτά τα σημεία.
- ➔ Ανεβάζετε ταχύτητα από την 06 στην 07 και από την 12 στην 13 μόνο, εφόσον δεν υπάρχει μεγάλο φορτίο στον άξονα ή το πεντάλ.
- – Η άμεση εναλλαγή από την ελάχιστη στη μέγιστη ταχύτητα και από τη μέγιστη στην ελάχιστη δεν είναι δυνατή.
- ➔ Εάν οι ταχύτητες δεν αλλάζουν με ακρίβεια, μετά το στρώσιμο ή μετά από μακροχρόνια χρήση, απευθυνθείτε σε εξειδικευμένο έμπορο.

8.3 Αντιμετώπιση δυσλειτουργιών

Γενικά, το κιβώτιο ταχυτήτων ποδηλάτου Pinion λειτουργεί αθόρυβα, χωρίς ενοχλητικούς ήχους. Σε περίπτωση που προκύψουν θόρυβοι, ενώ το κιβώτιο ταχυτήτων λειτουργεί απρόσκοπτα, τότε αυτοί οφείλονται σε άλλη αιτία.

Αντιμετώπιση δυσλειτουργιών, κατά τη χρήση κιβωτίου ταχυτήτων ποδηλάτου Pinion		
Δυσλειτουργία	Πιθανή αιτία	Τρόπος αντιμετώπισης
Σε περίπτωση μετάδοσης κίνησης με ιμάντα		
Θόρυβοι τριβής	Ιμάντας	Προσαρμογή τάσης του ιμάντα
Οι ιμάντες παρουσιάζουν διαφορετική τάση, κατά τη διάρκεια μιας περιστροφής	Ο μπροστινός δίσκος δεν είναι εγκατεστημένος στη μέση, οι βίδες του δισκοβραχίονα δεν διατηρούν τον μπροστινό δίσκο στη μέση	Χρησιμοποιήστε βίδες δισκοβραχίονα με εξωτερική διάμετρο 10 mm
Τόσο σε μετάδοση κίνησης με ιμάντα, όσο και σε μετάδοση κίνησης με αλυσίδα		
Θόρυβοι τριξίματος	Πεντάλ, σέλα, τιμόνι	Ελέγξτε όλα τα εξαρτήματα ή αναθέστε τον έλεγχό τους σε εξειδικευμένο έμπορο
Θόρυβοι χτυπήματος	Χαλαρές κοχλιωτές συνδέσεις σε εξαρτήματα του συστήματος πρόωσης	Ελέγξτε τις κοχλιωτές συνδέσεις στα εξαρτήματα του συστήματος πρόωσης και, εφόσον απαιτηθεί, αναθέστε τη σύσφιξή τους με δυναμομετρικό κλειδί σε εξειδικευμένο έμπορο

Αντιμετώπιση δυσλειτουργιών, κατά τη χρήση κιβωτίου ταχυτήτων ποδηλάτου Pinion		
Δυσλειτουργία	Πιθανή αιτία	Τρόπος αντιμετώπισης
Ήχος κλικ στην 7η και 13η ταχύτητα	Και στις δύο ταχύτητες υπάρχει ένα νύχι στην κατάσταση ελεύθερου τροχού (μέχρι τα μοντέλα του 2014)	Ο θόρυβος δεν οφείλεται σε ελάττωμα. Προαιρετικά: Αναβάθμιση στη νέα έκδοση κιβωτίου ταχυτήτων, με χρέωση
Βόμβος ή βουητό	Λοξή κίνηση αλυσίδας ή ιμάντα	Ευθυγράμμιση αλυσίδας ή ιμάντα
Δύσκολη εναλλαγή ταχύτητας στο κιβώτιο ταχυτήτων	Φθαρμένες ή λάθος ντίζες αλλαγής ταχυτήτων, εξωτερικά περιβλήματα ή τερματικά καπάκια	Χρησιμοποιείτε μόνο ντίζες αλλαγής ταχυτήτων με μέγιστη διάμετρο 1,2 mm, μόνο περιβλήματα για ντίζες αλλαγής ταχυτήτων, μόνο τερματικά καπάκια από πλαστικό, και αντικαθιστάτε οπωσδήποτε τις φθαρμένες ντίζες αλλαγής ταχυτήτων
Αδυναμία συγκράτησης των ταχυτήτων κατά την κίνηση των πεντάλ	Το νύχι ελεύθερης κίνησης δεν ασφαλίζει καλά	Εφόσον συνεχιστεί η κίνηση των πεντάλ, το κιβώτιο ταχυτήτων ασφαλίζει στην επόμενη οδόντωση
Σε περίπτωση μετάδοσης κίνησης με αλυσίδα		
Η αλυσίδα προσκρούει πάνω στο ψαλίδι στο πίσω μέρος του οχήματος	Τάση αλυσίδας υπερβολικά μικρή	Αναθέστε τη ρύθμιση τάσης της αλυσίδας σε εξειδικευμένο έμπορο
Παρά τη σωστή λειτουργία της ελεύθερης κίνησης στον πίσω τροχό, η αλυσίδα και ο άξονας παρασύρονται κατά την ώθηση	Τάση αλυσίδας υπερβολικά μεγάλη	

8.4 Καθαρισμός κιβωτίου ταχυτήτων ποδηλάτου Pinion

ΥΠΟΔΕΙΞΗ

Ζημιά στο κιβώτιο ταχυτήτων ποδηλάτου Pinion, λόγω καθαρισμού με ισχυρά ή διαβρωτικά μέσα καθαρισμού.

Κίνδυνος πρόκλησης βλαβών!

- Καθαρίζετε το κιβώτιο ταχυτήτων ποδηλάτου Pinion μόνο με νερό, απορρυπαντικό και μια καθαρή, μαλακή βούρτσα.
- Μην καθαρίζετε το κιβώτιο ταχυτήτων ποδηλάτου Pinion με σκληρή δέσμη νερού ή συσκευές υψηλής πίεσης.

8.5 Συντήρηση κιβωτίου ταχυτήτων ποδηλάτου Pinion

ΥΠΟΔΕΙΞΗ

Απώλεια στεγανότητας του κιβωτίου ταχυτήτων ποδηλάτου Pinion.

Κίνδυνος πρόκλησης βλαβών!

- Μην συσφίξετε ή χαλαρώσετε ποτέ τις βίδες στο κάλυμμα πλαισίου του κιβωτίου ταχυτήτων ποδηλάτου Pinion.

8.5.1 Συντήρηση κιβωτίου ταχυτήτων ποδηλάτου Pinion με μετάδοση κίνησης με αλυσίδα

- Καθαρίζετε τακτικά την αλυσίδα, το δισκοβραχίονα, το γρανάζι και τον τανυστήρα αλυσίδας, εφόσον υπάρχει, του κιβωτίου ταχυτήτων ποδηλάτου Pinion (βλέπε Κεφάλαιο «Κιβώτιο ταχυτήτων ποδηλάτου Pinion / Καθαρισμός κιβωτίου ταχυτήτων ποδηλάτου Pinion»).
- Συντηρείτε τακτικά την αλυσίδα, με τα κατάλληλα λιπαντικά.

8.5.2 Συντήρηση κιβωτίου ταχυτήτων ποδηλάτου Pinion με μετάδοση κίνησης με ιμάντα

- Καθαρίζετε τακτικά τους ιμάντες, τον μπροστινό και τον πίσω δίσκο (βλέπε Κεφάλαιο «Μετάδοση κίνησης με ιμάντα / Καθαρισμός μετάδοσης κίνησης με ιμάντα»).
- Ελέγχετε τακτικά τη φθορά της μετάδοσης κίνησης με ιμάντα (βλέπε Κεφάλαιο «Μετάδοση κίνησης με ιμάντα / Φθορά της μετάδοσης κίνησης με ιμάντα»).

Για περαιτέρω εργασίες συντήρησης ισχύει:

- Σε περίπτωση που δεν διαθέτετε τις απαιτούμενες εξειδικευμένες γνώσεις και τα απαραίτητα εργαλεία, αναθέστε την πραγματοποίηση των εργασιών συντήρησης σε εξειδικευμένο έμπορο.

8.6 Αλλαγή λαδιού

ΥΠΟΔΕΙΞΗ

Διαρροή ή διασπορά λαδιού.

Ρύπανση του περιβάλλοντος!

- Φροντίζετε, ώστε να μην καταλήγει λάδι στην αποχέτευση και τα υπόγεια ύδατα.
- Απορρίπτετε το χρησιμοποιημένο λάδι με τρόπο φιλικό στο περιβάλλον, σύμφωνα με τις εγχώριες και τοπικές διατάξεις.

Το λάδι του κιβωτίου ταχυτήτων ποδηλάτου Pinion θα πρέπει να αντικαθίσταται κάθε 10.000 km ή μια φορά το χρόνο, ανάλογα με το ποια ημερομηνία είναι προγενέστερη.

- Σε περίπτωση που δεν διαθέτετε τις απαιτούμενες εξειδικευμένες γνώσεις και τα απαραίτητα εργαλεία, αναθέστε την πραγματοποίηση της αλλαγής λαδιού σε εξειδικευμένο έμπορο.

1. Έχετε στη διάθεσή σας ένα δοχείο συλλογής.

2. Περιστρέψτε τις τέσσερις βίδες του αριστερού καπακιού του κιβωτίου ταχυτήτων, όπως το βλέπετε στην κατεύθυνση πορείας, με κατάλληλο εργαλείο.
3. Ξεβιδώστε τη βίδα αποστράγγισης λαδιού, στο κάτω άκρο του κιβωτίου ταχυτήτων, με κατάλληλο εργαλείο.
4. Ξαπλώστε το όχημα στην αριστερή πλευρά, όπως το βλέπετε στην κατεύθυνση πορείας, πάνω από το δοχείο συλλογής και αδειάστε το λάδι στο δοχείο.
5. Σηκώστε το όχημα όρθιο ή ξαπλώστε το στη δεξιά πλευρά, όπως το βλέπετε στην κατεύθυνση πορείας.
6. Γεμίστε με φρέσκο, γνήσιο λάδι για κιβώτιο ταχυτήτων ποδηλάτου Pinion.
7. Συσφίξτε τη βίδα αποστράγγισης λαδιού με κατάλληλο δυναμομετρικό κλειδί. Τηρείτε τη ροπή στρέψης για τη βίδα αποστράγγισης λαδιού.
8. Συσφίξτε τις τέσσερις βίδες του καπακιού του κιβωτίου ταχυτήτων με κατάλληλο δυναμομετρικό κλειδί. Τηρείτε τη ροπή στρέψης για τις βίδες του καπακιού του κιβωτίου ταχυτήτων.

9 Μετάδοση κίνησης με ιμάντα

Πέρα από τη διαδεδομένη μετάδοση κίνησης με αλυσίδα για τα οχήματα, διατίθεται και η μετάδοση κίνησης με ιμάντα.

➔ Σε περίπτωση που δεν διαθέτετε τις απαιτούμενες εξειδικευμένες γνώσεις και τα απαραίτητα εργαλεία για τη ρύθμιση ή τη συντήρηση της μετάδοσης κίνησης με ιμάντα, αναθέστε τον έλεγχο και τη ρύθμισή της σε εξειδικευμένο έμπορο.

9.1 Δομή της μετάδοσης κίνησης με ιμάντα

Η μετάδοση κίνησης με ιμάντα αποτελείται από έναν μπροστινό και έναν πίσω δίσκο, καθώς και από έναν ιμάντα, ο οποίος είναι φτιαγμένος από συνθετικό υλικό, το οποίο διαφέρει ανάλογα με το μοντέλο του ιμάντα. Για να αποφευχθεί η αποδέσμευση του ιμάντα από τους δίσκους, κάθε δίσκος είναι εξοπλισμένος με όνυχα τροχού.
Ο όνυχας τροχού του μπροστινού δίσκου βρίσκεται εξωτερικά. Ο όνυχας τροχού του πίσω δίσκου βρίσκεται εσωτερικά. Η μετάδοση κίνησης με ιμάντα είναι συμβατή με ενσωματωμένους ομφαλούς ταχυτήτων και κόντρα φρένα, ωστόσο δεν είναι συμβατή με ντεραγιέρ.

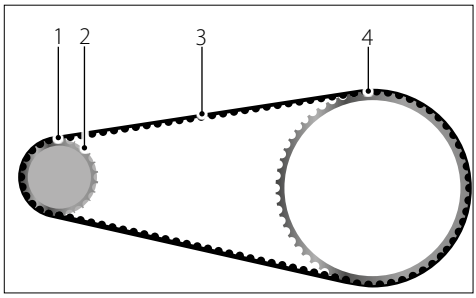

Εικ.: Μετάδοση κίνησης με ιμάντα (ενδεικτικά)

1 *Πίσω δίσκος*
2 *Πίσω όνυχας τροχού*
3 *Ιμάντας*
4 *Μπροστινός δίσκος (όνυχας τροχού σε απόκρυψη)*

9.2 Χρήση της μετάδοσης κίνησης με ιμάντα

ΥΠΟΔΕΙΞΗ

Πρόκληση ζημιάς στον ιμάντα, λόγω λανθασμένου χειρισμού.

Κίνδυνος πρόκλησης βλαβών!

➔ Προσέχετε να μην διπλώσει, συστραφεί, λυγίσει προς τα πίσω, στραφεί προς τα έξω, δεθεί ή χρησιμοποιηθεί ως κλειδί ο ιμάντας.

➔ Κατά την εγκατάσταση, ο ιμάντας δεν θα πρέπει να τυλιχτεί με τον δισκοβραχίονα του μπροστινού δίσκου ούτε να τοποθετηθεί με μοχλό, π.χ. κατσαβίδι.

Στη μετάδοση κίνησης με ιμάντα, η δύναμη του οδηγού μεταδίδεται μέσω ενός ιμάντα.
Το όχημα με μετάδοση κίνησης με ιμάντα μπορεί να χρησιμοποιηθεί υπό όλες τις καιρικές συνθήκες, στις οποίες επιτρέπεται η χρήση ποδηλάτου.

9.3 Έλεγχος τάσης του ιμάντα

Για την απρόσκοπτη λειτουργία της μετάδοσης κίνησης με ιμάντα, απαιτείται η σωστή τάνυση του ιμάντα. Ρυθμίζετε τακτικά την τάση του ιμάντα σε εξειδικευμένο έμπορο.

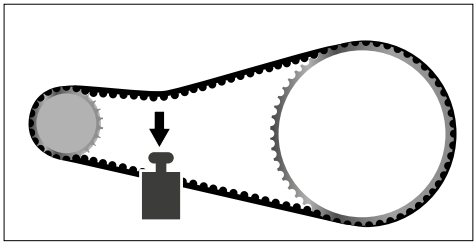

Εικ.: Τάση ιμάντα (ενδεικτικά)

9.4 Φθορά της μετάδοσης κίνησης με ιμάντα

Προκειμένου να ελαχιστοποιηθεί η φθορά στη μετάδοση κίνησης με ιμάντα, ανάλογα με το μοντέλο της μετάδοσης κίνησης με ιμάντα, ο ιμάντας θα πρέπει να κινείται παράλληλα μεταξύ των ονύχων τροχού

- με μέγιστη απόκλιση περίπου 3 mm, μετρημένη στο κέντρο της επιφάνειας κίνησης του ιμάντα
- ή/και με μέγιστο σφάλμα κλίσης 0,5° μεταξύ των δίσκων.

➔ Σε περίπτωση που διαπιστωθεί φθορά στη μετάδοση κίνησης με ιμάντα και δεν διαθέτετε τις απαιτούμενες εξειδικευμένες γνώσεις και τα απαραίτητα εργαλεία, αναθέστε την αντικατάσταση της μετάδοσης κίνησης με ιμάντα ή των φθαρμένων εξαρτημάτων σε εξειδικευμένο έμπορο.

9.4.1 Οπτικός έλεγχος φθοράς του ιμάντα

Ανάλογα με τη χρήση και τις συνθήκες οδήγησης, ο ιμάντας υπόκειται σε ορισμένη φθορά.

➔ Διενεργείτε τακτικά οπτικό έλεγχο του ιμάντα για φθορά.

Εφόσον διαπιστωθούν π.χ. αιχμηρές |οδοντώσεις, ρωγμές ή απώλεια οδοντώσεων (βλέπε «Εικ.: Φθορά ιμάντα»), ο ιμάντας έχει υποστεί φθορά.

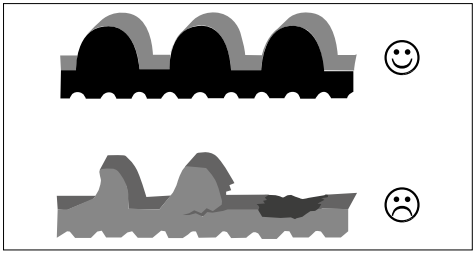

Εικ.: Φθορά ιμάντα (ενδεικτικά)

9.4.2 Οπτικός έλεγχος φθοράς της μετάδοσης κίνησης με ιμάντα

Εμφάνιση φθοράς	Αντιμετώπιση προβλήματος στη μετάδοση κίνησης με ιμάντα		
	Αντικατάσταση μπροστινού δίσκου	Αντικατάσταση πίσω δίσκου	Αντικατάσταση ιμάντα
Μπροστινός δίσκος			
όνυχας τροχού λυγισμένος προς τα μέσα	x	x	x
όνυχας τροχού λυγισμένος προς τα έξω	x		
φθορά στο προφίλ οδόντωσης	x		
Πίσω δίσκος			
κουνιέται πάνω στην πλήμνη		x	
ελαττωματική προσαρμογή		x	
στενή περιστροφή		x	
φθαρμένος δίσκος		x	x
αιχμηρός όνυχας τροχού	x	x	
Ιμάντας			
διπλωμένος ιμάντας			x
φθαρμένο προφίλ οδόντωσης ιμάντα			x
ραγισμένος, πορώδης ιμάντας			x
ξεφτισμένος ιμάντας			x
Θραύση ιμάντα			x

9.4.3 Οπτικός έλεγχος φθοράς του δισκοβραχίονα

Σε περίπτωση εντοπισμού π.χ. ασύμμετρων οδοντώσεων στο δισκοβραχίονα (βλέπε «Εικ.: Φθορά δισκοβραχίονα»), ο δισκοβραχίονας έχει υποστεί φθορά.

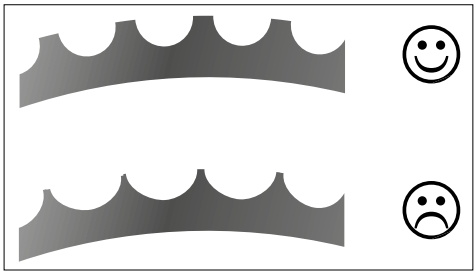

Εικ.: Φθορά δισκοβραχίονα (ενδεικτικά)

9.5 Καθαρισμός μετάδοσης κίνησης με ιμάντα

ΥΠΟΔΕΙΞΗ

Ζημιά στη μετάδοση κίνησης με ιμάντα, λόγω καθαρισμού με ισχυρά ή διαβρωτικά μέσα καθαρισμού.

Κίνδυνος πρόκλησης βλαβών!

➔ Καθαρίζετε τη μετάδοση κίνησης με ιμάντα μόνο με νερό και μαλακή βούρτσα.

10 Τροχοί και ελαστικά

Ο τροχός αποτελείται από την πλήμνη, την κασέτα οδοντωτών στεφανών, το γρανάζι ή την τροχαλία μετάδοσης κίνησης, και κατά περίπτωση, τον δίσκο φρένου, τις ακτίνες και τη ζάντα. Το ελαστικό βρίσκεται εγκατεστημένο πάνω στη ζάντα του τροχού. Ανάλογα με το μοντέλο του οχήματος, στο ελαστικό ενδέχεται να υπάρχει τοποθετημένη σαμπρέλα. Ο μπροστινός τροχός και το ελαστικό του αποτελούν τον μπροστινό τροχό, ενώ ο πίσω τροχός και το ελαστικό του τον πίσω τροχό, αντίστοιχα.

– Εφόσον χρησιμοποιηθεί σαμπρέλα, πάνω στη ζάντα υπάρχει τοποθετημένο ένα περίζωμα του τροχού για την προστασία της σαμπρέλας από τη βάση της ζάντας και τους μαστούς των ακτίνων.
– Εφόσον δεν χρησιμοποιηθεί σαμπρέλα, τότε χρησιμοποιούνται τα λεγόμενα ελαστικά με σαμπρέλα για αγωνιστικά ποδήλατα ή ελαστικά UST (UST = Universal System Tubeless) για MTB.

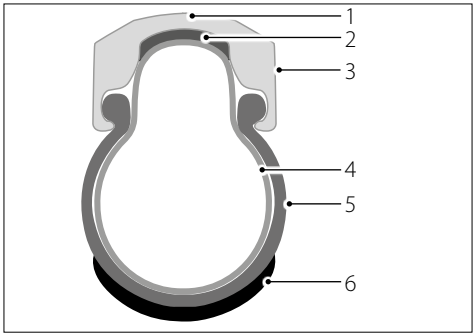

Εικ.: Εγκάρσια τομή τροχού με ελαστικό (ενδεικτικά)

1 Ζάντα
2 Περίζωμα του τροχού
3 Παρειά του φρένου
4 Σαμπρέλα
5 Χιτώνιο
6 Πέλμα

Οι τροχοί υπόκεινται σε σημαντικές καταπονήσεις, λόγω του βάρους του οδηγού και των αποσκευών, καθώς και εξαιτίας ανωμαλιών της διαδρομής.

➔ Αναθέστε τον έλεγχο και το κεντράρισμα των τροχών μετά το στρώσιμο του οχήματος (το αργότερο με την επίτευξη διαδρομής 300 km ή 15 ωρών λειτουργίας ή μετά από 3 μήνες - ανάλογα με το ποιο θα συμβεί πρώτο) σε εξειδικευμένο έμπορο.

➔ Ελέγχετε τακτικά τους τροχούς μετά το στρώσιμο.

➔ Σε περίπτωση που δεν διαθέτετε τις απαιτούμενες εξειδικευμένες γνώσεις και τα απαραίτητα εργαλεία, αναθέστε τον έλεγχο και το κεντράρισμα των τροχών, εφόσον απαιτηθεί, σε εξειδικευμένο έμπορο.

10.1 Τροχοί και βαλβίδες

ΚΙΝΔΥΝΟΣ

Κακή ορατότητα για άλλα άτομα που λαμβάνουν μέρος στην οδική κυκλοφορία.

Κίνδυνος ατυχήματος και τραυματισμού!

- Φροντίζετε, ώστε οι ανακλαστήρες να είναι καθαροί και καλά ορατοί.

ΠΡΟΣΟΧΗ

Ρήξη σαμπρέλας λόγω της εισχώρησης ξένου σώματος.

Κίνδυνος ατυχήματος και τραυματισμού!

- Ελέγχετε τακτικά τα ελαστικά για ζημιές και φθορά.
- Αντικαθιστάτε άμεσα τα ελαστικά που παρουσιάζουν ζημιά ή έχουν υποστεί φθορά.
- Αναθέστε την αντικατάσταση των κατεστραμμένων ή φθαρμένων ελαστικών σε εξειδικευμένο έμπορο, εφόσον δεν διαθέτετε τις απαιτούμενες εξειδικευμένες γνώσεις ή τα απαραίτητα εργαλεία.

ΥΠΟΔΕΙΞΗ

Ζημιές λόγω εγκατάστασης ελαστικού με διαφορετικό μέγεθος από εκείνο του γνήσιου.

Κίνδυνος πρόκλησης βλαβών!

- Σε περίπτωση ερωτήσεων για το μέγεθος του ελαστικού, απευθυνθείτε σε εξειδικευμένο έμπορο.

Τα ελαστικά χρησιμεύουν στο να παρέχουν κράτημα στο όχημα πάνω στο οδόστρωμα, στο να μεταβιβάζουν τις κινητήριες δυνάμεις και τις δυνάμεις φρεναρίσματος στο οδόστρωμα και στο να μετριάζουν τις ανωμαλίες του οδοστρώματος. Ανάλογα με τη χρήση του οχήματος, χρησιμοποιούνται διαφορετικοί τύποι ελαστικών.

Το μέγεθος του ελαστικού αναγράφεται στο εκάστοτε πλευρικό τοίχωμα του ελαστικού. Εκεί ενδέχεται να υπάρχουν διάφορες πληροφορίες, όπως, για παράδειγμα:

- Η ένδειξη ETRTO, σε χιλιοστά. Εφόσον στο ελαστικό αναγράφεται η ένδειξη 52-559, το ελαστικό έχει πλάτος 52 mm σε φουσκωμένη κατάσταση και εσωτερική διάμετρο 559 mm. (Τα αρχικά ETRTO αντιστοιχούν στον Ευρωπαϊκό Τεχνικό Οργανισμό Ελαστικών και Ζαντών).
- Η ένδειξη σε ίντσες. Εφόσον στο ελαστικό αναγράφεται η ένδειξη 26 × 2,35, το ελαστικό έχει πλάτος 2,35" σε φουσκωμένη κατάσταση και εσωτερική διάμετρο 26".

Το ελαστικό και η ζάντα δεν είναι αεροστεγή από μόνα τους, εκτός εάν πρόκειται για ελαστικά με σαμπρέλα και ελαστικά UST. Για να διατηρηθεί ο αέρας στο εσωτερικό του ελαστικού, χρησιμοποιείται σαμπρέλα, η οποία γεμίζει με τη βοήθεια βαλβίδας.

10.1.1 Είδη βαλβίδων

Τα οχήματα είναι εξοπλισμένα με κάποιο από τα ακόλουθα είδη βαλβίδων (βλέπε «Εικ.: Είδη βαλβίδων»):

- Βαλβίδα Sclaverand (SV): ασφαλίζεται με ένα έλαστρο στη βαλβίδα, διάτρηση ζάντας 6,5 mm.
- Κοινή βαλβίδα ποδηλάτου (Dunlop, DV): ασφαλίζεται με κοχλιωτό πώμα, διάτρηση ζάντας 8,5 mm.
- Βαλβίδα αυτοκινήτου (AV): ασφαλίζεται με ένα έλαστρο στη βαλβίδα, διάτρηση ζάντας 8,5 mm.

Και τα τρία είδη βαλβίδων διαθέτουν πώμα βαλβίδας, για την προστασία της βαλβίδας από βρομιές.

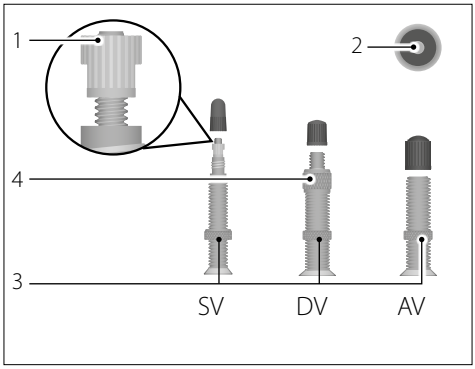

Εικ.: Είδη βαλβίδων (ενδεικτικά)

1 Κοχλίας με ροζέτα

2 Έλαστρο βαλβίδας

3 Κάτω ραβδωτό παξιμάδι

4 Επάνω ραβδωτό παξιμάδι

10.1.2 Πίεση ελαστικών

ΠΡΟΕΙΔΟΠΟΙΗΣΗ

Ρήξη σαμπρέλας ή αποδέσμευση του ελαστικού από τη ζάντα, λόγω υπερβολικά υψηλής πίεσης ελαστικών.

Κίνδυνος ατυχήματος και τραυματισμού!

- Λαμβάνετε υπόψη την πίεση ελαστικών.
- Χρησιμοποιήστε αντλία αέρα με ένδειξη πίεσης για το φούσκωμα των ελαστικών.

ΥΠΟΔΕΙΞΗ

Ζημιά στη σαμπρέλα, λόγω υπερβολικά χαμηλής πίεσης ελαστικών.

Κίνδυνος πρόκλησης βλαβών!

- Μην οδηγείτε πάνω από αιχμηρές ακμές, όταν η πίεση ελαστικών είναι υπερβολικά χαμηλή.
- Λαμβάνετε υπόψη την πίεση ελαστικών.
- Χρησιμοποιήστε αντλία αέρα με ένδειξη πίεσης για το φούσκωμα των ελαστικών.

Η πίεση ελαστικών αναγράφεται στο πλευρικό τοίχωμα του ελαστικού. Η ένδειξη της πίεση ελαστικών εκφράζεται είτε σε bar είτε σε psi (pound per square inch), βλέπε πίνακα αντιστοίχισης της πίεσης ελαστικών.

Το κατώτατο όριο της πίεσης ελαστικών ενδείκνυται για ελαφρούς οδηγούς και ανώμαλο έδαφος, ενώ παρέχει καλύτερη ανάρτηση υπό μεγαλύτερη αντίσταση κύλισης. Το ανώτατο όριο της πίεσης ελαστικών ενδείκνυται για βαρείς οδηγούς και ομαλό έδαφος, ενώ παρέχει μικρότερη ανάρτηση υπό μικρότερη αντίσταση κύλισης.

Εάν εκτός από τα πλευρικά τοιχώματα των ελαστικών αναφέρεται και στη ζάντα η πίεση πλήρωσης των ελαστικών, τότε η μέγιστη πίεση πλήρωσης των ελαστικών καθορίζεται από τη μικρότερη των δύο τιμών.

- Οδηγείτε πάντοτε με τη συνιστώμενη πίεση ελαστικών.
- Ελέγχετε τακτικά την πίεση ελαστικών.
- Γεμίζετε το ελαστικό με αέρα τουλάχιστον μέχρι το κατώτατο όριο και το πολύ μέχρι το ανώτατο όριο πίεσης ελαστικών.
- Χρησιμοποιήστε αντλία αέρα με ένδειξη πίεσης για το φούσκωμα των ελαστικών.

Πίνακας αντιστοίχισης της πίεσης ελαστικών			
psi	bar	psi	bar
12	0,8	80	5,5
15	1,0	90	6,2
30	2,1	100	6,9
40	2,8	110	7,6
50	3,5	120	8,3
60	4,1	130	9,0
70	4,8	140	9,7

10.2 Ζάντες και ακτίνες

Η ομοιόμορφη τάση των ακτίνων αποτελεί προϋπόθεση για την κυκλική διαδρομή του τροχού. Η τάση μεμονωμένων ακτίνων μπορεί να μεταβληθεί, εάν περάσετε με υπερβολικά μεγάλη ταχύτητα πάνω από εμπόδια, π.χ. πλατύσκαλο, ή εάν αποκολληθεί κάποιος μαστός ακτινών. Η κυκλική διαδρομή του τροχού και η σταθερότητα της ζάντας μειώνονται, όταν μεμονωμένες ακτίνες έχουν χάσει την τάση τους ή έχουν υποστεί ζημιά.

ΠΡΟΕΙΔΟΠΟΙΗΣΗ

Κίνδυνος πτώσης, λόγω εμπλοκής των φρένων ζάντας ή διατοίχισης τροχών σε ζάντες με στρεβλότητα.

Κίνδυνος ατυχήματος και τραυματισμού!

- Χρησιμοποιείτε μόνο τροχούς που περιστρέφονται κυκλικά.
- Αναθέστε την τάνυση των χαλαρωμένων ακτίνων σε εξειδικευμένο έμπορο.
- Κεντράρετε άμεσα σε εξειδικευμένο έμπορο τους τροχούς που δεν περιστρέφονται κυκλικά.

10.3 Εγκατάσταση και απεγκατάσταση μπροστινού/πίσω τροχού

ΠΡΟΕΙΔΟΠΟΙΗΣΗ

Κίνδυνος πτώσης σε περίπτωση μη ασφαλισμένων αξόνων ταχυσφιγκτήρα, λόγω αποδέσμευσης τροχών.

Κίνδυνος ατυχήματος και τραυματισμού!

- Ελέγχετε πριν από κάθε διαδρομή, εάν οι τροχοί είναι εγκατεστημένοι με ασφάλεια στις υποδοχές του πιρουνιού.

ΠΡΟΕΙΔΟΠΟΙΗΣΗ

Αποδέσμευση τροχού, λόγω χαλαρωμένων εξαρτημάτων στερέωσης.

Κίνδυνος ατυχήματος και τραυματισμού!

- Ελέγχετε πριν από κάθε διαδρομή τα εξαρτήματα στερέωσης των τροχών.

ΠΡΟΣΟΧΗ

Κίνδυνος εγκαύματος, λόγω καυτών δίσκων φρένου!

Κίνδυνος τραυματισμού!

- Αφήνετε πάντοτε τους δίσκους φρένου να κρυώσουν, προτού ανοίξετε τον ταχυσφιγκτήρα ή τη συγκράτηση τροχού.

ΥΠΟΔΕΙΞΗ

Ζημιά στο φρένο, λόγω απεγκατάστασης του μπροστινού ή πίσω τροχού.

Κίνδυνος πρόκλησης βλαβών!

➔ Αναθέστε την εγκατάσταση και την απεγκατάσταση του μπροστινού ή πίσω τροχού μόνο σε εξειδικευμένο έμπορο, εφόσον δεν διαθέτετε τις απαιτούμενες εξειδικευμένες γνώσεις ή τα απαραίτητα εργαλεία.

Ανάλογα το μοντέλο του οχήματος, οι τροχοί σταθεροποιούνται στις υποδοχές του πιρουνιού με άξονες ταχυσφιγκτήρα, άξονες Cardan ή κοινούς άξονες με παξιμάδια άξονα.

➔ Εάν δνε διαθέτετε τις απαιτούμενες εξειδικευμένες γνώσεις και τα απαραίτητα εργαλεία για τη ρύθμιση των αξόνων ταχυσφιγκτήρα, απευθυνθείτε σε εξειδικευμένο έμπορο.

Ανάλογα με το μοντέλο του οχήματος, το όχημα είναι εξοπλισμένο ή με συμβατικούς άξονες Cardan ή με άξονες Cardan με μοχλό ή με άξονες ταχυσφιγκτήρα. Οι άξονες μπορούν να αντικατασταθούν με άξονες που διαθέτουν αντικλεπτική ασφάλεια.

Οι άξονες περνιούνται μέσα από τον τροχό και στερεώνονται ανάμεσα στις υποδοχές πιρουνιού του οχήματος. Ανάλογα με το μοντέλο του πιρουνιού, οι υποδοχές του πιρουνιού είναι είτε ανοιχτές είτε κλειστές. Η εγκατάσταση και η απεγκατάσταση πραγματοποιούνται με διαφορετικούς τρόπους.

Στην αγορά διατίθεται ένας μεγάλος αριθμός διαφόρων συστημάτων στερέωσης. Ζητήστε από έναν εξειδικευμένο έμπορο να σας δείξει και να σας εξηγήσει τη λειτουργία των διαφόρων συστημάτων στερέωσης που υπάρχουν στο όχημά σας.

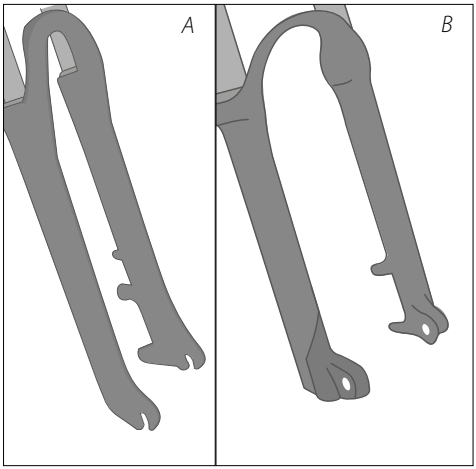

Εικ.: Ανοικτές (A) και κλειστές (B) υποδοχές του πιρουνιού (ενδεικτικά)

Οι άξονες Cardan και οι άξονες ταχυσφιγκτήρα μπορούν να εξοπλιστούν με αντικλεπτική ασφάλεια ή να αντικατασταθούν με άξονες που διαθέτουν ενσωματωμένη αντικλεπτική ασφάλεια. Ανάλογα με το μοντέλο, η ασφάλιση των τροχών πραγματοποιείται με διαφορετικούς τρόπους:

– Ορισμένα μοντέλα δεν επιδέχονται άνοιγμα, όσο το όχημα βρίσκεται σε όρθια θέση.
– Σε άλλα μοντέλα απαιτείται ειδικό εργαλείο για το ξεβίδωμα των παξιμαδιών άξονα.

➔ Ενημερωθείτε από εξειδικευμένο έμπορο για τις επιλογές αξόνων Cardan και αξόνων ταχυσφιγκτήρα με αντικλεπτική ασφάλεια.

➔ Λαμβάνετε υπόψη τις παρεχόμενες πληροφορίες του κατασκευαστή, όσον αφορά στην προσάρτηση των αξόνων.

➔ Εάν δεν διαθέτετε τις απαιτούμενες εξειδικευμένες γνώσεις και τα απαραίτητα εργαλεία για τη ρύθμιση ή τη στερέωση των αξόνων, απευθυνθείτε σε κάποιον εξειδικευμένο έμπορο.

10.3.1 Μπροστινός/πίσω τροχός με άξονες ταχυσφιγκτήρα

10.3.1.1 Εγκατάσταση

1. Περάστε τον άξονα ταχυσφιγκτήρα μέσα από την πλήμνη τροχού και περιστρέψτε το παξιμάδι άξονα με μια ή δυο περιστροφές στον άξονα ταχυσφιγκτήρα.
2. Τοποθετήστε τον μπροστινό/πίσω τροχό με τον ταχυσφιγκτήρα στις υποδοχές του πιρουνιού.
   ➔ Εφόσον διατίθενται, τηρείτε τις υποδείξεις για την κατεύθυνση κίνησης του μπροστινού τροχού/πίσω τροχού. Αυτή η πληροφορία αφορά, συνήθως, το προφίλ του ελαστικού και βρίσκεται στο πλευρικό τοίχωμα του ελαστικού.
3. Γυρίστε το μοχλό ταχυσφιγκτήρα μέχρι τέρμα (βλέπετε «Εικ. Τροχός με άξονα ταχυσφιγκτήρα»). Ρυθμίστε τον μοχλό ταχυσφιγκτήρα με τέτοιον τρόπο, ώστε να μη μπορεί να ανοιχτεί τυχαία, π.χ., προς τα επάνω.

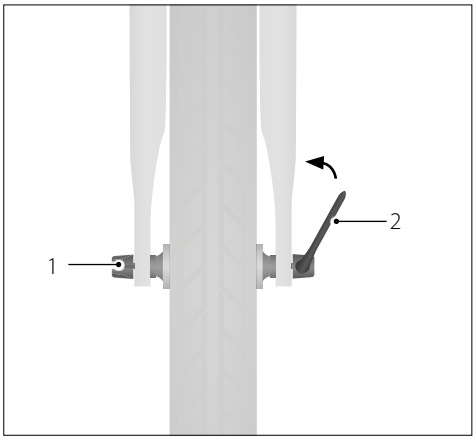

Εικ.: Τροχός με άξονα ταχυσφιγκτήρα (ενδεικτικά)

1 Παξιμάδι άξονα

2 Μοχλός του άξονα ταχυσφιγκτήρα

   ➔ Όταν η εφαρμογή του άξονα ταχυσφιγκτήρα ή του μπροστινού/πίσω τροχού δεν είναι καλή ή εάν μπορείτε να τοποθετήσετε τον ταχυσφιγκτήρα χωρίς πολλή δύναμη, ρυθμίστε εκ νέου την τάση (βλέπε Κεφάλαιο «Βασικές ρυθμίσεις / Ταχυσφιγκτήρας»).

10.3.1.2 Απεγκατάσταση

1. Για να ανοίξετε τον άξονα ταχυσφιγκτήρα, γυρίστε το μοχλό του άξονα ταχυσφιγκτήρα προς τα έξω.
2. Περιστρέψτε το παξιμάδι του ταχυσφιγκτήρα όσο απαιτηθεί αριστερόστροφα στον άξονα ταχυσφιγκτήρα, μέχρι να μπορέσετε να αφαιρέσετε τον μπροστινό/πίσω τροχό από τις υποδοχές του πιρουνιού.

10.3.2 Μπροστινός/πίσω τροχός με άξονες Cardan

10.3.2.1 Εγκατάσταση

1. Ευθυγραμμίστε τον μπροστινό/πίσω τροχό με τέτοιον τρόπο μεταξύ των υποδοχών του πιρουνιού, ώστε οι υποδοχές του πιρουνιού και η πλήμνη τροχού να βρίσκονται στην ίδια ευθεία.
   - ➔ Εφόσον διατίθενται, τηρείτε τις υποδείξεις για την κατεύθυνση κίνησης του μπροστινού τροχού/πίσω τροχού. Αυτή η πληροφορία αφορά, συνήθως, το προφίλ του ελαστικού και βρίσκεται στο πλευρικό τοίχωμα του ελαστικού.
2. Περάστε τον άξονα Cardan μέσα από τις υποδοχές του πιρουνιού και την πλήμνη τροχού.
3. Στερεώστε τον άξονα Cardan. Ανάλογα με το μοντέλο του άξονα Cardan, αυτό επιτυγχάνεται με βίδωμα με ή χωρίς εργαλείο, μέσω ενός μοχλού ταχυσφιγκτήρα ή ενός συνδυασμού και των δύο, ενώ θα πρέπει να λαμβάνονται υπόψη οι οδηγίες χρήσης του άξονα Cardan.

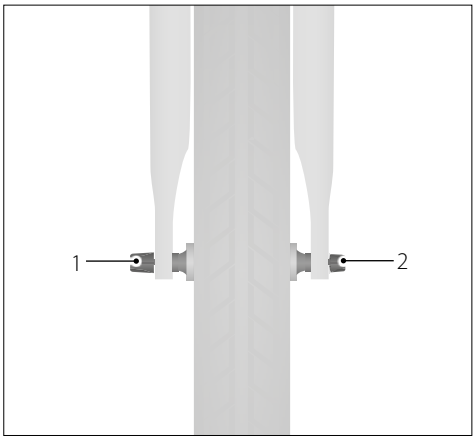

Εικ.: Τροχός με άξονα Cardan (ενδεικτικά)

1 Παξιμάδι άξονα

2 Άξονας Cardan

10.3.2.2 Απεγκατάσταση

1. Ξεβιδώστε ή ανοίξτε τον άξονα Cardan. Ανάλογα με το μοντέλο του άξονα Cardan, αυτό επιτυγχάνεται με ξεβίδωμα με ή χωρίς εργαλείο, μέσω ενός μοχλού ταχυσφιγκτήρα ή ενός συνδυασμού και των δύο, ενώ θα πρέπει να λαμβάνονται υπόψη οι οδηγίες χρήσης του άξονα Cardan.
2. Ασφαλίστε τον μπροστινό τροχό/πίσω τροχό.
3. Τραβήξτε τον άξονα Cardan έξω από τις υποδοχές του πιρουνιού και την πλήμνη τροχού.
4. Αφαιρέστε τον μπροστινό τροχό/πίσω τροχό.

10.3.3 Μπροστινός/πίσω τροχός με βιδωτή σύνδεση

10.3.3.1 Εγκατάσταση

1. Ξεβιδώστε τα παξιμάδια άξονα από τον άξονα και αφαιρέστε τις ροδέλες από αυτόν.
2. Τοποθετήστε τον μπροστινό/πίσω τροχό στις υποδοχές του πιρουνιού.
   ➔ Εφόσον διατίθενται, τηρείτε τις υποδείξεις για την κατεύθυνση κίνησης του μπροστινού τροχού/πίσω τροχού. Αυτή η πληροφορία αφορά, συνήθως, το προφίλ του ελαστικού και βρίσκεται στο πλευρικό τοίχωμα του ελαστικού.
3. Τοποθετήστε τις ροδέλες πάνω στον άξονα.
4. Ευθυγραμμίστε τον πίσω τροχό, έτσι ώστε να βρίσκεται στην ίδια ευθεία με το πλαίσιο.
5. Συσφίξτε τα παξιμαδιών άξονα, λαμβάνοντας υπόψη τις ροπές στρέψης (βλέπετε «Εικ. Τροχός με άξονα βιδώματος»).

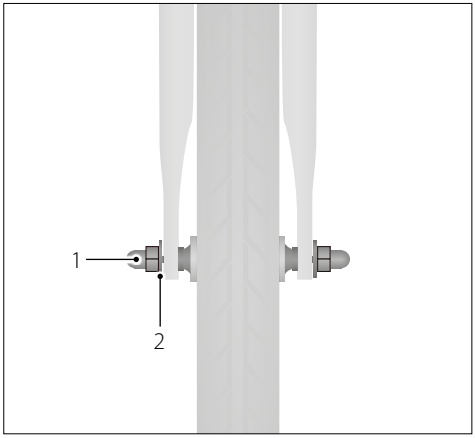

Εικ.: Τροχός με άξονα βιδώματος (ενδεικτικά)

1 Παξιμάδι άξονα

2 Ροδέλα

➔ Εάν ο μπροστινός/πίσω τροχός δεν εφαρμόζει σωστά, μην οδηγήσετε άλλο το όχημα. Αναθέστε τον έλεγχο ή τη ρύθμιση του άξονα σε έναν εξειδικευμένο έμπορο.

10.3.3.2 Απεγκατάσταση

1. Ξεβιδώστε τα παξιμάδια άξονα από τον άξονα και αφαιρέστε τις ροδέλες από αυτόν.
2. Βγάλτε τον μπροστινό/πίσω τροχό από τις υποδοχές του πιρουνιού.

10.3.4 Τροχοί από ενισχυμένο με ανθρακονήματα πλαστικό

Οι τροχοί από ενισχυμένο με ανθρακονήματα πλαστικό αποτελούνται από ενισχυμένο με ανθρακονήματα πλαστικό και διακρίνονται από μεγάλη στιβαρότητα και μικρό βάρος. Οι ζάντες με υψηλότερες παρειές διαθέτουν επιπλέον ιδιαιτέρα αεροδυναμικά χαρακτηριστικά.

Εφόσον το όχημά σας είναι εξοπλισμένο με τροχούς από ενισχυμένο με ανθρακονήματα πλαστικό, λαμβάνετε υπόψη το μέγιστο επιτρεπόμενο συνολικό βάρος που αναγράφεται στο πλαίσιο του οχήματος ή ενημερωθείτε από εξειδικευμένο έμπορο.

ΠΡΟΕΙΔΟΠΟΙΗΣΗ

Μειωμένη απόδοση φρεναρίσματος με φρένα ζάντας, λόγω υγρασίας στις ζάντες από ενισχυμένο με ανθρακονήματα πλαστικό.

Κίνδυνος ατυχήματος και τραυματισμού!

- Μη χρησιμοποιείτε τροχούς από ενισχυμένο με ανθρακονήματα πλαστικό σε συνδυασμό με φρένα ζάντας όταν υπάρχει υγρασία στο οδόστρωμα.

ΥΠΟΔΕΙΞΗ

Παραμόρφωση ζάντας ή ρήξη ελαστικού λόγω της ανάπτυξης θερμότητας κατά το φρενάρισμα με φρένα ζάντας, π.χ. σε κατηφόρες ορεινών διαδρομών.

Κίνδυνος πρόκλησης βλαβών!

- Σε περιπτώσεις παρατεταμένου φρεναρίσματος, χρησιμοποιείτε και τα δύο φρένα.
- Απελευθερώνετε τα φρένα ανά διαστήματα για λίγο χρόνο, προκειμένου να μπορέσουν να κρυώσουν τα τακάκια και οι ζάντες.

- Χρησιμοποιείτε μόνο τακάκια, τα οποία είναι κατάλληλα για τροχούς από ενισχυμένο με ανθρακονήματα πλαστικό.
- Εξασκηθείτε στο φρενάρισμα με τροχούς από ενισχυμένο με ανθρακονήματα πλαστικό, μακριά από την οδική κυκλοφορία.
- Λαμβάνετε υπόψη ότι τα τακάκια για τροχούς από ενισχυμένο με ανθρακονήματα πλαστικό φθείρονται πιο γρήγορα, σε σύγκριση με άλλα τακάκια.
- Λαμβάνετε υπόψη ότι τα τακάκια για τροχούς από ενισχυμένο με ανθρακονήματα πλαστικό είναι ευαίσθητα στη θερμότητα και δεν ενδείκνυνται για παρατεταμένο φρενάρισμα, π.χ. σε μεγάλες κατηφόρες. Κάντε τακτικά διαστήματα κρυώματος των φρένων, κατά τη διάρκεια των οποίων δεν πατάτε το φρένο.

11 Τηλεσκοπικός λαιμός σέλας

Αυτό το κεφάλαιο περιλαμβάνει πληροφορίες για τις βασικές αρχές, τις ρυθμίσεις και το χειρισμό του τηλεσκοπικού λαιμού της σέλας.

11.1 Βασικές αρχές

ΠΡΟΕΙΔΟΠΟΙΗΣΗ

Απροσεξία εντός της οδικής κυκλοφορίας.

Κίνδυνος ατυχήματος και τραυματισμού!

- Πριν από την πρώτη διαδρομή, εξοικειωθείτε με τις λειτουργίες του τηλεσκοπικού λαιμού της σέλας.
- Χειρίζεστε τον τηλεσκοπικό λαιμό σέλας μόνο, εφόσον η προσοχή σας δεν περιορίζεται από την οδική κυκλοφορία και τις ανοικτές εκτάσεις.
- Σταθμεύστε, εφόσον δεν μπορείτε να χειριστείτε με ασφάλεια τον τηλεσκοπικό λαιμό σέλας.

ΠΡΟΕΙΔΟΠΟΙΗΣΗ

Απώλεια της όρασης, λόγω επαφής με υδραυλικό υγρό.

Κίνδυνος ατυχήματος και τραυματισμού!

- Σε περίπτωση επαφής του υδραυλικού υγρού με τα μάτια, ξεπλύνετε άμεσα τα μάτια σας με άφθονο καθαρό νερό.
- Αναζητήστε άμεση ιατρική βοήθεια, σε περίπτωση επαφής με υδραυλικό υγρό.

Ανάλογα με το μοντέλο του οχήματος, ενδέχεται να υπάρχει εγκατεστημένος ένας τηλεσκοπικός λαιμός σέλας. Χάρη στον τηλεσκοπικό λαιμό σέλας, το ύψος της σέλας μπορεί να προσαρμοστεί και σε αδράνεια και κατά τη διάρκεια της διαδρομής, είτε πιέζοντας ένα μοχλό κάτω από τη σέλα είτε μέσω τηλεχειρισμού στο τιμόνι. Ανάλογα με την έκδοση του τηλεσκοπικού λαιμού της σέλας, η ρύθμιση ύψους μπορεί να πραγματοποιηθεί είτε βαθμιδωτά είτε αβαθμίδωτα.
Η λειτουργία τηλεχειρισμού στο τιμόνι μεταβιβάζεται μηχανικά, υδραυλικά ή ασύρματα στον τηλεσκοπικό λαιμό σέλας.

- Τηρείτε τις παρεχόμενες οδηγίες του κατασκευαστή, όσον αφορά στον τηλεσκοπικό λαιμό σέλας.
- Εφόσον δεν διαθέτετε τις απαιτούμενες εξειδικευμένες γνώσεις ή τα απαραίτητα εργαλεία για τη ρύθμιση, τη συντήρηση ή τον χειρισμό του τηλεσκοπικού λαιμού της σέλας, απευθυνθείτε σε έναν εξειδικευμένο έμπορο.

11.2 Χειρισμός

Ανάλογα με την έκδοση του τηλεσκοπικού λαιμού της σέλας, ο τηλεχειρισμός είναι εξοπλισμένος είτε με έναν είτε με δύο μοχλούς. Συνήθως, στην περίπτωση των δυο μοχλών, σε κάθε μοχλό αντιστοιχεί μια θέση μεταξύ της ανώτατης και της κατώτατης θέσης της σέλας.

- Για τη μετακίνηση της σέλας προς τα κάτω, ασκήστε βάρος στη σέλα και πιέστε το μοχλό. Μόλις η σέλα φτάσει στην επιθυμητή θέση, απελευθερώστε το λεβιέ.
- Για τη μετακίνηση της σέλας προς τα πάνω, αποδεσμεύστε τη σέλα από το βάρος και πιέστε το μοχλό. Μόλις η σέλα φτάσει στην επιθυμητή θέση, απελευθερώστε το λεβιέ.

11.3 Ρυθμίσεις

11.3.1 Ρύθμιση τάσης εφελκυσμού

Εφόσον το όχημά σας διαθέτει μηχανικό τηλεχειρισμό:

Η τάση εφελκυσμού του τηλεχειρισμού στον τηλεσκοπικό λαιμό σέλας απαιτεί ρύθμιση, σε περίπτωση δυσλειτουργίας. Για παράδειγμα, εάν το ύψος της σέλας δεν επιδέχεται μεταβολή ή εάν μεταβληθεί το ύψος της σέλας χωρίς να χρησιμοποιηθεί ο μοχλός ή το κουμπί.

- Λαμβάνετε υπόψη τις πληροφορίες του κατασκευαστή, όσον αφορά στη ρύθμιση της τάσης εφελκυσμού.

11.3.2 Ρύθμιση της ταχύτητας επέκτασης

Η ταχύτητα επέκτασης του τηλεσκοπικού λαιμού της σέλας ρυθμίζεται, συνήθως, στον τηλεχειρισμό, με τη βίδα ρύθμισης της ταχύτητας. Ανάλογα με την φορά περιστροφής, η ταχύτητα επέκτασης μειώνεται ή αυξάνει.

- Λαμβάνετε υπόψη τις πληροφορίες του κατασκευαστή, όσον αφορά στη ρύθμιση της ταχύτητας επέκτασης.

11.3.3 Θέση τηλεχειρισμού του τηλεσκοπικού λαιμού της σέλας

Η θέση του τηλεχειρισμού του τηλεσκοπικού λαιμού της σέλας θα πρέπει να ρυθμιστεί μεμονωμένα, έτσι ώστε να καταστεί άνετος και ασφαλής ο χειρισμός του μοχλού ή του κουμπιού (βλέπε «Εικ. Θέση του τηλεχειρισμού»).

- Σε περίπτωση που δεν διαθέτετε τις απαιτούμενες εξειδικευμένες γνώσεις ή τα απαραίτητα εργαλεία, αναθέστε τη ρύθμιση της θέσης του τηλεχειρισμού, ανάλογα με τις ανάγκες σας, σε εξειδικευμένο έμπορο.

1. Ξεβιδώστε αριστερόστροφα τη βίδα του τηλεχειρισμού.
2. Τοποθετήστε τον τηλεχειρισμό με τέτοιον τρόπο, ώστε να έχετε εύκολη πρόσβαση στο μοχλό ή το κουμπί, κατά τη διάρκεια της διαδρομής.
3. Συσφίξτε δεξιόστροφα τη βίδα του τηλεχειρισμού.

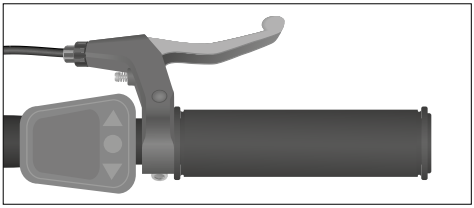

Εικ.: Θέση του τηλεχειρισμού (ενδεικτικά)

11.3.4 Ρύθμιση πνευματικού τηλεσκοπικού λαιμού σέλας

Η πίεση του αέρα επηρεάζει, μεταξύ άλλων, την ταχύτητα επέκτασης και τη δύναμη που πρέπει να ασκηθεί, προκειμένου να ρυθμιστεί ο τηλεσκοπικός λαιμός σέλας σε κάποια χαμηλότερη θέση. Η πίεση αέρα μέσα στον πνευματικό τηλεσκοπικό λαιμό σέλας έχει ρυθμιστεί από τον κατασκευαστή, ενώ απαιτεί προσαρμογή μόνο στην περίπτωση δυσλειτουργιών.

➔ Αναθέστε τη ρύθμιση του τηλεσκοπικού λαιμού της σέλας σε εξειδικευμένο έμπορο.

11.3.5 Εξαερισμός υδραυλικού τηλεσκοπικού λαιμού σέλας

Ο υδραυλικός τηλεσκοπικός λαιμός σέλας απαιτεί εξαερισμό, όταν η πλήρης επέκτασή του δεν είναι πλέον εφικτή ή όταν μετά την απελευθέρωση του μοχλού η σέλα δεν επιδέχεται άλλη βύθιση.

➔ Αναθέστε τον εξαερισμό του τηλεσκοπικού λαιμού της σέλας σε εξειδικευμένο έμπορο.

12 Ανάρτηση

Αυτό το κεφάλαιο περιλαμβάνει πληροφορίες για τις βασικές αρχές, τις ρυθμίσεις και το χειρισμό των στοιχείων αναρτήσεων.

Όταν η ρύθμιση των στοιχείων αναρτήσεων είναι υπερβολικά μαλακή, τότε το στοιχείο ανάρτησης δεν αποσβένει την ανωμαλία, με κίνδυνο την υπερβολική συμπίεση της ανάρτησης.

Τα στοιχεία αναρτήσεων θα πρέπει να ρυθμιστούν με τέτοιον τρόπο, ώστε να αποφευχθεί η υπερβολική συμπίεση της ανάρτησης. Η τακτική υπερβολική συμπίεση του στοιχείου ανάρτησης προκαλεί ζημιά στο ίδιο αλλά και το πλαίσιο.

➔ Σε περίπτωση που δεν διαθέτετε τις απαιτούμενες εξειδικευμένες γνώσεις και τα απαραίτητα εργαλεία, αναθέστε τη διεξαγωγή των ρυθμίσεων στα στοιχεία αναρτήσεων σε εξειδικευμένο έμπορο.

12.1 Λαιμός σέλας με ανάρτηση

Ανάλογα με το μοντέλο του οχήματος, το όχημα ενδέχεται να είναι εξοπλισμένο με λαιμό σέλας με ανάρτηση.

Ο λαιμός σέλας με ανάρτηση παρέχει μεγαλύτερη άνεση και αυξάνει την ασφάλεια, κατά την οδήγηση σε ανώμαλα εδάφη. Ο λαιμός σέλας με ανάρτηση θα πρέπει να προσαρμοστεί στο σωματικό βάρος του οδηγού. Γι' αυτό απαιτούνται εξειδικευμένες γνώσεις και, ενδεχομένως, η αντικατάσταση του ελατηρίου.

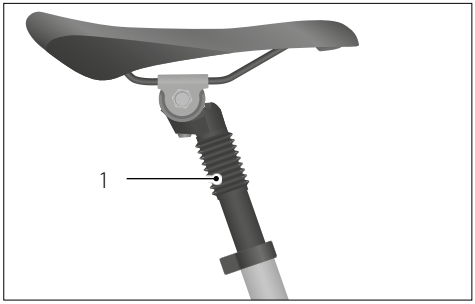

Εικ.: Λαιμός σέλας με ανάρτηση (ενδεικτικά)

1 Ανάρτηση εσωτερική

12.2 Πιρούνι ανάρτησης και πίσω ανάρτηση

12.2.1 Βασικές αρχές

Ανάλογα με το μοντέλο του οχήματός σας, αυτό μπορεί να είναι εξοπλισμένο είτε με πιρούνι ανάρτησης είτε με πίσω ανάρτηση.

Τα πιρούνια ανάρτησης απορροφούν τους κραδασμούς του μπροστινού τροχού και αυξάνουν την άνεση και την ασφάλεια κατά την οδήγηση σε ανώμαλα εδάφη. Το πιρούνι ανάρτησης θα πρέπει να προσαρμοστεί στο σκοπό χρήσης και το βάρος του οδηγού.

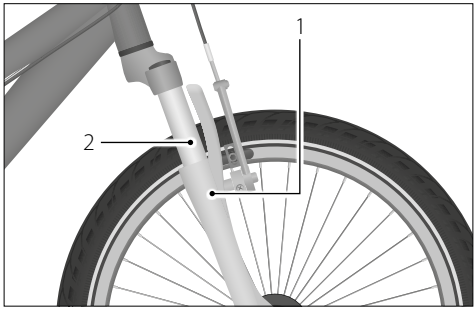

Εικ.: Πιρούνι ανάρτησης (ενδεικτικά)

1 Βυθιζόμενος σωλήνας

2 Άκαμπτος σωλήνας

Η πίσω ανάρτηση, η οποία βρίσκεται εγκατεστημένη κεντρικά, μεταξύ μπροστινού και πίσω πλαισίου, απορροφά τους κραδασμούς του πίσω τροχού και αυξάνει την άνεση και την ασφάλεια κατά την οδήγηση σε ανώμαλα εδάφη. Η πίσω ανάρτηση θα πρέπει να προσαρμοστεί στο σκοπό χρήσης και το βάρος του οδηγού. Οι πίσω αναρτήσεις αυξάνουν την άνεση κατά την οδήγηση σε ανώμαλα εδάφη.

➔ Λαμβάνετε υπόψη τις παρεχόμενες πληροφορίες του κατασκευαστή, όσον αφορά στη ρύθμιση, εφόσον το όχημά σας διαθέτει ρυθμιζόμενη πίσω ανάρτηση.

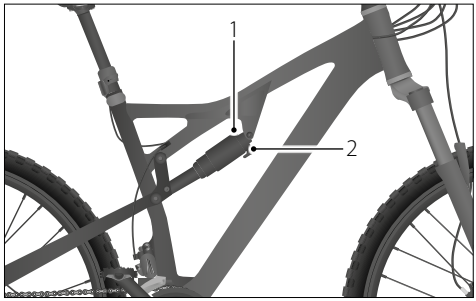

Εικ.: Πίσω ανάρτηση (ενδεικτικά)

1 Ρύθμιση της σκληρότητας ανάρτησης

2 Ρύθμιση της απόσβεσης

12.2.2 Χειρισμός

ΥΠΟΔΕΙΞΗ

Αυξημένη φθορά, λόγω χρήσης Lock-Out.

Κίνδυνος πρόκλησης βλαβών!

- Χρησιμοποιήστε Lock-Out μόνο σε ομαλές διαδρομές.
- Χρησιμοποιήστε Lock-Out μόνο, εφόσον αυτό βελτιώνει την οδηγική συμπεριφορά.

- Λαμβάνετε υπόψη τις παρεχόμενες πληροφορίες του κατασκευαστή, όσον αφορά στο χειρισμό των πιρουνιών ανάρτησης.
- Για την ασφάλιση του πιρουνιού ανάρτησης, περιστρέψτε αριστερόστροφα το περιστρεφόμενο κουμπί μέχρι τον αναστολέα.
- Για την απασφάλιση του πιρουνιού ανάρτησης, περιστρέψτε δεξιόστροφα το περιστρεφόμενο κουμπί μέχρι τον αναστολέα (βλέπε «Εικ.: Χειριστήριο Lock-Out στο πιρούνι ανάρτησης»).
- Ελέγξτε, εάν η πίσω ανάρτηση επιδέχεται ασφάλιση. Εφόσον απαιτηθεί, ρωτήστε ειδικό για τον τρόπο ασφάλισης και απασφάλισης της πίσω ανάρτησης.

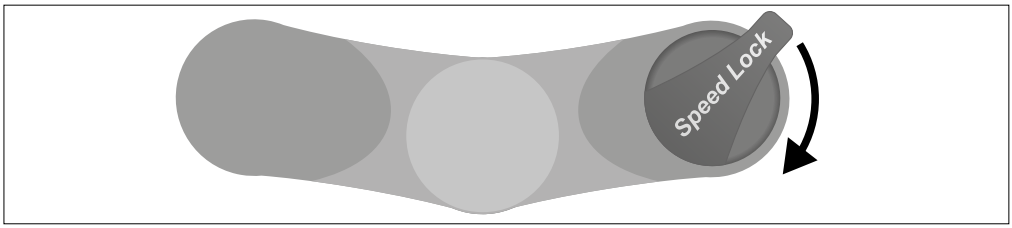

Εικ.: Χειριστήριο Lock-Out στο πιρούνι ανάρτησης (άποψη, ενδεικτικά).

Στα μοντέλα με μηχανικό στοιχείο ανάρτησης:

- Για να αυξήσετε την προφόρτιση ανάρτησης και, συνεπώς, να ρυθμίσετε χαμηλότερα την SAG, περιστρέψτε το περιστρεφόμενο κουμπί στο πιρούνι ανάρτησης ή την πίσω ανάρτηση στην κατεύθυνση «+» (βλέπε «Εικ.: Περιστρεφόμενο κουμπί στο πιρούνι ανάρτησης»).
- Για να μειώσετε την προφόρτιση ανάρτησης και, συνεπώς, να ρυθμίσετε υψηλότερα την SAG, περιστρέψτε το περιστρεφόμενο κουμπί στο πιρούνι ανάρτησης στην κατεύθυνση «–».
- Εάν δεν διαθέτετε τις απαιτούμενες εξειδικευμένες γνώσεις και τα απαραίτητα εργαλεία για τη βέλτιστη ρύθμιση της SAG, αναθέστε τη ρύθμιση της ανάρτησης σε εξειδικευμένο έμπορο.

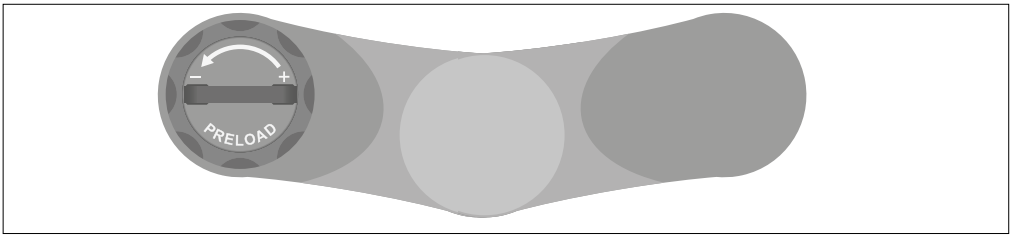

Εικ.: Περιστρεφόμενο κουμπί στο πιρούνι ανάρτησης (άποψη, ενδεικτικά).

Σε μοντέλα με αεροθάλαμο:

- Για να ρυθμίσετε την προφόρτιση ανάρτησης, αυξήστε ή μειώστε την πίεση αέρα του πιρουνιού ανάρτησης.
- Προκειμένου να αυξήσετε ή να μειώσετε την πίεση αέρα στο πιρούνι ανάρτησης, απαιτείται ειδική αντλία αποσβεστήρα.
- Σε περίπτωση που δεν διαθέτετε τις απαιτούμενες εξειδικευμένες γνώσεις και τα απαραίτητα εργαλεία, αναθέστε τη διεξαγωγή των ρυθμίσεων στα στοιχεία αναρτήσεων σε εξειδικευμένο έμπορο.

12.2.3 Ρυθμίσεις

Γενικά, διατίθενται οι ακόλουθες δυνατότητες ρυθμίσεων:

- Επίπεδο αποσυμπίεσης και συμπίεσης
- SAG (συμπίεση μέσω του σωματικού βάρους)
- Lock-Out (λειτουργία κλειδώματος)

12.2.3.1 Επίπεδο αποσυμπίεσης και συμπίεσης

Η ρύθμιση του επιπέδου αποσυμπίεσης και συμπίεσης επηρεάζει την απόσβεση ή την απόκριση του πιρουνιού ανάρτησης ή της πίσω ανάρτησης. Η σχέση μεταξύ του επιπέδου αποσυμπίεσης και συμπίεσης είναι ουσιαστική. Ανάλογα με το μοντέλο του οχήματος, η ανάρτηση ενδέχεται να είναι εξοπλισμένη μόνο με μία ρύθμιση για το επίπεδο αποσυμπίεσης. Η σχέση μεταξύ επιπέδου αποσυμπίεσης και επιπέδου συμπίεσης καθορίζεται από τα χαρακτηριστικά του οδοστρώματος. Η σωστά ρυθμισμένη σχέση διασφαλίζει τη βέλτιστη πρόσφυση των τροχών στο έδαφος.

➔ Αναθέστε τη ρύθμιση του επιπέδου αποσυμπίεσης και συμπίεσης σε εξειδικευμένο έμπορο.

12.2.3.2 SAG

Η SAG (μτφ. από τα αγγλικά: «βύθιση») είναι η συμπίεση μέσω του σωματικού βάρους του οδηγού. Η SAG ρυθμίζεται σε τιμή μεταξύ 15% και 40% της συνολικής διαδρομής της ανάρτησης, ανάλογα με το μοντέλο του πιρουνιού ανάρτησης ή της πίσω ανάρτησης και το σκοπό χρήσης.

Η προφόρτιση της ανάρτησης επηρεάζει την SAG. Η βέλτιστη ρύθμιση SAG συμπιέζει την ανάρτηση στο 15% με 40% της διαδρομής ανάρτησης, μόλις ο οδηγός καθίσει επάνω στο όχημα.

Η SAG καθορίζεται από την προφόρτιση ανάρτησης ή από τη ρυθμιζόμενη πίεση αέρα του πιρουνιού ανάρτησης ή του αποσβεστήρα. Η προφόρτιση ανάρτησης ή η πίεση αέρα καθορίζουν, συνεπώς, τη σκληρότητα της ανάρτησης και το εάν η αυτή θα είναι μαλακή ή σκληρή.

➔ Αναθέστε την προσαρμογή του πιρουνιού ανάρτησης ή της πίσω ανάρτησης στο σωματικό βάρος και τον τρόπο οδήγησής σας σε εξειδικευμένο έμπορο.

Αναθέστε την προσαρμογή της SAG του πιρουνιού ανάρτησης / του αποσβεστήρα στο σωματικό βάρος και τον τρόπο οδήγησής σας σε εξειδικευμένο έμπορο. Αυτό επιτυγχάνεται, συνήθως, μέσω της πίεσης αέρα ή της αντικατάστασης των στοιχείων αναρτήσεων.

12.2.3.3 Lock-Out

Η λειτουργία Lock-Out ασφαλίζει το πιρούνι ανάρτησης. Με αυτόν τον τρόπο μπορεί να ελαχιστοποιηθεί ο κλυδωνισμός ή η βύθιση του πιρουνιού, π.χ. όταν η ανάρτηση βυθίζεται κατά τη διάρκεια της οδήγησης με μεγάλη δύναμη ποδόπληκτρου.

Ανάλογα με το μοντέλο του οχήματος, ενδέχεται να είναι εξοπλισμένη με τη λειτουργία Lock-Out και η πίσω ανάρτηση.

Το πιρούνι ανάρτησης αποσβένει κάπως τις ανωμαλίες ακόμη και σε ασφαλισμένη κατάσταση. Αυτό εξαρτάται από τεχνικούς παράγοντες και προστατεύει το πιρούνι από ζημιές.

13 Καθαρισμός

ΠΡΟΣΟΧΗ

Εγκλωβισμός και σύνθλιψη μερών του σώματος, εξαιτίας κινούμενων εξαρτημάτων.

Κίνδυνος τραυματισμού!

- Προσέχετε κατά την επαφή με κινούμενα εξαρτήματα, ώστε να μην εγκλωβιστούν τα δάχτυλά σας.
- Φοράτε προστατευτικά γάντια, εφόσον απαιτηθεί.

ΠΡΟΣΟΧΗ

Εάν καθαρίζετε τα πετάλια του οχήματος με συσκευή υψηλής πίεσης, ενδέχεται να εκτιναχθούν εξαρτήματα και να προκληθούν τραυματισμοί.

Κίνδυνος τραυματισμού!

- Μην καθαρίζετε ποτέ τα πετάλια του οχήματος με σκληρή προβολή νερού ή συσκευές υψηλής πίεσης.

ΥΠΟΔΕΙΞΗ

Χρήση λάθος απορρυπαντικών.

Κίνδυνος πρόκλησης βλαβών!

- Μην χρησιμοποιείτε ισχυρά προϊόντα καθαρισμού.
- Μην χρησιμοποιείτε αιχμηρά, με οξείες ακμές ή μεταλλικά αντικείμενα καθαρισμού.
- Μην καθαρίζετε ποτέ το όχημα με σκληρή δέσμη νερού ή συσκευές υψηλής πίεσης.

Τι απαιτείται για τον καθαρισμό και τη συντήρηση:

- Καθαρά πανιά καθαρισμού
- Ήπια, χλιαρή σαπουνάδα
- Μαλακή βούρτσα ή σφουγγάρι
- Μέσο καθαρισμού και συντήρησης
- Λάδι γενικής χρήσης

➔ Ζητήστε τη συμβουλή εξειδικευμένου εμπόρου, εφόσον απαιτηθεί, για την επιλογή των κατάλληλων προϊόντων καθαρισμού και συντήρησης.

➔ Καθαρίζετε τακτικά το όχημα, ακόμα και σε περίπτωση ελάχιστης βρομιάς.

➔ Σκουπίζετε όλες τις επιφάνειες και τα εξαρτήματα με ένα ελαφρά βρεγμένο σφουγγάρι.

➔ Χρησιμοποιήστε ήπια σαπουνάδα για να βρέξετε το σφουγγάρι.

➔ Στεγνώνετε όλες τις επιφάνειες και τα εξαρτήματα με πανί, μετά τον καθαρισμό τους.

➔ Συντηρείτε τις λακαρισμένες και τις μεταλλικές επιφάνειες του πλαισίου, τουλάχιστον κάθε έξι μήνες.

➔ Μην συντηρείτε τις ζάντες στα φρένα ζάντας ούτε τους δίσκους φρένου στα δισκόφρενα.

➔ Λαμβάνετε υπόψη και τηρείτε τις υποδείξεις των παρεχόμενων οδηγιών του κατασκευαστή για τον καθαρισμό μεμονωμένων εξαρτημάτων.

13.1 Φρένα

ΠΡΟΣΟΧΗ

Κίνδυνος εγκαύματος, λόγω καυτών δίσκων φρένου.

Κίνδυνος τραυματισμού!

- Περιμένετε να κρυώσουν οι δίσκοι φρένου, προτού τους αγγίξετε.

ΠΡΟΣΟΧΗ

Μειωμένη απόδοση φρεναρίσματος, λόγω υπολειμμάτων σαπουνιού, λαδιού, γράσου ή προϊόντος συντήρησης στις ζάντες ή τα πέδιλα φρένου, ή στους δίσκους φρένου και τα τακάκια.

Κίνδυνος ατυχήματος και τραυματισμού!

- Αποφεύγετε την επαφή γράσου ή λαδιού με την ζάντα ή το δίσκο φρένου, καθώς και με τα πέδιλα φρένου ή τα τακάκια.
- Μην χρησιμοποιήσετε το όχημα, εφόσον υπάρχει γράσο ή λάδι στη ζάντα, το δίσκο φρένου, τα πέδιλα φρένου ή τα τακάκια, και αναθέστε τον επαγγελματικό καθαρισμό των εξαρτημάτων που έχουν λερωθεί με λάδι ή την αντικατάστασή τους σε εξειδικευμένο έμπορο, εφόσον απαιτηθεί.
- Μετά τον καθαρισμό, απομακρύνετε τα υπολείμματα σαπουνιού ή συντηρητικού.
- Μετά τον καθαρισμό, ελέγξτε τα φρένα για τυχόν υπολείμματα σαπουνιού ή συντηρητικού.

- Απομακρύνετε αμέσως τη βρομιά από τα εξαρτήματα του φρένου, της δαγκάνας φρένου και της ζάντας με ελαφρά νωπό πανί και, εφόσον απαιτηθεί, καθαριστικό φρένων.

13.2 Ανάρτηση

Εφόσον το όχημα είναι εξοπλισμένο με πιρούνι ανάρτησης, λαιμό σέλας με ανάρτηση ή ανάρτηση στο πίσω μέρος του οχήματος:

1. Απομακρύνετε αμέσως τη βρομιά από τις επιφάνειες ολίσθησης και τα παρακείμενα παρεμβύσματα, με ένα καθαρό ή, εφόσον απαιτηθεί, ελαφρά λαδωμένο πανί (βλέπε «Εικ.: Επιφάνεια ολίσθησης πιρουνιού ανάρτησης» και «Εικ.: Επιφάνεια ολίσθησης λαιμού σέλας με ανάρτηση»).
2. Μετά τον καθαρισμό, λιπάνετε την επιφάνεια ολίσθησης με λίγο λάδι γενικής χρήσης.
3. Αφήστε την ανάρτηση να συμπιεστεί και αποσυμπιεστεί πέντε φορές. Στη συνέχεια, απομακρύνετε το πλεονάζον λάδι με ένα καθαρό πανί.

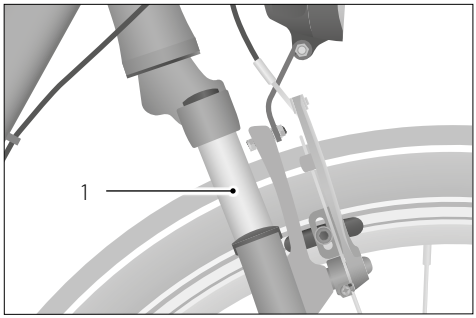

Εικ.: Επιφάνεια ολίσθησης πιρουνιού ανάρτησης (ενδεικτικά)

1 Επιφάνεια ολίσθησης

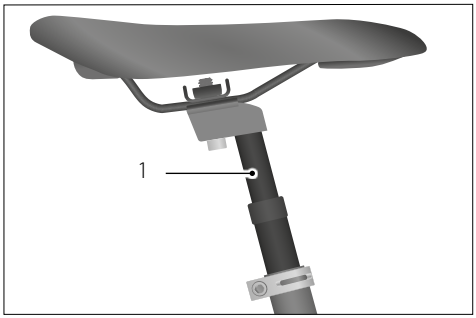

Εικ.: Επιφάνεια ολίσθησης λαιμού σέλας με ανάρτηση (ενδεικτικά)

1 Επιφάνεια ολίσθησης

13.3 Αλλαγή ταχυτήτων

ΥΠΟΔΕΙΞΗ

Η λανθασμένη επιλογή λιπαντικών, λαδιών και προϊόντων συντήρησης μπορεί να οδηγήσει σε ζημιές στα εξαρτήματα.

Κίνδυνος πρόκλησης βλαβών!

- Ζητήστε να ενημερωθείτε από εξειδικευμένο έμπορο, σχετικά με τη χρήση λιπαντικών, λαδιών και προϊόντων συντήρησης, ειδικά όσον αφορά στο ντεραγιέρ.
- Μην χρησιμοποιήσετε νερό για τον καθαρισμό, ούτε χημικά καθαριστικά φρένων ή αραιώσεις.
- Μην χρησιμοποιήσετε λάδι όπλων ή αντισκωριακό σπρέι.

- Καθαρίζετε τα στοιχεία χειρισμού της αλλαγής ταχυτήτων με ένα ελαφρά βρεγμένο πανί.
- Καθαρίζετε τα κινούμενα εξαρτήματα του ντεραγιέρ με βρεγμένο πανί ή μαλακή βούρτσα, εφόσον υπάρχει πρόσβαση σε αυτά (βλέπε «Εικ.: Κινούμενα εξαρτήματα ντεραγιέρ»).
- Στα ντεραγιέρ, λαδώνετε τα κινούμενα εξαρτήματα με λίγο λάδι γενικής χρήσης, μετά τον καθαρισμό, εφόσον υπάρχει πρόσβαση σε αυτά.
  - Στη συνέχεια, απομακρύνετε το πλεονάζον λάδι με ένα καθαρό πανί.

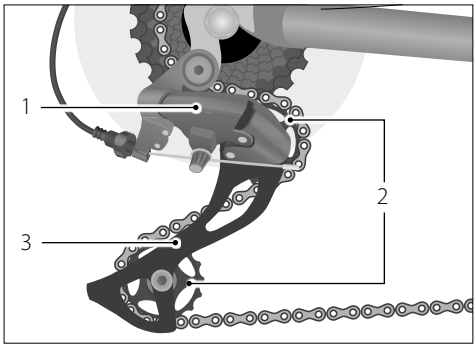

Εικ.: Κινούμενα εξαρτήματα ντεραγιέρ (ενδεικτικά)

1 Εκτροχιαστής

2 Τροχαλίες αναστροφής

3 Τανυστήρας αλυσίδας

13.4 Αλυσίδα

- Εφόσον το όχημα είναι εξοπλισμένο με κάλυμμα-προφυλακτήρα αλυσίδας, ζητήστε από εξειδικευμένο έμπορο να σας ενημερώσει για την απεγκατάσταση και την εγκατάσταση ή αναθέστε σε εκείνον την εργασία. Απομακρύνετε τη βρομιά από την αλυσίδα του ποδηλάτου με καθαρό και, εφόσον απαιτηθεί, ελαφρά λαδωμένο πανί καθαρισμού.
- Απομακρύνετε τη βρομιά από τα γρανάζια και τους δισκοβραχίονες με μια μικρή, μαλακή βούρτσα.
- Λιπαίνετε τακτικά την αλυσίδα, μετά τον καθαρισμό και μετά από διαδρομές υπό βροχή, με λίγο λάδι γενικής χρήσης.
  - Σε περίπτωση επίμονης βρομιάς, απευθυνθείτε σε εξειδικευμένο έμπορο.

14 Συντήρηση

ΠΡΟΕΙΔΟΠΟΙΗΣΗ

Εμπλοκή φρένου ή θραύση υλικού, λόγω μη ορθής συντήρησης και επιθεώρησης.

Κίνδυνος ατυχήματος και τραυματισμού!

- Μην πραγματοποιείτε καμία συντήρηση στο όχημα, εφόσον δεν διαθέτετε τις απαιτούμενες εξειδικευμένες γνώσεις και τα απαραίτητα εργαλεία.
- Επίσης, φροντίζετε για τον τακτικό έλεγχο του οχήματος από εξειδικευμένο έμπορο.

ΠΡΟΣΟΧΗ

Κίνδυνος εγκαύματος, λόγω καυτών δίσκων φρένου.

Κίνδυνος τραυματισμού!

- Αφήστε τους δίσκους φρένου να κρυώσουν, πριν από τη συντήρηση.

ΠΡΟΣΟΧΗ

Κόπωση και θραύση υλικού, λόγω μη ορθής σύσφιξης των κοχλιωτών συνδέσεων.

Κίνδυνος ατυχήματος και τραυματισμού!

- Οι χαλαρές κοχλιωτές συνδέσεις θα πρέπει να συσφίγγονται σωστά με δυναμομετρικό κλειδί.
- Οι χαλαρές κοχλιωτές συνδέσεις θα πρέπει να συσφίγγονται με τις σωστές ροπές στρέψης.
- Ζητήστε τη σύσφιξη των χαλαρών κοχλιωτών συνδέσεων από εξειδικευμένο έμπορο.

ΠΡΟΣΟΧΗ

Οι τροποποιήσεις του οχήματος ή η λανθασμένη επιλογή ανταλλακτικών μπορούν να προκαλέσουν δυσλειτουργίες στο όχημα.

Κίνδυνος ατυχήματος και τραυματισμού!

- Ζητήστε τη βοήθεια εξειδικευμένου εμπόρου για την επιλογή των κατάλληλων ανταλλακτικών.
- Χρησιμοποιείτε μόνο γνήσια ανταλλακτικά.

ΥΠΟΔΕΙΞΗ

Λάδι ή λιπαντικό που στάζει.

Ρύπανση του περιβάλλοντος!

- Προσέχετε να μην στάξει στο έδαφος λάδι ή γράσο.
- Απομακρύνετε αμέσως το διασκορπισμένο λάδι ή γράσο με ένα πανί.
- Απορρίπτετε το διασκορπισμένο λάδι ή τα υπολείμματα λιπαντικού με τρόπο φιλικό στο περιβάλλον, σύμφωνα με τις εγχώριες και τοπικές διατάξεις.

ΥΠΟΔΕΙΞΗ

Το λάδι ή γράσο στο όχημα ενδέχεται να λερώσουν τα ρούχα σας.

Κίνδυνος πρόκλησης βλαβών!

- Απομακρύνετε αμέσως το πλεονάζον λάδι ή γράσο με ένα πανί, μετά τη συντήρηση.
- Διατηρείτε τα ρούχα σας μακριά από το λάδια και γράσο.

Ζητήστε τη βοήθεια εξειδικευμένου εμπόρου για την επιλογή των κατάλληλων ανταλλακτικών, πριν από την εγκατάσταση.

Τι θα χρειαστείτε για τη συντήρηση:

- Καθαρά πανιά καθαρισμού
- Συντηρητικά
- Λάδι γενικής χρήσης

➔ Ζητήστε τη βοήθεια εξειδικευμένου εμπόρου, εφόσον απαιτηθεί, για την επιλογή των κατάλληλων λιπαντικών και προϊόντων συντήρησης.

➔ Ζητήστε την καταγραφή όλων των εργασιών συντήρησης και επισκευής από τον εξειδικευμένο έμπορο.

➔ Σε περίπτωση που εντοπιστούν ζημιές, μην χρησιμοποιήσετε το όχημα και αναθέστε τον έλεγχο ή την επισκευή του σε εξειδικευμένο έμπορο.

➔ Σε περίπτωση που δεν διαθέτετε τις απαιτούμενες εξειδικευμένες γνώσεις και τα απαραίτητα εργαλεία, αναθέστε τη σύσφιξη των χαλαρών κοχλιωτών συνδέσεων σε εξειδικευμένο έμπορο.

14.1 Διαστήματα επιθεώρησης

➔ Προγραμματίστε την επιθεώρηση του οχήματος από εξειδικευμένο έμπορο, σύμφωνα με τα ακόλουθα διαστήματα:

Διαστήματα επιθεώρησης			
Επιθεώρηση	Απόσταση	Ώρες λειτουργίας	Διάρκεια χρήσης
1. Επιθεώρηση	μετά από 300 km* ή	μετά από 15 ώρες λειτουργίας* ή	μετά από 3 μήνες*
2. Επιθεώρηση	μετά από 2.000 km* ή	μετά από 100 ώρες λειτουργίας* ή	μετά από ένα έτος*
Κάθε περαιτέρω επιθεώρηση	μετά τα επόμενα 2.000 km* ή	μετά από άλλες 100 ώρες λειτουργίας* ή	μετά από ένα επιπλέον έτος*
* ανάλογα με το ποιο θα συμβεί πρώτο			

➔ Όταν χρησιμοποιείτε το όχημα υπό δύσκολες συνθήκες ή διανύετε πάνω από 2.000 km ετησίως, τα διαστήματα επιθεώρησης μειώνονται. Αναθέστε την επιθεώρηση του οχήματος σε εξειδικευμένο έμπορο κάθε 6 μήνες.

Οι δύσκολες συνθήκες είναι, για παράδειγμα:

- Τακτική χρήση σε απαιτητικές ανοικτές εκτάσεις
- Λειτουργία υπό κακές καιρικές συνθήκες, π.χ.:
  - το χειμώνα: αυξημένος κίνδυνος διάβρωσης, λόγω αλατιού στρώσης οδοστρώματος
  - σε ίλη και λάσπη: αυξημένη φθορά, λόγω υπερβολικής ρύπανσης των κινούμενων εξαρτημάτων
- Λειτουργία πάντοτε με αυξημένο φορτίο

- Τηρείτε τις υποδείξεις για τα διαστήματα επιθεώρησης και τις παρεχόμενες οδηγίες χρήσης των διαφόρων εξαρτημάτων του οχήματος.
- Εκτελείτε τις παρακάτω εργασίες συντήρησης μια φορά το μήνα ή μετά από πτώση.

Το όχημα διαθέτει διάφορα εξαρτήματα, τα οποία απαιτούν ιδιαίτερη προσοχή, όσον αφορά σε καταπονήσεις βρομιάς, σκόνης και υγρασίας ή επειδή σχετίζονται με ζητήματα ασφαλείας. Συνεπώς, η τήρηση των διαστημάτων επιθεώρησης είναι προς συμφέρον σας.

Μια πιθανή αιτία αυξημένης φθοράς μπορεί να είναι η ύπαρξη άμμου και ακαθαρσιών στην αλυσίδα, την κασέτα και τα γρανάζια της αλυσίδας.

14.2 Κοχλιωτές συνδέσεις

- Ελέγξτε τακτικά το όχημα σύμφωνα με το πρόγραμμα συντήρησης για χαλαρωμένες βίδες και σφίξτε τις με δυναμόκλειδο.
  - Μην οδηγείτε το όχημα, εφόσον εντοπιστούν χαλαρές κοχλιωτές συνδέσεις.
  - Σε περίπτωση που δεν διαθέτετε τις απαιτούμενες εξειδικευμένες γνώσεις και τα απαραίτητα εργαλεία, αναθέστε τη σύσφιξη των χαλαρών κοχλιωτών συνδέσεων σε εξειδικευμένο έμπορο.

14.3 Πλαίσιο και άκαμπτο πιρούνι

- Ελέγξτε, εάν το πλαίσιο και το άκαμπτο πιρούνι φέρουν σχισμές, παραμορφώσεις ή χρωματικές αλλοιώσεις.
  - Εφόσον το πλαίσιο ή το άκαμπτο πιρούνι φέρει σχισμές, παραμορφώσεις ή χρωματικές αλλοιώσεις, απευθυνθείτε άμεσα σε εξειδικευμένο έμπορο.
  - Μην χρησιμοποιήσετε το όχημα, εφόσον εντοπίσετε ρωγμές, παραμορφώσεις ή χρωματικές αλλοιώσεις.

14.4 Πιρούνι ανάρτησης

- Ελέγξτε, εάν το πιρούνι ανάρτησης φέρει σχισμές, παραμορφώσεις ή χρωματικές αλλοιώσεις.
  - Εφόσον το πιρούνι ανάρτησης φέρει σχισμές, παραμορφώσεις ή χρωματικές αλλοιώσεις, απευθυνθείτε άμεσα σε εξειδικευμένο έμπορο.
- Συμπιέστε και επαναφέρετε το πιρούνι ανάρτησης.
  - Σε περίπτωση που διαπιστωθούν ασυνήθιστοι θόρυβοι ή το πιρούνι ανάρτησης συμπιεστεί χωρίς αντίσταση, αναθέστε τον έλεγχό του σε εξειδικευμένο έμπορο.
- Καθαρίστε και λαδώστε το πιρούνι ανάρτησης (βλέπε Κεφάλαιο «Καθαρισμός»).

14.5 Σχάρα αποσκευών και προφυλακτήρες

1. Κρατήστε το όχημα από το πλαίσιο.
2. Ελέγξτε, κινώντας τη σχάρα αποσκευών πέρα-δώθε, εάν όλες οι κοχλιωτές συνδέσεις είναι καλά συσφιγμένες και παραμένουν σταθερές.
3. Ελέγξτε τους προφυλακτήρες ως προς τη σταθερότητά τους, κινώντας τους πέρα-δώθε.
   - ➔ Βιδώστε δεξιόστροφα τις χαλαρές κοχλιωτές συνδέσεις. Λάβετε υπόψη τις σωστές ροπές στρέψης.
   - ➔ Σε περίπτωση που δεν διαθέτετε τις απαιτούμενες εξειδικευμένες γνώσεις και τα απαραίτητα εργαλεία, αναθέστε τη σύσφιξη των χαλαρών κοχλιωτών συνδέσεων σε εξειδικευμένο έμπορο.

14.6 Σέλα

- ➔ Ελέγξτε, εάν η σέλα επιδέχεται συστροφή.
  - ➔ Εφόσον η σέλα επιδέχεται συστροφή, συσφίξτε το σφιγκτήρα του λαιμού της σέλας, τηρώντας τις ροπές στρέψης.
  - ➔ Σε περίπτωση που δεν διαθέτετε τις απαιτούμενες εξειδικευμένες γνώσεις και τα απαραίτητα εργαλεία, αναθέστε τον έλεγχο του σφιγκτήρα του λαιμού της σέλας σε εξειδικευμένο έμπορο.
  - ➔ Εφόσον στον σφιγκτήρα του λαιμού της σέλας υπάρχει εγκατεστημένος ταχυσφιγκτήρας, ρυθμίστε τον (βλέπε Κεφάλαιο «Βασικές ρυθμίσεις / Ταχυσφιγκτήρας»).
- ➔ Ελέγξτε, εάν η σέλα επιδέχεται οριζόντια μετατόπιση στην κατεύθυνση πορείας ή στην αντίθετη κατεύθυνση.
  - ➔ Εάν μπορείτε να μετατοπίσετε τη σέλα, ρυθμίστε τη στερέωση σέλας (βλέπε Κεφάλαιο «Βασικές ρυθμίσεις / Σέλα / Ρύθμιση μήκους σέλας»).

14.7 Τιμόνι και στελέχη του τιμονιού

Τα οχήματα με ειδική μορφή στελέχους του τιμονιού συνοδεύονται από ειδική περιγραφή των στελεχών τιμονιών, οι οποία πρέπει να ληφθεί υπόψη.

- Ελέγξτε εάν το τιμόνι είναι ευθυγραμμισμένο και κάθετο προς τον μπροστινό τροχό (βλέπε «Εικ.:Σωστός προσανατολισμός τιμονιού»).
  - Εάν το τιμόνι δεν είναι ευθυγραμμισμένο και κάθετο στον μπροστινό τροχό, ρυθμίστε το εκ νέου (βλέπε Κεφάλαιο «Βασικές ρυθμίσεις / Τιμόνι και στελέχη του τιμονιού / Προσανατολισμός τιμονιού»).

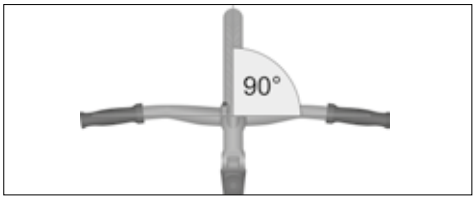

Εικ.: Σωστός προσανατολισμός τιμονιού (ενδεικτικά)

  - Σταθεροποιήστε τον μπροστινό τροχό, ώστε να μην συστρέφεται πλευρικά, π.χ. συσφίγγοντας τον τροχό με τα πόδια σας, και ελέγξτε, εάν το τιμόνι επιδέχεται περιστροφή κόντρα στον μπροστινό τροχό. Προσέξτε να μην έλθετε σε επαφή με τους καυτούς δίσκους φρένου.
  - Σε περίπτωση που το τιμόνι επιδέχεται στρέψη, αναθέστε τη ρύθμιση του τιμονιού σε εξειδικευμένο έμπορο.
- Ελέγξτε, εάν η βάση τιμονιού επιδέχεται κίνηση προς τα πάνω ή κάτω.
  - Σε περίπτωση που διαπιστώσετε χαλαρότητα στο σωλήνα κεφαλής οδήγησης της βάσης τιμονιού, κατά την ανοδική και καθοδική κίνηση της βάσης τιμονιού, αναθέστε τη ρύθμιση της ανοχής εδράνου ή της βάσης τιμονιού σε εξειδικευμένο έμπορο.
- Ελέγξτε το τιμόνι και τη βάση τιμονιού για ρωγμές, παραμορφώσεις ή χρωματικές αλλοιώσεις.
  - Σε περίπτωση που το τιμόνι ή η βάση τιμονιού φέρουν ρωγμές, παραμορφώσεις ή χρωματικές αλλοιώσεις, μην χρησιμοποιήσετε άλλο το όχημα και απευθυνθείτε σε εξειδικευμένο έμπορο.

14.8 Ρύθμιση εδράνου ζεύξης τιμονιού

ΠΡΟΣΟΧΗ

Απροσδόκητη συμπεριφορά του οχήματος, λόγω μη ορθής ρύθμισης.

Κίνδυνος ατυχήματος και τραυματισμού!

- Λαμβάνετε υπόψη σας τις ροπές στρέψης.
- Τηρείτε το ελάχιστο βάθος εισαγωγής της βάσης τιμονιού.

ΠΡΟΣΟΧΗ

Κίνδυνος εγκαύματος, λόγω καυτών δίσκων φρένου.

Κίνδυνος τραυματισμού!

➔ Αφήστε τους δίσκους φρένου να κρυώσουν, πριν από τη συντήρηση.

Στον κλασικό εσωτερικό σφιγκτήρα της βάσης τιμονιού, το χιτώνιο εδράνου ασφαλίζεται με έναν δακτύλιο συγκράτησης και ένα κόντρα παξιμάδι.

Στον εξωτερικό σφιγκτήρα χωρίς σπείρωμα, το χιτώνιο εδράνου ασφαλίζεται από μόνο του, μέσω της βάσης τιμονιού.

Το περιθώριο κατά τη ρύθμιση του εδράνου ζεύξης τιμονιού είναι πολύ μικρό. Τα έδρανα μπλοκάρουν ή φθείρονται εύκολα.

Για τη ρύθμιση του εδράνου ζεύξης τιμονιού απαιτούνται ειδικά εργαλεία.

➔ Λαμβάνετε υπόψη και τηρείτε τις οδηγίες του κατασκευαστή του εδράνου ζεύξης τιμονιού.

➔ Εάν δεν διαθέτετε τις απαιτούμενες εξειδικευμένες γνώσεις και τα απαραίτητα εργαλεία για τη ρύθμιση του εδράνου ζεύξης τιμονιού, απευθυνθείτε σε εξειδικευμένο έμπορο.

Η υπερβολικά σφιχτή ρύθμιση μπορεί να προκαλέσει ζημιά στο έδρανο ζεύξης τιμονιού και να εμποδίσει τον ελιγμό, και συνεπώς, να έχει αρνητική επίδραση στα χαρακτηριστικά οδήγησης.

14.8.1 Συμβατική βάση τιμονιού με εσωτερικό σφιγκτήρα

Εάν το έδρανο ζεύξης τιμονιού διαθέτει υπερβολικά μεγάλο διάκενο, πράξτε ως ακολούθως:

1. Ξεβιδώστε το επάνω κόντρα παξιμάδι.
2. Περιστρέψτε ελαφρά δεξιόστροφα το χιτώνιο εδράνου που βρίσκεται από κάτω.
3. Συσφίξτε το επάνω κόντρα παξιμάδι. Λαμβάνετε υπόψη την επιτρεπόμενη ροπή στρέψης.
4. Ελέγξτε το διάκενο του εδράνου ζεύξης τιμονιού.
   ➔ Εφόσον το έδρανο ζεύξης τιμονιού εξακολουθεί να παρουσιάζει διάκενο, επαναλάβετε τα βήματα 1 έως 4.

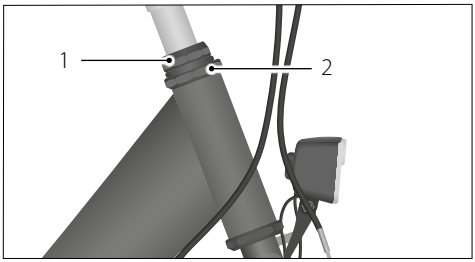

Εικ.: Εσωτερικός σφιγκτήρας (ενδεικτικά)

1 Κόντρα παξιμάδι

2 Χιτώνιο εδράνου

5. Ελέγξτε την ασφαλή έδραση της βάσης τιμονιού, σταθεροποιώντας τον μπροστινό τροχό ανάμεσα στα πόδια σας και προσπαθώντας να στρέψετε το τιμόνι στην αντίθετη κατεύθυνση.
6. Ελέγξτε τη θέση του τιμονιού μετά τη ρύθμιση του εδράνου ζεύξης τιμονιού (βλέπε Κεφάλαιο «Βασικές ρυθμίσεις / Τιμόνι και στελέχη του τιμονιού / Προσανατολισμός τιμονιού»).

14.8.2 Βάση τιμονιού με εξωτερικό σφιγκτήρα

1. Ανοίξτε τις βίδες σύσφιξης πλευρικά της βάσης τιμονιού.
2. Εφόσον απαιτηθεί, αφαιρέστε το καπάκι από την κεφαλή βίδας της εσωτερικής βίδας ρύθμισης.
3. Συσφίξτε ελάχιστα δεξιόστροφα την εσωτερική βίδα ρύθμισης, εφόσον υπάρχει μεγάλο διάκενο στο έδρανο ζεύξης τιμονιού.
4. Προσανατολίστε τη βάση τιμονιού, έτσι ώστε το τιμόνι να είναι ευθυγραμμισμένο και κάθετο στον μπροστινό τροχό.
5. Συσφίξτε εκ νέου τις βίδες σύσφιξης με την επιτρεπόμενη ροπή στρέψης.
6. Ελέγξτε το διάκενο του εδράνου ζεύξης τιμονιού, τοποθετώντας δύο δάχτυλα γύρω από το επάνω χιτώνιο εδράνου του τιμονιού, τραβώντας το φρένο του μπροστινού τροχού και ωθώντας το όχημα εμπρός-πίσω.
   Ο άξονας πιρουνιού δεν θα πρέπει να κινηθεί.
   ➔ Εφόσον το έδρανο ζεύξης τιμονιού εξακολουθεί να παρουσιάζει διάκενο, επαναλάβετε τα βήματα 1 έως 5.
7. Ελέγξτε την ευκολία κίνησης του τιμονιού. Σε περίπτωση που το τιμόνι είναι πιο βαρύ από πριν, τότε η βίδα ρύθμισης του εδράνου ζεύξης τιμονιού έχει συσφιχθεί υπερβολικά. Εκτελέστε ξανά τα βήματα από το σημείο 1 και ξεβιδώστε ελάχιστα αριστερόστροφα την εσωτερική βίδα ρύθμισης.

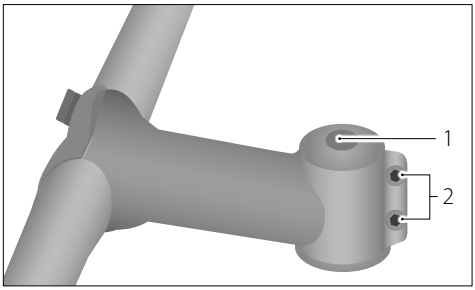

Εικ.: Εξωτερικός σφιγκτήρας (ενδεικτικά)

1 Βίδα ρύθμισης εσωτερική

2 Βίδες σύσφιξης

8. Ελέγξτε την ασφαλή έδραση της βάσης τιμονιού, σταθεροποιώντας τον μπροστινό τροχό ανάμεσα στα πόδια σας και προσπαθώντας να στρέψετε το τιμόνι στην αντίθετη κατεύθυνση.
9. Ελέγξτε τη θέση του τιμονιού μετά τη ρύθμιση του εδράνου ζεύξης τιμονιού (βλέπε Κεφάλαιο «Βασικές ρυθμίσεις / Τιμόνι και στελέχη του τιμονιού / Προσανατολισμός τιμονιού»).

14.9 Τροχοί

- Ελέγξτε, εάν ο μπροστινός ή ο πίσω τροχός επιδέχονται πλευρική κίνηση και εάν κουνιούνται τα παξιμάδια των τροχών.
  - Εάν κουνιούνται τα παξιμάδια των τροχών, αναθέστε τον έλεγχο των κοχλιωτών συνδέσεων σε εξειδικευμένο έμπορο.
  - Εφόσον κουνιέται ο άξονας ταχυσφιγκτήρα, ρυθμίστε τον (βλέπε Κεφάλαιο «Τροχοί και ελαστικά / Εγκατάσταση και απεγκατάσταση μπροστινού/πίσω τροχού»).
  - Εφόσον ο μπροστινός ή ο πίσω τροχός κινείται πλευρικά, αναθέστε την επισκευή του τροχού σε εξειδικευμένο έμπορο.
- Ελέγξτε, εάν η απόσταση μεταξύ μπροστινού τροχού και πιρουνιού ή μεταξύ πίσω τροχού και πλαισίου είναι η ίδια και στις δύο πλευρές.
  - Εάν οι αποστάσεις δεν είναι ίδιες, αναθέστε τον έλεγχο του μπροστινού ή του πίσω τροχού σε εξειδικευμένο έμπορο.
- Ανασηκώστε το όχημα και περιστρέψτε τον μπροστινό τροχό ή τον πίσω τροχό. Ελέγξτε, εάν ο μπροστινός ή ο πίσω τροχός μετατοπίζεται πλευρικά ή προς τα έξω.
  - Σε περίπτωση που ο μπροστινός τροχός ή ο πίσω τροχός μετατοπίζεται πλευρικά ή προς τα έξω, αναθέστε τον έλεγχό του σε εξειδικευμένο έμπορο.

14.9.1 Ζάντες και ακτίνες

- Ελέγξτε την εμπρόσθια και την οπίσθια ζάντα σε τακτικά διαστήματα για ρωγμές, παραμορφώσεις ή αλλοιώσεις του χρώματος.
- Ελέγξτε τη ζάντα και κάτω από τον αεροθάλαμο και την προστατευτική ταινία.
  - Σε περίπτωση που η ζάντα φέρει ρωγμές, παραμορφώσεις ή χρωματικές αλλοιώσεις, μη χρησιμοποιήσετε το όχημα.
  - Αναθέστε τον έλεγχο της ζάντας σε εξειδικευμένο έμπορο.

Ιδιαίτερα οι ζάντες κοίλης διατομής και τις ζάντες από σύνθετα υλικά και αλουμίνιο μπορούν να εμφανίσουν μη ορατές ζημιές.

- Συμπιέστε ελαφρά με τον αντίχειρα και τα δάκτυλά σας τις ακτίνες, και ελέγξτε, εάν υπάρχει η ίδια τάση σε όλες τις ακτίνες.
  - Σε περίπτωση διαφοράς τάσης ή χαλαρών ακτίνων, ζητήστε την διόρθωση της τάσης των ακτίνων από εξειδικευμένο έμπορο.

14.9.2 Δείκτης φθοράς της ζάντας σε φρένα ζάντας

Ο δείκτης φθοράς είναι μια αυλάκωση στην επιφάνεια της ζάντας, την οποία πιέζουν τα τακάκια. Το όριο φθοράς επιτυγχάνεται, μόλις εξαφανιστεί η αυλάκωση από την επιφάνεια, δηλ. λιώσει από το φρενάρισμα.

➔ Ελέγξτε, εάν οι ζάντες του οχήματός σας διαθέτουν δείκτη φθοράς (βλέπε «Εικ.: Ζάντα με δείκτη φθοράς»).

1. Εφόσον οι ζάντες του οχήματος διαθέτουν αυλάκωση, ελέγξτε, εάν έχει επιτευχθεί το όριο φθοράς.
2. Περάστε το δάκτυλό σας κάθετα πάνω από την αυλάκωση.
   - ➔ Εφόσον δεν αισθανθείτε την αυλάκωση, μην χρησιμοποιήσετε το όχημα.
   - ➔ Αναθέστε την αντικατάσταση των ζαντών σε εξειδικευμένο έμπορο.

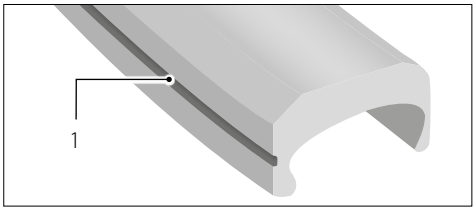

Εικ.: Ζάντα με δείκτη φθοράς (ενδεικτικά)

1 Ενίσχυση

14.9.3 Ελαστικό

1. Ελέγξτε, εάν η πίεση των ελαστικών είναι ρυθμισμένη σωστά (βλέπε Κεφάλαιο «Τροχοί και ελαστικά / Τροχοί και βαλβίδες / Πίεση ελαστικών»).
2. Ελέγξτε τα ελαστικά για σχισμές και φθορές από ξένα σώματα.
3. Ελέγξτε, εάν το προφίλ των ελαστικών παραμένει αναλλοίωτο.
   - ➔ Σε περίπτωση που κάποιο ελαστικό φέρει ρωγμές, ζημιά ή έχει μειωθεί σημαντικά το βάθος των αυλακώσεων, αναθέστε την αντικατάσταση του ελαστικού σε εξειδικευμένο έμπορο.
   - ➔ Λάβετε υπόψη ότι στα S-Pedelec το βάθος των αυλακώσεων δεν επιτρέπεται να μειωθεί κάτω από 1 mm.
4. Ελέγξτε τη σταθερή έδραση των βαλβίδων και, εφόσον απαιτηθεί, συσφίξτε δεξιόστροφα το κάτω ραβδωτό παξιμάδι με το χέρι.
5. Ελέγξτε, εάν οι βαλβίδες διαθέτουν προστατευτικό κάλυμμα.
   - ➔ Αντικαθιστάτε τα προστατευτικά καλύμματα που λείπουν, ώστε να μην εισχωρήσει σκόνη στη βαλβίδα.

14.10 Διάτρηση ελαστικού

Η διάτρηση ελαστικού αποτελεί το συνηθέστερο πρόβλημα κατά την οδήγηση του ποδηλάτου. Εφόσον διατίθενται τα απαιτούμενα εργαλεία, ρεζέρβα ή υλικό μπαλώματος, η διαδρομή δεν χρειάζεται να διακοπεί πρόωρα.

Για λεπτομερείς οδηγίες, όσον αφορά στην αντιμετώπιση της διάτρησης ελαστικού, βλέπε Κεφάλαιο «Συντήρηση / Απεγκατάσταση τροχού».

14.11 Απεγκατάσταση τροχού

Προτού προβείτε στην απεγκατάσταση τροχού, μελετήστε το Κεφάλαιο «Τροχοί και ελαστικά». Εφόσον δε, διαθέτετε τις απαιτούμενες εξειδικευμένες γνώσεις και τα απαραίτητα εργαλεία, απευθυνθείτε σε εξειδικευμένο έμπορο.

- Στα οχήματα με ντεραγιέρ, επιλέξτε το μικρότερο γρανάζι της κασέτας οδοντωτών στεφανών. Έτσι, ο πίσω εκτροχιαστής θα βρεθεί εκτός και δεν θα εμποδίσει την απεγκατάσταση.
- Για την ευκολότερη απεγκατάσταση των τροχών, σταθεροποιήστε το όχημα, εφόσον απαιτηθεί, με τη βοήθεια μιας βάσης συναρμολόγησης.

14.11.1 Προετοιμασία φρένων

ΠΡΟΣΟΧΗ

Κίνδυνος εγκαύματος, λόγω καυτών δίσκων φρένου.

Κίνδυνος ατυχήματος και τραυματισμού!

- Αφήστε τους δίσκους φρένου να κρυώσουν, πριν από την αποσυναρμολόγηση του τροχού.

ΥΠΟΔΕΙΞΗ

Εμπλοκή των τακακιών, λόγω λανθασμένου χειρισμού του δισκόφρενου.

Κίνδυνος πρόκλησης βλαβών!

- Μην τραβάτε ποτέ τη μανέτα φρένου, όταν ο τροχός είναι απεγκατεστημένος. Χρησιμοποιείτε πάντοτε ασφάλειες μεταφοράς κατά την απεγκατάσταση τροχού.

Πριν από την απεγκατάσταση των τροχών απαιτείται η προετοιμασία των φρένων.

Τηρείτε τις παρεχόμενες οδηγίες του κατασκευαστή των φρένων και της μετάδοσης ταχυτήτων.

14.11.1.1 Προετοιμασία μηχανικών φρένων ζάντας

1. Τοποθετήστε το συρματόσχοινο φρένων στον βραχίονα φρένων.
2. Κρατήστε με το ένα χέρι τον τροχό και συμπιέστε τα τακάκια ή τους βραχίονες φρένων. Σε αυτή τη θέση, η αφαίρεση του συνήθως κυλινδρικού συνδετικού εξαρτήματος συρματόσχοινου ή της εξωτερικής διαδρομής συρματόσχοινου σε φρένο V-Brake είναι ευκολότερη.

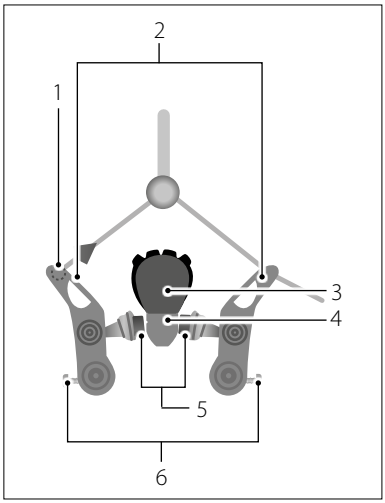

Εικ.: Φρένο ζάντας με συνδετικό εξάρτημα συρματόσχοινου (ενδεικτικά)

1 *Συνδετικό εξάρτημα συρματόσχοινου*
2 *Βραχίονας φρένων*
3 *Ελαστικό*
4 *Ζάντα*
5 *Σιαγόνες φρένου*
6 *Βίδα ρύθμισης της προφόρτισης ανάρτησης*

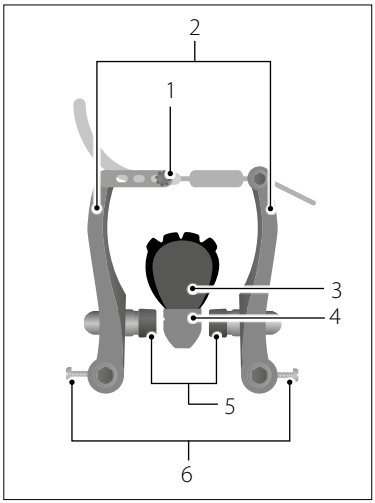

Εικ.: Φρένο ζάντας με οδηγό συρματόσχοινου (ενδεικτικά)

1 *Οδηγός συρματόσχοινου*
2 *Βραχίονας φρένων*
3 *Ελαστικό*
4 *Ζάντα*
5 *Σιαγόνες φρένου*
6 *Βίδα ρύθμισης της προφόρτισης ανάρτησης*

14.11.1.2 Προετοιμασία υδραυλικών φρένων ζάντας

- Για το άνοιγμα του μοχλού ταχυσφιγκτήρα στα υδραυλικά φρένα ζάντας, γυρίστε το μοχλό ταχυσφιγκτήρα προς τα κάτω (βλέπε «Εικ.: Προετοιμασία φρένου σε υδραυλικά φρένα ζάντας»).
- Τραβήξτε το φρένο από τη βάση στήριξης.

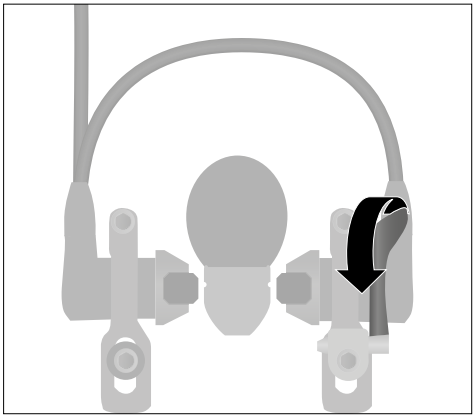

Εικ.: Προετοιμασία φρένου σε υδραυλικά φρένα ζάντας (ενδεικτικά)

14.11.1.3 Προετοιμασία κόντρα φρένου

- Στα κόντρα φρένα, ξεβιδώστε την κοχλιωτή σύνδεση μεταξύ αντιστηρικτή και ψαλιδιού στο πίσω μέρος του οχήματος.
  - Πριν την απεγκατάσταση του τροχού, αποσυναρμολογήστε τις ντίζες αλλαγής ταχυτήτων ή τον επιλογέα. Λαμβάνετε υπόψη τις πληροφορίες του κατασκευαστή, όσον αφορά στη συναρμολόγηση και την αποσυναρμολόγηση.

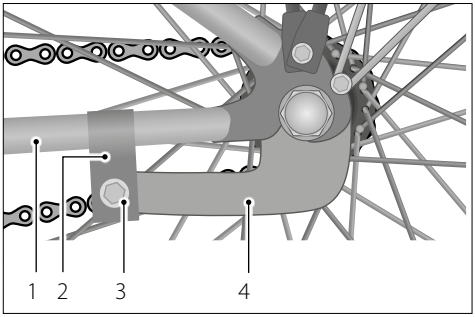

Εικ.: Κόντρα φρένο (ενδεικτικά)

1 Ψαλίδι

2 Βίδα στερέωσης στο πλαίσιο

3 Κοχλιωτή σύνδεση

4 Αντιστηρικτής του κόντρα φρένου

14.11.1.4 Προετοιμασία φρένων σε αγωνιστικά ποδήλατα

Πριν από την απεγκατάσταση των τροχών απαιτείται η προετοιμασία των φρένων.

➔ Ανοίξτε το μοχλό ταχυσφιγκτήρα του φρένου ζάντας.

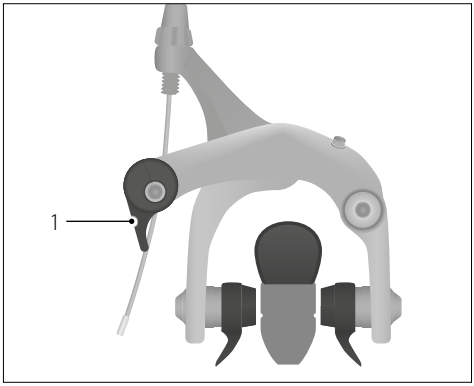

Εικ.: Προετοιμασία φρένου σε αγωνιστικά ποδήλατα (ενδεικτικά)

1 Ταχυσφιγκτήρας του φρένου ζάντας

14.11.2 Απεγκατάσταση μπροστινού τροχού

➔ Ανοίξτε τον μοχλό ταχυσφιγκτήρα, (βλέπε Κεφάλαιο «Τροχοί και ελαστικά / Εγκατάσταση και απεγκατάσταση μπροστινού/πίσω τροχού») ή ξεβιδώστε τα τυφλά περικόχλια.

Εάν ο μπροστινός τροχός δεν αποδεσμευτεί, αυτό οφείλεται τις ασφάλειες των υποδοχών του πιρουνιού. Αυτές αποτελούν προεξοχές συγκράτησης στην υποδοχή πιρουνιού.

➔ Ανοίξτε το περικόχλιο του ταχυσφιγκτήρα, δηλ. ξεβιδώστε περισσότερο το τυφλό περικόχλιο από τον άξονα.

➔ Βγάλτε τον μπροστινό τροχό από τις ασφάλειες των υποδοχών του πιρουνιού.

14.11.3 Απεγκατάσταση πίσω τροχού

- Στα οχήματα με ντεραγιέρ, επιλέξτε το μικρότερο γρανάζι.
- Προκειμένου να διευκολυνθεί η απεγκατάσταση του πίσω τροχού, σε περίπτωση ντεραγιέρ, τραβήξτε ελαφρά με το χέρι τον πίσω εκτροχιαστή προς τα πίσω (βλέπε «Εικ.: Τράβηγμα πίσω εκτροχιαστή προς τα πίσω»).
- Ανασηκώστε ελαφρά το όχημα και χτυπήστε ελαφρά τον πίσω τροχό, έτσι ώστε αυτό να πέσει προς τα κάτω.

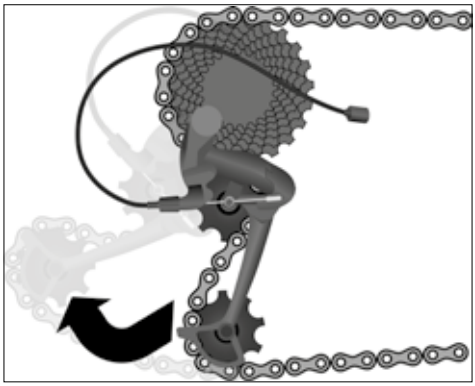

Εικ.: Τράβηγμα πίσω εκτροχιαστή προς τα πίσω (ενδεικτικά)

Εφόσον το όχημα είναι εξοπλισμένο με πίσω εκτροχιαστή με ασφάλιση τανυστήρα αλυσίδας:

- Απενεργοποιήστε τον πίσω εκτροχιαστή, με τον μοχλό που υπάρχει στο επάνω μέρος του, πριν την απεγκατάσταση του πίσω τροχού.

Εάν το όχημα διαθέτει άξονες Cardan, ανατρέξτε στο Κεφάλαιο «Τροχοί και ελαστικά / Εγκατάσταση και απεγκατάσταση μπροστινού/πίσω τροχού».

- Εφόσον απαιτηθεί, ζητήστε τη συμβουλή εξειδικευμένου εμπόρου, όσον αφορά στο χειρισμό των αξόνων Cardan.

Εάν το όχημα διαθέτει ένα συνδυασμό από ενσωματωμένο ομφαλό ταχυτήτων και ντεραγιέρ θα πρέπει πρώτα να αφαιρεθεί ο επιλογέας και, στη συνέχεια, να απεγκατασταθεί ο πίσω τροχός, όπως στο ντεραγιέρ.

- Λαμβάνετε υπόψη τις πληροφορίες του κατασκευαστή, όσον αφορά στη συναρμολόγηση και την αποσυναρμολόγηση του επιλογέα.
- Αναθέστε την εγκατάσταση και την απεγκατάσταση του επιλογέα σε εξειδικευμένο έμπορο, εφόσον δεν διαθέτετε τις απαιτούμενες εξειδικευμένες γνώσεις και τα απαραίτητα εργαλεία.

14.11.4 Απεγκατάσταση ελαστικών επίπεδης παρειάς

ΥΠΟΔΕΙΞΗ

Ζημιά στη σαμπρέλα, λόγω κατεστραμμένων ή φθαρμένων ελαστικών.

Κίνδυνος πρόκλησης βλαβών!

➔ Αντικαταστήστε το ελαστικό, εφόσον το υλικό του ελαστικού έχει υποστεί φθορά ή ζημιά εξαιτίας ξένου σώματος.

Για την απεγκατάσταση ελαστικών επίπεδης παρειάς, ακολουθήστε την εξής διαδικασία:

1. Ξεβιδώστε το πώμα βαλβίδας και το κάτω ραβδωτό παξιμάδι από την βαλβίδα (βλέπε «Εικ.: Απεγκατάσταση ελαστικών επίπεδης παρειάς (A)»).
2. Ξεφουσκώστε τη σαμπρέλα πλήρως.
3. Πιέστε το ελαστικό σε όλο του το εύρος, από την παρειά της ζάντας μέχρι τη μέση της ζάντας.
4. Ωθήστε έναν μοχλό αφαίρεσης σαμπρέλας περίπου 5 cm δεξιά της βαλβίδας, μεταξύ ελαστικού και ζάντας.
5. Ανασηκώστε το πλευρικό τοίχωμα του ελαστικού πάνω από το περίζωμα του τροχού και διατηρήστε τον μοχλό αφαίρεσης σαμπρέλας σε αυτή τη θέση.
6. Ωθήστε τον δεύτερο μοχλό αφαίρεσης σαμπρέλας περίπου 5 cm αριστερά της βαλβίδας, μεταξύ ζάντας και ελαστικού (βλέπε «Εικ.: Απεγκατάσταση ελαστικών επίπεδης παρειάς (B)»).
7. Ανασηκώστε το πλευρικό τοίχωμα του ελαστικού με τον δεύτερο μοχλό αφαίρεσης σαμπρέλας πάνω από το περίζωμα του τροχού.
8. Προκειμένου να αφαιρεθεί πλήρως η παρειά της ζάντας, ωθήστε τον δεύτερο μοχλό αφαίρεσης σαμπρέλας κατά μήκος της ζάντας.

Εφόσον επισκευαστεί το ελαστικό καθ' οδόν:

1. Τραβήξτε τη σαμπρέλα έξω από το ελαστικό επίπεδης παρειάς (βλέπε «Εικ.: Απεγκατάσταση ελαστικών επίπεδης παρειάς (C)»), χωρίς να την αφαιρέσετε πλήρως από το ελαστικό.
2. Φουσκώστε τη σαμπρέλα και προσπαθήστε να εντοπίσετε το σημείο διαρροής αέρα με την ακοή και την αφή.
3. Ελέγξτε, εάν υπάρχουν ξένα σώματα στο ελαστικό και απομακρύνετέ τα.
4. Επισκευάστε τη σαμπρέλα με τη βοήθεια ενός σετ επισκευής. Λαμβάνετε υπόψη τις παρεχόμενες πληροφορίες του κατασκευαστή, όσον αφορά στην επισκευή του ελαστικού.

Εφόσον επισκευαστεί το ελαστικό στο σπίτι:

1. Τραβήξτε τη σαμπρέλα έξω από το ελαστικό επίπεδης παρειάς (βλέπε «Εικ.: Απεγκατάσταση ελαστικών επίπεδης παρειάς (C)»).
2. Φουσκώστε τη σαμπρέλα και βουτήξτε την σε ένα υδατόλουτρο, έτσι ώστε να εντοπιστεί το σημείο διαρροής του αέρα από τις φυσαλίδες αέρα στο νερό.
3. Επισκευάστε τη σαμπρέλα με τη βοήθεια ενός σετ επισκευής. Λαμβάνετε υπόψη τις παρεχόμενες πληροφορίες του κατασκευαστή, όσον αφορά στην επισκευή του ελαστικού.
   - ➔ Εφόσον η σαμπρέλα δεν επιδέχεται επισκευή, εγκαταστήστε νέα σαμπρέλα.
4. Ελέγξτε, εάν υπάρχουν ξένα σώματα στο ελαστικό και απομακρύνετέ τα.
   - ➔ Εάν το ελαστικό φέρει έντονη φθορά, αντικαταστήστε το.

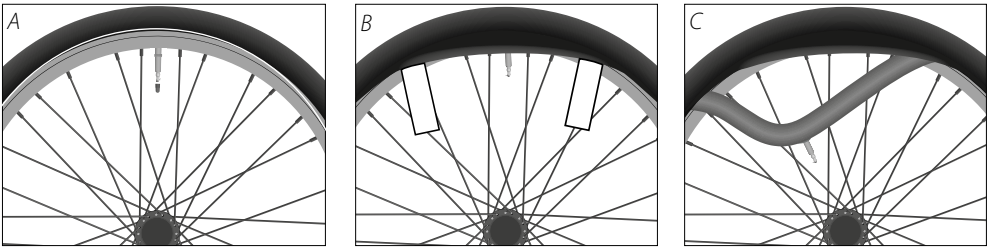

Εικ.: Απεγκατάσταση ελαστικών επίπεδης παρειάς (ενδεικτικά)

14.11.5 Έλεγχος περιζώματος τροχού

ΥΠΟΔΕΙΞΗ

Ζημιά στη σαμπρέλα, λόγω φθοράς ή κακής εφαρμογής του περιζώματος τροχού.

Κίνδυνος πρόκλησης βλαβών!

- ➔ Προσανατολίστε το περίζωμα του τροχού με τέτοιον τρόπο, ώστε όλοι οι μαστοί των ακτίνων και όλες οι οπές των ακτίνων να είναι καλυμμένα.
- ➔ Αντικαταστήστε το περίζωμα του τροχού, εφόσον το υλικό του είναι ραγισμένο ή φέρει ζημιά.

Στις ζάντες με διπλή βάση, στα λεγόμενα ελαστικά κοίλου σώτρου, το περίζωμα του τροχού θα πρέπει να τεντωθεί πάνω από ολόκληρη τη βάση, χωρίς να είναι υπερβολικά πλατύ και να προεξέχει στα άκρα της ζάντας.

- Σε περίπτωση που δεν διαθέτετε τις απαιτούμενες εξειδικευμένες γνώσεις και τα απαραίτητα εργαλεία, αναθέστε τον έλεγχο και, εφόσον απαιτηθεί, την αντικατάσταση του περιζώματος τροχού σε εξειδικευμένο έμπορο.
- Εφόσον έχετε αφαιρέσει το ελαστικό, ελέγξτε το περίζωμα του τροχού και αντικαταστήστε το, εφόσον απαιτηθεί, προκειμένου να αποφευχθούν ζημιές στη σαμπρέλα.

14.11.6 Εγκατάσταση ελαστικών επίπεδης παρειάς

Κατά την εγκατάσταση του ελαστικού, προσέξτε να μην εισχωρήσουν ξένα σώματα, όπως βρομιές ή άμμος, στο εσωτερικό και να μην υποστεί ζημιά η σαμπρέλα.

Για την εγκατάσταση ελαστικών επίπεδης παρειάς, ακολουθήστε την εξής διαδικασία:

1. Τοποθετήστε τη ζάντα με ένα περίζωμα τροχού μέσα στο ελαστικό.
2. Πιέστε το πλευρικό τοίχωμα του ελαστικού με τον αντίχειρα πλήρως πάνω από το άκρο της ζάντας.
3. Τοποθετήστε τη βαλβίδα της σαμπρέλας κάθετα μέσα στην οπή βαλβίδας της ζάντας, έτσι ώστε να δείχνει ακριβώς προς τον άξονα του τροχού.
4. Φουσκώστε ελαφρά τη σαμπρέλα, έτσι ώστε να πάρει στρόγγυλη μορφή, και τοποθετήστε την πλήρως μέσα στο εσωτερικό του ελαστικού.
5. Πιέστε το ελαστικό όσο γίνεται με τον αντίχειρα πάνω από το περίζωμα τροχού.
6. Για να μην εγκλωβιστεί η σαμπρέλα μεταξύ ελαστικού και ζάντας, ωθήστε την με τους δείκτες στο εσωτερικό του ελαστικού.
7. Πιέστε ομοιόμορφα και στις δύο πλευρές, κατά μήκος της περιφέρειας του ελαστικού.
8. Για να μετατοπιστεί η συναρμολογημένη περιοχή στη βαθιά βάση της ζάντας, τραβήξτε στο τέλος το ελαστικό με δύναμη προς τα κάτω.
9. Ελέγξτε την εφαρμογή της σαμπρέλας και πιέστε το ελαστικό πάνω από το περίζωμα τροχού (βλέπε «Εικ.: Εγκατάσταση ελαστικών επίπεδης παρειάς (A)»).
   - Σε περίπτωση που δεν επιτευχθεί αυτό, χρησιμοποιήστε την αμβλεία πλευρά του μοχλού αφαίρεσης σαμπρέλας για την μετακίνηση του ελαστικού πάνω από το περίζωμα τροχού (βλέπε «Εικ.:Εγκατάσταση ελαστικών επίπεδης παρειάς (B)»).
10. Πιέστε τη βαλβίδα στο εσωτερικό του ελαστικού.
11. Εφόσον απαιτηθεί, προσανατολίστε εκ νέου τη βαλβίδα.
    - Σε περίπτωση που δεν επιτευχθεί αυτό, απεγκαταστήστε ένα τμήμα του πλευρικού τοιχώματος του ελαστικού και προσανατολίστε εκ νέου τη σαμπρέλα.
12. Κινήστε το μερικώς φουσκωμένο ελαστικό μερικές φορές πέρα-δώθε στην κατεύθυνση κύλισης, προκειμένου να ελέγξετε, εάν η σαμπρέλα είναι τοποθετημένη σωστά μέσα στο ελαστικό και δεν έχει εγκλωβιστεί.

13. Φουσκώστε τη σαμπρέλα μέχρι την επιθυμητή πίεση ελαστικών. Η ένδειξη για τη μέγιστη πίεση ελαστικών βρίσκεται επάνω στο πλευρικό τοίχωμα του ελαστικού.
14. Ελέγξτε τη σωστή εφαρμογή του ελαστικού από τον δακτύλιο ελέγχου στην παρειά της ζάντας. Ο δακτύλιος ελέγχου θα πρέπει να έχει ομοιόμορφη απόσταση κατά μήκος ολόκληρου του ελαστικού από το περίζωμα τροχού (βλέπε «Εικ. Εγκατάσταση ελαστικών επίπεδης παρειάς (C)»).

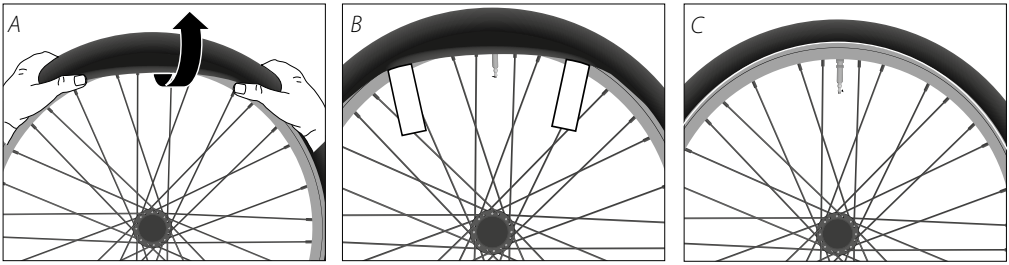

Εικ.: Εγκατάσταση ελαστικών επίπεδης παρειάς (ενδεικτικά)

14.11.7 Εγκατάσταση ελαστικών UST

Στα ελαστικά UST (UST = Universal System Tubeless) δεν απαιτείται ξεχωριστή σαμπρέλα. Το ελαστικό και η ζάντα είναι έτσι συνδεδεμένα μεταξύ τους, ώστε να μην είναι εφικτή η διαρροή αέρα.

Τα ελαστικά UST μπορούν να χρησιμοποιηθούν μόνο με ζάντα UST ή τροχό UST. Η εγκατάσταση ελαστικών UST επιτρέπεται μόνο από εξειδικευμένο έμπορο. Εγκαταστήστε οι ίδιοι τα ελαστικά UST μόνο, εφόσον διαθέτετε τις απαραίτητες εξειδικευμένες γνώσεις.

- Εγκαθιστάτε ελαστικά UST μόνο με τα χέρια. Μην χρησιμοποιήσετε μοχλό αφαίρεσης σαμπρέλας.
- Πριν την εγκατάσταση, απομακρύνετε βρομιά και λιπαντικό. Το ελαστικό UST θα πρέπει να είναι απαλλαγμένο από σκόνη και λίπη στο εσωτερικό του και στην περιοχή του πέλματος του ελαστικού.
- Προκειμένου να μην υποστεί ζημιά το ελαστικά UST, πριν την εγκατάσταση, υγράνετε το πέλμα του ελαστικού με σαπούνι ή πάστα συναρμολόγησης ελαστικών.

1. Πιέστε το ελαστικό UST εξωτερικά με τα χέρια πάνω στη ζάντα.
2. Ανασηκώστε αρχικά το ένα πέλμα του ελαστικού πλήρως πάνω από το ένα εξόγκωμα της ζάντας και μετά το επόμενο.
3. Τοποθετήστε το ελαστικά UST κεντραρισμένα, μέσα στο περίζωμα του τροχού.
4. Προσανατολίστε τη βαλβίδα κεντρικά, μεταξύ των πλευρικών τοιχωμάτων του ελαστικού.
5. Φουσκώστε το ελαστικά UST μέχρι τη μέγιστη πίεση ελαστικών.

6. Ελέγξτε τη σωστή εφαρμογή του ελαστικού UST με βάση τη λεπτή ενδεικτική γραμμή πάνω στο ελαστικό UST, η οποία θα πρέπει να έχει την ίδια απόσταση από τη ζάντα κατά μήκος του ελαστικού.
   - ➔ Εφόσον απαιτηθεί, μειώστε την πίεση ελαστικών μέσω της βαλβίδας.

14.11.8 Εγκατάσταση τροχού

ΠΡΟΕΙΔΟΠΟΙΗΣΗ

Εμπλοκή φρένου, λόγω μη ορθής εγκατάστασης του φρένου.

Κίνδυνος ατυχήματος και τραυματισμού!

- ➔ Επανατοποθετήστε αμέσως το συρματόσχοινο φρένων στα φρένα ζάντας.
- ➔ Στα υδραυλικά φρένα ζάντας, επανατοποθετήστε το φρένο με σιαγόνες αμέσως και κλείστε το μοχλό ταχυσφιγκτήρα.
- ➔ Βεβαιωθείτε ότι το φρένο με σιαγόνες αγγίζει τη ζάντα και όχι το ελαστικό ή τις ακτίνες.

Για την εγκατάσταση των τροχών, ακολουθήστε την αντίθετη σειρά των βημάτων απεγκατάστασης των τροχών.

- ➔ Στα δισκόφρενα, ελέγχετε πριν από την εγκατάσταση του τροχού, εάν τα τακάκια ταιριάζουν ακριβώς στις υποδοχές της δαγκάνας φρένου.
- ➔ Λάβετε υπόψη ότι θα πρέπει να ωθήσετε το δίσκο φρένου ανάμεσα στα τακάκια.

14.11.8.1 Εγκατάσταση μπροστινού τροχού

1. Εισάγετε τον μπροστινό τροχό στις ασφάλειες των υποδοχών του πιρουνιού.
2. Κλείστε το παξιμάδι του ταχυσφιγκτήρα.
3. Κλείστε το μοχλό ταχυσφιγκτήρα.
4. Ελέγξτε, εάν ο μπροστινός τροχός κινείται κυκλικά.

- ➔ Εάν ο μπροστινός τροχός δεν κινείται κυκλικά, προσανατολίστε τον κεντρικά στο πιρούνι ανάρτησης.

14.11.8.2 Εγκατάσταση πίσω τροχού

1. Τραβήξτε με το χέρι τον πίσω εκτροχιαστή προς τα πίσω (βλέπε Κεφάλαιο «Συντήρηση / Απεγκατάσταση τροχού / Απεγκατάσταση πίσω τροχού»).
2. Τοποθετήστε την αλυσίδα στον μικρότερο γρανάζι και πιέστε την αλυσίδα προς τα κάτω.
3. Εισάγετε τον πίσω τροχό, εφόσον απαιτηθεί, στις ασφάλειες των υποδοχών του πιρουνιού.
4. Ωθήστε τον πίσω τροχό από κάτω μέσα στις ασφάλειες των υποδοχών του πιρουνιού.
5. Κλείστε το παξιμάδι του ταχυσφιγκτήρα.
6. Κλείστε το μοχλό ταχυσφιγκτήρα.
7. Ελέγξτε, εάν ο πίσω τροχός κινείται κυκλικά.

➔ Εάν ο πίσω τροχός δεν κινείται κυκλικά, προσανατολίστε τον κεντρικά μεταξύ των ψαλιδιών στο πίσω μέρος του οχήματος.

Εφόσον το όχημα είναι εξοπλισμένο με πίσω εκτροχιαστή με ασφάλιση τανυστήρα αλυσίδας:

➔ Ενεργοποιήστε τον πίσω εκτροχιαστή, με τον μοχλό που υπάρχει στο επάνω μέρος του, μετά την εγκατάσταση του πίσω τροχού.

14.11.8.3 Μετά την εγκατάσταση των τροχών

ΠΡΟΕΙΔΟΠΟΙΗΣΗ

Εμπλοκή φρένου, λόγω μη ορθής εγκατάστασης του φρένου.

Κίνδυνος ατυχήματος και τραυματισμού!

➔ Ελέγξτε πριν από την πρώτη διαδρομή, κατόπιν εγκατάστασης τροχού, εάν τα φρένα με σιαγόνες φέρουν ίχνη γράσου ή άλλων λιπαντικών.

➔ Εφόσον απαιτηθεί, απομακρύνετε τα ίχνη γράσου ή άλλων λιπαντικών από τα φρένα με σιαγόνες.

➔ Φροντίστε, ώστε τα φρένα με σιαγόνες να έρχονται σε επαφή με τις επιφάνειες πέδησης.

➔ Εφόσον διατίθεται, αφαιρέστε την ασφάλεια μεταφοράς πριν από την εγκατάσταση.

➔ Ενεργοποιήστε τα δισκόφρενα μερικές φορές, πιέζοντας τη μανέτα φρένου και θέστε τον τροχό σε κίνηση.

➔ Φροντίστε, ώστε τα φρένα με σιαγόνες να μην τρίβονται επάνω στις επιφάνειες πέδησης.

14.12 Σύστημα φρένων

ΠΡΟΕΙΔΟΠΟΙΗΣΗ

Εμπλοκή φρένου, λόγω μη ορθής ρύθμισης των φρένων.

Κίνδυνος ατυχήματος και τραυματισμού!

- Οι ρυθμίσεις των φρένων επιτρέπονται μόνο από εξειδικευμένους εμπόρους.
- Μην πραγματοποιείτε οι ίδιοι ρυθμίσεις στα φρένα, εφόσον δεν διαθέτετε τις απαιτούμενες εξειδικευμένες γνώσεις και τα απαραίτητα εργαλεία.

Στο ακόλουθο κεφάλαιο περιγράφονται ρυθμίσεις για ενδεικτικά επιλεγμένα συστήματα φρένων. Ανάλογα με τον τύπο και το μοντέλο του φρένου, η ρύθμιση και ο χειρισμός ενδέχεται να διαφέρουν.

- Λαμβάνετε υπόψη ότι το σύστημα φρένων αποτελεί ένα πολύπλοκο σύστημα. Οι ρυθμίσεις μεμονωμένων εξαρτημάτων του συστήματος φρένων αλληλοεπιδρούν.
  - Αναθέστε σε εξειδικευμένο έμπορο να πραγματοποιήσει τις ρυθμίσεις.
  - Λαμβάνετε υπόψη και τηρείτε τις οδηγίες του κατασκευαστή των εξαρτημάτων.
- Ελέγξτε το σύστημα φρένων ως προς τη λειτουργικότητά του, αφού ολοκληρώσετε τις ρυθμίσεις.
  - Πατήστε το φρένο και ωθήστε το όχημα στην κατεύθυνση πορείας. Ελέγξτε, εάν το φρένο φρενάρει τον αντίστοιχο τροχό.
  - Ανασηκώστε το όχημα και περιστρέψτε τον τροχό. Ελέγξτε για ενδεχόμενους θορύβους συρσίματος.
  - Εφόσον διαπιστωθούν θόρυβοι συρσίματος, απαιτείται ο έλεγχος των φρένων.
  - Εάν τα φρένα δεν λειτουργούν απρόσκοπτα, το όχημα δεν μπορεί να χρησιμοποιηθεί.
  - Αναθέστε την επισκευή ή αντικατάσταση των μη λειτουργικών φρένων σε εξειδικευμένο έμπορο.

14.12.1 Φρένο ζάντας γενικά

Οι παρακάτω οδηγίες ισχύουν για μηχανικά και υδραυλικά φρένα ζάντας.

14.12.1.1 Έλεγχος τακακιού φρένων

ΥΠΟΔΕΙΞΗ

Ζημιά στη ζάντα, λόγω σιαγόνας φρένου, σε περίπτωση φθαρμένων τακακιών.

Κίνδυνος πρόκλησης βλαβών!

- Αντικαθιστάτε το φθαρμένο τακάκι φρένων ή τη σιαγόνα φρένου, εφόσον απαιτηθεί, εφόσον έχει φθαρεί η επίστρωση.
- Εάν δεν διαθέτετε τις απαιτούμενες εξειδικευμένες γνώσεις και τα απαραίτητα εργαλεία για την αντικατάσταση των σιαγόνων ή των τακακιών φρένου, απευθυνθείτε σε εξειδικευμένο έμπορο.

ΥΠΟΔΕΙΞΗ

Ζημιά στα ελαστικά ή τις ακτίνες, λόγω λανθασμένης ρύθμισης των σιαγόνων φρένου.

Κίνδυνος πρόκλησης βλαβών!

- Ρυθμίζετε τις σιαγόνες φρένου παράλληλα προς τη ζάντα.

Τα τακάκια απαιτούν αντικατάσταση, προτού επιτευχθεί ο δείκτης φθοράς τους.

Αναθέστε την αντικατάσταση των τακακιών και των σιαγόνων φρένου, εφόσον απαιτηθεί, και την εκ νέου ρύθμιση του συστήματος φρένων σε εξειδικευμένο έμπορο.

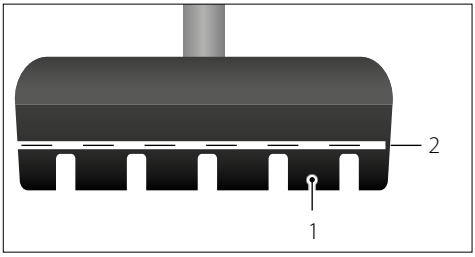

Εικ.: Σιαγόνα φρένου με δείκτη φθοράς (ενδεικτικά)

1 Τακάκι φρένων

2 Δείκτης φθοράς

14.12.1.2 Αντικατάσταση τακακιού φρένων

ΠΡΟΕΙΔΟΠΟΙΗΣΗ

Μειωμένη δύναμη φρεναρίσματος, λόγω ανομοιόμορφης φθοράς των τακακιών.

Κίνδυνος ατυχήματος και τραυματισμού!

- Αντικαθιστάτε τα τακάκια πάντοτε ανά ζεύγη.
- Ρυθμίζετε ομοίως τις αντίστοιχες σιαγόνες φρένου.
- Εάν δεν διαθέτετε τις απαιτούμενες εξειδικευμένες γνώσεις και τα απαραίτητα εργαλεία για την αντικατάσταση των σιαγόνων φρένου, απευθυνθείτε σε εξειδικευμένο έμπορο.

Ανάλογα με την έκδοση των φρένων αντικαθίσταται είτε μόνο το τακάκι φρένων είτε ολόκληρη η σιαγόνα φρένου.

- Εγκαθιστάτε μόνο τακάκια, τα οποία ταιριάζουν στη ζάντα σας. Ζητήστε τη συμβουλή εξειδικευμένου εμπόρου.
- Εφόσον απαιτηθεί η αντικατάσταση ολόκληρης της σιαγόνας φρένου, ακολουθήστε τις αντίστοιχες οδηγίες (βλέπε Κεφάλαιο «Συντήρηση / Σύστημα φρένων / Μηχανικά φρένα ζάντας» ή «Συντήρηση / Σύστημα φρένων / Υδραυλικό φρένο ζάντας»).

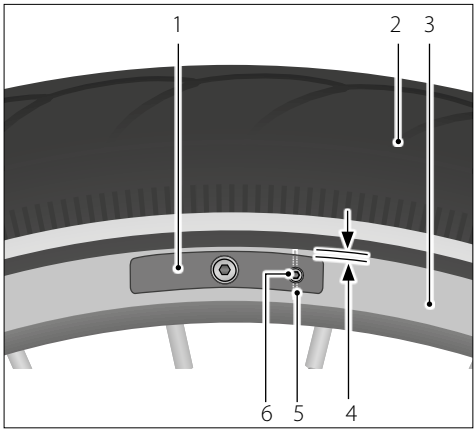

Εικ.: Τακάκι φρένων με βίδα ή πίρο (ενδεικτικά)

1 *Σιαγόνα φρένου με τακάκι φρένων*
2 *Ελαστικό*
3 *Ζάντα*
4 *Απόσταση τακακιού φρένων και ελαστικού*
5 *Πίρος στερέωσης τακακιού φρένων*
6 *Βίδα στερέωσης τακακιού φρένων*

14.12.1.3 Αντικατάσταση τακακιού φρένων με βίδα

1. Ξεβιδώστε αριστερόστροφα τη βίδα στερέωσης του τακακιού φρένων.
2. Τραβήξτε το φθαρμένο τακάκι φρένων έξω από τη σιαγόνα φρένου, σε κατεύθυνση αντίθετη με εκείνη της πορείας.
3. Λάβετε υπόψη την ένδειξη της κατεύθυνσης πορείας στα νέα τακάκια, εφόσον υπάρχει, ή την εγκοπή για τη βίδα.
4. Ωθήστε το νέο τακάκι φρένων μέσα στη σιαγόνα φρένου.
5. Βιδώστε δεξιόστροφα τη βίδα στερέωσης του τακακιού φρένων, λαμβάνοντας υπόψη τη ροπή στρέψης.

14.12.1.4 Αντικατάσταση τακακιού φρένων με ασφαλιστική περόνη

1. Τραβήξτε την ασφαλιστική περόνη έξω από το φθαρμένο τακάκι φρένων.
2. Τραβήξτε το φθαρμένο τακάκι φρένων έξω από τη σιαγόνα φρένου, σε κατεύθυνση αντίθετη με εκείνη της πορείας.
3. Λάβετε υπόψη την εγκοπή για την ασφαλιστική περόνη.
4. Ωθήστε το νέο τακάκι φρένων μέσα στη σιαγόνα φρένου.
5. Ωθήστε την ασφαλιστική περόνη πλήρως μέσα στο τακάκι φρένων.

14.12.1.5 Αντικατάσταση σιαγόνων φρένου σε αγωνιστικό ποδήλατο

Για να καταστεί εφικτή η αντικατάσταση των σιαγόνων φρένου θα πρέπει, συνήθως, να είναι ανοικτός ο μοχλός ταχυσφιγκτήρα του φρένου. Ανάλογα με την έκδοση των φρένων, η θέση του μοχλού ταχυσφιγκτήρα ενδέχεται να διαφέρει.

ΠΡΟΕΙΔΟΠΟΙΗΣΗ

Ελλιπής λειτουργία του φρένου, όταν είναι ανοικτός ο μοχλός ταχυσφιγκτήρα.

Κίνδυνος ατυχήματος και τραυματισμού!

- Χρησιμοποιείτε το μοχλό ταχυσφιγκτήρα μόνο, όταν απεγκαθιστάτε τροχούς ή αντικαθιστάτε σιαγόνες φρένου.
- Ελέγχετε το μοχλό ταχυσφιγκτήρα πριν από κάθε διαδρομή.
- Κλείνετε το μοχλό ταχυσφιγκτήρα μετά από εργασίες συντήρησης.

1. Ανοίξτε το μοχλό ταχυσφιγκτήρα (βλέπε «Εικ.: Προετοιμασία φρένου»).

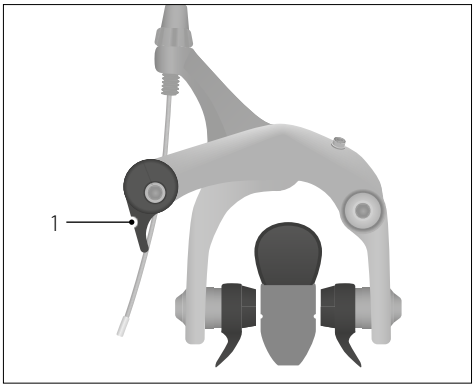

Εικ.: Προετοιμασία φρένου

1 Ταχυσφιγκτήρας του φρένου ζάντας

2. Απεγκαταστήστε τον τροχό (βλέπε Κεφάλαιο «Συντήρηση / Απεγκατάσταση τροχού»).
3. Ξεβιδώστε αριστερόστροφα την κοχλιωτή σύνδεση των σιαγόνων φρένου.
4. Αφαιρέστε τις φθαρμένες σιαγόνες φρένου.
5. Λάβετε υπόψη την ένδειξη της κατεύθυνσης πορείας στις σιαγόνες φρένου, εφόσον υπάρχει, και τοποθετήστε τις νέες σιαγόνες φρένου.
6. Βιδώστε δεξιόστροφα την κοχλιωτή σύνδεση των σιαγόνων φρένου.
7. Προσανατολίστε τις σιαγόνες φρένου παράλληλα προς τη ζάντα, έτσι ώστε η απόσταση μεταξύ του επάνω άκρου της σιαγόνας φρένου και του ελαστικού να είναι 2 mm (βλέπε «Εικ.: Προσανατολισμός σιαγόνας φρένου»).
8. Κλείστε το μοχλό ταχυσφιγκτήρα.
9. Συσφίξτε την κοχλιωτή σύνδεση των σιαγόνων φρένου, λαμβάνοντας υπόψη τη ροπή στρέψης.
10. Για την ομοιόμορφη ρύθμιση της απόστασης μεταξύ των σιαγόνων φρένου και της ζάντας και στις δύο πλευρές, περιστρέψτε τη βίδα κεντραρίσματος.
11. Ρυθμίστε την απόσταση μεταξύ των σιαγόνων φρένου και της ζάντας στα 1–2 mm (βλέπε «Εικ. Φρένο ζάντας αγωνιστικού ποδηλάτου»).

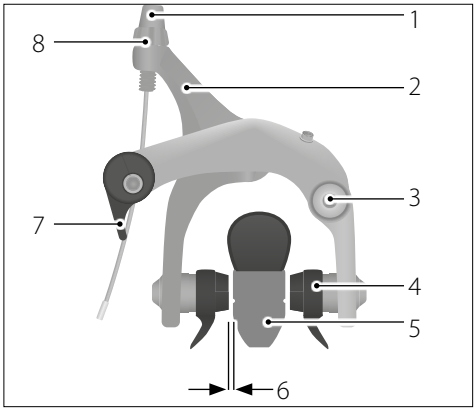

Εικ.: Φρένο ζάντας αγωνιστικού ποδηλάτου (ενδεικτικά)

1 *Κοχλίας με ροζέτα*
2 *Αναβολέας φρένου*
3 *Βίδα κεντραρίσματος*
4 *Σιαγόνα φρένου με τακάκι φρένων*
5 *Ζάντα*
6 *Απόσταση σιαγόνας φρένου και ζάντας*
7 *Μοχλός ταχυσφιγκτήρα*
8 *Κόντρα παξιμάδι*

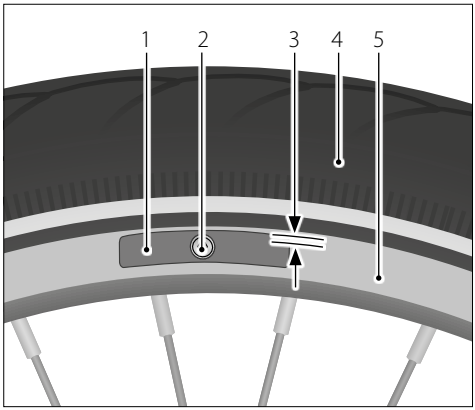

Εικ.: Προσανατολισμός σιαγόνας φρένου (ενδεικτικά)

1 *Σιαγόνα φρένου*
2 *Κοχλιωτή σύνδεση σιαγόνας φρένου*
3 *Απόσταση σιαγόνας φρένου και ελαστικού*
4 *Ελαστικό*
5 *Ζάντα*

14.12.1.6 Ρύθμιση απόστασης τακακιού φρένων σε αγωνιστικό ποδήλατο

Η απόσταση μεταξύ ζάντας και τακακιού φρένων ρυθμίζεται στα 1–2 mm.

1. Περιστρέψτε τη βίδα κεντραρίσματος, μέχρι η απόσταση μεταξύ των δύο τακακιών να είναι η ίδια.
2. Ξεβιδώστε το κόντρα παξιμάδι με μια περιστροφή (βλέπε «Εικ.: Φρένο ζάντας αγωνιστικού ποδηλάτου»).
3. Βιδώστε ή ξεβιδώστε τον κοχλία με ροζέτα, μέχρι η απόσταση μεταξύ τακακιών και ζάντας να κυμαίνεται στα 1–2 mm.
4. Συσφίξτε το κόντρα παξιμάδι.

14.12.2 Μηχανικά φρένα ζάντας

14.12.2.1 Αντικατάσταση σιαγόνας φρένου

ΠΡΟΕΙΔΟΠΟΙΗΣΗ

Μειωμένη δύναμη φρεναρίσματος, λόγω ανομοιόμορφης φθοράς των τακακιών.

Κίνδυνος ατυχήματος και τραυματισμού!

- Αντικαθιστάτε τα τακάκια πάντοτε ανά ζεύγη.
- Ρυθμίζετε ομοίως τις αντίστοιχες σιαγόνες φρένου.
- Εάν δεν διαθέτετε τις απαιτούμενες εξειδικευμένες γνώσεις και τα απαραίτητα εργαλεία για την αντικατάσταση των σιαγόνων φρένου, απευθυνθείτε σε εξειδικευμένο έμπορο.

Συνήθως, το συρματόσχοινο φρένων βρίσκεται προσαρτημένο στο φρένο με ένα κυλινδρικό συνδετικό εξάρτημα συρματόσχοινου. Εφόσον το συρματόσχοινο φρένων είναι βιδωμένο επάνω στους βραχίονες φρένων, απευθυνθείτε σε εξειδικευμένο έμπορο.

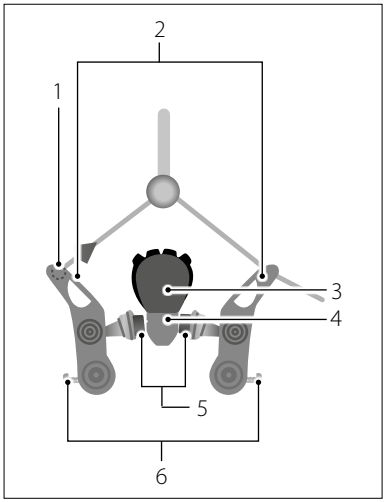

Εικ.: Φρένο ζάντας με συνδετικό εξάρτημα συρματόσχοινου (ενδεικτικά)

1 *Συνδετικό εξάρτημα συρματόσχοινου*
2 *Βραχίονας φρένων*
3 *Ελαστικό*
4 *Ζάντα*
5 *Σιαγόνες φρένου*
6 *Βίδα ρύθμισης της προφόρτισης ανάρτησης*

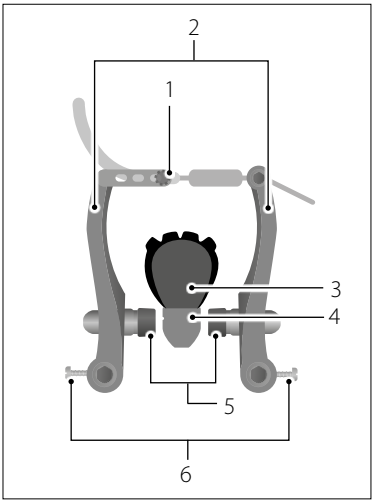

Εικ.: Φρένο ζάντας με οδηγό συρματόσχοινου (ενδεικτικά)

1 *Οδηγός συρματόσχοινου*
2 *Βραχίονας φρένων*
3 *Ελαστικό*
4 *Ζάντα*
5 *Σιαγόνες φρένου*
6 *Βίδα ρύθμισης της προφόρτισης ανάρτησης*

Πιέστε και τις δύο σιαγόνες φρένου πάνω στη ζάντα και αφαιρέστε τα συρματόσχοινα φρένων.

➔ Εφόσον αυτό δεν είναι εφικτό, ξεβιδώστε το κόντρα παξιμάδι της τάσης του συρματόσχοινου φρένου και περιστρέψτε δεξιόστροφα τον κοχλία με ροζέτα, μέχρι να συμπιεστούν οι βραχίονες φρένων τόσο, ώστε να αφαιρεθεί το συρματόσχοινο φρένων.

1. Ξεβιδώστε αριστερόστροφα την κοχλιωτή σύνδεση της σιαγόνας φρένου (βλέπε «Εικ.: Προσανατολισμός σιαγόνας φρένου»).
2. Ανοίξτε τους βραχίονες φρένων και αφαιρέστε τις φθαρμένες σιαγόνες φρένου. Εφόσον υπάρχουν, προσέχετε τη σειρά των ροδελών αποστάτη.
3. Καθαρίζετε το φρένο μόνο με ένα καθαρό πανί.

4. Λάβετε υπόψη την ένδειξη της κατεύθυνσης πορείας στις σιαγόνες φρένου, εφόσον υπάρχει, και τη σειρά των ροδελών αποστάτη. Τοποθετήστε τις νέες σιαγόνες φρένου.
5. Συσφίξτε τη βίδα των σιαγόνων φρένου με το χέρι.
6. Πιέστε τους βραχίονες φρένων πάνω στη ζάντα και προσανατολίστε τις σιαγόνες φρένου παράλληλα προς τη ζάντα.
7. Μετατοπίστε τις σιαγόνες φρένου, έτσι ώστε η απόσταση μεταξύ του επάνω άκρου της σιαγόνας φρένου και του ελαστικού να είναι περίπου 2 mm (βλέπε «Εικ.: Προσανατολισμός σιαγόνας φρένου»).
8. Τοποθετήστε το συρματόσχοινο φρένων.
   ➔ Εφόσον αυτό δεν είναι εφικτό, ξεβιδώστε το κόντρα παξιμάδι της τάσης του συρματόσχοινου φρένου και περιστρέψτε δεξιόστροφα τον κοχλία με ροζέτα, μέχρι να συμπιεστούν οι βραχίονες φρένων τόσο, ώστε να τοποθετηθεί το συρματόσχοινο φρένων.
9. Σταθεροποιήστε τις σιαγόνες φρένου, πιέζοντας τη μανέτα φρένου και συσφίγγοντας την κοχλιωτή σύνδεση των σιαγόνων φρένου, λαμβάνοντας υπόψη τη ροπή στρέψης.

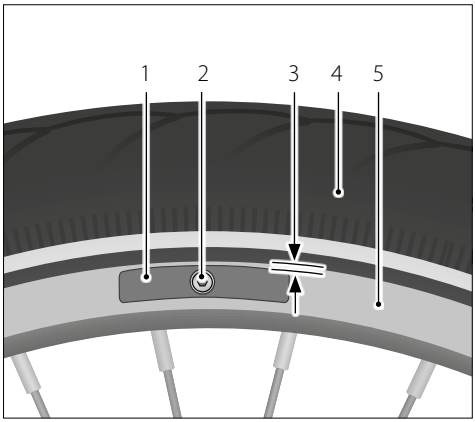

Εικ.: Προσανατολισμός σιαγόνας φρένου (ενδεικτικά)

1 Σιαγόνα φρένου

2 Κοχλιωτή σύνδεση σιαγόνας φρένου

3 Απόσταση σιαγόνας φρένου και ελαστικού

4 Ελαστικό

5 Ζάντα

14.12.2.2 Ρύθμιση απόστασης της σιαγόνας φρένου

Η απόσταση μεταξύ ζάντας και τακακιών ρυθμίζεται στα 1–2 mm και θα πρέπει να είναι η ίδια σε κάθε πλευρά. Εάν οι αποστάσεις δεν συμπίπτουν, τότε απαιτείται η ρύθμιση της προφόρτισης ανάρτησης. Εάν σε μία εκ των δύο σιαγόνων φρένου μειωθεί η απόσταση από τη ζάντα, τότε αυξάνεται η απόσταση στην απέναντι σιαγόνα φρένου.

- Προκειμένου να αυξηθεί η απόσταση σε κάποια σιαγόνα φρένου, συσφίξτε δεξιόστροφα τη βίδα για την προφόρτιση ανάρτησης.
- Προκειμένου να μειωθεί η απόσταση σε κάποια σιαγόνα φρένου, ξεβιδώστε αριστερόστροφα τη βίδα για την προφόρτιση ανάρτησης.

14.12.2.3 Έλεγχος συστήματος φρένων

- Ελέγξτε ολόκληρο το σύστημα φρένων για φθορά, ακαθαρσίες ή ζημιές.
- Διενεργήστε έναν λειτουργικό έλεγχο σε κατάσταση αδράνειας.

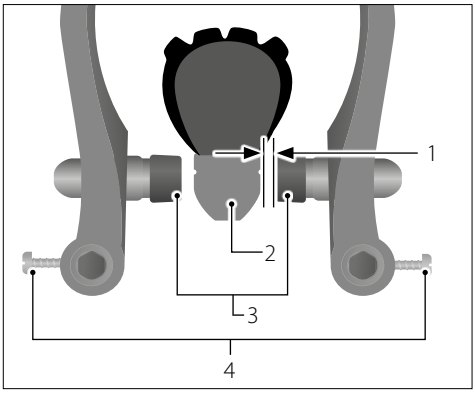

Εικ.: Απόσταση σιαγόνας φρένου (ενδεικτικά)

1 Απόσταση μεταξύ ζάντας και τακακιού φρένων

2 Ζάντα

3 Σιαγόνες φρένου

4 Βίδα προφόρτισης ανάρτησης

14.12.3 Υδραυλικό φρένο ζάντας

ΠΡΟΕΙΔΟΠΟΙΗΣΗ

Ενδεχόμενη απώλεια της όρασης, λόγω επαφής με υγρό φρένων.

Κίνδυνος ατυχήματος και τραυματισμού!

- Φοράτε προστατευτικά γάντια και προστατευτικά γυαλιά κατά τη διάρκεια εργασιών συντήρησης στα υδραυλικά φρένα ζάντας.
- Σε περίπτωση επαφής του υγρού φρένων με τα μάτια, ξεπλύνετε άμεσα τα μάτια σας με άφθονο καθαρό νερό.
- Αναζητήστε άμεση ιατρική βοήθεια, σε περίπτωση επαφής με υγρό φρένων.

ΠΡΟΣΟΧΗ

Απώλεια ισχύος του υδραυλικού συστήματος φρένων.

Κίνδυνος ατυχήματος και τραυματισμού!

- Διασφαλίζετε την τακτική αλλαγή των υγρών φρένων από εξειδικευμένο έμπορο.
- Λαμβάνετε υπόψη και τηρείτε τις οδηγίες του κατασκευαστή, όσον αφορά στην αλλαγή των υγρών φρένων.

ΥΠΟΔΕΙΞΗ

Ζημιά στα ελαστικά ή τις ακτίνες, λόγω λανθασμένης εγκατάστασης των τακακιών.

Κίνδυνος πρόκλησης βλαβών!

- Προσανατολίστε τα τακάκια παράλληλα προς τη ζάντα.

14.12.3.1 Αντικατάσταση σιαγόνων φρένου

Ανάλογα με την έκδοση των φρένων αντικαθίσταται είτε μόνο το τακάκι φρένων είτε ολόκληρη η σιαγόνα φρένου. Εφόσον αντικατασταθεί μόνο το τακάκι φρένων, ακολουθήστε τις οδηγίες που περιλαμβάνονται στο Κεφάλαιο «Συντήρηση / Σύστημα φρένων / Φρένο ζάντας γενικά / Αντικατάσταση τακακιού φρένων». Συνήθως, οι σιαγόνες φρένου βρίσκονται στερεωμένες στο φρένο χάρη σε έναν μηχανισμό κουμπώματος.

1. Ανοίξτε το μοχλό ταχυσφιγκτήρα του φρένου.
2. Αφαιρέστε αυτήν την πλευρά του φρένου από την υποδοχή φρένου στο πιρούνι ή το πλαίσιο.
3. Απεγκαταστήστε τον τροχό (βλέπε Κεφάλαιο «Τροχοί και ελαστικά»).

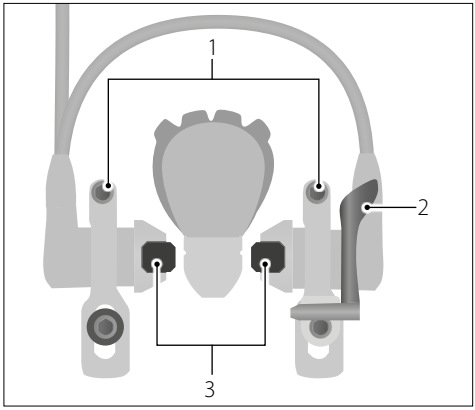

Εικ.: Υδραυλικό φρένο ζάντας (ενδεικτικά)

1 Βίδες συγκράτησης των σφιγκτήρων του εμβόλου φρένων

2 Μοχλός ταχυσφιγκτήρα

3 Σιαγόνα φρένου

4. Τραβήξτε τις σιαγόνες φρένου έξω από το φρένο.
5. Εφόσον διατίθεται, λαμβάνετε υπόψη την κατεύθυνση κίνησης και τοποθετήστε τις νέες σιαγόνες φρένου. Οι σιαγόνες φρένου ασφαλίζουν, ενώ ακούγεται ο χαρακτηριστικός ήχος.
6. Εγκαταστήστε τον τροχό.
7. Επαναφέρετε την προηγουμένως αφαιρεμένη πλευρά του φρένου πάνω στην υποδοχή φρένου και ξεβιδώστε τις βίδες συγκράτησης των σφιγκτήρων του εμβόλου φρένων.
8. Πιέστε προσεκτικά τη μανέτα φρένου και προσανατολίστε τις σιαγόνες φρένου παράλληλα στη ζάντα, έτσι ώστε η απόσταση μεταξύ του επάνω άκρου των τακακιών και του ελαστικού να είναι 2 mm.
9. Κλείστε το μοχλό ταχυσφιγκτήρα του φρένου.
10. Πιέστε αρκετές φορές τη μανέτα φρένου, μέχρι να επιτευχθεί η επιθυμητή ρύθμιση του σημείου πίεσης.

14.12.3.2 Ρύθμιση απόστασης της σιαγόνας φρένου (μοντέλα Magura HS)

Εδώ περιγράφεται ενδεικτικά, στο παράδειγμα ενός Magura HS, η ρύθμιση της απόστασης των σιαγόνων φρένου.

Η απόσταση μεταξύ ζάντας και σιαγόνας φρένου ρυθμίζεται σε 1-2 mm.

1. Ξεβιδώστε αριστερόστροφα τη βίδα ρύθμισης του σημείου πίεσης στη μανέτα φρένου. Φροντίστε να μην ξεβιδωθεί πλήρως η βίδα.
2. Ξεβιδώστε αριστερόστροφα τη βίδα της βάσης φρένου τόσο, ώστε η βάση φρένου να επιδέχεται κίνηση.
3. Πιέστε τον κύλινδρο φρένου και τις σιαγόνες φρένου πάνω στη ζάντα.
4. Προσανατολίστε τη βάση φρένου με τέτοιον τρόπο, ώστε οι σιαγόνες φρένου να βρίσκονται παράλληλα στη ζάντα, ενώ η απόσταση μεταξύ του επάνω άκρου του τακακιού φρένων και του ελαστικού να είναι 2 mm.
5. Πιέστε προσεκτικά τη μανέτα φρένου, έτσι ώστε να μην μετατοπιστεί η βάση φρένου.

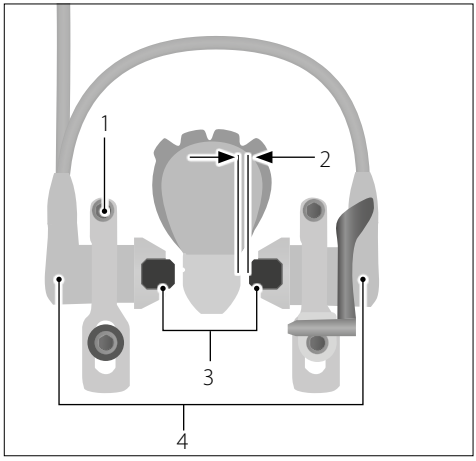

Εικ.: Υδραυλικό φρένο ζάντας (ενδεικτικά)

1 Βίδα της βάσης φρένου

2 Απόσταση ζάντας και σιαγόνας φρένου

3 Σιαγόνες φρένου

4 Κύλινδρος φρένου

6. Απελευθερώστε αργά τη μανέτα φρένου, μέχρι η απόσταση μεταξύ της σιαγόνας φρένου και της ζάντας να κυμαίνεται μεταξύ 1–2 mm (βλέπε «Εικ. Υδραυλικό φρένο ζάντας»).
7. Κρατήστε ή σταθεροποιήστε τη μανέτα φρένου σε αυτή τη θέση.
8. Βιδώστε δεξιόστροφα τη βίδα της βάσης φρένου στη σιαγόνα φρένου, λαμβάνοντας υπόψη τις ροπές στρέψης.
9. Επαναλάβετε τα βήματα 5–8 για το απέναντι τακάκι φρένων.
10. Πιέστε αρκετές φορές τη μανέτα φρένου, μέχρι να επιτευχθεί η επιθυμητή ρύθμιση του σημείου πίεσης.

14.12.3.3 Έλεγχος συστήματος φρένων

- Ελέγξτε ολόκληρο το σύστημα φρένων για διαρροές, ακαθαρσίες ή ζημιές.
- Ελέγξτε τις ζάντες για ακαθαρσίες και φθορά.
- Διενεργήστε έναν λειτουργικό έλεγχο σε κατάσταση αδράνειας.

14.12.4 Δισκόφρενο

ΠΡΟΕΙΔΟΠΟΙΗΣΗ

Ενδεχόμενη απώλεια της όρασης, λόγω επαφής με υγρό φρένων.

Κίνδυνος ατυχήματος και τραυματισμού!

- Φοράτε προστατευτικά γάντια και προστατευτικά γυαλιά κατά τη διάρκεια εργασιών συντήρησης στο υδραυλικό δισκόφρενο.
- Σε περίπτωση επαφής του υγρού φρένων με τα μάτια, ξεπλύνετε άμεσα τα μάτια με άφθονο καθαρό νερό.
- Αναζητήστε άμεση ιατρική βοήθεια, σε περίπτωση επαφής με υγρό φρένων.

ΠΡΟΣΟΧΗ

Απώλεια ισχύος του υδραυλικού συστήματος φρένων.

Κίνδυνος ατυχήματος και τραυματισμού!

- Διασφαλίζετε την τακτική αλλαγή των υγρών φρένων από εξειδικευμένο έμπορο.

Τα δισκόφρενα κεντράρονται αυτόματα. Συνήθως, δεν απαιτούνται ρυθμίσεις στα δισκόφρενα. Εφόσον διαπιστωθούν θόρυβοι συρσίματος, το φρένο θα πρέπει να ρυθμιστεί εκ νέου ή, σε περίπτωση αμφιβολιών, να ελεγχθεί η κυκλική διαδρομή του δίσκου φρένου.

Οι εργασίες συντήρησης στα μηχανικά και τα υδραυλικά δισκόφρενα είναι στο μεγαλύτερο μέρος τους ίδιες.

- Για τις ιδιαιτερότητες των υδραυλικών φρένων, λαμβάνετε υπόψη τις υποδείξεις του παρόντος κεφαλαίου.
- Εάν δεν διαθέτετε τις απαιτούμενες εξειδικευμένες γνώσεις και τα απαραίτητα εργαλεία για τη ρύθμιση των δισκοφρένων, απευθυνθείτε σε εξειδικευμένο έμπορο.

14.12.4.1 Ροντάρισμα δισκόφρενου

Ανάλογα με το υλικό των τακακιών, το ροντάρισμα του δισκόφρενου διενεργείται διαφορετικά.

- Λαμβάνετε υπόψη τις παρεχόμενες πληροφορίες του κατασκευαστή, όσον αφορά στα τακάκια.

14.12.4.2 Έλεγχος δίσκου φρένου

Το ελάχιστο πάχος του δίσκου φρένου αναγράφεται, συνήθως, πάνω στον δίσκο φρένου.

- Ελέγξτε το πάχος του δίσκου φρένου με καλίμπρα.
- Ελέγξτε το δίσκο φρένου για ακαθαρσίες.
- Ελέγξτε το δίσκο φρένου ως προς κυκλική διαδρομή.

14.12.4.3 Ρύθμιση του σημείου πίεσης

- Περισσότερες πληροφορίες για τη ρύθμιση του σημείου πίεσης διατίθενται στο Κεφάλαιο «Φρένο / Ρυθμίσεις / Ρύθμιση του σημείου πίεσης».

14.12.4.4 Ρύθμιση της δαγκάνας φρένου

1. Ξεβιδώστε αριστερόστροφα τη βίδα δαγκάνας φρένου τόσο, ώστε η δαγκάνα φρένου να επιδέχεται κίνηση.
2. Πιέστε τη μανέτα φρένου του προς ρύθμιση φρένου και διατηρήστε αυτή τη θέση.
3. Συσφίξτε δεξιόστροφα τη βίδα δαγκάνας φρένου τόσο, ώστε η δαγκάνα φρένου να μην επιδέχεται πλέον κίνηση.
4. Απελευθερώστε τη μανέτα φρένου.
5. Συσφίξτε τις δύο βίδες της δαγκάνας φρένου, λαμβάνοντας υπόψη τις ροπές στρέψης.

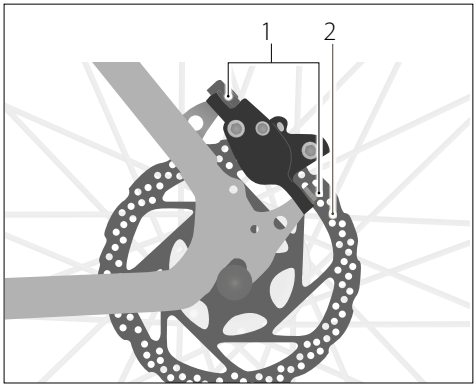

Εικ.: Δισκόφρενο (ενδεικτικά)

1 Βίδα δαγκάνας φρένου

2 Δίσκος φρένου

14.12.4.5 Αντικατάσταση τακακιών

ΥΠΟΔΕΙΞΗ

Ανομοιόμορφη φθορά στα τακάκια, λόγω λανθασμένης αντικατάστασης των τακακιών.

Κίνδυνος πρόκλησης βλαβών!

- Αντικαθιστάτε τα τακάκια πάντοτε ανά ζεύγη.
- Χρησιμοποιήστε τακάκια του ίδιου τύπου.
- Μετά από κάθε αντικατάσταση απαιτείται η ρύθμιση των φρένων.

ΥΠΟΔΕΙΞΗ

Απώλεια υγρού φρένων και ζημιά στο φρένο, λόγω πίεσης της μανέτας φρένου με απεγκατεστημένα τακάκια ή τροχούς.

Κίνδυνος πρόκλησης βλαβών!

- Μην πιέζετε ποτέ τις μανέτες φρένου, εφόσον έχουν απεγκατασταθεί τροχός, σιαγόνες φρένου ή τακάκια.

1. Αφαιρέστε τον τροχό (βλέπε Κεφάλαιο «Τροχοί και ελαστικά / Εγκατάσταση και απεγκατάσταση μπροστινού/πίσω τροχού»).
2. Αφαιρέστε το δακτύλιο ασφαλείας της βίδας και ξεβιδώστε την ή συμπιέστε τα άκρα της περόνης και τραβήξτε την προς τα έξω.

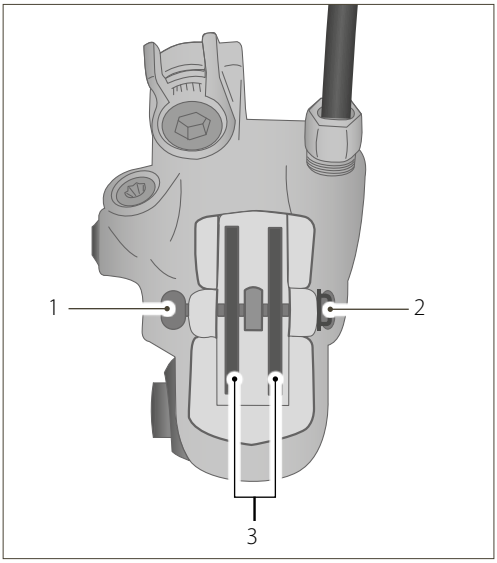

Εικ.: Δαγκάνα φρένου με βίδα (ενδεικτικά)

1 Βίδα τακακιών φρένων

2 Δακτύλιος ασφαλείας βίδας

3 Τακάκια φρένων

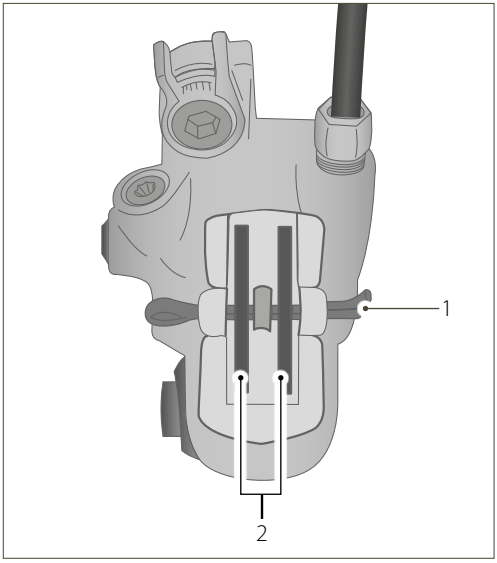

Εικ.: Δαγκάνα φρένου με περόνη (ενδεικτικά)

1 Περόνη

2 Τακάκια φρένων

3. Τραβήξτε τα τακάκια έξω από τη δαγκάνα φρένου.
4. Καθαρίστε τα έμβολα των φρένων με ένα καθαρό πανί.
5. Πιέστε τα δύο έμβολα των φρένων ταυτόχρονα μέσα στη δαγκάνα φρένου, με τη βοήθεια ενός εργαλείου επαναφοράς εμβόλων φρένων.
6. Αφαιρέστε τα χρησιμοποιημένα τακάκια από το κλιπ συγκράτησης και καθαρίστε το κλιπ συγκράτησης με ένα καθαρό πανί.

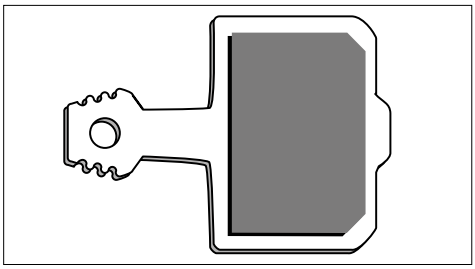

Εικ.: Τακάκι δισκόφρενου (ενδεικτικά)

7. Λάβετε υπόψη την ένδειξη αριστερά ή δεξιά, εφόσον υπάρχει, ή την ένδειξη της κατεύθυνσης πορείας στα τακάκια και τοποθετήστε τα νέα τακάκια στη δαγκάνα φρένου με το κλιπ συγκράτησης.
8. Ωθήστε τη βίδα ή την περόνη των τακακιών μέσα από τους κρίκους σύνδεσης των τακακιών και της βάσης στη δαγκάνα φρένου.
9. Συσφίξτε τη βίδα, λαμβάνοντας υπόψη τη ροπή στρέψης, και ασφαλίστε την με το δακτύλιο ασφαλείας ή ξεχωρίζοντας τα άκρα της περόνης.
10. Εγκαταστήστε τον τροχό.

14.12.4.6 Έλεγχος τακακιού φρένων

Τα τακάκια πρέπει, συνήθως, να αφαιρεθούν, προκειμένου να ελεγχθούν. Ανάλογα με την έκδοση των φρένων, το ελάχιστο πάχος των τακακιών ενδέχεται να διαφέρει.

➔ Στοιχεία για το ελάχιστο πάχος των τακακιών διατίθενται στις παρεχόμενες οδηγίες του κατασκευαστή.

1. Αφαιρέστε τον τροχό (βλέπε Κεφάλαιο «Τροχοί και ελαστικά / Εγκατάσταση και απεγκατάσταση μπροστινού/πίσω τροχού»).
2. Αφαιρέστε το δακτύλιο ασφαλείας της βίδας και ξεβιδώστε την ή συμπιέστε τα άκρα της περόνης και τραβήξτε την προς τα έξω.
3. Τραβήξτε τα τακάκια έξω από τη δαγκάνα φρένου και αποδεσμεύστε τα από τα κλιπ συγκράτησης.
4. Ελέγξτε το πάχος των τακακιών με καλίμπρα.
   ➔ Εάν το πάχος των τακακιών δεν ανταποκρίνεται στο προκαθορισμένο ελάχιστο πάχος, αντικαταστήστε τα τακάκια, σύμφωνα με την περιγραφή που παρέχεται στο προηγούμενο Κεφάλαιο «Αντικατάσταση τακακιών».

14.12.4.7 Έλεγχος συστήματος φρένων

➔ Ελέγξτε τα υδραυλικά συστήματα φρένων για διαρροές, ακαθαρσίες ή ζημιές.

➔ Ελέγξτε τα μηχανικά συστήματα φρένων για ζημιές.

➔ Διενεργήστε έναν λειτουργικό έλεγχο σε κατάσταση αδράνειας.

14.12.5 Κόντρα φρένο

Εφόσον, για να ενεργοποιηθεί το κόντρα φρένο, απαιτείται παραπάνω από το 1/6 μιας πλήρους περιστροφής, κατά την ανάποδη κίνηση του πεντάλ, τότε απαιτείται η εκ νέου ρύθμισή του από εξειδικευμένο έμπορο.

ΠΡΟΕΙΔΟΠΟΙΗΣΗ

Μη ανταπόκριση του κόντρα φρένου, λόγω αποδέσμευσης της αλυσίδας από το δισκοβραχίονα ή λόγω χαλαρού αντιστηρικτή.

Κίνδυνος ατυχήματος και τραυματισμού!

- Όταν δεν λειτουργεί το κόντρα φρένο, φρενάρετε προσεκτικά με τη μανέτα φρένου του μπροστινού τροχού.

- Ελέγχετε τακτικά την τάση αλυσίδας, προκειμένου να αποφευχθεί η αποδέσμευση της αλυσίδας από το δισκοβραχίονα (βλέπε Κεφάλαιο «Συντήρηση / Τάση αλυσίδας»).
- Πιάστε τον αντιστηρικτή, και ελέγξτε, εάν η κοχλιωτή σύνδεση του ψαλιδιού στο πίσω μέρος του οχήματος είναι καλά συσφιγμένη.
- Εφόσον η βίδα στερέωσης στον αντιστηρικτή είναι χαλαρή, συσφίξτε την δεξιόστροφα.
- Εάν δεν διαθέτετε τις απαιτούμενες εξειδικευμένες γνώσεις και τα απαραίτητα εργαλεία για τη στερέωση του αντιστηρικτή, αναθέστε τον έλεγχο και τη ρύθμιση του κόντρα φρένου σε εξειδικευμένο έμπορο.

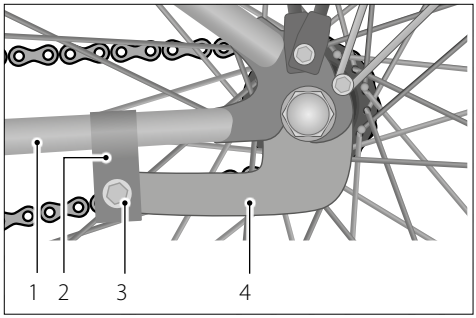

Εικ.: Κόντρα φρένο (ενδεικτικά)

1 Ψαλίδι

2 Βίδα στερέωσης στο πλαίσιο

3 Κοχλιωτή σύνδεση

4 Αντιστηρικτής του κόντρα φρένου

14.13 Σύστημα πρόωσης με πεντάλ

1. Προσπαθήστε να κινήσετε το πεντάλ πλευρικά προς τα έξω ή προς τα μέσα.
   - ➔ Παρακολουθήστε, εάν ο άξονας, το εσωτερικό έδρανο ή το έδρανο πεντάλ επιδέχεται πλευρική κίνηση (βλέπε «Εικ.: Σύστημα πρόωσης με πεντάλ, στο παράδειγμα, ενός ντεραγιέρ»).
2. Προσπαθήστε να κινήσετε το πεντάλ κάθετα προς τα πάνω ή προς τα κάτω.
   - ➔ Παρακολουθήστε, εάν ο άξονας ή το πεντάλ στο εσωτερικό έδρανο ή το έδρανο πεντάλ επιδέχεται κάθετη κίνηση.

➔ Εφόσον το πεντάλ, ο άξονας ή το εσωτερικό έδρανο επιδέχονται πλευρική ή κάθετη κίνηση, αναθέστε τον έλεγχο του συστήματος πρόωσης με πεντάλ σε εξειδικευμένο έμπορο.

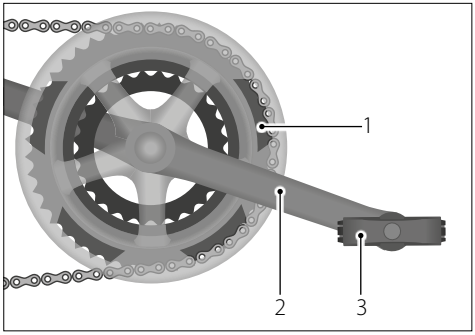

Εικ.: Σύστημα πρόωσης με πεντάλ, στο παράδειγμα, ενός ντεραγιέρ (ενδεικτικά)

1 Δισκοβραχίονας

2 Άξονας

3 Πεντάλ

14.14 Εγκατάσταση φωτισμού

1. Ελέγξτε τις συνδέσεις καλωδίων στον προβολέα, τον οπίσθιο φανό θέσης και το δυναμό, εφόσον διατίθεται, για ενδεχόμενη ζημιά, διάβρωση και σταθερότητα.
   - ➔ Σε περίπτωση ζημιάς, διάβρωσης ή έλλειψης σταθερότητας των συνδέσεων καλωδίων, αναθέστε την επισκευή του φωτισμού σε εξειδικευμένο έμπορο.
2. Ρυθμίστε τον φωτισμό, και ελέγξτε, εάν ανάβουν ο προβολέας και ο οπίσθιος φανός θέσης. Στα οχήματα με δυναμό πλήμνης, περιστρέψτε τον μπροστινό τροχό.
3. Ελέγξτε τις ρυθμίσεις του προβολέα (βλέπε Κεφάλαιο «Βασικές ρυθμίσεις / Φωτισμός / Προβολέας»).

➔ Σε περίπτωση εντοπισμού ζημιών στην εγκατάσταση φωτισμού, αναθέστε την επισκευή του σε εξειδικευμένο έμπορο.

14.15 Δυναμό πλήμνης

- Ελέγξτε τις συνδέσεις καλωδίων στο δυναμό πλήμνης.
  - Εφόσον απαιτηθεί, καθαρίστε τα φις.
- Ελέγξτε τα φις ως προς τη σταθερότητα σύνδεσης ή για διάβρωση.
  - Εφόσον απαιτηθεί, αποκαταστήστε τη σύνδεση.
- Σε περίπτωση ζημιάς στις συνδέσεις καλωδίων, αναθέστε την αντικατάστασή τους σε εξειδικευμένο έμπορο.

14.16 Τάση αλυσίδας

Αυτό το κεφάλαιο αφορά τα μοντέλα με κόντρα φρένο ή ενσωματωμένο ομφαλό ταχυτήτων.

1. Τοποθετήστε το όχημα πάνω στο σταντ.
2. Πιέστε την αλυσίδα προς τα πάνω ή προς τα κάτω, και ελέγξτε, εάν μπορείτε να την διπλώσετε μεταξύ 10 και 15 mm (βλέπε «Εικ.: Τάση αλυσίδας»).
   - Εφόσον η αλυσίδα επιδέχεται συμπίεση κάτω από 10 mm ή πάνω από 15 mm προς τα πάνω ή προς τα κάτω ή σέρνεται στον προφυλακτήρα αλυσίδας, αναθέστε τη ρύθμιση της τάσης αλυσίδας σε εξειδικευμένο έμπορο.

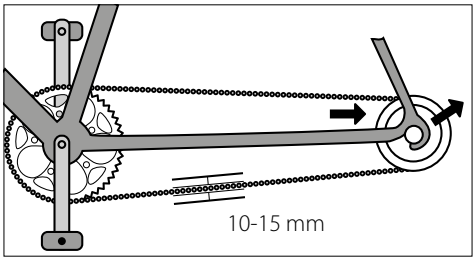

Εικ.: Τάση αλυσίδας (ενδεικτικά)

14.16.1 Ρύθμιση της τάσης της αλυσίδας με εσωτερικό ομφαλό ταχυτήτων

1. Χαλαρώστε τη βίδα στον οπίσθιο τροχό με τη βοήθεια κατάλληλου εργαλείου. Εάν υπάρχει ποδομοχλός πέδησης στην πλήμνη, τότε θα πρέπει να αφαιρεθεί και η βίδα του βραχίονα ροπής στο πλαίσιο.
2. Τεντώστε την αλυσίδα τραβώντας τον οπίσθιο τροχό ομοιόμορφα προς τα πίσω στο άκρο του πιρουνιού. Φροντίστε να είναι ο οπίσθιος τροχός να είναι ίσιος μέσα στο πλαίσιο. Η βέλτιστη τάση της αλυσίδας επιτυγχάνεται όταν η αλυσίδα μπορεί να πιεστεί τουλάχιστον 10 mm και το πολύ 15 mm και προς τα επάνω και προς τα κάτω.
3. Μετά τη ρύθμιση της τάσης της αλυσίδας σφίξτε και πάλι τις βίδες στον οπίσθιο τροχό. Εάν χρειαστεί, συνδέστε και πάλι τον βραχίονα ροπής του ποδομοχλού πέδησης στο πλαίσιο.

Εάν δεν διαθέτετε τις κατάλληλες ειδικές γνώσεις ή τα κατάλληλα εργαλεία για την τοποθέτηση, απευθυνθείτε στον εμπορικό σας αντιπρόσωπο.

14.16.2 Τάση αλυσίδας σε ντεραγιέρ

Στα οχήματα με ντεραγιέρ, η τάνυση της αλυσίδας γίνεται στον τανυστήρα αλυσίδας που βρίσκεται στον πίσω εκτροχιαστή της αλλαγής ταχυτήτων.

1. Τοποθετήστε το όχημα πάνω σε σταντ ή σταθεροποιήστε το με την κατάλληλη βάση συναρμολόγησης και ελέγξτε, εάν κρέμεται η αλυσίδα.
2. Πιέστε τον τανυστήρα αλυσίδας με ελαφριά πίεση προς τα εμπρός, και ελέγξτε, εάν επανέλθει αυτόματα (βλέπε «Εικ.: Τανυστήρας αλυσίδας στον πίσω τροχό»).

➔ Εφόσον η αλυσίδα κρέμεται ή ο τανυστήρας αλυσίδας δεν επανέρχεται αυτόματα, αναθέστε την επισκευή του τανυστήρα αλυσίδας σε εξειδικευμένο έμπορο.

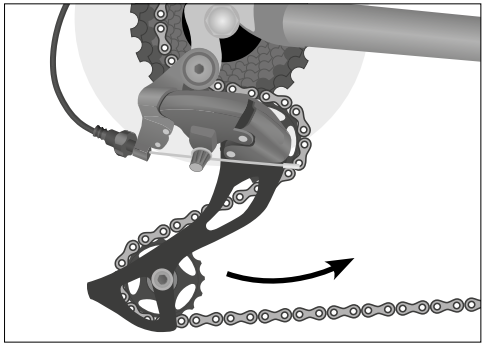

Εικ.: Τανυστήρας αλυσίδας στον πίσω τροχό (ενδεικτικά)

14.16.3 Ντίζες αλλαγής ταχυτήτων

1. Ελέγξτε, εάν τα περιβλήματα και οι πυρήνες των ντιζών είναι ακέραια.
2. Χρησιμοποιήστε την αλλαγή ταχυτήτων, και ελέγξτε, εάν οι ντίζες αλλαγής ταχυτήτων κινούνται απρόσκοπτα.
   ➔ Αναθέστε την αντικατάσταση των ελαττωματικών ντιζών αλλαγής ταχυτήτων σε εξειδικευμένο έμπορο.

14.16.4 Ντεραγιέρ

1. Κρεμάστε το όχημα από το πλαίσιο ή το λαιμό της σέλας, με τη βοήθεια της κατάλληλης βάσης συναρμολόγησης.
2. Περιστρέψτε το σύστημα πρόωσης με πεντάλ στην κατεύθυνση πορείας.
3. Εναλλάξτε όλα τα γρανάζια και τους δισκοβραχίονες (βλέπε Κεφάλαιο «Ντεραγιέρ»).
4. Ελέγξτε, εάν η αλλαγή ταχυτήτων πραγματοποιείται σωστά και εάν προκύπτουν ασυνήθιστοι θόρυβοι.
   ➔ Εφόσον η εναλλαγή των ταχυτήτων δεν πραγματοποιείται σωστά ή ακούγονται ασυνήθιστοι θόρυβοι, απευθυνθείτε σε εξειδικευμένο έμπορο.
5. Λαδώστε την αλλαγή ταχυτήτων (βλέπε Κεφάλαιο «Καθαρισμός / Αλλαγή ταχυτήτων»).

14.17 Συνιστώμενη πίεση ελαστικών

Οι τιμές στον ακόλουθο πίνακα παρέχουν μια ενδεικτική τιμή για την πίεση ελαστικών, όσον αφορά σε ποικίλες διατομές ελαστικών. Τηρείτε τα στοιχεία για την πίεση ελαστικών, τα οποία αναγράφονται πάνω στο ελαστικό. Για το φούσκωμα των ελαστικών, χρησιμοποιήστε αντλία αέρα με ένδειξη πίεσης.

Πλάτος διατομής ελαστικού	Συνιστώμενη πίεση ελαστικών	
	Bar	psi
20 mm	9,0 bar	130 psi
23 mm	8,0 bar	115 psi
24 mm	7,0 bar	100 psi
28 mm	6,0 bar	85 psi
30 mm	5,5 bar	80 psi
32 mm	5,0 bar	70 psi
35 mm	4,5 bar	65 psi
37 mm	4,5 bar	65 psi
40 mm	4,0 bar	55 psi
42 mm	4,0 bar	55 psi
44 mm	3,5 bar	50 psi
47 mm	3,5 bar	50 psi
50 mm	3,0 bar	45 psi
54 mm	2,5 bar	35 psi
57 mm	2,2 bar	32 psi
60 mm	2,0 bar	30 psi
75 mm	1,5 bar	22 psi
100 mm	0,8 bar	12 psi

14.18 Λίπανση και λάδωμα

Εξάρτημα	Χρονικό διάστημα	Προϊόν συντήρησης
Αλυσίδα	Μετά από καθαρισμό / διαδρομές υπό βροχή, κάθε 250 km	Λάδι αλυσίδων
Ντίζες φρένων και αλλαγής ταχυτήτων	Σε περίπτωση δυσλειτουργίας, 1× ετησίως	Λιπαντικό χωρίς πυρίτιο
Έδρανο τροχού, έδρανο πεντάλ, εσωτερικό έδρανο	1× ετησίως	Γράσο ρουλεμάν
Στοιχεία αναρτήσεων	Μετά από καθαρισμό / διαδρομές υπό βροχή, κατά τις οδηγίες του κατασκευαστή	Ειδικό λιπαντικό σπρέι
Επιφάνειες επαφής εξαρτημάτων από ενισχυμένο με ανθρακονήματα πλαστικό	Κατά την εγκατάσταση	Πάστα συναρμολόγησης για εξαρτήματα από ενισχυμένο με ανθρακονήματα πλαστικό
Επιφάνειες ολίσθησης ταχυσφιγκτήρων	1× ετησίως	Γράσο, λιπαντικό σπρέι
Μεταλλικά υποστηρίγματα μεταλλικών πλαισίων	Κατά την εγκατάσταση	Γράσο
Βραχίονες της μετάδοσης ταχυτήτων	Σε περίπτωση δυσλειτουργίας, 1× ετησίως	Λιπαντικό σπρέι
Βραχίονες των φρένων	Σε περίπτωση δυσλειτουργίας, 1× ετησίως	Λιπαντικό σπρέι
Βραχίονες του πλαισίου πλήρους ανάρτησης	Σε περίπτωση δυσλειτουργίας, βρομιάς	Σύμφωνα με τις υποδείξεις του κατασκευαστή

14.19 Πρόγραμμα καθαρισμού και συντήρησης

Το όχημα απαιτεί συντήρηση ανά τακτικά χρονικά διαστήματα. Τα στοιχεία του παραπάνω πίνακα είναι ενδεικτικά για οδηγούς που διανύουν ετησίως μεταξύ 1.000 και 2.000 km ή των οποίων οι ώρες λειτουργίας του οχήματος κυμαίνονται μεταξύ 50 και 100.

Εξάρτημα	Ενέργεια	Πριν από κάθε διαδρομή	Μηνιαία	Ετησίως	Λοιπά διαστήματα
Φωτισμός	Έλεγχος λειτουργίας	x			
Ελαστικά	Έλεγχος πίεσης ελαστικών	x			
	Έλεγχος ύψους προφίλ και πλευρικών τοιχωμάτων		x		
Φρένα ζάντας	Έλεγχος διαδρομής μοχλού, πάχος τακακιών και θέση ως προς τη ζάντα, δοκιμή φρένων σε κατάσταση αδράνειας	x			
Τακάκια φρένων ζάντας	Καθαρισμός		x		
Συρματόσχοινα/ τακάκια/ντίζες φρένων	Οπτικός έλεγχος		x		
Δισκόφρενα	Διαδρομή μοχλού, πάχος τακακιών, στεγανοποίηση, δοκιμή φρένων σε κατάσταση αδράνειας	x			
	Αντικατάσταση υγρών φρένων (για υγρό φρένων DOT)			x[1]	
Πιρούνι ανάρτησης	Έλεγχος βιδών και σύσφιξη, εφόσον απαιτηθεί			x[1]	
	Αλλαγή λαδιού, λίπανση ελαστομερών			x[1]	

Εξάρτημα	Ενέργεια	Πριν από κάθε διαδρομή	Μηνιαία	Ετησίως	Λοιπά διαστήματα
Άκαμπτο πιρούνι	Έλεγχος και αντικατάσταση, εφόσον απαιτηθεί				x[1] min. ελέγξτε κάθε 2 χρόνια και αντικαταστήστε μετά από 7 χρόνια ή μετά από 20 000 km για ποδήλατα/ 40 000 km για EPAC
Ζάντες σε περίπτωση χρήσης φρένων ζάντας	Έλεγχος πάχους τοιχώματος και αντικατάσταση, εφόσον απαιτηθεί				x[1] το αργότερο μετά το 2ο σετ τακακιών
Λαιμός σέλας με ανάρτηση	Συντήρηση			x[1]	
Εσωτερικό έδρανο	Έλεγχος ανοχής εδράνου		x		
	Αποσυναρμολόγηση και εκ νέου λίπανση			x[1]	
Αλυσίδα	Έλεγχος και λάδωμα, εφόσον απαιτηθεί	x			
	Έλεγχος φθοράς, αντικατάσταση, εφόσον απαιτηθεί, έλεγχος ντεραγιέρ				x[1] από τα 1.000 km ή τις 50 ώρες λειτουργίες και έπειτα
Άξονας	Έλεγχος και, εφόσον απαιτηθεί, σύσφιξη		x		
Βερνίκι/ ανοδίωση/ ενισχυμένο με ανθρακονήματα πλαστικό	Συντήρηση				x[1] τουλ. εξαμηνιαία
Τροχοί	Έλεγχος κυκλικής διαδρομής και τάσης		x		
	Κεντράρισμα ή διόρθωση τάσης				x[1] εφόσον απαιτηθεί

Εξάρτημα	Ενέργεια	Πριν από κάθε διαδρομή	Μηνιαία	Ετησίως	Λοιπά διαστήματα
Τιμόνι και βάση τιμονιού από αλουμίνιο	Έλεγχος και αντικατάσταση, εφόσον απαιτηθεί				x[1] min. ελέγξτε κάθε 2 χρόνια και αντικαταστήστε μετά από 5 χρόνια ή μετά από 20 000 km για ποδήλατα/ 40 000 km για EPAC
Τιμόνι από ενισχυμένο με ανθρακονήματα πλαστικό	Έλεγχος και αντικατάσταση, εφόσον απαιτηθεί				X[1] έλεγχος τουλ. κάθε 2 έτη
Έδρανο τιμονιού	Έλεγχος ανοχής εδράνου	x			
	Λίπανση			x[1]	
Μεταλλικές επιφάνειες	Συντήρηση (εξαίρεση: παρειές ζάντας σε φρένα ζάντας, δίσκοι φρένου)				x[1] τουλ. εξαμηνιαία
Ομφαλοί	Έλεγχος ανοχής εδράνου		x		
	Λίπανση			x[1]	
Πεντάλ	Έλεγχος ανοχής εδράνου		x		
Κουμπωτά πεντάλ	Καθαρισμός/λίπανση μηχανισμού ασφάλισης		x		
Λαιμός σέλας / Βάση τιμονιού	Έλεγχος βιδών		x		
	Απεγκατάσταση και εκ νέου λίπανση Ενισχυμένο με ανθρακονήματα πλαστικό: νέα πάστα συναρμολόγησης			x[1]	
Πίσω εκτροχιαστής / μπροστινός εκτροχιαστής	Καθαρισμός/λίπανση		x		
Ταχυσφιγκτήρας	Έλεγχος εφαρμογής	x			

Εξάρτημα	Ενέργεια	Πριν από κάθε διαδρομή	Μηνιαία	Ετησίως	Λοιπά διαστήματα
Βίδες και παξιμάδια	Έλεγχος και σύσφιξη, εφόσον απαιτηθεί		x		
Βαλβίδες	Έλεγχος εφαρμογής	x			
Συρματόσχοινα μετάδοσης ταχυτήτων / συρματόσχοινα φρένων	Απεγκατάσταση και λίπανση			x[1]	
Όλα τα εξαρτήματα του οχήματος	Έλεγχος εάν το όχημα υπόκειται σε ανάκληση οχημάτων			x[1]	

[1] Αναθέστε την εκτέλεση αυτών των εργασιών μόνο σε εξειδικευμένο έμπορο.

15 Αποθήκευση

Εφόσον το όχημα δεν πρόκειται να χρησιμοποιηθεί για μεγάλο χρονικό διάστημα, θα πρέπει να τηρηθούν τα ακόλουθα, όσον αφορά στην αποθήκευσή του:

- Καθαρίστε το όχημα (βλέπε κεφάλαιο «Καθαρισμός»).
- Αποθηκεύετε το όχημα σε χώρο χωρίς υγρασία που προφυλάσσεται από παγετό και μεγάλες διακυμάνσεις θερμοκρασίας.
- Προκειμένου να αποφευχθεί η παραμόρφωση των ελαστικών, κρεμάστε το όχημα από το πλαίσιο.
- Σε όχημα με ντεραγιέρ, επιλέγετε μπροστά το μικρότερο δισκοβραχίονα και πίσω το μικρότερο γρανάζι, προκειμένου να επιβαρυνθούν τα συρματόσχοινα όσο το δυνατόν λιγότερο.

Επαναφέρετε το δισκοβραχίονα και την κασέτα οδοντωτών στεφανών μετά την αποθήκευση σε έναν προβλεπόμενο για οδήγηση συνδυασμό γραναζιών, προτού χρησιμοποιηθεί το όχημα εκ νέου (βλέπε Κεφάλαιο «Ντεραγιέρ / Βασικές αρχές / Συνδυασμοί γραναζιών»).

16 Απόρριψη

16.1 Όχημα

Μην απορρίπτετε το όχημά σας στα οικιακά απορρίμματα. Παραδώστε το σε σημείο ανακύκλωσης του δήμου ή σε σημείο συλλογής ανακυκλώσιμων υλικών.

Εναλλακτικά, ο δήμος και ιδιωτικές εταιρείες ενδέχεται να αναλαμβάνουν την παραλαβή και την ανακύκλωση τέτοιων αντικειμένων. Απευθυνθείτε στον αρμόδιο δήμο ή την τοπική αυτοδιοίκηση για περισσότερες πληροφορίες ή ζητήστε να σας στείλουν ενημερωτικό υλικό ταχυδρομικά.

16.2 Ηλεκτρονικά εξαρτήματα και αξεσουάρ

Εφόσον απαιτηθεί η αντικατάσταση, λόγω ελαττώματος, των προβολέων LED, των οπίσθιων φανών θέσης LED ή των δυναμό πλήμνης, ή εξαρτημάτων, όπως, υπολογιστών ποδηλάτου ή συσκευών πλοήγησης, αυτά θα πρέπει, επίσης, να ανακυκλωθούν ξεχωριστά.

Αυτά τα εξαρτήματα και οι συσκευές θα πρέπει να απορρίπτονται σε σημείο ανακύκλωσης του δήμου ή σε σημείο συλλογής ανακυκλώσιμων υλικών.

16.3 Συσκευασία

Όλες οι συσκευασίες πρέπει να απορριφθούν διαχωρισμένες ανά κατηγορία απορρίμματος. Απορρίψτε τα χαρτοκιβώτια και τα χαρτόνια στην ανακύκλωση χαρτιών και τα σελοφάν στην ανακύκλωση χρήσιμων υλικών ή ρωτήστε τον εμπορικό σας αντιπρόσωπο για την απόρριψη.

16.4 Ελαστικά και αεροθάλαμοι

Τα ελαστικά και οι αεροθάλαμοι δεν επιτρέπεται πάντα να απορρίπτονται στα οικιακά απορρίμματα.

Ενημερωθείτε από εξειδικευμένο έμπορο, εάν αναλαμβάνει την απόρριψή τους ή παραδώστε τα σε σημείο συλλογής ανακυκλώσιμων υλικών ή σημείο ανακύκλωσης του δήμου ή της τοπικής αυτοδιοίκησης.

16.5 Λιπαντικά και μέσα συντήρησης

Μην απορρίπτετε τα λιπαντικά και τα μέσα συντήρησης στα οικιακά απορρίμματα, την αποχέτευση ή το περιβάλλον. Αυτά θα πρέπει να παραδίδονται σε σημεία συλλογής ειδικών αποβλήτων.

Τηρείτε, επίσης, τις υποδείξεις που υπάρχουν στη συσκευασία του εκάστοτε προϊόντος.

ACCELL GROUP

Συμπληρωματικές οδηγίες χρήσης

Pedelec
S-Pedelec

1 EN17406 2 EN17406 3 EN17406 4 EN17406 5 EN17406 6 EN17406

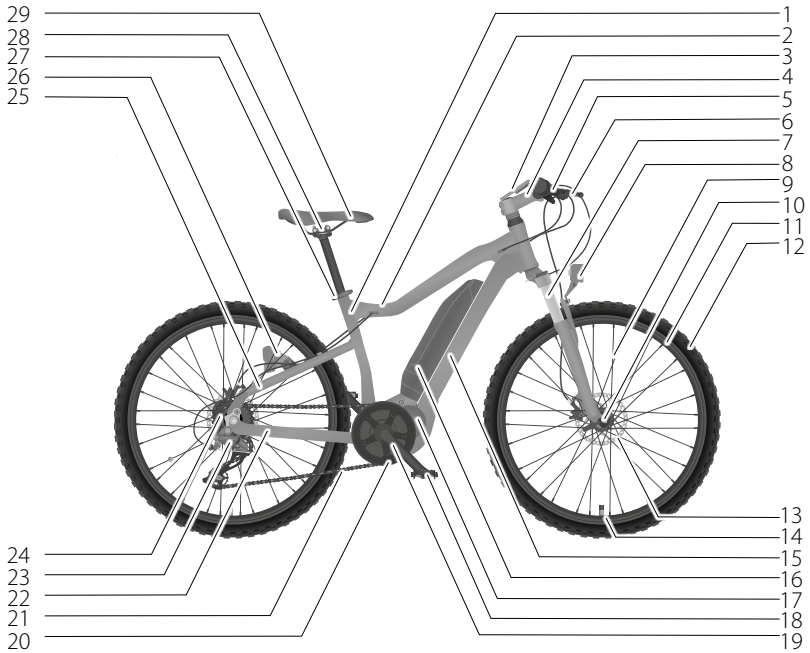

1	Σωλήνας σέλας	16	Μπαταρία
2	Επάνω σωλήνας	17	Κινητήρας
3	Χειριστήριο	18	Πεντάλ
4	Βάση τιμονιού	19	Άξονας
5	Τιμόνι	20	Δισκοβραχίονες
6	Μανέτα φρένου	21	Αλυσίδα
7	Πιρούνι / πιρούνι ανάρτησης	22	Ψαλίδι
8	Προβολέας	23	Εκτροχιαστής
9	Ακτίνα	24	Κασέτα οδοντωτών στεφανών
10	Πλήμνη τροχού	25	Στήριγμα καθίσματος
11	Ζάντα	26	Οπίσθιος φανός θέσης
12	Ελαστικό	27	Σφιγκτήρας λαιμού σέλας
13	Φρένο	28	Στερέωση σέλας
14	Βαλβίδα	29	Σέλα
15	Κάτω σωλήνας		

Ενδεικτική εικόνα

Περιεχόμενα - Ενότητα Pedelec/S-Pedelec

1 Βασικές αρχές 6
1.1 Διαβάστε τις Οδηγίες χρήσης και φυλάξτε τις για μελλοντική αναφορά 6
1.2 Επισήμανση των προειδοποιητικών υποδείξεων 6
1.3 Προβλεπόμενη χρήση 7
1.4 Σύμβολα επάνω στα προϊόντα 7
1.5 Υποδείξεις για τη φορά περιστροφής των βιδών 8
1.6 Διαφορές μεταξύ Pedelec και S-Pedelec 9
1.6.1 Pedelec 9
1.6.2 S-Pedelec 9
1.7 Διαφορές μεταξύ Pedelec/S-Pedelec και ποδηλάτου 10
1.8 Πιστοποιητικό συμμόρφωσης ΕΚ για S-Pedelec 11
1.9 Σήμανση CE και Δήλωση συμμόρφωσης για Pedelec 11
1.10 Τρόπος λειτουργίας 11
1.11 Αυτονομία 12
1.12 Οδική κυκλοφορία 13
1.13 Ελάχιστο βάθος προφίλ 14
1.14 Ελάχιστο ύψος επέκτασης 14
1.15 Ασφάλιση 14
1.16 Εξαίρεση των φθειρόμενων εξαρτημάτων 14
1.17 Αποποίηση ευθύνης 14
1.18 Μεταφορά παιδιών και φορτίων 15
1.19 Αποσκευές 15
1.20 Μεταφορά 15
1.20.1 Pedelec/S-Pedelec 15
1.20.1.1 Με το αυτοκίνητο 16
1.20.1.2 Με άλλα μέσα μεταφοράς 16
1.20.2 Μεταφορά ή αποστολή μπαταρίας 16
1.21 Στάθμη ηχητικής πίεσης εκπεμπόμενου θορύβου 17

2 Υποδείξεις ασφαλείας 18
2.1 Υποδείξεις ασφαλείας Χρήση 18
2.2 Υποδείξεις ασφαλείας Οδική κυκλοφορία 19

2.3 Υποδείξεις ασφαλείας Φορτιστής 20
2.4 Υποδείξεις ασφαλείας Μπαταρία 22
2.5 Λανθασμένες χρήσεις 25
2.6 Συντονισμός και επέμβαση 25
2.7 Υπολειπόμενοι κίνδυνοι 26
2.8 Γενικά μέτρα προστασίας 26
2.8.1 Σε περίπτωση υπερβολικής θερμότητας 26
2.8.2 Σε περίπτωση παραμόρφωσης, οσμής ή υγρού 27

3 Βασικές ρυθμίσεις 28
3.1 Προετοιμασίες 28
3.1.1 Προσαρμογές του Pedelec/S-Pedelec στον οδηγό 28
3.1.2 Υποδείξεις για το κλειδί 28
3.1.3 Φορτιστής 28
3.1.4 Μπαταρία 28
3.2 Πριν από κάθε διαδρομή 28
3.3 Πριν από την πρώτη διαδρομή 29
3.4 Η πρώτη διαδρομή 29
3.5 Διαδικασία ελέγχου 30

4 Χειρισμός 31
4.1 Pedelec/S-Pedelec 31
4.1.1 Ενεργοποίηση/απενεργοποίηση της μετάδοσης κίνησης 31
4.1.2 Ενεργοποίηση/απενεργοποίηση φωτισμού 31
4.2 Προστασία υπερθέρμανσης της μετάδοσης κίνησης 32
4.3 Χειριστήριο 32
4.3.1 Υποβοήθηση ώθησης του Pedelec 33
4.3.2 Βοήθεια εκκίνησης του S-Pedelec 33
4.4 Μπαταρία 33
4.4.1 Προστατευτική διάταξη 34
4.4.2 Εύρος χρήσης μπαταρίας και φορτιστή 35
4.4.3 Οδήγηση με άδεια μπαταρία 35
4.4.4 Αφαίρεση/τοποθέτηση μπαταρίας 35
4.4.5 Φόρτιση μπαταρίας 36
4.4.6 Σύνδεση μπαταρίας με τον φορτιστή 37
4.4.7 Τερματισμός της διαδικασίας φόρτισης 37

4.4.8 Χρόνοι φόρτισης 37

5 Καθαρισμός και συντήρηση 38
5.1 Έλεγχος ηλεκτρικού συστήματος πρόωσης 39
5.2 Αναζήτηση σφαλμάτων 39

6 Αποθήκευση 41
6.1 Αποθήκευση μπαταρίας. 41
6.2 Αποθήκευση Pedelec/S-Pedelec 42

7 Απόρριψη. 43
7.1 Όχημα 43
7.2 Ηλεκτρικά στοιχεία, μπαταρίες και συσσωρευτές. 43
7.3 Ηλεκτρονικά εξαρτήματα και αξεσουάρ 44
7.4 Συσκευασία 44
7.5 Ελαστικά και αεροθάλαμοι 44
7.6 Λιπαντικά και μέσα συντήρησης 44

1 Βασικές αρχές

1.1 Διαβάστε τις Οδηγίες χρήσης και φυλάξτε τις για μελλοντική αναφορά

Σε αντίθεση με το πρότυπο, το EPAC (= Electrically Power Assisted Cycle) και το S-EPAC (= Speed Electrically Power Assisted Cycle) ονομάζονται στη συνέχεια Pedelec (= Pedal electric cycle) και S-Pedelec (= Speed Pedal electric cycle), καθότι αυτές οι ονομασίες έχουν παγιωθεί.

Οι παρούσες Οδηγίες χρήσης είναι συμπληρωματικές. Προϋποθέτουν την εξοικείωση με τις «Οδηγίες χρήσης οχήματος». Διαβάστε επιμελώς όλες τις προειδοποιήσεις και τις υποδείξεις που υπάρχουν στις παρούσες Οδηγίες χρήσης, προτού χρησιμοποιήσετε το Pedelec ή το S-Pedelec. Αυτές οι Οδηγίες χρήσης αποτελούν μέρος του Pedelec ή του S-Pedelec, αντίστοιχα. Φυλάξτε τις παρούσες Οδηγίες χρήσης σε εύκολα προσβάσιμο σημείο, έτσι ώστε να είναι ανά πάσα στιγμή διαθέσιμες. Σε περίπτωση που παραδώσετε το Pedelec ή το S-Pedelec σε τρίτους, αυτό θα πρέπει να συνοδεύεται από τις Οδηγίες χρήσης.

Τηρείτε, επίσης, τις παρεχόμενες οδηγίες για το σύστημα πρόωσης του Pedelec/S-Pedelec.

1.2 Επισήμανση των προειδοποιητικών υποδείξεων

Τα ακόλουθα σύμβολα και λέξεις χρησιμοποιούνται στις παρούσες Οδηγίες χρήσης για να προειδοποιήσουν για τραυματισμούς ή υλικές ζημιές.

Οι προειδοποιητικές υποδείξεις εφιστούν την προσοχή σε πιθανούς κινδύνους. Η μη τήρηση κάποιας προειδοποιητικής υπόδειξης μπορεί να οδηγήσει στον τραυματισμό του ίδιου του ατόμου ή άλλων ατόμων, καθώς και σε υλικές ζημιές. Διαβάστε και τηρείτε όλες τις προειδοποιητικές υποδείξεις.

ΚΙΝΔΥΝΟΣ

Αυτή η προειδοποιητική υπόδειξη επισημαίνει επικινδυνότητα με υψηλό επίπεδο κινδύνου, η οποία έχει ως αποτέλεσμα σοβαρότατους τραυματισμούς, ακόμα και το θάνατο, εφόσον δεν αποφευχθεί.

ΠΡΟΕΙΔΟΠΟΙΗΣΗ

Αυτή η προειδοποιητική υπόδειξη επισημαίνει επικινδυνότητα με μέτριο επίπεδο κινδύνου, η οποία έχει ως αποτέλεσμα σοβαρούς τραυματισμούς, εφόσον δεν αποφευχθεί.

ΠΡΟΣΟΧΗ

Αυτή η προειδοποιητική υπόδειξη επισημαίνει επικινδυνότητα με χαμηλό επίπεδο κινδύνου, η οποία έχει ως αποτέλεσμα ελαφρείς ή μέτριους τραυματισμούς, εφόσον δεν αποφευχθεί.

ΥΠΟΔΕΙΞΗ

Αυτή η προειδοποιητική υπόδειξη επισημαίνει πιθανές υλικές ζημιές.

1.3 Προβλεπόμενη χρήση

Οι παρούσες Οδηγίες χρήσης είναι συμπληρωματικές και προϋποθέτουν την εξοικείωση με τις «Οδηγίες χρήσης οχήματος».

Η ορθή χρήση περιλαμβάνει και την τήρηση των στοιχείων που περιλαμβάνονται στις «Οδηγίες χρήσης οχήματος».

Η χρήση παιδικών καθισμάτων και τρέιλερ, οποιουδήποτε τύπου, σε S-Pedelec απαγορεύεται από την Accell Group.

Ο κατασκευαστής ή ο έμπορος δεν αναλαμβάνουν καμιά ευθύνη για ζημιές, οι οποίες προκαλούνται από μη ορθή χρήση.

Επίσης, λάβετε υπόψη το Κεφάλαιο «Κατηγορία οχήματος».

1.4 Σύμβολα επάνω στα προϊόντα

Τα ακόλουθα σύμβολα εικονίζονται επάνω στη συσκευασία, την μπαταρία ή τον φορτιστή.

Σύμβολο	Περιγραφή
	Επισήμανση για ηλεκτρικές συσκευές, οι οποίες δεν επιτρέπεται να απορρίπτονται στα οικιακά ή γενικά απορρίμματα. Απορρίπτετε τις ηλεκτρικές συσκευές με αυτήν την επισήμανση σε κατάλληλα σημεία συλλογής, προκειμένου να ανακυκλωθούν με σεβασμό στο περιβάλλον.
	Επισήμανση για συσσωρευτές και μπαταρίες που δεν επιτρέπεται να απορρίπτονται στα οικιακά ή γενικά απορρίμματα. Απορρίπτετε τους συσσωρευτές και τις μπαταρίες με αυτήν την επισήμανση σε κατάλληλα σημεία συλλογής, προκειμένου να ανακυκλωθούν με σεβασμό στο περιβάλλον.
	Επισήμανση για ουσίες που είναι επικίνδυνες για το περιβάλλον. Μεταχειρίζεστε τα προϊόντα με αυτή την επισήμανση με ιδιαίτερη προσοχή. Τηρείτε τις διατάξεις που αφορούν στην απόρριψη!

	Επισήμανση για πολύτιμα υλικά, τα οποία προορίζονται για ανακύκλωση. Απορρίπτετε τη συσκευασία κατόπιν διαχωρισμού των εκάστοτε υλικών. Απορρίπτετε το χαρτόνι και τα χαρτοκιβώτια στην ανακύκλωση χαρτιού, και τις μεμβράνες στην ανακύκλωση πολύτιμων υλικών.
	Τα προϊόντα που επισημαίνονται με αυτό το σύμβολο πληρούν όλους τους εφαρμοστέους κοινοτικούς κανόνες του Ευρωπαϊκού Οικονομικού Χώρου.
	Επισήμανση για προϊόντα, τα οποία επιτρέπεται να χρησιμοποιηθούν μόνο σε εσωτερικούς χώρους.
	Η σύνδεση στο ηλεκτρικό δίκτυο 230 V~/50 Hz υπάγεται στην κατηγορία προστασίας II.
	Σύμβολο συνεχούς ρεύματος (DC).
	Σύμβολο εναλλασσόμενου ρεύματος (AC)

1.5 Υποδείξεις για τη φορά περιστροφής των βιδών

ΥΠΟΔΕΙΞΗ

Υλικές ζημιές λόγω μη ορθού χειρισμού των κοχλιωτών συνδέσεων.

Κίνδυνος πρόκλησης βλαβών!

- Τηρείτε την φορά περιστροφής των βιδών, των αξόνων Cardan και των παξιμαδιών.

- Βιδώνετε και συσφίγγετε δεξιόστροφα τις βίδες, τους άξονες Cardan και τα παξιμάδια.
- Ξεβιδώνετε αριστερόστροφα τις βίδες, τους άξονες Cardan και τα παξιμάδια.

Σε περίπτωση απόκλισης από αυτόν τον κανόνα, θα υπάρξει στο αντίστοιχο κεφάλαιο μια υπόδειξη για τη διαφορετική φορά περιστροφής. Τηρείτε τις αντίστοιχες υποδείξεις.

1.6 Διαφορές μεταξύ Pedelec και S-Pedelec

1.6.1 Pedelec

Τα Pedelec αποτελούν οχήματα με βοηθητικό ηλεκτροκινητήρα, ο οποίος παρέχει υποβοήθηση έως και 25 km/h, όταν χρησιμοποιούνται τα πεντάλ.

Τα Pedelec αποτελούν οχήματα, τα οποία ταξινομούνται στις περισσότερες χώρες ως ποδήλατα. Σας παρακαλούμε να ενημερωθείτε για τις εγχώριες και τοπικές διατάξεις, καθώς και για το καθεστώς ταξινόμησης που ισχύει στη χώρα σας.

- ➔ Ενημερωθείτε για την κατηγορία, στην οποία υπάγεται το Pedelec στη χώρα σας. Λάβετε υπόψη ότι οι προδιαγραφές διαφέρουν από χώρα σε χώρα.
- ➔ Ενημερωθείτε για τις εκάστοτε ισχύουσες εγχώριες και τοπικές διατάξεις που αφορούν στην οδική κυκλοφορία.
- ➔ Ενημερώνεστε πάντοτε για τις αλλαγές στο περιεχόμενο των ισχυόντων διατάξεων.
- ➔ Έχετε υπόψη σας, ότι η παραποίηση της ταχύτητας του Pedelec δεν έχει μόνο έννομες συνέπειες αλλά μπορεί να οδηγήσει και σε ατυχήματα.

1.6.2 S-Pedelec

Τα S-Pedelec αποτελούν οχήματα με βοηθητικό ηλεκτροκινητήρα, ο οποίος παρέχει υποβοήθηση έως και 45 km/h, όταν χρησιμοποιούνται τα πεντάλ. Επιπλέον, ανάλογα με το μοντέλο, υπάρχει η δυνατότητα πλήρους ηλεκτροκίνησης, με ταχύτητα έως και 18 km/h.

Τα S-Pedelec ταξινομούνται σε ορισμένες χώρες ως μηχανοκίνητα οχήματα. Σας παρακαλούμε να ενημερωθείτε για τις εγχώριες και τοπικές διατάξεις, καθώς και για το καθεστώς ταξινόμησης που ισχύει στη χώρα σας.

Λαμβάνετε υπόψη τις εγχώριες και τις τοπικές αποκλίσεις, όσον αφορά τα εξής:

- Ελάχιστο ηλικιακό όριο για τη χρήση του S-Pedelec
- Άδεια οδήγησης
- Υποχρέωση ασφάλισης και, πιθανώς, υποχρέωση κατοχής αδείας
- Έγκριση τύπου
- Υποχρεωτική χρήση κράνους
- Προδιαγραφές για τη χρήση ποδηλατοδρόμων και δασικών οδών
- ➔ Έχετε υπόψη σας, ότι η παραποίηση της ταχύτητας του S-Pedelec δεν έχει μόνο έννομες συνέπειες αλλά μπορεί να οδηγήσει και σε ατυχήματα.

1.7 Διαφορές μεταξύ Pedelec/S-Pedelec και ποδηλάτου

ΠΡΟΣΟΧΗ

Απροσδόκητη συμπεριφορά του Pedelec/S-Pedelec λόγω μεγάλης επιτάχυνσης.

Κίνδυνος ατυχήματος και τραυματισμού!

- Ο παγετός, η βροχή, η άμμος ή τα φύλλα στη διαδρομή ενδέχεται να οδηγήσουν σε ατύχημα, ειδικά στα Pedelec/S-Pedelec με μπροστινή κίνηση.
- Χρησιμοποιείτε την αλλαγή ταχυτήτων του οχήματος και ξεκινάτε πάντοτε με μικρή ταχύτητα.

Τα εξαρτήματα της ηλεκτρικής μετάδοσης κίνησης αποτελούν την ουσιαστική διαφορά μεταξύ ενός κοινού ποδηλάτου και ενός Pedelec/S-Pedelec.

- Διαφοροποιημένη συμπεριφορά οδήγησης, εξαιτίας μεγαλύτερου βάρους και διαφορετικής κατανομής βάρους σε Pedelec/S-Pedelec.
- Η μετάδοση κίνησης επηρεάζει σημαντικά τη συμπεριφορά των φρένων.
- Τα Pedelec/S-Pedelec απαιτούν μεγαλύτερη δύναμη φρεναρίσματος. Με αυτόν τον τρόπο, ωστόσο, μπορεί να αυξηθεί η φθορά.
- Τα Pedelec/S-Pedelec με κινητήρα στη μέση ασκούν σημαντικά μεγαλύτερη δύναμη στο σύστημα ισχύος. Με αυτόν τον τρόπο αυξάνεται η φθορά.
- Ενδεχομένως, μεγαλύτερη ταχύτητα οδήγησης μέσω ηλεκτρικής υποστήριξης. Απαιτείται προσοχή κατά τη διάρκεια της οδήγησης, καθότι είναι πιθανό να απαιτηθεί η προσαρμογή των άλλων ατόμων που λαμβάνουν μέρος στην κυκλοφορία στη μεγαλύτερη ταχύτητα των Pedelec/S-Pedelec.
- Η συμπεριφορά οδήγησης και φρεναρίσματος, καθώς και ο χειρισμός της μπαταρίας και του φορτιστή, απαιτούν αντίστοιχες εξειδικευμένες γνώσεις.

- Εξοικειωθείτε με τις ιδιότητες του Pedelec/S-Pedelec, ακόμη και εάν έχετε ήδη κάποια εμπειρία με οχήματα που διαθέτουν ηλεκτρική υποστήριξη (βλέπε Κεφάλαιο «Βασικές ρυθμίσεις / Πριν από την πρώτη διαδρομή»).

1.8 Πιστοποιητικό συμμόρφωσης ΕΚ για S-Pedelec

CoC – Certificate of Conformity = Πιστοποιητικό συμμόρφωσης

Αυτό το έγγραφο συνοδεύει το S-Pedelec και αντιστοιχεί αποκλειστικά στο συγκεκριμένο όχημα. Το Πιστοποιητικό συμμόρφωσης (CoC) επιβεβαιώνει ότι το συγκεκριμένο όχημα ανταποκρίνεται στον εγκεκριμένο τύπο. Το Πιστοποιητικό συμμόρφωσης (CoC) απαιτείται για την ασφάλιση του οχήματος, ενδεχομένως, και για την αδειοδότησή του. Ενημερωθείτε πριν από την πρώτη διαδρομή για τις εγχώριες και τοπικές διατάξεις.

Παρακαλούμε να λάβετε υπόψη:

Φυλάξτε το Πιστοποιητικό συμμόρφωσης (CoC) σε ασφαλές σημείο. Θα το χρειαστείτε για την ασφάλιση του οχήματός σας. Ακόμη και εάν πουλήσετε κάποια στιγμή το όχημά σας, ο αγοραστής θα σας ζητήσει το Πιστοποιητικό συμμόρφωσης (CoC). Η μεταγενέστερη έκδοση ενός αντιγράφου του Πιστοποιητικού συμμόρφωσης (CoC) είναι πολύπλοκη και το κόστος της δεν είναι αμελητέο.

Χώρες εκτός ΕΕ:

Σε χώρες εκτός Ευρωπαϊκής Ένωσης δεν είναι βέβαιο ότι το παρεχόμενο Πιστοποιητικό συμμόρφωσης (CoC) επαρκεί. Στην Ελβετία, για παράδειγμα, απαιτείται διαφορετική άδεια κατηγορίας και ταυτότητα του οχήματος.

1.9 Σήμανση CE και Δήλωση συμμόρφωσης για Pedelec

Με τη σήμανση CE που υπάρχει πάνω στο Pedelec και τη δήλωση συμμόρφωσης, ο κατασκευαστής του Pedelec δηλώνει, ότι το προϊόν πληροί όλες τις απαιτήσεις* και τις λοιπές σχετικές διατάξεις των οδηγιών 2006/42/ΕΚ και 2014/30/ΕΚ και των προτύπων ISO 4210 και DIN EN 15194, όπως και τυχόν περαιτέρω εφαρμόσιμων οδηγιών και προτύπων. Η δήλωση συμμόρφωσης περιλαμβάνεται στο συνοδευτικό πακέτο εξοπλισμού του Pedelec.

*Τιμή κατά τη χρονική στιγμή της δημοσίευσης.

1.10 Τρόπος λειτουργίας

Η μετάδοση κίνησης υποστηρίζει την οδήγηση μόνο, εφόσον χρησιμοποιούνται ταυτόχρονα τα πεντάλ. Η ισχύς της υποστήριξης ρυθμίζεται αυτόματα, σύμφωνα με την επιλεγμένη βαθμίδα οδήγησης και ανάλογα με το εγκατεστημένο σύστημα ή μοντέλο, τη δύναμη ποδόπληκτρου, το φορτίο και την ταχύτητα:

- Ανάλογα με τη δομή του Pedelec, η μετάδοση κίνησης μπορεί να υποστηρίξει ταχύτητα έως και 25 km/h. Ανάλογα με την επιλεγμένη ταχύτητα, το όχημα μπορεί να επιταχύνει με υποβοήθηση ώθησης έως τα 6 km/h.
- Ανάλογα με τη δομή του S-Pedelec, η μετάδοση κίνησης μπορεί να υποστηρίξει ταχύτητα έως και 45 km/h. Με τη βοήθεια εκκίνησης, το όχημα μπορεί να επιταχύνει έως και τα 18 km/h, ανάλογα με την επιλεγμένη ταχύτητα στην ντίζα αλλαγής ταχυτήτων.

Όσον αφορά στη μέγιστη ταχύτητα με υποστήριξη των πεντάλ, αυτή επιτρέπει μια ανοχή 10%, η οποία και είναι εφικτή εντός κυκλοφορίας.

1.11 Αυτονομία

Η μετάδοση κίνησης είναι ένας κινητήρας υποστήριξης. Προκειμένου να επιτευχθεί η μέγιστη δυνατή αυτονομία, θα πρέπει να ληφθούν υπόψη τα ακόλουθα σημεία:

– Με συχνότητα κίνησης των πεντάλ 50-80 περιστροφών του στροφάλου/λεπτό, ο κινητήρας λειτουργεί με την βέλτιστη αποτελεσματικότητα.

➔ Επιλέγετε αντίστοιχα μικρότερη ή μεγαλύτερη ταχύτητα, πριν από ανάβαση και κατάβαση, ώστε να αποφεύγονται οι υπερβολικά χαμηλές ή υψηλές συχνότητες κίνησης των πεντάλ.

➔ Μεταχειρίζεστε την αλλαγή ταχυτήτων σαν να οδηγούσατε χωρίς υποστήριξη.

➔ Σε ανηφόρες, με αντίθετο άνεμο ή βαρύ φορτίο, επιλέγετε μικρότερες ταχύτητες από την αλλαγή ταχυτήτων.

– Η εκκίνηση με μικρή ταχύτητα αυξάνει την αυτονομία.

➔ Εκκινήστε πάντοτε επιλέγοντας μικρή ταχύτητα, και με όσο το δυνατόν μεγαλύτερη δύναμη ποδόπληκτρου.

  ➔ Τα μοντέλα με ενσωματωμένο ομφαλό ταχυτήτων επιδέχονται επιλογή της 1ης ταχύτητας σε αδράνεια. Στα μοντέλα με ντεραγιέρ θα πρέπει να επιλέγετε τη μικρότερη δυνατή ταχύτητα, ήδη από τη στιγμή που σταματάτε.

– Η ανηφορική κίνηση και οι συχνές στάσεις με επανεκκίνηση μειώνουν την αυτονομία.

➔ Πριν από ανηφόρες, επιλέγετε εγκαίρως μικρότερη ταχύτητα.

➔ Οδηγείτε προνοητικά, προκειμένου να αποφεύγονται οι άσκοπες στάσεις.

– Η οδήγηση σε ασταθή εδάφη μειώνει την αυτονομία.

➔ Εφόσον είναι εφικτό, οδηγείτε σε σταθερούς δρόμους και μονοπάτια.

– Σε περίπτωση μεγάλου συνολικού βάρους (όχημα + οδηγός + αποσκευές), αυξάνεται η κατανάλωση ενέργειας.

➔ Μην μεταφέρετε φορτία που δεν είναι απαραίτητα.

– Όταν η μπαταρία είναι πλήρως φορτισμένη και καινούργια, επιτυγχάνετε την μέγιστη απόσταση σε χιλιόμετρα.

– Εάν αμελήσετε τον καθαρισμό και τη συντήρηση, αυτό ενδέχεται να οδηγήσει σε μειωμένη αυτονομία.

➔ Φροντίζετε τακτικά το Pedelec/S-Pedelec και ελέγχετε τακτικά την πίεση των ελαστικών.

➔ Ελέγχετε διαρκώς το Pedelec/S-Pedelec ως προς λειτουργία και φθορά, και τηρείτε όλες τις υποδείξεις για την μπαταρία, οι οποίες περιλαμβάνονται στις παρούσες Οδηγίες χρήσης, καθώς και στις Οδηγίες του συστήματος πρόωσης.

➔ Τηρείτε τα διαστήματα συντήρησης.

– Ο υψηλός μέσος όρος ταχυτήτων μειώνει την αυτονομία.

– Όσο πιο ισχυρή είναι η λειτουργία υποβοήθησης, τόσο μικρότερη είναι η αυτονομία.

- Οι θερμοκρασίες περιβάλλοντος κάτω από τους +10°C και πάνω από τους +40°C ενδέχεται να μειώσουν την αυτονομία.
- Οι υπερβολικά υψηλές ή χαμηλές θερμοκρασίες περιβάλλοντος ενδέχεται να επιταχύνουν μακροπρόθεσμα τη φθορά της μπαταρίας, ή ακόμη και να προκαλέσουν ζημιά στην μπαταρία.

➔ Αποθηκεύετε την μπαταρία σε θερμοκρασία περιβάλλοντος πριν από τη χρήση, προκειμένου να επιτύχετε τη βέλτιστη θερμοκρασία.

➔ Τηρείτε τις υποδείξεις για την ορθή αποθήκευση των μπαταριών.

➔ Τοποθετείτε την μπαταρία στη βάση, λίγο πριν από τη διαδρομή.

Εφόσον η αυτονομία εξαρτάται από διάφορους παράγοντες, όπως, π.χ. το επίπεδο υποστήριξης, τις ταχύτητες, τη συμπεριφορά κατά την εναλλαγή ταχυτήτων, τα ελαστικά και την πίεση αέρα σε αυτά, την ηλικία και την κατάσταση της μπαταρίας, το προφίλ και την ποιότητα των διαδρομών, τον αντίθετο άνεμο, τη θερμοκρασία περιβάλλοντος, αλλά και το βάρος του οχήματος, του οδηγού και των αποσκευών, αυτή δεν είναι εφικτό να προσδιοριστεί πριν από την έναρξη ή κατά τη διάρκεια κάποιας διαδρομής.

Γενικώς ισχύει, ωστόσο:

- Εφόσον το επίπεδο υποστήριξης είναι το ίδιο: Όσο λιγότερη δύναμη απαιτείται για την επίτευξη κάποιας συγκεκριμένης ταχύτητας (π.χ. μέσω της βέλτιστης εναλλαγής των ταχυτήτων), τόσο λιγότερη ενέργεια θα καταναλώσει η μετάδοση κίνησης, με συνέπεια η φόρτιση της μπαταρίας να διαρκέσει περισσότερο.
- Όσο πιο υψηλό είναι το επίπεδο υποστήριξης, εφόσον οι υπόλοιπες συνθήκες παραμένουν οι ίδιες, τόσο μικρότερη είναι η αυτονομία.

1.12 Οδική κυκλοφορία

Ανάλογα με τον εξοπλισμό, η υποστήριξη στα Pedelec λειτουργεί μέχρι και σε ταχύτητα 25 km/h. Στα S-Pedelec, η υποστήριξη απενεργοποιείται σε ταχύτητα 45 km/h.

➔ Ενημερωθείτε πριν από την πρώτη διαδρομή, εάν το Pedelec/S-Pedelec διαθέτει εξοπλισμό, ο οποίος πληροί τις προϋποθέσεις συμμετοχής στην οδική κυκλοφορία. Λαμβάνετε υπόψη σας, ότι οι εγχώριες και τοπικές διατάξεις ενδέχεται να διαφέρουν. Για παράδειγμα:
  - Φρένα
  - Φωτισμός και ανακλαστήρες
  - Κόρνα ή άλλη επιτρεπόμενη προειδοποιητική διάταξη
  - Παιδικά τρέιλερ και καθίσματα

➔ Ενημερωθείτε για τις εκάστοτε ισχύουσες εγχώριες και τοπικές διατάξεις που αφορούν στην οδική κυκλοφορία. Για παράδειγμα:
  - Ελάχιστο ηλικιακό όριο για τον οδηγό
  - Υποχρέωση ασφάλισης
  - Έγκριση τύπου

- Υποχρεωτική χρήση κράνους
- Υποχρεωτική χρήση προειδοποιητικού γιλέκου
- ➔ Λαμβάνετε υπόψη και τηρείτε τον Κώδικα Οδικής Κυκλοφορίας.

➔ Να θυμάστε, ότι η παραποίηση της ταχύτητας/το tuning του Pedelec/S-Pedelec μπορεί να έχει έννομες συνέπειες.

Η νομοθεσία και οι διατάξεις μπορούν να αλλάξουν ανά πάσα στιγμή. Συνεπώς, ενημερώνεστε τακτικά για τις εγχώριες και τοπικές διατάξεις.

1.13 Ελάχιστο βάθος προφίλ

Λάβετε υπόψη ότι σε οχήματα, όπως το S-Pedelec, οι προδιαγραφές απαιτούν ελάχιστο βάθος προφίλ 1 mm.

1.14 Ελάχιστο ύψος επέκτασης

Ανάλογα με το μοντέλο S-Pedelec, ο λαιμός της σέλας διαθέτει μια επισήμανση για το ελάχιστο ύψος επέκτασής του.

➔ Τραβήξτε τον λαιμό της σέλας προς τα έξω τόσο, ώστε η επισήμανση που υπάρχει εγκατεστημένη στη σέλα να μην καλύπτει τα εξαρτήματα του φωτισμού.

1.15 Ασφάλιση

➔ Ελέγξτε εάν οι όροι της ασφάλισής σας καλύπτουν επαρκώς τις ζημιές.

  ➔ Σε περίπτωση αμφιβολιών, απευθυνθείτε στον ασφαλιστικό σας σύμβουλο.

1.16 Εξαίρεση των φθειρόμενων εξαρτημάτων

Εκτός από τα αναφερόμενα στις «Οδηγίες χρήσης οχήματος» φθειρόμενα εξαρτήματα, και η μπαταρία αποτελεί φθειρόμενο εξάρτημα. Εξαιρούνται τα κατασκευαστικά ελαττώματα.

Πληροφορίες σχετικά με τη φυσική φθορά λόγω χρήσης θα βρείτε στις εκάστοτε οδηγίες χρήσης συστήματος. Οι εκάστοτε οδηγίες χρήσης συστήματος συνοδεύουν το Pedelec/S-Pedelec σας.

Περισσότερες πληροφορίες θα βρείτε στην ιστοσελίδα της εκάστοτε μάρκας (βλ. κατάλογο στο κεφάλαιο «Πληροφορίες στο διαδίκτυο» στον Οδηγό).

1.17 Αποποίηση ευθύνης

Ο κατασκευαστής δεν ευθύνεται για ζημιές ή διακοπές στη λειτουργία, οι οποίες οφείλονται σε άμεση ή έμμεση χρήση πέραν της ορθής χρήσης του Pedelec/S-Pedelec.

1.18 Μεταφορά παιδιών και φορτίων

Η μεταφορά παιδιών ή φορτίων σε τρέιλερ με το S-Pedelec δεν επιτρέπεται από την Accell Group.

Η μεταφορά παιδιού σε παιδικό κάθισμα με το S-Pedelec δεν επιτρέπεται από την Accell Group.

Η Accell Group δεν αναλαμβάνει καμία ευθύνη για οποιεσδήποτε ζημιές, οι οποίες προκαλούνται από τη χρήση τρέιλερ και/ή παιδικού καθίσματος, σε συνδυασμό με το S-Pedelec.

Για τη χρήση τρέιλερ οποιαδήποτε μορφής ή/και παιδικού καθίσματος με Pedelec, συμβουλευτείτε το γενικό εγχειρίδιο οδηγιών χειρισμού του οχήματος, στο Κεφάλαιο «Ασφάλεια / Υποδείξεις για τη μεταφορά παιδιών».

1.19 Αποσκευές

Τοποθετήστε τις αποσκευές σας στο S-Pedelec με τέτοιον τρόπο, ώστε να μην καλύπτονται οι τυχόν εγκατεστημένες στη σέλα επισημάνσεις.

1.20 Μεταφορά

1.20.1 Pedelec/S-Pedelec

ΠΡΟΣΟΧΗ

Ζημιά της μπαταρίας εξαιτίας χτυπημάτων και προσκρούσεων.

Κίνδυνος βραχυκυκλώματος και πυρκαγιάς!

- Αφαιρείτε την μπαταρία πριν από τη μεταφορά του Pedelec/S-Pedelec.
- Μεταφέρετε την μπαταρία με ιδιαίτερη επιμέλεια.

Η μπαταρία θα πρέπει να αφαιρείται από το Pedelec/S-Pedelec πριν από τη μεταφορά. (βλέπε Κεφάλαιο «Χειρισμός / Μπαταρία / Αφαίρεση/τοποθέτηση μπαταρίας»). Στη συνέχεια, καλύπτετε τις επαφές της μπαταρίας, προκειμένου να προφυλαχθεί από βραχυκύκλωμα. Εφόσον το χειριστήριο επιδέχεται αφαίρεση, αυτό θα πρέπει να αφαιρείται πριν από τη μεταφορά, προκειμένου να αποφευχθούν οι ζημιές και η απώλειά του.

- Ενημερωθείτε για τις εγχώριες και τοπικές διατάξεις που αφορούν στη μεταφορά και την αποστολή μπαταριών.
- Λαμβάνετε υπόψη και τηρείτε το συνοδευτικό Εγχειρίδιο του συστήματος.

1.20.1.1 Με το αυτοκίνητο

- Αποθηκεύετε την μπαταρία με τέτοιον τρόπο, ώστε να μην είναι εφικτή η μετατόπισή της ή η σύγκρουσή της με άλλα αντικείμενα, κατά τη διάρκεια της διαδρομής.
- Προφυλάσσετε την μπαταρία από πιέσεις, με την ενδεδειγμένη ασφάλιση φορτίου, και αποφύγετε τις προσκρούσεις.
- Αποθηκεύετε την μπαταρία με τέτοιον τρόπο, ώστε να μην θερμανθεί από την ηλιακή ακτινοβολία ή από άλλες πηγές θερμότητας.
- Κατά την ανύψωση του Pedelec/S-Pedelec, λαμβάνετε υπόψη το μεγαλύτερο βάρος και τη διαφορετική κατανομή του βάρους, σε σχέση με άλλα οχήματα.

Οι δυνάμεις πέδησης και οι πλευρικές δυνάμεις που επιδρούν στη βάση ποδηλάτου του Pedelec/S-Pedelec είναι μεγαλύτερες από εκείνες των κοινών ποδηλάτων.

- Ελέγξτε εάν η βάση ποδηλάτου είναι κατάλληλη για Pedelec/S-Pedelec.
- Ενημερωθείτε από εξειδικευμένο έμπορο για τη διαθεσιμότητα κατάλληλων βάσεων ποδηλάτου για Pedelec/S-Pedelec.

1.20.1.2 Με άλλα μέσα μεταφοράς

Για τη μεταφορά Pedelec/S-Pedelec με μπαταρία ισχύουν ειδικές οδηγίες, οι οποίες διευρύνονται και επικαιροποιούνται διαρκώς. Ανάλογα με το μέσο μεταφοράς, αυτές οι οδηγίες ενδέχεται να διαφέρουν μεταξύ τους.

- Ενημερωθείτε εγκαίρως, πριν την έναρξη του ταξιδιού, από την σιδηροδρομική, αεροπορική ή ακτοπλοϊκή εταιρεία για τις ισχύουσες διατάξεις που αφορούν στη μεταφορά Pedelec/S-Pedelec. Έχετε διαθέσιμα τα τεχνικά χαρακτηριστικά του Pedelec/S-Pedelec, κατά τη διάρκεια της επικοινωνίας με την εταιρεία.

1.20.2 Μεταφορά ή αποστολή μπαταρίας

Οι μπαταρίες ιόντων λιθίου που μεταφέρονται ξεχωριστά αποτελούν επικίνδυνα εμπορεύματα. Οι άρτιες μπαταρίες μπορούν να μεταφερθούν από ιδιώτη χρήστη οδικώς, χωρίς περαιτέρω προϋποθέσεις.

- Ενημερωθείτε για τις εγχώριες και τοπικές διατάξεις που αφορούν στη μεταφορά επικίνδυνων εμπορευμάτων.

Η μπαταρία δεν μπορεί να μεταφερθεί ως χειραποσκευή μέσα στο αεροσκάφος.

- Λάβετε υπόψη τις ιδιαίτερες απαιτήσεις συσκευασίας και επισήμανσης, π.χ. για την αερομεταφορά ή την αποστολή με μεταφορική εταιρεία.
- Ενημερωθείτε για τη μεταφορά μπαταριών και τις κατάλληλες συσκευασίες μεταφοράς, π.χ. απευθείας από κάποια μεταφορική εταιρεία ή εξειδικευμένο έμπορο.

- Φροντίζετε, ώστε οι μπαταρίες που μεταφέρονται σε χειραποσκευή ή σακίδιο πλάτης, π.χ. ως εφεδρική μπαταρία, είναι επαρκώς προφυλαγμένες από υγρά και βραχυκυκλώματα.
- Μην χρησιμοποιείτε μπαταρίες που έχουν υποστεί πτώση. Ζητήστε το έλεγχο των μπαταριών πριν από την επόμενη χρήση.

1.21 Στάθμη ηχητικής πίεσης εκπεμπόμενου θορύβου

Η στάθμη της ηχητικής πίεσης του εκπεμπόμενου θορύβου με στάθμιση A στα αυτιά του οδηγού είναι μικρότερη από 70 db(A).

2 Υποδείξεις ασφαλείας

Αυτό το κεφάλαιο περιλαμβάνει υποδείξεις για την μπαταρία. Παρά την τήρηση των μέτρων ασφαλείας, η μπαταρία μπορεί να αποτελέσει κίνδυνο, π.χ. σε περίπτωση πυρκαγιάς.

- Φροντίστε, ώστε να μην εκτεθείτε ποτέ σε κίνδυνο, ούτε εσείς αλλά ούτε άλλα άτομα.
- Οι οδηγίες που περιέχονται στο παρόν κεφάλαιο θα πρέπει να τηρηθούν σε περίπτωση έκτακτης ανάγκης.
- Διαβάστε αυτές τις υποδείξεις, προκειμένου να μπορέσετε να αντιδράσετε συγκροτημένα και οργανωμένα σε περίπτωση έκτακτης ανάγκης.
- Λαμβάνετε υπόψη και τηρείτε το συνοδευτικό Εγχειρίδιο του συστήματος.

2.1 Υποδείξεις ασφαλείας Χρήση

ΠΡΟΕΙΔΟΠΟΙΗΣΗ

Κίνδυνοι για παιδιά και άτομα με μειωμένες σωματικές, αισθητηριακές ή πνευματικές ικανότητες, ή ανεπαρκή εμπειρία και ανεπαρκείς εξειδικευμένες γνώσεις, π.χ. παιδιά ή άτομα με περιορισμένες πνευματικές και σωματικές ικανότητες.

Κίνδυνος ατυχήματος και τραυματισμού!

- Επιτρέπετε τη χρήση του Pedelec/S-Pedelec, της μπαταρίας και του φορτιστή μόνο σε άτομα, τα οποία έχουν ενημερωθεί για την ασφαλή και ορθή χρήση τους και κατανοούν τους επακόλουθους κινδύνους.
- Μην αφήνετε τα παιδιά να παίζουν με το Pedelec/S-Pedelec.
- Επιβλέπετε τα παιδιά, όταν αυτά βρίσκονται κοντά στο Pedelec.
- Εξοικειώστε τα παιδιά με το χειρισμό του Pedelec.

ΠΡΟΕΙΔΟΠΟΙΗΣΗ

Δυσλειτουργίες και κίνδυνος λόγω επισκευών χωρίς εξειδικευμένες γνώσεις.

Κίνδυνος ατυχήματος και τραυματισμού!

- Οι επισκευές πρέπει να εκτελούνται μόνο από εξειδικευμένο έμπορο.

ΥΠΟΔΕΙΞΗ

Περιορισμένη χρήση του Pedelec/S-Pedelec λόγω υψηλών και χαμηλών θερμοκρασιών.

Κίνδυνος πρόκλησης βλαβών!

- Λαμβάνετε υπόψη σας τα θερμοκρασιακά όρια.
- Αποφεύγετε τη μεταφορά μπαταριών υπό υψηλές θερμοκρασίες με το αυτοκίνητο. Παρκάρετε το αυτοκίνητο στη σκιά, εφόσον μεταφέρετε την μπαταρία μέσα σε αυτό.
- Μην σταθμεύετε το Pedelec/S-Pedelec κοντά σε πηγές θερμότητας.
- Αποφεύγετε την άμεση ηλιακή ακτινοβολία επάνω στην μπαταρία, όταν σταθμεύετε το Pedelec/S-Pedelec.

2.2 Υποδείξεις ασφαλείας Οδική κυκλοφορία

ΠΡΟΕΙΔΟΠΟΙΗΣΗ

Λανθασμένη ή μη ορθή χρήση του Pedelec/S-Pedelec.

Κίνδυνος ατυχήματος και τραυματισμού!

- Χρησιμοποιήστε το όχημα στην οδική κυκλοφορία μόνο, εφόσον ο εξοπλισμός του ανταποκρίνεται στις εγχώριες και τοπικές διατάξεις για την οδική κυκλοφορία.
- Λαμβάνετε υπόψη και τηρείτε τις εγχώριες και τοπικές διατάξεις που αφορούν στην οδική κυκλοφορία.

ΠΡΟΕΙΔΟΠΟΙΗΣΗ

Έλλειψη προστασίας της κεφαλής.

Κίνδυνος τραυματισμού!

- Φοράτε κατάλληλο και προσαρμοσμένο κράνος κατά τη διάρκεια της οδήγησης.

2.3 Υποδείξεις ασφαλείας Φορτιστής

ΚΙΝΔΥΝΟΣ

Ηλεκτροπληξία λόγω λανθασμένου χειρισμού ηλεκτρικής ενέργειας και ηλεκτροφόρων εξαρτημάτων.

Θανάσιμος κίνδυνος!

- Ελέγχετε πριν από κάθε χρήση μήπως υπάρχουν ζημιές στο φορτιστή, το καλώδιο και το φις τροφοδοσίας.
- Σε περίπτωση εντοπισμού ή υποψίας ζημιών, μην χρησιμοποιήσετε τον φορτιστή.
- Χρησιμοποιήστε τον φορτιστή μόνο σε εσωτερικούς χώρους και υπό επίβλεψη.
- Συνδέστε τον φορτιστή μόνο σε ορθά εγκατεστημένη πρίζα, η οποία ανταποκρίνεται στα τεχνικά χαρακτηριστικά του φορτιστή.
- Διασφαλίστε, ότι ο φορτιστής δεν πρόκειται να έρθει ποτέ σε επαφή με νερό ή άλλα υγρά.

ΠΡΟΕΙΔΟΠΟΙΗΣΗ

Λανθασμένη χρήση του φορτιστή.

Κίνδυνος βραχυκυκλώματος με επακόλουθη πυρκαγιά!

- Πριν από κάθε χρήση, ελέγχετε μήπως υπάρχουν ζημιές στον φορτιστή, το καλώδιο και το φις τροφοδοσίας.
- Σε περίπτωση εντοπισμού ή υποψίας ζημιών, μην χρησιμοποιήσετε τον φορτιστή.
- Τοποθετήστε τον φορτιστή με τέτοιον τρόπο, ώστε να μην επηρεαστεί από υγρασία ή να μην βραχεί.
- Μην καθαρίζετε ή ψεκάζετε ποτέ τον φορτιστή με υγρά.
- Χρησιμοποιήστε τον φορτιστή μόνο υπό επίβλεψη.
- Σε περίπτωση που δεν είναι εφικτή η διαρκής επίβλεψη, ο φορτιστής μπορεί να χρησιμοποιηθεί μόνο σε χώρους, όπου υπάρχει εγκατεστημένος ανιχνευτής καπνού.
- Σε περίπτωση που εντοπιστούν ζημιές ή υπάρχει η υποψία ζημιών, δεν επιτρέπεται η χρήση του φορτιστή.
- Μην ανοίγετε, αποσυναρμολογείτε, τρυπάτε ή παραμορφώνετε τον φορτιστή.
- Οι επισκευές σε φορτιστή μπορούν να πραγματοποιηθούν μόνο από εξειδικευμένο έμπορο και αποκλειστικά με γνήσια ανταλλακτικά.

ΥΠΟΔΕΙΞΗ

Ζημιές στον φορτιστή λόγω λανθασμένης χρήσης του.

Κίνδυνος πρόκλησης βλαβών!

- Κατά τη διάρκεια της φόρτισης, τοποθετείτε τον φορτιστή πάντοτε πάνω σε πυρίμαχα υλικά (π.χ. πέτρα, γυαλί, κεραμικά).
- Φορτίζετε μόνο τη γνήσια μπαταρία με τον φορτιστή.
- Μετά από κάθε χρήση του φορτιστή, αποσυνδέετε το φις από την πρίζα.
- Μετά από τη φόρτιση, όταν θέλετε να αποσυνδέσετε τον φορτιστή από την πρίζα, μην τραβάτε το καλώδιο αλλά το φις.
- Διαβάστε τις συμπληρωματικές υποδείξεις ασφαλείας που αναγράφονται στο πλαίσιο του φορτιστή.

2.4 Υποδείξεις ασφαλείας Μπαταρία

ΚΙΝΔΥΝΟΣ

Δηλητηριάσεις ή θανάσιμοι τραυματισμοί κατά την καύση της μπαταρίας, λόγω διαρροής καπναερίου ή/και υδροφθορικού οξέος.

Θανάσιμος κίνδυνος!

- Απομακρυνθείτε εσείς και τα υπόλοιπα άτομα από την καιγόμενη μπαταρία.

ΠΡΟΕΙΔΟΠΟΙΗΣΗ

Οι ζημιές στην μπαταρία μπορούν να οδηγήσουν σε πυρκαγιές και εκρήξεις.

Κίνδυνος πυρκαγιάς και έκρηξης!

- Μην επιχειρήσετε ποτέ να κατασβήσετε οι ίδιοι την μπαταρία.
- Διατηρήστε απόσταση ασφαλείας από την μπαταρία και αφήστε την να καεί ελεγχόμενα.

ΠΡΟΕΙΔΟΠΟΙΗΣΗ

Οι εσωτερικές ζημιές στην μπαταρία προκαλούν υπερθέρμανση ή διαρροή υγρού, αλλά και αερίου, από αυτήν.

Κίνδυνος πυρκαγιάς και έκρηξης!

- Ζητήστε τον έλεγχο της μπαταρίας από εξειδικευμένο έμπορο, μετά από πτώση ή ισχυρές προσκρούσεις.
- Μην ανοίγετε, αποσυναρμολογείτε, τρυπάτε ή παραμορφώνετε την μπαταρία και το πλαίσιό της.

ΠΡΟΣΟΧΗ

Σε περίπτωση βλάβης της μπαταρίας, ενέχει ο κίνδυνος βλαβών στο δέρμα και τα μάτια, λόγω διαρροής λιθίου.

Κίνδυνος τραυματισμού!

- Αγγίζετε μπαταρίες που φέρουν ζημιές μόνο με προστατευτικά γάντια.
- Εφόσον απαιτηθεί η επαφή με μπαταρία που φέρει ζημιά, φοράτε προστατευτικά γυαλιά και ποδιά.

ΥΠΟΔΕΙΞΗ

Βλάβες στη μετάδοση κίνησης και την μπαταρία, λόγω λανθασμένης φόρτισης.

Κίνδυνος πρόκλησης βλαβών!

- Μην φορτίζετε την μπαταρία, εφόσον υπάρχει υποψία ζημιάς.
- Πριν από την πρώτη φόρτιση της μπαταρίας, διαβάστε οπωσδήποτε το Κεφάλαιο «Χειρισμός / Μπαταρία / Φόρτιση μπαταρίας».
- Φορτίζετε την μπαταρία μόνο με τον γνήσιο φορτιστή και μόνο υπό επίβλεψη.
- Κατά τη διάρκεια της φόρτισης, τοποθετείτε την μπαταρία πάντοτε πάνω σε πυρίμαχα υλικά (π.χ. πέτρα, γυαλί, κεραμικά).
- Σε περίπτωση αμφιβολιών, ζητήστε τη συμβουλή εξειδικευμένου εμπόρου για το χειρισμό της μπαταρίας.

ΥΠΟΔΕΙΞΗ

Ζημιά στην μπαταρία, τη μετάδοση κίνησης ή σε παραπλήσια αντικείμενα, λόγω λανθασμένης χρήσης της μπαταρίας.

Κίνδυνος πρόκλησης βλαβών!

- Χρησιμοποιήστε την παρεχόμενη μπαταρία μόνο για τη γνήσια μετάδοση κίνησης.
- Διατηρείτε την μπαταρία μακριά από φωτιά και άλλες πηγές θερμότητας και προφυλάσσετέ την από την έντονη ηλιακή ακτινοβολία.
- Προφυλάσσετε την μπαταρία από την υγρασία. Μην καθαρίζετε ή ψεκάζετε ποτέ την μπαταρία με υγρά.
- Μην χρησιμοποιήσετε την μπαταρία, εφόσον παρατηρήσετε ασυνήθιστη θερμότητα ή αποχρωματισμό, ή όταν αυτή φέρει εμφανείς ενδείξεις ζημιάς.

2.5 Λανθασμένες χρήσεις

Αποκλείστε τις ακόλουθες περιπτώσεις λανθασμένης χρήσης κατά τη χρήση του Pedelec/S-Pedelec:

- Χρήση του Pedelec/S-Pedelec για συμμετοχή σε αγώνες, άλματα, ακροβατικά ή κόλπα, όταν αυτή η χρήση απαγορεύεται σε αυτήν την κατηγορία οχήματος
- Μη ορθές επισκευές και συντηρήσεις
- Μη ορθή χρήση του συσσωρευτή
- Δομικές τροποποιήσεις στην κατάσταση παράδοσης του Pedelec/S-Pedelec, ειδικά σε ό,τι αφορά στο tuning, όπως και οποιαδήποτε άλλη παρέμβαση στο Pedelec/S-Pedelec
- Το άνοιγμα και η τροποποίηση όλων των εξαρτημάτων του Pedelec/S-Pedelec
- Διαδικασία φόρτισης εκτός της περιοχής θερμοκρασιών από +0°C έως +45°C
- Πλήρης αποφόρτιση του συσσωρευτή εξαιτίας διαστημάτων χωρίς φόρτιση άνω των 3 μηνών, ή μη ορθή αποθήκευση του συσσωρευτή υπό θερμοκρασία που αποκλίνει από τη βέλτιστη, η οποία κυμαίνεται από +10 έως +15°C.
- Οι θερμοκρασίες περιβάλλοντος κάτω από τους +10°C και πάνω από τους +40°C ενδέχεται να μειώσουν την αυτονομία.
- Οι υπερβολικά υψηλές ή χαμηλές θερμοκρασίες περιβάλλοντος ενδέχεται να επιταχύνουν μακροπρόθεσμα τη φθορά της μπαταρίας, ή ακόμη και να προκαλέσουν ζημιά στην μπαταρία.

Οι λανθασμένες χρήσεις του Pedelec μπορούν να οδηγήσουν σε ακύρωση της εγγύησης.

2.6 Συντονισμός και επέμβαση

Στον συντονισμό και την επέμβαση σε Pedelec/S-Pedelec συγκαταλέγονται μεταξύ άλλων

- η αλλαγή θέσης του αισθητήρα ταχύτητας,
- η τοποθέτηση τσιπ συντονισμού,
- η αντικατάσταση οδοντωτών τροχών από εξαρτήματα που δεν συμφωνούν με τις προδιαγραφές των αρχικών εξαρτημάτων (αριθμός δοντιών), και άλλες αλλαγές στα στοιχεία του υλισμικού,
- οι τροποποιήσεις στο λογισμικό οδήγησης.

Ο συντονισμός και η επέμβαση σε Pedelec/S-Pedelec μπορούν να οδηγήσουν σε νομικές συνέπειες για τον χρήστη. Πιθανές συνέπειες:

- παράβαση και χρηματική ποινή
- αδίκημα λόγω οδήγησης χωρίς άδεια και ενδεχόμενη καταχώριση στο ποινικό μητρώο σε περίπτωση επανάληψης
- αφαίρεση της άδειας οδήγησης
- η απώλεια της ασφαλιστικής κάλυψης στην περίπτωση ιδιωτικής ασφάλισης αστικής ευθύνης

- η απώλεια της ευθύνης για υλικά ελαττώματα, της εγγύησης και των αξιώσεων αποζημίωσης
- μερική ευθύνη σε περίπτωση ατυχήματος

Για περισσότερες πληροφορίες μπορείτε να ζητήσετε το οδηγό αντικατάστασης εξαρτημάτων από τον εμπορικό σας αντιπρόσωπο.

2.7 Υπολειπόμενοι κίνδυνοι

Η χρήση του Pedelec/S-Pedelec συνδέεται με τους ακόλουθους ενδεικτικούς, υπολειπόμενους κινδύνους, παρά την τήρηση όλων των υποδείξεων ασφαλείας και των προειδοποιητικών υποδείξεων:

- Οι οδηγοί αυτοκινήτων και οι πεζοί δεν αντιλαμβάνονται αμέσως την ενδεχομένως μεγαλύτερη ταχύτητα, την οποία αναπτύσσει ένα Pedelec/S-Pedelec.
- Τόσο οι χαμηλές ή υψηλές θερμοκρασίες όσο και η άμεση ηλιακή ακτινοβολία μπορούν να προκαλέσουν ζημιά στην μπαταρία.
- Δυσλειτουργία της μπαταρίας.

2.8 Γενικά μέτρα προστασίας

Εφόσον διαπιστωθούν βλάβες ή ζημιές στην μπαταρία:

- ➔ Μην χρησιμοποιείτε την μπαταρία.
- ➔ Φοράτε προστατευτικά γάντια, όταν αγγίζετε την μπαταρία.
- ➔ Φοράτε προστατευτικά γυαλιά για τη δική σας ασφάλεια.
- ➔ Μην εισπνέετε τα αέρια ή τους ατμούς που εκλύονται.
- ➔ Αποφεύγετε την επαφή του υγρού που διαρρέει με το δέρμα.

2.8.1 Σε περίπτωση υπερβολικής θερμότητας

Εφόσον διαπιστωθεί η ανάπτυξη υπερβολικά υψηλής θερμοκρασίας στην μπαταρία:

- ➔ Εφόσον μπορείτε να αφαιρέσετε την μπαταρία χωρίς κίνδυνο, αφαιρέστε την.
- ➔ Επιλέξτε για την προσωρινή αποθήκευση της μπαταρίας ένα σημείο σε εξωτερικό χώρο και αποθηκεύστε την μέσα σε πυρίμαχο περιέκτη ή τοποθετήστε την πάνω σε πυρίμαχο έδαφος.
- ➔ Εφόσον αποθηκεύετε την μπαταρία σε εξωτερικό χώρο, επισημάνετε ευκρινώς και ευρέως το σημείο αποθήκευσης.
- ➔ Ζητήστε άμεσα τον έλεγχο της μπαταρίας από εξειδικευμένο έμπορο.

2.8.2 Σε περίπτωση παραμόρφωσης, οσμής ή υγρού

Σε περίπτωση που παρατηρηθούν παραμορφώσεις, οσμή ή διαρροή υγρού στην μπαταρία:

- Εφόσον μπορείτε να αφαιρέσετε την μπαταρία χωρίς κίνδυνο, αφαιρέστε την.
- Εφόσον μπορείτε να μετακινήσετε την μπαταρία χωρίς κίνδυνο, τοποθετήστε την μέσα σε πυρίμαχο και οξύμαχο περιέκτη, π.χ. πέτρινο ή πήλινο.
- Επιλέξτε ένα πυρίμαχο σημείο σε εξωτερικό χώρο για τη βραχυπρόθεσμη αποθήκευση. Εφόσον αποθηκεύετε την μπαταρία σε εξωτερικό χώρο, επισημάνετε ευκρινώς και ευρέως το σημείο αποθήκευσης.
- Ζητήστε άμεσα την απόρριψη της μπαταρίας από εξειδικευμένο έμπορο.

3 Βασικές ρυθμίσεις

Αυτό το κεφάλαιο περιλαμβάνει στοιχεία για τη βασική ρύθμιση του Pedelec/S-Pedelec, καθώς και πληροφορίες για τη χρήση του οχήματος.

3.1 Προετοιμασίες

Αυτό το κεφάλαιο περιλαμβάνει πληροφορίες για την προετοιμασία του Pedelec/S-Pedelec προς χρήση.

3.1.1 Προσαρμογές του Pedelec/S-Pedelec στον οδηγό

Οι μεμονωμένες ρυθμίσεις περιγράφονται στις «Οδηγίες χρήσης οχήματος», στο Κεφάλαιο «Βασικές ρυθμίσεις».

3.1.2 Υποδείξεις για το κλειδί

- Ζητήστε την αναγραφή στην ταυτότητα του οχήματος του ανάγλυφου κωδικού που υπάρχει επάνω στο κλειδί.
- Σε περίπτωση απώλειας του κλειδιού, απευθυνθείτε σε εξειδικευμένο έμπορο για αντικλείδι.

3.1.3 Φορτιστής

- Τηρείτε τις παρεχόμενες οδηγίες του κατασκευαστή, όσον αφορά στον φορτιστή.
- Διαβάστε τα στοιχεία που αναγράφονται στην πινακίδα στοιχείων του φορτιστή.
  - Εάν τα στοιχεία δεν αντιστοιχούν στην παροχή ρεύματος, μην χρησιμοποιήσετε τον φορτιστή.
- Προτού συνδέσετε τον φορτιστή στην παροχή ρεύματος, διαβάστε το Κεφάλαιο «Χειρισμός / Μπαταρία / Φόρτιση μπαταρίας».

3.1.4 Μπαταρία

- Φορτίστε πλήρως την μπαταρία (βλέπε Κεφάλαιο «Χειρισμός / Μπαταρία / Φόρτιση μπαταρίας»).

3.2 Πριν από κάθε διαδρομή

Το Pedelec/S-Pedelec θα πρέπει να ελεγχθεί σύμφωνα με το Κεφάλαιο «Βασικές ρυθμίσεις / Διαδικασία ελέγχου».

3.3 Πριν από την πρώτη διαδρομή

ΠΡΟΕΙΔΟΠΟΙΗΣΗ

Κακός χειρισμός του οχήματος λόγω ανεπαρκών γνώσεων.

Κίνδυνος ατυχήματος και τραυματισμού!

➔ Εάν δεν έχετε εξοικείωση με τον μοχλό πέδησης για την εμπρόσθια ή οπίσθια πέδη, αλλάξτε τον στον εμπορικό σας αντιπρόσωπο.

ΠΡΟΣΟΧΗ

Απροσδόκητη συμπεριφορά του Pedelec/S-Pedelec λόγω λανθασμένου χειρισμού.

Κίνδυνος ατυχήματος και τραυματισμού!

➔ Πριν από την πρώτη ενεργοποίηση, εξοικειωθείτε με το Κεφάλαιο «Χειρισμός».

Η μπαταρία θα πρέπει να φορτιστεί πλήρως πριν από την πρώτη διαδρομή (βλέπε Κεφάλαιο «Χειρισμός / Μπαταρία / Φόρτιση μπαταρίας»).

3.4 Η πρώτη διαδρομή

Τα εξαρτήματα της ηλεκτρικής μετάδοσης κίνησης αποτελούν την ουσιαστική διαφορά μεταξύ ενός κοινού ποδηλάτου και ενός Pedelec/S-Pedelec. Πληροφορίες για τις διαφορές μεταξύ ποδηλάτου, Pedelec και S-Pedelec διατίθενται στα Κεφάλαια «Βασικές αρχές / Διαφορές μεταξύ Pedelec και S-Pedelec» και «Βασικές αρχές / Διαφορές μεταξύ Pedelec/S-Pedelec και ποδηλάτου».

➔ Διαβάσετε επιμελώς αυτά τα κεφάλαια, πριν από την πρώτη διαδρομή.

➔ Εξοικειωθείτε με τον χειρισμό και τη χρήση του οχήματος μακριά από την οδική κυκλοφορία, σε επιφάνεια επίπεδη και σταθερή, η οποία παρέχει καλή πρόσφυση.

➔ Τηρείτε τις παρεχόμενες οδηγίες του κατασκευαστή, όσον αφορά στα χειριστήρια.

1. Εξοικειωθείτε με τη χρήση της υποβοήθησης ώθησης.
2. Εξασκηθείτε στον χειρισμό του Pedelec/S-Pedelec και στις λειτουργίες του, χωρίς την υποστήριξη κινητήρα. Στη συνέχεια, αυξάνετε σταδιακά την υποστήριξη.
3. Επιλέξτε με το χειριστήριο την ελάχιστη υποστήριξη.
4. Εκκινήστε το όχημα αργά.

5. Χειρίζεστε προσεκτικά τα φρένα και εξοικειωθείτε με την αντίδραση φρεναρίσματος (βλέπε Οδηγίες χρήσης οχήματος, Κεφάλαιο «Φρένο»).
   - ➔ Μόλις μπορέσετε να χειριστείτε με ασφάλεια τα φρένα, εξοικειωθείτε με την υποστήριξη της μετάδοσης κίνησης.
   - ➔ Μόλις καταφέρετε να οδηγήσετε με ασφάλεια, επαναλάβετε τη φάση εξοικείωσης με δοκιμή φρένων στα επόμενα στάδια οδήγησης.

3.5 Διαδικασία ελέγχου

Πριν από κάθε διαδρομή, προσέχετε τα ακόλουθα σημεία:

- ➔ Ελέγξτε το Pedelec/S-Pedelec σύμφωνα με τη Διαδικασία ελέγχου που περιγράφεται στις «Οδηγίες χρήσης οχήματος» (βλέπε Οδηγίες χρήσης οχήματος, Κεφάλαιο «Πριν από τη διαδρομή / Πριν από κάθε διαδρομή»).
- ➔ Ελέγξτε εάν η κλειδαριά της μπαταρίας είναι ασφαλισμένη.
- ➔ Ελέγξτε την μπαταρία για ενδεχόμενες ζημιές (οπτικός έλεγχος).
- ➔ Ελέγξτε τη μετάδοση κίνησης για ενδεχόμενες ζημιές (οπτικός έλεγχος).
- ➔ Ελέγξτε τις καλωδιώσεις και τις συνδέσεις βυσμάτων για ενδεχόμενες ζημιές και ασφαλή έδραση (οπτικός έλεγχος).
  - ➔ Σε περίπτωση που εντοπιστούν ελλιπή ή φθαρμένα εξαρτήματα, μην χρησιμοποιήσετε το Pedelec/S-Pedelec.
  - ➔ Ζητήστε την επισκευή του Pedelec/S-Pedelec από εξειδικευμένο έμπορο.
- ➔ Προετοιμάστε την μπαταρία και τον φορτιστή για τη θέση του Pedelec/S-Pedelec σε λειτουργία.
- ➔ Εφόσον διαθέτετε S-Pedelec, ελέγξτε επιπλέον, εάν η πινακίδα ασφάλισης βρίσκεται ακόμη σε ισχύ.

4 Χειρισμός

Κάθε μοντέλο οχήματος διαθέτει διαφορετική μονάδα μετάδοσης κίνησης.

- Ενημερωθείτε πριν από την πρώτη διαδρομή για τον χειρισμό της μετάδοσης κίνησης.
  - Λαμβάνετε υπόψη και τηρείτε το συνοδευτικό Εγχειρίδιο του συστήματος.
- Ζητήστε από εξειδικευμένο έμπορο να σας υποδείξει τον χειρισμό της μετάδοσης κίνησης.

4.1 Pedelec/S-Pedelec

ΠΡΟΣΟΧΗ

Απροσδόκητη συμπεριφορά του Pedelec/S-Pedelec λόγω λανθασμένου χειρισμού.

Κίνδυνος ατυχήματος και τραυματισμού!

- Πριν από την πρώτη ενεργοποίηση, εξοικειωθείτε με το Κεφάλαιο «Χειρισμός».

4.1.1 Ενεργοποίηση/απενεργοποίηση της μετάδοσης κίνησης

- Για την ενεργοποίηση και απενεργοποίηση της μετάδοσης κίνησης, πιέστε το πλήκτρο ενεργοποίησης/απενεργοποίησης του χειριστηρίου.
  - Λάβετε υπόψη, ότι κατά την ενεργοποίηση της μετάδοσης κίνησης δεν θα πρέπει να χρησιμοποιηθούν τα πεντάλ.

4.1.2 Ενεργοποίηση/απενεργοποίηση φωτισμού

ΠΡΟΕΙΔΟΠΟΙΗΣΗ

Κακή ορατότητα στην οδική κυκλοφορία.

Κίνδυνος ατυχήματος και τραυματισμού!

- Πριν από την έναρξη της διαδρομής, διασφαλίστε ότι η φόρτιση της μπαταρίας του Pedelec/S-Pedelec θα επαρκέσει για τον φωτισμό κατά τη διάρκεια της διαδρομής.

- Ενεργοποιήστε ή απενεργοποιήστε τον φωτισμό με τη βοήθεια του χειριστηρίου.

4.2 Προστασία υπερθέρμανσης της μετάδοσης κίνησης

ΠΡΟΣΟΧΗ

Υπερθέρμανση της μετάδοσης κίνησης και της μπαταρίας, σε περίπτωση λανθασμένου χειρισμού.

Κίνδυνος εγκαύματος!

➔ Αποφεύγετε την επαφή με τη μετάδοση κίνησης και την μπαταρία.

Η μετάδοση κίνησης προστατεύεται αυτομάτως από ζημιές λόγω υπερθέρμανσης. Όταν η θερμοκρασία της μετάδοσης κίνησης είναι υπερβολικά υψηλή, η μετάδοση κίνησης απενεργοποιείται αυτομάτως.

➔ Προκειμένου να αποφευχθεί η υπερθέρμανση της μετάδοσης κίνησης, επιλέγετε μικρότερη υποστήριξη της μετάδοσης κίνησης υπό υψηλές θερμοκρασίες περιβάλλοντος ή έντονα ανηφορικές διαδρομές.

➔ Σε περίπτωση απενεργοποίησης της μετάδοσης κίνησης κατά τη διάρκεια της διαδρομής, παρότι η μπαταρία είναι φορτισμένη, χρησιμοποιήστε το Pedelec/S-Pedelec προσωρινά ως κοινό ποδήλατο, προκειμένου να κρυώσει η μετάδοση κίνησης. Απενεργοποιήστε την υποστήριξη.

  ➔ Εφόσον η βλάβη δεν αποκατασταθεί μόλις κρυώσει η μετάδοση κίνησης, ζητήστε τον έλεγχο του Pedelec/S-Pedelec από εξειδικευμένο έμπορο.

4.3 Χειριστήριο

ΠΡΟΣΟΧΗ

Καθυστερημένη αντίδραση του οδηγού, λόγω απόσπασης της προσοχής.

Κίνδυνος ατυχήματος και τραυματισμού!

➔ Εξοικειωθείτε με τις λειτουργίες του χειριστηρίου.

➔ Προκειμένου να μπορέσετε να συγκεντρωθείτε πλήρως στην οδική κυκλοφορία, εξοικειωθείτε με τις λειτουργίες του χειριστηρίου.

4.3.1 Υποβοήθηση ώθησης του Pedelec

ΠΡΟΣΟΧΗ

Εγκλωβισμός και σύνθλιψη μερών του σώματος, εξαιτίας κινούμενων εξαρτημάτων.

Κίνδυνος τραυματισμού!

- Χρησιμοποιήστε τη λειτουργία «Υποβοήθηση ώθησης» μόνο κατά το σπρώξιμο του Pedelec.
- Χρησιμοποιήστε τη λειτουργία «Υποβοήθηση ώθησης» μόνο, εφόσον το Pedelec ακουμπά και με τις δυο ρόδες στο έδαφος.

Ορισμένα μοντέλα Pedelec είναι εξοπλισμένα με υποβοήθηση ώθησης. Η υποβοήθηση ώθησης διευκολύνει το σπρώξιμο του Pedelec. Η ταχύτητα σε αυτή τη λειτουργία εξαρτάται από την επιλεγμένη ταχύτητα, ενώ μπορεί να ανέλθει έως τα 6 km/h. Όσο μικρότερη είναι η επιλεγμένη ταχύτητα, τόσο μικρότερη είναι και η ταχύτητα της υποβοήθησης ώθησης.

4.3.2 Βοήθεια εκκίνησης του S-Pedelec

Το S-Pedelec είναι εξοπλισμένο με βοήθεια εκκίνησης έως 18 km/h το μέγιστο. Η βοήθεια εκκίνησης αποτελεί μια καθαρά ηλεκτρική λειτουργία που δεν απαιτεί υποστήριξη μέσω πεντάλ.

4.4 Μπαταρία

ΥΠΟΔΕΙΞΗ

Μη αποκαταστάσιμες ζημιές σε Pedelec/S-Pedelec, λόγω αποφόρτισης τεχνικής φύσεως.

Κίνδυνος πρόκλησης βλαβών!

- Φορτίστε την μπαταρία άμεσα, σε περίπτωση που αποφορτιστεί πλήρως.

Τα Pedelec/S-Pedelec είναι συνήθως εξοπλισμένα με μπαταρία ιόντων λιθίου (μπαταρία Li-ion). Οι μπαταρίες Li-ion είναι ασφαλείς, εφόσον χρησιμοποιούνται ορθά. Οι μπαταρίες Li-ion διαθέτουν μεγάλη ενεργειακή πυκνότητα. Συνεπώς, η χρήση αυτών των μπαταριών απαιτεί μεγάλη προσοχή. Προκειμένου να διασφαλιστεί η ασφάλεια του οδηγού, η αξιόπιστη λειτουργία και η μεγάλη διάρκεια ζωής του οχήματος, θα πρέπει οπωσδήποτε να λαμβάνονται υπόψη οι ακόλουθες υποδείξεις:

– Μετά την πρώτη πλήρη φόρτιση της μπαταρίας, οι επόμενες φορτίσεις δεν χρειάζεται να είναι πλήρεις. Οι επιμέρους φορτίσεις δεν προκαλούν ζημιά στην μπαταρία, επειδή οι μπαταρίες ιόντων λιθίου δεν διαθέτουν «μνήμη».
– Οι επιμέρους φορτίσεις αξιολογούνται ποσοστιαία ως προς τη χωρητικότητα της μπαταρίας (μια φόρτιση κατά 50% αντιστοιχεί σε μισό κύκλο φόρτισης).

Προκειμένου να διασφαλιστεί η απρόσκοπτη λειτουργία της μπαταρίας, θα πρέπει να λαμβάνονται υπόψη τα θερμοκρασιακά όρια.

➔ Λαμβάνετε υπόψη τις παρεχόμενες οδηγίες του κατασκευαστή της μπαταρίας, καθώς και τις οδηγίες για το σύστημα πρόωσης.
– Λαμβάνετε υπόψη, ότι οι θερμοκρασίες περιβάλλοντος κάτω από τους +10°C και πάνω από τους +40°C ενδέχεται να μειώσουν την αυτονομία.
– Οι υπερβολικά υψηλές ή χαμηλές θερμοκρασίες περιβάλλοντος ενδέχεται να επιταχύνουν μακροπρόθεσμα τη φθορά της μπαταρίας, ή ακόμη και να προκαλέσουν ζημιά στην μπαταρία.
➔ Η μπαταρία υπόκειται σε κάποια φθορά. Ακριβείς πληροφορίες σχετικά με τους χρόνους φόρτισης και τις αντίστοιχες απώλειες απόδοσης θα βρείτε στα στοιχεία στις οδηγίες χρήσης συστήματος του αντίστοιχου συστήματος μετάδοσης κίνησης.
  ➔ Σε περίπτωση που παρατηρηθεί σημαντική απώλεια ισχύος, όπως π.χ. σημαντικά μειωμένος χρόνος λειτουργίας, ζητήστε τον έλεγχο της μπαταρίας από εξειδικευμένο έμπορο.
➔ Μην επιχειρήσετε ποτέ να πραγματοποιήσετε οι ίδιοι τροποποιήσεις στην μπαταρία.

4.4.1 Προστατευτική διάταξη

ΠΡΟΣΟΧΗ

Υπερθέρμανση της μετάδοσης κίνησης και της μπαταρίας, σε περίπτωση λανθασμένου χειρισμού.

Κίνδυνος εγκαύματος!

➔ Αποφεύγετε την επαφή με τη μετάδοση κίνησης και την μπαταρία.

Η μπαταρία ή/και ο φορτιστής είναι εξοπλισμένα με διάταξη ελέγχου θερμοκρασίας, η οποία επιτρέπει τη φόρτιση μόνο, εφόσον η θερμοκρασία κυμαίνεται μεταξύ 0 °C και +45 °C. Εάν η μπαταρία αναπτύξει θερμοκρασία εκτός των καθορισμένων ορίων, η φόρτιση τερματίζεται αυτόματα.

- Σε περίπτωση πρόωρου τερματισμού της φόρτισης, λάβετε υπόψη και τηρείτε τις υποδείξεις που περιλαμβάνονται στο Εγχειρίδιο του συστήματος.

4.4.2 Εύρος χρήσης μπαταρίας και φορτιστή

Η μετάδοση κίνησης, η μπαταρία και ο φορτιστής είναι συμβατά μεταξύ τους και προορίζονται αποκλειστικά για χρήση με το Pedelec/S-Pedelec.

4.4.3 Οδήγηση με άδεια μπαταρία

Λάβετε υπόψη ότι ο φωτισμός τροφοδοτείται με ρεύμα από το συσσωρευτή του οχήματος. Εάν η φόρτιση του συσσωρευτή είναι τόσο χαμηλή που το σύστημα απενεργοποιεί την υποστήριξη των πεντάλ, τότε ο φωτισμός θα τροφοδοτηθεί με ενέργεια, αν χρειαστεί, μόνο για περιορισμένο διάστημα και, στη συνέχεια, θα απενεργοποιηθεί επίσης.

Σε περίπτωση που κατά τη διάρκεια της διαδρομής αδειάσει πλήρως η μπαταρία, το Pedelec/S-Pedelec μπορεί να χρησιμοποιηθεί ως κοινό ποδήλατο.

- Λάβετε υπόψη, ότι η χρήση του Pedelec/S-Pedelec χωρίς υποστήριξη είναι πιο δύσκολη από εκείνη ενός κοινού ποδηλάτου.

4.4.4 Αφαίρεση/τοποθέτηση μπαταρίας

ΥΠΟΔΕΙΞΗ

Βλάβη στο ηλεκτρονικό σύστημα, λόγω λανθασμένης αφαίρεσης της μπαταρίας.

Κίνδυνος πρόκλησης βλαβών!

- Απενεργοποιείτε τη μετάδοση κίνησης πριν από την αφαίρεση της μπαταρίας.

ΥΠΟΔΕΙΞΗ

Βλάβη της μπαταρίας, λόγω πτώσης.

Κίνδυνος πρόκλησης βλαβών!

- Πριν από τη χρήση, ελέγχετε εάν η μπαταρία έχει τοποθετηθεί σωστά στη βάση και εάν έχει ασφαλίσει η κλειδαριά.

Ανάλογα με το σύστημα πρόωσης, η αφαίρεση/τοποθέτηση μπαταρίας ενδέχεται να διαφέρει.

- Λαμβάνετε υπόψη το παρεχόμενο Εγχειρίδιο του συστήματος.

4.4.5 Φόρτιση μπαταρίας

ΠΡΟΕΙΔΟΠΟΙΗΣΗ

Θερμότητα, διαρροή αερίων και βλάβη της μπαταρίας, λόγω λανθασμένης διαδικασίας φόρτισης.

Κίνδυνος τραυματισμού και πυρκαγιάς!

- Μην χρησιμοποιείτε και μην αγγίζετε την μπαταρία και τον φορτιστή, εφόσον παρατηρήσετε ασυνήθιστη θερμότητα, οσμή ή αποχρωματισμό, ή όταν η μπαταρία φέρει εμφανείς ενδείξεις ζημιάς.
- Αποσυνδέστε το φις του φορτιστή από την πρίζα.
- Μετά από τη φόρτιση, όταν θέλετε να αποσυνδέσετε τον φορτιστή από την πρίζα, μην τραβάτε το καλώδιο αλλά το φις.

Η φόρτιση μπαταρίας μπορεί να πραγματοποιηθεί σε ορισμένα μοντέλα με την μπαταρία τοποθετημένη στο Pedelec/S-Pedelec, ενώ σε άλλα η μπαταρία θα πρέπει να αφαιρεθεί πριν από τη φόρτιση.

- Φορτίζετε την μπαταρία μόνο σε καλά αεριζόμενους και στεγνούς χώρους.
- Εφόσον μπορείτε να αποθηκεύσετε το Pedelec/S-Pedelec σε στεγνό και ασφαλή χώρο, φορτίζετε την μπαταρία, όταν αυτή βρίσκεται τοποθετημένη στο όχημα, π.χ. στο γκαράζ ή υπόστεγο ποδηλάτων.
- Εφόσον δεν διαθέτετε χώρο αποθήκευσης του Pedelec/S-Pedelec, αφαιρείτε την μπαταρία για την φόρτιση (βλέπε Κεφάλαιο «Χειρισμός / Μπαταρία / Αφαίρεση/ τοποθέτηση μπαταρίας»).
- Σε περίπτωση που υπάρχουν βρομιές στην υποδοχή του φορτιστή και τις επαφές, σκουπίστε τις με ένα στεγνό πανί.
- Φορτίζετε την μπαταρία μόνο υπό επίβλεψη.
- Φόρτιση τοποθετημένης μπαταρίας: Απενεργοποιήστε το Pedelec/S-Pedelec για τη φόρτιση της μπαταρίας.
- Φόρτιση απεγκατεστημένης μπαταρίας: Κατά τη διάρκεια της φόρτισης, τοποθετείτε τον φορτιστή πάντοτε πάνω σε πυρίμαχα υλικά (π.χ. πέτρα, γυαλί, κεραμικά).

4.4.6 Σύνδεση μπαταρίας με τον φορτιστή

1. Συνδέστε το φις του φορτιστή στην υποδοχή φορτιστή της μπαταρίας ή της βάσης.
2. Λαμβάνετε υπόψη τον προσανατολισμό του φις του φορτιστή, ώστε να ταιριάζουν οι επαφές του φις και της υποδοχής.
3. Επιβλέπετε τη διαδικασία φόρτισης.

4.4.7 Τερματισμός της διαδικασίας φόρτισης

Η διαδικασία φόρτισης μπορεί να τερματιστεί ακόμα και όταν η μπαταρία δεν έχει φορτίσει πλήρως, π.χ. προκειμένου να αποθηκευτεί (βλέπε Κεφάλαιο «Αποθήκευση / Αποθήκευση μπαταρίας»).

4.4.8 Χρόνοι φόρτισης

Όταν η μπαταρία είναι άδεια, η πλήρης διαδικασία φόρτισης διαρκεί συνήθως από 3 έως 6 ώρες. Η διάρκεια της διαδικασίας φόρτισης εξαρτάται από τους εξής παράγοντες:

- Κατάσταση φόρτισης της μπαταρίας
- Θερμοκρασία μπαταρίας και θερμοκρασία περιβάλλοντος
- Χωρητικότητα μπαταρίας
- Μοντέλο μπαταρίας
- Φορτιστής

5 Καθαρισμός και συντήρηση

ΠΡΟΕΙΔΟΠΟΙΗΣΗ

Τραυματισμός λόγω ηλεκτρικού ρεύματος, κατά τη διάρκεια των εργασιών καθαρισμού, συντήρησης και επισκευής.

Κίνδυνος ηλεκτροπληξίας και βραχυκυκλώματος!

- Αποσυνδέστε το φις του φορτιστή από την πρίζα.
- Όταν θέλετε να αποσυνδέσετε τον φορτιστή από την πρίζα, μην τραβάτε το καλώδιο αλλά το φις.
- Πριν από τον καθαρισμό και τη συντήρηση, αφαιρείτε την μπαταρία από το Pedelec/S-Pedelec.
- Μην καθαρίζετε τα εξαρτήματα με τρεχούμενο νερό ή άλλα υγρά.
- Μην χρησιμοποιείτε συσκευές υψηλής πίεσης για τον καθαρισμό.

ΠΡΟΕΙΔΟΠΟΙΗΣΗ

Άγγιγμα καυτών εξαρτημάτων.

Κίνδυνος εγκαύματος!

- Αφήνετε τη μετάδοση κίνησης και την μπαταρία να κρυώσουν, προτού αγγίξετε τα εξαρτήματα.

- Πληροφορίες για τον καθαρισμό και τη συντήρηση παρέχονται στις «Οδηγίες χρήσης οχήματος».
- Ελέγχετε τα εξαρτήματα που αφορούν στην ασφάλεια, πριν από κάθε διαδρομή (βλέπε Κεφάλαιο «Βασικές ρυθμίσεις / Πριν από κάθε διαδρομή»).
- Ελέγχετε το Pedelec/S-Pedelec μετά από πτώση.
- Ζητήστε από εξειδικευμένο έμπορο να πραγματοποιήσει τις εργασίες συντήρησης.

5.1 Έλεγχος ηλεκτρικού συστήματος πρόωσης

- Λαμβάνετε υπόψη το παρεχόμενο Εγχειρίδιο του συστήματος.
- Ελέγξτε όλους τους ηλεκτρικούς αγωγούς για ενδεχόμενες ζημιές.
- Εξετάστε την οθόνη για τυχόν σχισμές, ζημιές και ως προς τη σταθερότητά της.
- Ελέγξτε το χειριστήριο για τυχόν σχισμές, ζημιές και ως προς τη σταθερότητά του.
- Ελέγξτε την μπαταρία για ενδεχόμενες ζημιές.
- Ελέγξτε όλα τις συνδέσεις βυσμάτων ως προς την καλή τους έδραση και αποκαταστήστε την, εφόσον απαιτηθεί.
- Ελέγξτε τη δέσμη καλωδίων για ενδεχόμενες ζημιές. Ελέγξτε εάν το περίβλημα φέρει ζημιές.
- Διενεργήστε οπτικό έλεγχο στον κινητήρα υποστήριξης.

5.2 Αναζήτηση σφαλμάτων

ΠΡΟΕΙΔΟΠΟΙΗΣΗ

Εργασίες στο Pedelec/S-Pedelec με τοποθετημένη μπαταρία ή συνδεδεμένο φορτιστή.

Κίνδυνος ηλεκτροπληξίας!

- Αφαιρέστε την μπαταρία από τη βάση.
- Αποσυνδέστε τον φορτιστή από την παροχή ρεύματος.

ΠΡΟΣΟΧΗ

Εγκλωβισμός δαχτύλων σε περιστρεφόμενα εξαρτήματα.

Κίνδυνος τραυματισμού!

- Αφαιρέστε την μπαταρία από τη βάση, πριν εκτελέσετε εργασίες συντήρησης.

ΠΡΟΣΟΧΗ

Η μετάδοση κίνησης και η μπαταρία ενδέχεται να αναπτύξουν υψηλή θερμοκρασία, σε περίπτωση δυσλειτουργίας.

Κίνδυνος εγκαύματος!

- Αφήνετε τη μετάδοση κίνησης και την μπαταρία να κρυώσουν, πριν τα αγγίξετε.

Τα εξαρτήματα του Pedelec/S-Pedelec ελέγχονται αυτόματα διαρκώς. Σε περίπτωση εντοπισμού σφάλματος, θα προβληθεί στην οθόνη η αντίστοιχη ειδοποίηση σφάλματος.

- Λαμβάνετε υπόψη το παρεχόμενο Εγχειρίδιο του συστήματος.
- Σε περίπτωση που δεν αντιμετωπιστεί το πρόβλημα, κατόπιν εφαρμογής των προαναφερόμενων μέτρων, απευθυνθείτε σε εξειδικευμένο έμπορο.

Ανάλογα με τον τύπο του σφάλματος, η μετάδοση κίνησης ενδέχεται να απενεργοποιηθεί αυτομάτως. Η οδήγηση παραμένει εφικτή, χωρίς την υποστήριξη της μετάδοσης κίνησης.

- Πριν από την επόμενη διαδρομή, απευθυνθείτε σε εξειδικευμένο έμπορο για τον έλεγχο της μετάδοσης κίνησης.

6 Αποθήκευση

6.1 Αποθήκευση μπαταρίας

ΠΡΟΕΙΔΟΠΟΙΗΣΗ

Ερεθισμός των αναπνευστικών οδών, των ματιών ή του δέρματος, λόγω διαρροής ατμών ή υγρών, σε περίπτωση ζημιών ή μη ορθής χρήσης της μπαταρίας.

Κίνδυνος τραυματισμού!

- Σε περίπτωση ενοχλήσεων, ζητήστε άμεση ιατρική βοήθεια.
- Φροντίστε για επαρκή τροφοδοσία καθαρού αέρα, σε περίπτωση ελαττωματικής μπαταρίας.
- Βγάλτε αμέσως τα μολυσμένα ενδύματα.
- Αποφεύγετε την επαφή με τα υγρά της μπαταρίας.
- Σε περίπτωση επαφής των υγρών της μπαταρίας με τα μάτια, ξεπλύνετε με άφθονο νερό. Αναζητήστε άμεσα ιατρική βοήθεια.
- Πλύνετε καλά το δέρμα με σαπούνι και νερό.

Εφόσον η μπαταρία δεν πρόκειται να χρησιμοποιηθεί για μεγάλο χρονικό διάστημα, θα πρέπει να τηρηθούν τα ακόλουθα, όσον αφορά στην αποθήκευσή της:

- Φορτίστε την μπαταρία μέχρι το 60% περίπου της χωρητικότητάς της.
- Βγάλτε την μπαταρία από τη βάση της, προκειμένου να την αποθηκεύσετε.
- Αποθηκεύστε την μπαταρία σε σημείο, όπου δεν ενέχει κίνδυνος πτώσης της και μακριά από σημεία, στα οποία έχουν πρόσβαση τα παιδιά και τα ζώα.
- Αποθηκεύστε την μπαταρία, κατά προτίμηση υπό θερμοκρασία από +10°C έως +15°C, σε καλά αεριζόμενο και ξηρό χώρο, π.χ. σε ενδεδειγμένο κελάρι.
- Προφυλάσσετε την μπαταρία από την υγρασία.
- Κατά την αποθήκευση, προσέχετε ώστε η θερμοκρασία να μην υπερβεί το μέγιστο όριο ή να μην πέσει κάτω από το ελάχιστο όριο.

- Σε περίπτωση αποθήκευσης της μπαταρίας για περισσότερο από 3 μήνες, φορτίζετε την μπαταρία ανά τρεις ή έξι μήνες, ανάλογα με τις συνθήκες αποθήκευσης. Φορτίζετε την μπαταρία εκ νέου, περίπου έως το 60% της χωρητικότητάς της.
  - Μετά τη φόρτιση, αποσυνδέετε πάντοτε την μπαταρία από τον φορτιστή, και τον φορτιστή από την παροχή ρεύματος.
- Προσέχετε κατά την αποθήκευση της μπαταρίας, ώστε να μην βραχυκυκλώσουν οι πόλοι της. Εφόσον απαιτηθεί, μονώστε τους με ταινία.

6.2 Αποθήκευση Pedelec/S-Pedelec

Εφόσον το Pedelec/S-Pedelec δεν πρόκειται να χρησιμοποιηθεί για μεγάλο χρονικό διάστημα, θα πρέπει να τηρηθούν τα ακόλουθα, όσον αφορά στην αποθήκευσή του:

- Καθαρίστε το Pedelec/S-Pedelec (βλέπε Κεφάλαιο «Καθαρισμός και συντήρηση»).
- Αποθηκεύστε το Pedelec/S-Pedelec σε χώρο προφυλαγμένο από υγρασία, σκόνη και βρομιά.
- Αποθηκεύστε το Pedelec/S-Pedelec σε ξηρό χώρο που προφυλάσσεται από παγετό και μεγάλες διακυμάνσεις θερμοκρασίας.
- Προκειμένου να αποφευχθεί η παραμόρφωση των ελαστικών, αποθηκεύστε το Pedelec/S-Pedelec κρεμασμένο από το πλαίσιο.

7 Απόρριψη

7.1 Όχημα

Μην απορρίπτετε το όχημά σας στα οικιακά απορρίμματα. Παραδώστε το σε σημείο ανακύκλωσης του δήμου ή σε σημείο συλλογής ανακυκλώσιμων υλικών.

Εναλλακτικά, ο δήμος και ιδιωτικές εταιρείες ενδέχεται να αναλαμβάνουν την παραλαβή και την ανακύκλωση τέτοιων αντικειμένων. Απευθυνθείτε στον αρμόδιο δήμο ή την τοπική αυτοδιοίκηση για περισσότερες πληροφορίες ή ζητήστε να σας στείλουν ενημερωτικό υλικό ταχυδρομικά.

7.2 Ηλεκτρικά στοιχεία, μπαταρίες και συσσωρευτές

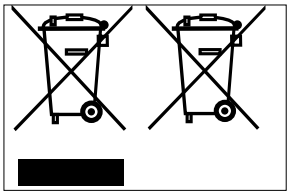

Στα Pedelec, S-Pedelec και τα ποδήλατα με ηλεκτρική ταχύτητα ή συστήματα απόσβεσης κραδασμών θα πρέπει να αφαιρεθούν πρώτα όλες οι μπαταρίες και οι συσσωρευτές, ή τα αφαιρούμενα εξαρτήματα χειρισμού που περιλαμβάνουν μπαταρίες και συσσωρευτές. Τέτοια είναι οι μπαταρίες του συστήματος πρόωσης, οι οθόνες με ενσωματωμένη μπαταρία, οι μπαταρίες που υπάρχουν ενσωματωμένες στο πλαίσιο για τα συστήματα αλλαγής ταχυτήτων ή απόσβεσης κραδασμών, κτλ. Για τις αποσπώμενες οθόνες με ενσωματωμένη μπαταρία και τις οθόνες που παρέχουν ενεργή ένδειξη κατόπιν αφαίρεσης από τη βάση, και οι οποίες δεν διαθέτουν εμφανή θήκη μπαταριών στην πίσω πλευρά, προβλέπεται η απόρριψη ολόκληρης της οθόνης. Επιτρέπεται μόνο το άνοιγμα των θηκών μπαταριών που διαθέτουν εξωτερική πρόσβαση (κυρίως, μπαταρίες-κουμπιά). Το πλαίσιο της οθόνης δεν επιτρέπεται να ανοιχτεί, προκειμένου να αφαιρεθεί κάποια ενσωματωμένη μπαταρία.

Οι ενσωματωμένες μπαταρίες οθόνης είναι συνήθως μπαταρίες ιόντων λιθίου και, συνεπώς, αποτελούν επικίνδυνα απόβλητα. Απαγορεύεται η απόρριψή τους στα οικιακά απορρίμματα, αντιθέτως, θα πρέπει να παραδοθούν σε σημείο ανακύκλωσης του δήμου ή σε σημείο συλλογής ανακυκλώσιμων υλικών.

Το ίδιο ισχύει για μπαταρίες που έχουν αντικατασταθεί, και οι οποίες δεν μπορούν να ξαναχρησιμοποιηθούν, λόγω φθοράς ή ελαττώματος. Λαμβάνετε, επίσης, υπόψη τις υποδείξεις στο Κεφάλαιο «Υποδείξεις ασφαλείας / Υποδείξεις ασφαλείας Μπαταρία», στις συμπληρωματικές οδηγίες χρήσης Pedelec, S-Pedelec.

Οι κοινές μπαταρίες - οι λεγόμενες οικιακές μπαταρίες - δεν χρειάζεται να παραδοθούν σε σημείο ανακύκλωσης του δήμου ή σε σημείο συλλογής ανακυκλώσιμων υλικών, εφόσον μπορούν να ανακυκλωθούν και στους κάδους ΑΦΗΣ, οι οποίοι διατίθενται σε πολλά καταστήματα.

Μετά την αφαίρεση των μπαταριών ή συσσωρευτών, το υπόλοιπο όχημα χαρακτηρίζεται πλέον ως παλιά ηλεκτρική συσκευή και θα πρέπει να ανακυκλωθεί ξεχωριστά.

Σε αυτό θα σας βοηθήσει ο εξειδικευμένος έμπορος, αλλά και κάποιο σημείο ανακύκλωσης του δήμου ή συλλογής ανακυκλώσιμων υλικών.

7.3 Ηλεκτρονικά εξαρτήματα και αξεσουάρ

Εφόσον απαιτηθεί η αντικατάσταση, λόγω ελαττώματος, των προβολέων LED, των οπίσθιων φανών θέσης LED ή των δυναμό πλήμνης, ή εξαρτημάτων, όπως, υπολογιστών ποδηλάτου ή συσκευών πλοήγησης, αυτά θα πρέπει, επίσης, να ανακυκλωθούν ξεχωριστά.

Αυτά τα εξαρτήματα και οι συσκευές θα πρέπει να απορρίπτονται σε σημείο ανακύκλωσης του δήμου ή σε σημείο συλλογής ανακυκλώσιμων υλικών.

7.4 Συσκευασία

Όλες οι συσκευασίες πρέπει να απορριφθούν διαχωρισμένες ανά κατηγορία απορρίμματος. Απορρίψτε τα χαρτοκιβώτια και τα χαρτόνια στην ανακύκλωση χαρτιών και τα σελοφάν στην ανακύκλωση χρήσιμων υλικών ή ρωτήστε τον εμπορικό σας αντιπρόσωπο για την απόρριψη.

7.5 Ελαστικά και αεροθάλαμοι

Τα ελαστικά και οι αεροθάλαμοι δεν επιτρέπεται πάντα να απορρίπτονται στα οικιακά απορρίμματα.

Ενημερωθείτε από εξειδικευμένο έμπορο, εάν αναλαμβάνει την απόρριψή τους ή παραδώστε τα σε σημείο συλλογής ανακυκλώσιμων υλικών ή σημείο ανακύκλωσης του δήμου ή της τοπικής αυτοδιοίκησης.

7.6 Λιπαντικά και μέσα συντήρησης

Μην απορρίπτετε τα λιπαντικά και τα μέσα συντήρησης στα οικιακά απορρίμματα, την αποχέτευση ή το περιβάλλον. Αυτά θα πρέπει να παραδίδονται σε σημεία συλλογής ειδικών αποβλήτων.

Τηρείτε, επίσης, τις υποδείξεις που υπάρχουν στη συσκευασία των προϊόντων λίπανσης και συντήρησης.

ACCELL GROUP

Συμπληρωματικές οδηγίες χρήσης

Παιδικό ποδήλατο

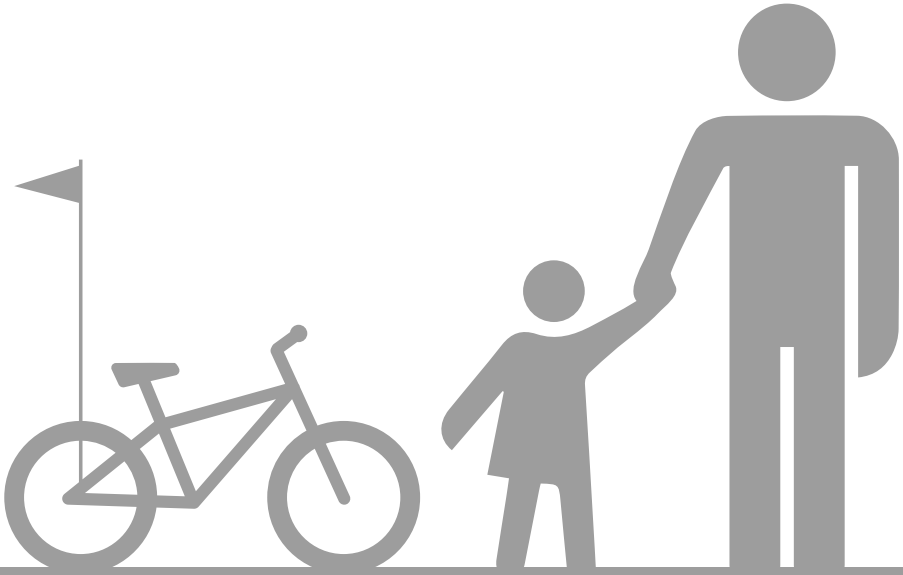

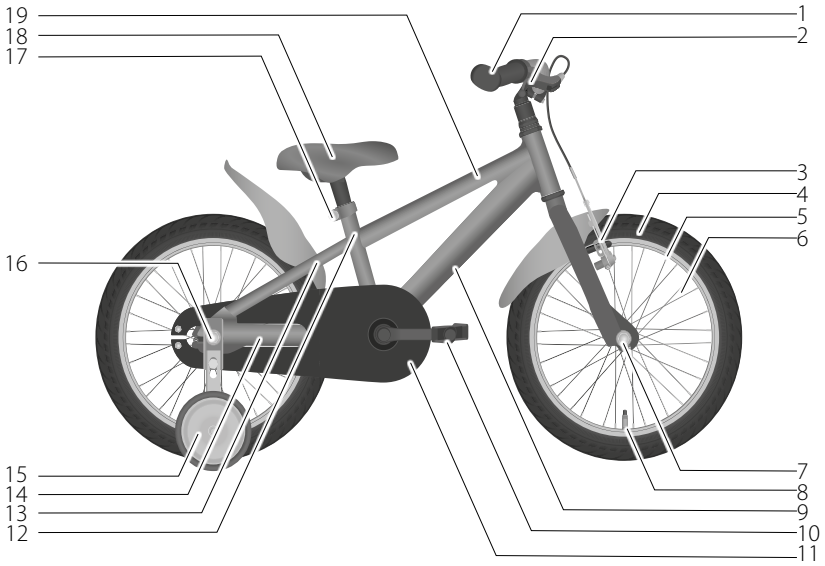

1	Χειρολαβές του τιμονιού και τιμόνι	11	Προστατευτικό περίβλημα αλυσίδας
2	Μανέτα φρένου	12	Σωλήνας σέλας
3	Φρένο μπροστινού τροχού	13	Ψαλίδι
4	Ελαστικό	14	Στήριγμα καθίσματος
5	Ζάντα	15	Βοηθητικός τροχός
6	Ακτίνα	16	Πλήμνη του πίσω τροχού
7	Πλήμνη του μπροστινού τροχού	17	Σφιγκτήρας λαιμού σέλας
8	Βαλβίδα	18	Σέλα
9	Κάτω σωλήνας	19	Επάνω σωλήνας
10	Πεντάλ		

Ενδεικτική εικόνα

Περιεχόμενα - Ενότητα Παιδικό ποδήλατο

1 Γενικές υποδείξεις 4

2 Υποδείξεις ασφαλείας 6

3 Υπολειπόμενοι κίνδυνοι 9

4 Προβλεπόμενη χρήση 9

5 Βασικές αρχές 11

5.1 Υποδείξεις για την οδική κυκλοφορία 11

5.2 Υποδείξεις για το φρένο. 12

5.3 Πριν από κάθε διαδρομή 12

5.4 Διαδικασία ελέγχου 13

5.5 Πριν από την πρώτη διαδρομή 13

6 Βοηθητικοί τροχοί 15

6.1 Προσάρτηση βοηθητικών τροχών 15

6.2 Αφαίρεση βοηθητικών τροχών 17

1 Γενικές υποδείξεις

Αυτές οι Οδηγίες χρήσης αποτελούν συμπληρωματικές οδηγίες και απευθύνονται στους κηδεμόνες του παιδιού. Προϋποθέτουν την εξοικείωση με τις «Οδηγίες χρήσης οχήματος». Διαβάστε επιμελώς και πλήρως τις «Οδηγίες χρήσης οχήματος», ειδικά τις υποδείξεις ασφαλείας και τις υποδείξεις για τη ρύθμιση και τον χειρισμό, προτού το παιδί σας χρησιμοποιήσει το παιδικό ποδήλατο.

ΠΡΟΕΙΔΟΠΟΙΗΣΗ

Έλλειψη γνώσεων κατά τη συμμετοχή στην οδική κυκλοφορία.

Κίνδυνος ατυχήματος!

- Ενημερώστε το παιδί σας για τους κανόνες συμπεριφοράς που ισχύουν κατά τη συμμετοχή στην οδική κυκλοφορία.
- Εξηγήστε στο παιδί σας πώς να συμπεριφέρεται αμυντικά και συνετά, κατά τη συμμετοχή στην οδική κυκλοφορία.
- Επιτρέψτε στο παιδί σας να λάβει μέρος στην οδική κυκλοφορία με το παιδικό ποδήλατο μόνο, εφόσον έχει κατανοήσει τους κανόνες συμπεριφοράς που ισχύουν κατά τη συμμετοχή στην οδική κυκλοφορία.
- Επιτρέψτε στο παιδί σας να λάβει μέρος στην οδική κυκλοφορία μόνο, υπό τη συνοδεία κηδεμόνα.

ΠΡΟΕΙΔΟΠΟΙΗΣΗ

Ανεπαρκείς γνώσεις χειρισμού του παιδικού ποδηλάτου.

Κίνδυνος ατυχήματος!

- Εξηγήστε στο παιδί σας το χειρισμό του παιδικού ποδηλάτου.
- Επιτρέψτε στο παιδί σας να λάβει μέρος στην οδική κυκλοφορία με το παιδικό ποδήλατο μόνο, εφόσον μπορεί να το χειριστεί με ασφάλεια.

ΠΡΟΕΙΔΟΠΟΙΗΣΗ

Θραύση εξαρτημάτων λόγω υπερφόρτωσης.

Κίνδυνος ατυχήματος και τραυματισμού!

- Εξηγήστε στο παιδί σας, ότι το παιδικό ποδήλατο προορίζεται για χρήση μόνο από ένα άτομο και ότι δεν επιτρέπεται η μεταφορά άλλων ατόμων πάνω στη σχάρα αποσκευών, στο σωλήνα ή το τιμόνι.
- Διασφαλίστε ότι δεν θα υπάρξει υπέρβαση του μέγιστου επιτρεπόμενου συνολικού βάρους του παιδικού ποδηλάτου.

ΠΡΟΕΙΔΟΠΟΙΗΣΗ

Ανεπαρκείς γνώσεις ή δεξιότητες.

Κίνδυνος ατυχήματος και τραυματισμού!

- Μην επιτρέπετε τη χρήση του παιδικού ποδηλάτου από παιδιά με μειωμένες σωματικές, αισθητηριακές ή πνευματικές ικανότητες, ή ανεπαρκή εμπειρία και γνώσεις.
- Μην επιτρέπετε στα παιδιά να εκτελούν εργασίες φροντίδας και συντήρησης.
- Μην επιτρέπετε σε νήπια να παίζουν με το υλικό συσκευασίας και ειδικά με τη μεμβράνη συσκευασίας. Τα παιδιά ενδέχεται να εγκλωβιστούν σε αυτή, κατά τη διάρκεια του παιχνιδιού, να πάθουν ασφυξία ή να κοπούν.

- Διαβάστε πλήρως τις Οδηγίες χρήσης και εξηγήστε όλο το περιεχόμενο στο παιδί σας.
- Εξασκήστε το παιδί σας στη συμμετοχή στην οδική κυκλοφορία και αφήστε το να κυκλοφορήσει μόνο του μόνο, εφόσον μπορείτε να αναλάβετε την ευθύνη για αυτό.
- Ελέγχετε τακτικά τη θέση καθίσματος του παιδιού σας και, εφόσον απαιτηθεί, ζητήστε τη ρύθμιση της σέλας από εξειδικευμένο έμπορο.
  - Τηρείτε τις υποδείξεις για το ελάχιστο βάθος εισαγωγής της σέλας και του τιμονιού στο λαιμό (βλέπε Οδηγίες χρήσης οχήματος, Κεφάλαιο «Βασικές ρυθμίσεις / Σέλα / Ελάχιστο βάθος εισαγωγής» ή «Βασικές ρυθμίσεις / Τιμόνι και στελέχη του τιμονιού / Ελάχιστο βάθος εισαγωγής»).

2 Υποδείξεις ασφαλείας

ΠΡΟΕΙΔΟΠΟΙΗΣΗ

Παρατεταμένο μήκος φρεναρίσματος και μειωμένη πρόσφυση του εδάφους, λόγω ολισθηρού ή βρώμικου οδοστρώματος.

Κίνδυνος ατυχήματος και τραυματισμού!

- Βεβαιωθείτε ότι το παιδί σας προσαρμόζει την ταχύτητα στις καιρικές και οδικές συνθήκες.

ΠΡΟΕΙΔΟΠΟΙΗΣΗ

Υψηλός κίνδυνος ατυχήματος σε περίπτωση λανθασμένης ή μη ορθής χρήσης του παιδικού ποδηλάτου.

Κίνδυνος ατυχήματος!

- Επιτρέπετε στο παιδί σας να χρησιμοποιήσει το παιδικό ποδήλατο στην οδική κυκλοφορία μόνο, εφόσον ο εξοπλισμός του ανταποκρίνεται στις εγχώριες διατάξεις για την οδική κυκλοφορία.
- Επιτρέπετε στο παιδί σας να χρησιμοποιήσει το παιδικό ποδήλατο στην οδική κυκλοφορία μόνο, εφόσον τηρεί τις εγχώριες και τοπικές διατάξεις.
- Εξηγήστε στο παιδί σας τις εγχώριες και τοπικές διατάξεις για τη χρήση πεζοδρόμων, ποδηλατοδρόμων και οδοστρωμάτων.

ΠΡΟΕΙΔΟΠΟΙΗΣΗ

Κακή ορατότητα λόγω λανθασμένης ένδυσης.

Κίνδυνος ατυχήματος και τραυματισμού!

- Επιτρέπετε στο παιδί σας να λάβει μέρος στην οδική κυκλοφορία μόνο, εφόσον φορά ανοιχτόχρωμα και έντονα ενδύματα, π.χ. ενδύματα με ανακλαστικά στοιχεία.

ΠΡΟΕΙΔΟΠΟΙΗΣΗ

Έλλειψη προστασίας της κεφαλής.

Κίνδυνος τραυματισμού!

- Επιτρέψτε στο παιδί σας να χρησιμοποιήσει το παιδικό ποδήλατο μόνο, εφόσον φορά κατάλληλο και προσαρμοσμένο κράνος.
- Ζητήστε από εξειδικευμένο έμπορο να σας ενημερώσει για τον τύπο κράνους που ενδείκνυται για το παιδί σας.
- Ζητήστε από εξειδικευμένο έμπορο να σας δείξει τον τρόπο χρήσης του κράνους για το παιδί σας.

ΠΡΟΕΙΔΟΠΟΙΗΣΗ

Απροσεξία κατά την οδική κυκλοφορία.

Κίνδυνος ατυχήματος και τραυματισμού!

- Εξηγήστε στο παιδί σας ότι, κατά τη διάρκεια της οδήγησης δεν θα πρέπει να αποσπάται η προσοχή του από άλλες ενέργειες, π.χ. ενεργοποιώντας κάποιον επιπρόσθετα τοποθετημένο φωτισμό.
- Απαγορέψτε στο παιδί σας τη χρήση κινητών συσκευών, π.χ. έξυπνων κινητών τηλεφώνων ή συσκευών αναπαραγωγής MP3, κατά τη διάρκεια της οδήγησης.

ΠΡΟΕΙΔΟΠΟΙΗΣΗ

Δυσλειτουργίες του παιδικού ποδηλάτου εξαιτίας προσθηκών και τροποποιήσεων με λάθος εξαρτήματα.

Κίνδυνος ατυχήματος και τραυματισμού!

- Οι τροποποιήσεις στο παιδικό ποδήλατο επιτρέπονται μόνο από εξειδικευμένους εμπόρους.
- Επιτρέπετε την εγκατάσταση αποκλειστικά εξαρτημάτων, τα οποία ανταποκρίνονται στις εγχώριες διατάξεις οδικής κυκλοφορίας.
- Ενημερωθείτε από εξειδικευμένο έμπορο για τα ενδεδειγμένα εξαρτήματα.

ΠΡΟΕΙΔΟΠΟΙΗΣΗ

Θραύση πλαισίου ή πιρουνιού λόγω μη ορθής χρήσης του παιδικού ποδηλάτου.

Κίνδυνος ατυχήματος και τραυματισμού!

- Εξηγήστε στο παιδί σας, ότι δεν θα πρέπει να πραγματοποιεί άλματα πάνω από ράμπες ή αναχώματα με το παιδικό ποδήλατο.
- Εξηγήστε στο παιδί σας, ότι δεν θα πρέπει να κατεβαίνει πλαγιές με το παιδικό ποδήλατο.
- Εξηγήστε στο παιδί σας, ότι δεν θα πρέπει να περνά μέσα από σημεία με βαθιά νερά ούτε να οδηγεί κοντά σε ύδατα με το παιδικό ποδήλατο.
- Εξηγήστε στο παιδί σας, ότι δεν θα πρέπει να περνά μέσα από περιοχές, όπου θα λερωθεί υπερβολικά το παιδικό ποδήλατο.
- Εξηγήστε στο παιδί σας, ότι δεν θα πρέπει να οδηγεί πάνω από σκάλες, κράσπεδα και πλατύσκαλα με το παιδικό ποδήλατο.

ΠΡΟΕΙΔΟΠΟΙΗΣΗ

Σημεία παγίδευσης στο παιδικό ποδήλατο.

Κίνδυνος ατυχήματος και τραυματισμού!

- Επιτρέψτε στο παιδί σας να χρησιμοποιήσει το παιδικό ποδήλατο μόνο με στενό παντελόνι.
- Φροντίστε ώστε τα στοιχεία της ένδυσης και της υπόδησης, όπως π.χ. τα κορδόνια των παπουτσιών ή κορδέλες να μπορούν να πιαστούν σε κινούμενα εξαρτήματα.

3 Υπολειπόμενοι κίνδυνοι

Η χρήση του παιδικού ποδηλάτου συνδέεται με τους ακόλουθους ενδεικτικούς, υπολειπόμενους κινδύνους, παρά την τήρηση όλων των υποδείξεων ασφαλείας και των προειδοποιητικών υποδείξεων:

- Απόσπαση της προσοχής από την οδική κυκλοφορία εξαιτίας της παιδικής περιέργειας
- Λάθος εκτίμηση εκ μέρους του παιδιού, για παράδειγμα, όσον αφορά στην πρόσφυση του εδάφους, την ταχύτητα, τις ίδιες του τις δεξιότητες
- Λάθος συμπεριφορά άλλων ατόμων που λαμβάνουν μέρος στην κυκλοφορία
- Απρόβλεπτη ιδιότητα του οδοστρώματος, π.χ. ολισθηρότητα λόγω παγετού
- Απρόβλεπτα ελαττώματα υλικών ή κόπωση υλικού μπορούν να οδηγήσουν στην θραύση ή στην δυσλειτουργία εξαρτημάτων.

4 Προβλεπόμενη χρήση

Ο κατασκευαστής ή ο έμπορος δεν αναλαμβάνει καμιά ευθύνη για ζημιές, οι οποίες προκαλούνται από μη ορθή ή λανθασμένη χρήση.

Οι αξιώσεις αποζημίωσης ενδέχεται να κινδυνεύουν και να χαθούν στην περίπτωση μη ενδεδειγμένης χρήσης του οχήματος.

Το παιδικό ποδήλατο προορίζεται για χρήση από ένα άτομο, για το ύψος του οποίου έχει ρυθμιστεί κατάλληλα η θέση καθίσματος (βλέπε Οδηγίες χρήσης οχήματος, Κεφάλαιο «Βασικές αρχές / Θέση καθίσματος»). Η μεταφορά επιπλέον ατόμων, π.χ. στη σχάρα αποσκευών, απαγορεύεται.

Το μέγιστο επιτρεπόμενο συνολικό βάρος αναγράφεται συνήθως στο πλαίσιο του παιδικού ποδηλάτου, καθώς και στο δελτίο δεδομένων που σας παρέδωσε ο εξειδικευμένος έμπορος, και δεν επιτρέπεται η υπέρβασή του.

Τα παιδικά ποδήλατα που δεν είναι εξοπλισμένα για οδική κυκλοφορία προορίζονται αποκλειστικά για χρήση σε ιδιωτικό χώρο. Για τη χρήση στην οδική κυκλοφορία, το παιδικό ποδήλατο θα πρέπει να διαθέτει ή να αποκτήσει τον απαραίτητο εξοπλισμό, ο οποίος ανταποκρίνεται στις εγχώριες και τοπικές διατάξεις.

Το παιδικό ποδήλατο δεν προορίζεται για ιδιαίτερα μεγάλη καταπόνηση, π.χ. η χρήση του σε εκδηλώσεις αγώνων ταχύτητας ή αγώνων απόδοσης εκλαμβάνεται ως μη ορθή.

Το παιδικό ποδήλατο δεν προορίζεται για χρήση με παιδικό κάθισμα.

Προκειμένου να διασφαλιστεί η ορθή χρήση του παιδικού ποδηλάτου, το άτομο που το χρησιμοποιεί θα πρέπει να γνωρίζει, να κατανοεί και να τηρεί τις εγχώριες και τοπικές διατάξεις.

Προκειμένου να διασφαλιστεί η ορθή χρήση του παιδικού ποδηλάτου, το παιδικό ποδήλατο θα πρέπει να πληροί τις εγχώριες και τοπικές διατάξεις (βλέπε Οδηγίες χρήσης οχήματος Κεφάλαιο «Ασφάλεια / Υποδείξεις για την οδική κυκλοφορία»).

Χρησιμοποιείτε το παιδικό ποδήλατο μόνο σύμφωνα με τις παρούσες Οδηγίες χρήσης. Οποιαδήποτε άλλη χρήση εκλαμβάνεται ως μη ορθή και μπορεί να οδηγήσει σε ατυχήματα, τραυματισμούς ή υλικές ζημιές.

5 Βασικές αρχές

Αυτό το κεφάλαιο περιλαμβάνει υποδείξεις για την οδική κυκλοφορία και πληροφορίες για τη χρήση του παιδικού ποδηλάτου.

5.1 Υποδείξεις για την οδική κυκλοφορία

Για παιδικό ποδήλατο που δεν διαθέτει, κατά την αγορά, εξοπλισμό εγκεκριμένο για την οδική κυκλοφορία, ισχύουν τα εξής: Σε περίπτωση που το παιδικό ποδήλατο πρόκειται να χρησιμοποιηθεί στην οδική κυκλοφορία, απαιτείται ο εξοπλισμός του με τα αντίστοιχα προβλεπόμενα εξαρτήματα.

- Ενημερωθείτε πριν από την πρώτη διαδρομή για τις εγχώριες και τοπικές διατάξεις που αφορούν στον εξοπλισμό παιδικών ποδηλάτων. Για παράδειγμα:
  - Υποχρεωτική χρήση κράνους
  - Υποχρεωτική χρήση προειδοποιητικού γιλέκου
  - Φρένα
  - Φωτισμός και ανακλαστήρες
  - Κόρνα
  - Επιτρέπετε στο παιδί σας να λάβει μέρος στην οδική κυκλοφορία μόνο, εφόσον ο εξοπλισμός ανταποκρίνεται στις εγχώριες και τοπικές διατάξεις για την οδική κυκλοφορία.
  - Εξοπλίστε το παιδικό ποδήλατο με τον απαραίτητο εξοπλισμό, πριν από τη συμμετοχή στην οδική κυκλοφορία.
  - Εξηγήστε στο παιδί σας τις εγχώριες και τοπικές διατάξεις που αφορούν στον εξοπλισμό παιδικών ποδηλάτων.
  - Σε περίπτωση αμφιβολιών, ζητήστε τη συμβουλή εξειδικευμένου εμπόρου.
- Ενημερωθείτε για τις εγχώριες και τοπικές διατάξεις που αφορούν στην οδική κυκλοφορία. Για τα παιδιά και τους εφήβους ισχύουν συνήθως διαφορετικές διατάξεις από εκείνες που ισχύουν για τους ενήλικες.
  - Ενημερώστε το παιδί σας για τον Κώδικα Οδικής Κυκλοφορίας και για τον τρόπο συμπεριφοράς στην οδική κυκλοφορία.
  - Εξηγήστε στο παιδί σας τις εγχώριες και τοπικές διατάξεις που αφορούν στη χρήση:
    - Πεζόδρομων
    - Ποδηλατοδρόμων
    - Οδοστρωμάτων
- Επιτρέπετε στο παιδί σας να συμμετέχει μόνο του στην οδική κυκλοφορία μόνο, εφόσον:
  - Το επιτρέπουν οι εγχώριες και τοπικές διατάξεις.
  - Είστε βέβαιοι, ότι το παιδί σας μπορεί να συμμετέχει στην οδική κυκλοφορία.

- Εξηγήστε στο παιδί σας πώς να συμπεριφέρεται αμυντικά και συνετά, κατά τη συμμετοχή στην οδική κυκλοφορία.
- Μάθετε στο παιδί σας να οδηγεί με τέτοιον τρόπο, ώστε να μην προκληθεί βλάβη, κίνδυνος, αναπηρία σε κανέναν και χωρίς να ενοχληθεί κάποιος.
- Επιτρέψτε στο παιδί σας να οδηγεί το παιδικό ποδήλατο μόνο, εφόσον φορά κατάλληλο και προσαρμοσμένο κράνος. Ζητήστε τη βοήθεια εξειδικευμένου εμπόρου για την επιλογή του κατάλληλου κράνους.

- Σε πολλές περιοχές προσφέρονται μαθήματα για παιδιά. Σε αυτά τα μαθήματα, το παιδί σας μπορεί να μάθει παίζοντας, πώς να οδηγεί και να συμπεριφέρεται στην οδική κυκλοφορία.
- Η νομοθεσία και οι διατάξεις μπορούν να αλλάξουν ανά πάσα στιγμή. Σας παρακαλούμε να ενημερώνεστε τακτικά για τις εγχώριες και τοπικές διατάξεις, και να τις εξηγείτε στο παιδί σας.

5.2 Υποδείξεις για το φρένο

Το παιδικό ποδήλατο διαθέτει τουλάχιστον δύο ανεξάρτητα φρένα, ένα στον μπροστινό τροχό και ένα στον πίσω τροχό. Ένα από τα φρένα ή ένα επιπλέον φρένο θα μπορούσε να είναι το κόντρα φρένο.

ΠΡΟΕΙΔΟΠΟΙΗΣΗ

Η υγρασία αλλάζει τη συμπεριφορά φρεναρίσματος του φρένου ζάντας.

Κίνδυνος ατυχήματος και τραυματισμού!

- Αφήστε το παιδί σας να δοκιμάσει τα φρένα υπό υγρές συνθήκες, ωστόσο, μακριά από την οδική κυκλοφορία.
- Εξηγήστε στο παιδί σας, ότι θα πρέπει να οδηγεί αργά υπό υγρές συνθήκες.

5.3 Πριν από κάθε διαδρομή

Πριν από κάθε διαδρομή θα πρέπει να τηρούνται τα εξής:

- Ελέγξτε διεξοδικά το παιδικό ποδήλατο για βλάβες και έντονη φθορά, προτού το χρησιμοποιήσει το παιδί σας (βλέπε Κεφάλαιο «Βασικές αρχές / Διαδικασία ελέγχου»).
- Εξηγήστε στο παιδί σας, ότι το παιδικό ποδήλατο δεν θα πρέπει να χρησιμοποιείται, όταν υπάρχει βλάβη/φθορά.

5.4 Διαδικασία ελέγχου

Πριν από κάθε διαδρομή θα πρέπει να τηρούνται τα εξής:

- Ελέγξτε την κατάσταση του πλαισίου και των εξαρτημάτων.
  - Ελέγξτε τα εξαρτήματα για παραμορφώσεις, σχισμές και χρωματικές αλλοιώσεις.
  - Ελέγξτε εάν το τιμόνι, τα πεντάλ και η σέλα είναι σωστά προσαρτημένα και ρυθμισμένα (βλέπε Οδηγίες χρήσης οχήματος, Κεφάλαιο «Βασικές ρυθμίσεις»).
  - Εφόσον το παιδικό ποδήλατο είναι εξοπλισμένο με σχάρα αποσκευών, ελέγξτε εάν αυτή είναι σωστά προσαρτημένη.
  - Εφόσον το παιδικό ποδήλατο ενδείκνυται για χρήση με σχάρα αποσκευών και έχει εξοπλιστεί με αυτήν κατόπιν αγοράς, ελέγξτε εάν είναι σωστά προσαρτημένη.
- Ελέγξτε τη λειτουργία των φρένων.
  - Πιέστε τη μανέτα φρένου και το κόντρα φρένο, ελέγχοντας εάν ακούγονται ασυνήθιστοι ήχοι.
  - Δοκιμάστε εάν το παιδικό ποδήλατο παραμένει ακινητοποιημένο ή είναι δύσκολο να το σπρώξετε, όταν είναι πιεσμένο το φρένο, προκειμένου να εξασφαλιστεί ότι μπορεί να ακινητοποιηθεί με ασφάλεια, εφόσον αυτό απαιτηθεί κατά τη διάρκεια της οδήγησης.
  - Ελέγξτε, εάν υπάρχει τριβή στα τακάκια των φρένων, όταν δεν είναι πιεσμένη η μανέτα φρένου.
- Ελέγξτε τη λειτουργία του φωτισμού και της κόρνας.
  - Ενεργοποιήστε τον φωτισμό. Ελέγξτε εάν ανάβει ο προβολέας και ο οπίσθιος φανός θέσης. Περιστρέψτε τον τροχό, στον οποίο βρίσκεται το δυναμό, ή ελέγξετε την κατάσταση φόρτισης των μπαταριών, στην περίπτωση που το ποδήλατο εξοπλίστηκε με φωτισμό μπαταρίας κατόπιν αγοράς.
  - Ελέγξτε εάν ακούγεται ένας διακριτός ήχος, όταν χρησιμοποιείτε την κόρνα.

5.5 Πριν από την πρώτη διαδρομή

ΠΡΟΕΙΔΟΠΟΙΗΣΗ

Απόσπαση της προσοχής του παιδιού εξαιτίας μη αναμενόμενης συμπεριφοράς του παιδικού ποδηλάτου, π.χ. κατά το φρενάρισμα.

Κίνδυνος ατυχήματος και τραυματισμού!

- Επιτρέψτε στο παιδί σας να λάβει μέρος στην οδική κυκλοφορία με το παιδικό ποδήλατο μόνο, εφόσον γνωρίζει τη συμπεριφορά του παιδικού ποδηλάτου και έχει εξοικειωθεί με το χειρισμό του.

Ο εξειδικευμένος έμπορος αναλαμβάνει εξολοκλήρου τη συναρμολόγηση του παιδικού ποδηλάτου και θα προσαρμόσει κατάλληλα τις ρυθμίσεις του τιμονιού, της σέλας και της μανέτας φρένου στις ανάγκες του παιδιού σας.

- Ελέγξτε κατά την παραλαβή του παιδικού ποδηλάτου, εάν το παιδί σας μπορεί να οδηγήσει με άνεση και ασφάλεια το παιδικό ποδήλατο, και εάν όλες οι ρυθμίσεις έχουν προσαρμοστεί στις ανάγκες του παιδιού σας.
- Οι ρυθμίσεις μπορούν να πραγματοποιηθούν μόνο από εξειδικευμένο έμπορο.
  - Σε περίπτωση που πραγματοποιήσετε οι ίδιοι ρυθμίσεις, ενημερωθείτε από εξειδικευμένο έμπορο για τις απαιτούμενες ροπές στρέψης και χρησιμοποιήστε δυναμομετρικό κλειδί.
  - Σε περίπτωση που πραγματοποιήσετε οι ίδιοι ρυθμίσεις, ελέγξτε διεξοδικά και κατάλληλα τις ρυθμίσεις, προτού χρησιμοποιηθεί το παιδικό ποδήλατο από το παιδί σας.
- Εξοικειωθείτε οι ίδιοι με το παιδικό ποδήλατο, πριν από την πρώτη διαδρομή του παιδιού σας, και εξηγήστε στο παιδί σας όλους τους χειρισμούς.
- Αφήστε το παιδί σας να εξασκηθεί στη χρήση του παιδικού ποδηλάτου μακριά από την οδική κυκλοφορία, προκειμένου να εξοικειωθεί με την οδήγησή του.
- Βοηθήστε το παιδί να εξασκηθεί στο ανέβασμα και κατέβασμα από το ποδήλατο, καθώς και στο ασφαλές φρενάρισμα.
- Αφήστε το παιδί σας να εξοικειωθεί με τα φρένα, κινούμενο με χαμηλή ταχύτητα, και ειδικά με τη χρήση του κόντρα φρένου (εφόσον διατίθεται).
- Αφήστε το παιδί σας να εξασκηθεί στη χρήση του φρένου, όσον αφορά στην περίπτωση ανάγκης άμεσης ακινητοποίησης του ποδηλάτου.
- Βοηθήστε το παιδί να εξασκηθεί στη σήμανση της πρόθεσης κατεύθυνσης πριν από στροφή και στον έλεγχο της κίνησης πίσω του.
- Αφήστε το παιδί σας να οδηγήσει το παιδικό ποδήλατο μόνο, εφόσον μπορείτε να αναλάβετε την ευθύνη για αυτό.

6 Βοηθητικοί τροχοί

Οι βοηθητικοί τροχοί αποτελούν τροχούς που υποστηρίζουν το παιδί, κατά τη διάρκεια εκμάθησης της οδήγησης ποδηλάτου. Αποτρέπουν την ανατροπή του παιδικού ποδηλάτου.

- Αποφασίστε εάν το παιδί σας χρειάζεται βοηθητικούς τροχούς, κατά τη διάρκεια εκμάθησης της οδήγησης ποδηλάτου.
- Σε περίπτωση που το παιδί σας χρειάζεται βοηθητικούς τροχούς για την εκμάθηση της οδήγησης ποδηλάτου, χρησιμοποιήστε τους βοηθητικούς τροχούς που περιλαμβάνονται στη συσκευασία, εφόσον διατίθενται.
- Σε περίπτωση που η συσκευασία δεν περιλαμβάνει βοηθητικούς τροχούς, απευθυνθείτε σε εξειδικευμένο έμπορο για την επιλογή και την προσάρτηση των κατάλληλων βοηθητικών τροχών.

6.1 Προσάρτηση βοηθητικών τροχών

ΠΡΟΕΙΔΟΠΟΙΗΣΗ

Η λανθασμένη ή ανεπαρκής προσάρτηση βοηθητικών τροχών μπορεί να οδηγήσει σε δυσλειτουργίες, π.χ. στην ακινητοποίηση του πίσω τροχού.

Κίνδυνος ατυχήματος και τραυματισμού!

- Εάν δεν διαθέτετε τις απαιτούμενες εξειδικευμένες γνώσεις και τα απαραίτητα εργαλεία για την προσάρτηση των βοηθητικών τροχών, απευθυνθείτε σε εξειδικευμένο έμπορο.

Ανάλογα με το μοντέλο του παιδικού ποδηλάτου διατίθενται και οι κατάλληλοι βοηθητικοί τροχοί. Εφόσον απαιτούνται βοηθητικοί τροχοί, θα πρέπει να χρησιμοποιηθούν εκείνοι που περιλαμβάνονται στη συσκευασία.

Κατά την προσάρτηση των βοηθητικών τροχών απαιτείται μεγάλη επιμέλεια, προκειμένου να ανταποκριθούν σωστά και με ασφάλεια στο σκοπό, για τον οποίο προορίζονται.

- Εφόσον δεν περιλαμβάνονται βοηθητικοί τροχοί στη συσκευασία, βεβαιωθείτε ότι θα αγοραστούν οι κατάλληλοι βοηθητικοί τροχοί για το αντίστοιχο παιδικό ποδήλατο. Τα μπουλόνια στον πίσω τροχό του παιδικού ποδηλάτου θα πρέπει να διαθέτουν επαρκές μήκος για την ασφαλή προσάρτηση των βοηθητικών τροχών και στις δύο πλευρές.
  - Ζητήστε τη βοήθεια εξειδικευμένου εμπόρου για την επιλογή των κατάλληλων βοηθητικών τροχών.
- Τηρείτε τις οδηγίες του κατασκευαστή, όσον αφορά στην προσάρτηση των βοηθητικών τροχών.

1. Ξεβιδώστε πλήρως τα τυφλά περικόχλια και από τις δυο πλευρές του άξονα, περιστρέφοντας αριστερόστροφα.
2. Αφαιρέστε τις τοποθετημένες στον άξονα ροδέλες.

Οι βοηθητικοί τροχοί αποτελούνται συνήθως από περισσότερα μέρη.

3. Συναρμολογήστε τους σύμφωνα με τις οδηγίες του κατασκευαστή.
4. Τοποθετήστε τον πρώτο συναρμολογημένο βοηθητικό τροχό πάνω στον έναν άξονα του παιδικού ποδηλάτου, ωθήστε τη ροδέλα πάνω στον άξονα και συσφίξτε το τυφλό περικόχλιο, τηρώντας τη ροπή στρέψης (βλέπε «Εικ.: Προσάρτηση βοηθητικού τροχού»).
5. Τοποθετήστε τον δεύτερο συναρμολογημένο βοηθητικό τροχό στον άλλο άξονα του παιδικού ποδηλάτου, ωθήστε τη ροδέλα πάνω στον άξονα και συσφίξτε το τυφλό περικόχλιο, τηρώντας τη ροπή στρέψης (βλέπε «Εικ.: Προσάρτηση βοηθητικού τροχού»).
   - ➔ Διασφαλίστε κατά τη σύσφιξη του τυφλού περικοχλίου, ότι ο πίσω τροχός είναι ευθυγραμμισμένος με το πλαίσιο και τον μπροστινό τροχό.
   - ➔ Διασφαλίστε κατά τη σύσφιξη του τυφλού περικοχλίου, ότι η αλυσίδα παραμένει τεντωμένη.

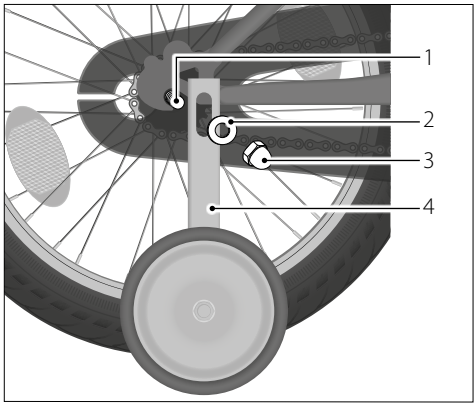

Εικ.: Προσάρτηση βοηθητικού τροχού (ενδεικτικά)

1 Άξονας πίσω τροχού

2 Ροδέλα

3 Τυφλό περικόχλιο

4 Βοηθητικός τροχός

Οι βοηθητικοί τροχοί επιδέχονται προσαρμογή ύψους.

- ➔ Ελέγξτε σε ποιο σημείο διαθέτουν οι βοηθητικοί τροχοί τις επιμήκεις οπές που προορίζονται για αυτόν το σκοπό. Τηρείτε τις παρεχόμενες οδηγίες του κατασκευαστή, όσον αφορά στην προσάρτηση.

Και οι δύο βοηθητικοί τροχοί θα πρέπει να απέχουν το ίδιο από το έδαφος. Όταν το παιδικό ποδήλατο είναι ευθυγραμμισμένο, οι βοηθητικοί τροχοί δεν θα πρέπει να αγγίζουν το έδαφος.

6.2 Αφαίρεση βοηθητικών τροχών

1. Περιστρέψτε τα δύο τυφλά περικόχλια όσο απαιτηθεί, μέχρι να μπορέσετε να τα αφαιρέσετε από τον άξονα.
2. Στη συνέχεια, αφαιρέστε διαδοχικά τις ροδέλες και τους βοηθητικούς τροχούς από τον άξονα.
3. Ωθήστε τις ροδέλες πάνω στον άξονα και συσφίξτε τα τυφλά περικόχλια, τηρώντας τις ροπές στρέψης.
4. Διασφαλίστε κατά τη σύσφιξη του τυφλού περικοχλίου, ότι ο πίσω τροχός είναι ευθυγραμμισμένος με το πλαίσιο και τον μπροστινό τροχό.
5. Διασφαλίστε κατά τη σύσφιξη του τυφλού περικοχλίου, ότι η αλυσίδα παραμένει τεντωμένη.

ACCELL GROUP

Οδηγίες χρήσης

Παιδικό ποδηλατάκι

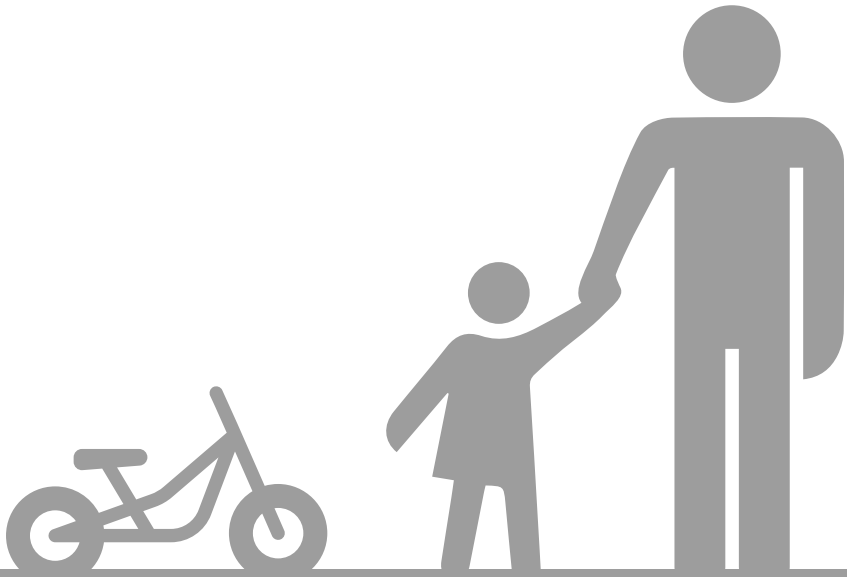

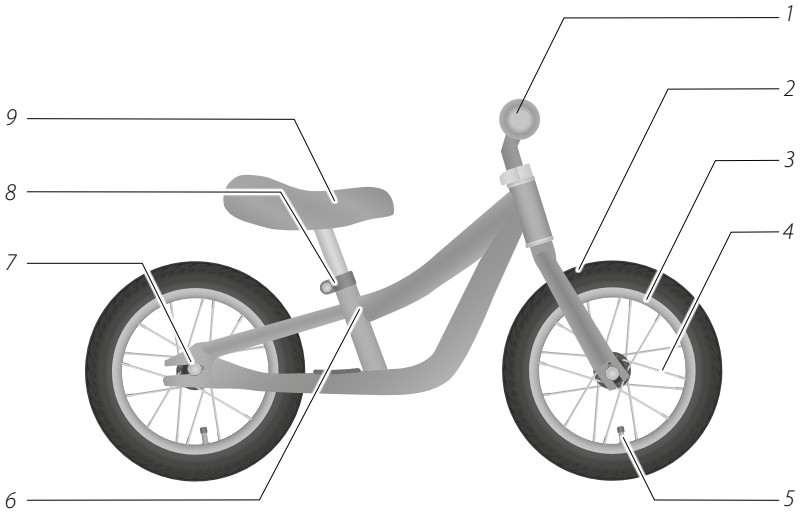

1	Χειρολαβές του τιμονιού και τιμόνι	6	Σωλήνας σέλας
2	Ελαστικό	7	Πλήμνη τροχού με τυφλό περικόχλιο
3	Ζάντα	8	Σφιγκτήρας λαιμού σέλας
4	Ακτίνα	9	Σέλα
5	Βαλβίδα		

Ενδεικτική εικόνα

Περιεχόμενα

1 Βασικές αρχές 1
1.1 Ισχύς 1
1.2 Διαβάστε τις Οδηγίες χρήσης και φυλάξτε τις για μελλοντική αναφορά 1
1.3 Υποδείξεις για τη φορά περιστροφής των βιδών 1
1.4 Υποδείξεις για τις ροπές στρέψης. 2
2 Υποδείξεις ασφαλείας 3
3 Υπολειπόμενοι κίνδυνοι 7
4 Προβλεπόμενη χρήση 8
5 Ελάχιστη ηλικία 8
6 Χρήση 8
6.1 Υπόδειξη για το φρένο 9
6.2 Κράνος 9
6.3 Πριν από κάθε διαδρομή 9
6.4 Διαδικασία ελέγχου 10
6.5 Πριν από την πρώτη διαδρομή 10
6.6 Μετά από πτώση 11
7 Βασικές ρυθμίσεις 12
7.1 Ρύθμιση σέλας. 13
7.2 Έλεγχος και ρύθμιση της πίεσης των ελαστικών 14
7.3 Μείωση πίεσης ελαστικού 15
8 Καθαρισμός 16
8.1 Απαιτούμενα μέσα καθαρισμού. 16
8.2 Καθαρισμός του παιδικού ποδηλατακίου. 16
9 Συντήρηση 18
9.1 Διαστήματα επιθεώρησης 19
9.2 Έλεγχος των κοχλιωτών συνδέσεων 20
9.3 Έλεγχος πλαισίου και πιρουνιού. 20
9.4 Έλεγχος σέλας 20
9.5 Έλεγχος τιμονιού 20
9.6 Έλεγχος μπροστινού και πίσω τροχού 21
9.7 Έλεγχος ζαντών και ακτίνων 21
9.8 Έλεγχος ελαστικών 22
9.9 Έλεγχος προστατευτικών στοιχείων 22
10 Αποθήκευση 23

11 Απόρριψη 24
11.1 Παιδικό ποδηλατάκι 24
11.2 Συσκευασία. 24
11.3 Ελαστικά και αεροθάλαμοι 24
11.4 Λιπαντικά και μέσα συντήρησης 24
12 Δήλωση συμμόρφωσης 24

1 Βασικές αρχές

1.1 Ισχύς

Οι παρούσες Οδηγίες χρήσης ισχύουν για παιδικά ποδηλατάκια, χωρίς άδεια οδικής κυκλοφορίας. Το παιδικό ποδηλατάκι χαρακτηρίζεται από το ακόλουθο σύμβολο, όσον αφορά στην κατηγορία οχήματος.

Σύμβολο	Κατηγορία οχήματος	Χρήση
	Παιδικό ποδηλατάκι 12"	Χρήση μόνο υπό την επίβλεψη ενήλικα. Ακατάλληλο για την οδική κυκλοφορία. Μέγιστο επιτρεπόμενο συνολικό βάρος: 30 kg.

1.2 Διαβάστε τις Οδηγίες χρήσης και φυλάξτε τις για μελλοντική αναφορά

Οι παρούσες Οδηγίες χρήσης περιλαμβάνουν σημαντικές πληροφορίες για τη χρήση του παιδικού ποδηλατακίου και απευθύνονται στους κηδεμόνες του παιδιού. Διαβάστε επιμελώς όλες τις προειδοποιήσεις και υποδείξεις που περιλαμβάνονται στις παρούσες Οδηγίες χρήσης, προτού επιτρέψετε στο παιδί σας να χρησιμοποιήσει το παιδικό ποδηλατάκι, και εξηγήστε στο παιδί σας το περιεχόμενο αυτών των οδηγιών.

Επιτρέψετε στο παιδί σας να χρησιμοποιήσει το παιδικό ποδηλατάκι μόνο, εφόσον έχετε διαβάσει και κατανοήσει τις παρούσες Οδηγίες χρήσης.

Φυλάξτε τις Οδηγίες χρήσης σε εύκολα προσβάσιμο σημείο, έτσι ώστε να είναι διαθέσιμες ανά πάσα στιγμή. Σε περίπτωση που παραδώσετε το παιδικό ποδηλατάκι σε τρίτους, αυτό θα πρέπει να συνοδεύεται από τις Οδηγίες χρήσης.

1.3 Υποδείξεις για τη φορά περιστροφής των βιδών

ΥΠΟΔΕΙΞΗ

Υλικές ζημιές λόγω μη ορθού χειρισμού των κοχλιωτών συνδέσεων.

Κίνδυνος πρόκλησης βλαβών!

- Τηρείτε την φορά περιστροφής των βιδών, των αξόνων Cardan και των παξιμαδιών.

- Βιδώνετε και συσφίγγετε δεξιόστροφα τις βίδες, τους άξονες Cardan και τα παξιμάδια.
- Ξεβιδώνετε αριστερόστροφα τις βίδες, τους άξονες Cardan και τα παξιμάδια.

Σε περίπτωση απόκλισης από αυτόν τον κανόνα, θα υπάρξει στο αντίστοιχο κεφάλαιο μια υπόδειξη για τη διαφορετική φορά περιστροφής. Τηρείτε τις αντίστοιχες υποδείξεις.

1.4 Υποδείξεις για τις ροπές στρέψης

ΠΡΟΕΙΔΟΠΟΙΗΣΗ

Κόπωση υλικού, λόγω μη ορθής σύσφιξης των κοχλιωτών συνδέσεων.

Κίνδυνος ατυχήματος και τραυματισμού!

- Μην επιτρέψετε στο παιδί σας να χρησιμοποιήσει το παιδικό ποδηλατάκι, σε περίπτωση που εντοπίσετε χαλαρωμένες κοχλιωτές συνδέσεις.
- Οι κοχλιωτές συνδέσεις θα πρέπει να συσφίγγονται σωστά με δυναμομετρικό κλειδί.
- Οι κοχλιωτές συνδέσεις θα πρέπει να συσφίγγονται με τις σωστές ροπές στρέψης.

Για την κατάλληλη σύσφιξη των κοχλιωτών συνδέσεων, θα πρέπει να τηρούνται οι αντίστοιχες ροπές στρέψης. Θα απαιτηθεί η χρήση ενός δυναμομετρικού κλειδιού με το κατάλληλο εύρος ρύθμισης.

- Σε περίπτωση που δεν διαθέτετε εμπειρία στη χρήση δυναμομετρικού κλειδιού ή δεν διαθέτετε το κατάλληλο δυναμομετρικό κλειδί, ζητήστε τον έλεγχο των κοχλιωτών συνδέσεων από εξειδικευμένο έμπορο.

Η σωστή ροπή στρέψης μίας κοχλιωτής σύνδεσης εξαρτάται από το υλικό και τη διάμετρο της βίδας, καθώς και από το υλικό και τον τρόπο κατασκευής των εξαρτημάτων.

- Προτού συσφίξετε κοχλιωτές συνδέσεις, ελέγξτε, εάν το παιδικό ποδηλατάκι είναι εξοπλισμένο με εξαρτήματα αλουμινίου (βλέπε δελτίο δεδομένων με τα τεχνικά χαρακτηριστικά, το οποίο παραλάβατε από τον εξειδικευμένο έμπορο).
  - Τηρείτε τις ειδικές ροπές στρέψης που ισχύουν για εξαρτήματα αλουμινίου.

Ορισμένα εξαρτήματα του παιδικού ποδηλάτου διαθέτουν στοιχεία για τις ροπές στρέψης ή επισημάνσεις για το βάθος εισαγωγής.

- Τηρείτε αυτές τις ενδείξεις και επισημάνσεις.

2 Υποδείξεις ασφαλείας

ΠΡΟΕΙΔΟΠΟΙΗΣΗ

Εγκλωβισμός και ασφυξία ή τραυματισμοί, εξαιτίας παιχνιδιού με το υλικό συσκευασίας.

Κίνδυνος ασφυξίας και τραυματισμού!

- Μην επιτρέπετε σε νήπια να παίζουν με το υλικό συσκευασίας και ειδικά με τη μεμβράνη συσκευασίας. Τα παιδιά ενδέχεται να εγκλωβιστούν σε αυτή, κατά τη διάρκεια του παιχνιδιού, να πάθουν ασφυξία ή να κοπούν.

ΠΡΟΕΙΔΟΠΟΙΗΣΗ

Κατάποση μικρών εξαρτημάτων.

Κίνδυνος ασφυξίας!

- Μην επιτρέπετε στο παιδί σας να παίζει με μικρά εξαρτήματα που ενέχουν τον κίνδυνο κατάποσης.

ΠΡΟΕΙΔΟΠΟΙΗΣΗ

Κίνδυνος για το παιδί, λόγω χρήσης του παιδικού ποδηλατακίου χωρίς επίβλεψη.

Κίνδυνος ατυχήματος και τραυματισμού!

- Επιβλέπετε το παιδί σας, όταν παίζει με το παιδικό ποδηλατάκι.
- Επιτρέπετε στο παιδί σας να οδηγήσει μόνο, εφόσον φορά ανοιχτόχρωμα και έντονα ενδύματα, π.χ. ενδύματα με ανακλαστικά στοιχεία.
- Μην επιτρέπετε στο παιδί σας να οδηγήσει κοντά σε σκάλες, κράσπεδα, πλαγιές και ύδατα.
- Μην επιτρέπετε στο παιδί σας να οδηγήσει σε εκτάσεις με κυκλοφορία (π.χ. πάρκινγκ ή ιδιωτικούς χώρους στάθμευσης).

ΠΡΟΕΙΔΟΠΟΙΗΣΗ

Κίνδυνος για το παιδί, λόγω λανθασμένου χειρισμού του παιδικού ποδηλατακίου.

Κίνδυνος ατυχήματος και τραυματισμού!

- Εξηγήστε στο παιδί σας το χειρισμό του παιδικού ποδηλατακίου.
- Ενημερώστε το παιδί σας για τους κινδύνους, π.χ. πτώσεις και συγκρούσεις, οι οποίες ενδέχεται να προκύψουν κατά τη χρήση του παιδικού ποδηλατακίου.
- Εξασκήστε το παιδί σας στη χρήση του παιδικού ποδηλατακίου, προκειμένου να αποφεύγονται οι πτώσεις και οι συγκρούσεις.

ΠΡΟΕΙΔΟΠΟΙΗΣΗ

Παρατεταμένο μήκος φρεναρίσματος και μειωμένη πρόσφυση του εδάφους, λόγω ολισθηρού ή βρώμικου οδοστρώματος.

Κίνδυνος ατυχήματος και τραυματισμού!

- Εξηγήστε στο παιδί σας, ότι θα πρέπει να προσαρμόζει τον τρόπο οδήγησης και την ταχύτητα οδήγησης στις εκάστοτε καιρικές και οδικές συνθήκες.
- Βεβαιωθείτε, ότι το παιδί σας προσαρμόζει τον τρόπο οδήγησης και την ταχύτητα στις καιρικές και οδικές συνθήκες.

ΠΡΟΕΙΔΟΠΟΙΗΣΗ

Τραυματισμός λόγω έλλειψης ή λάθος τύπου υποδημάτων.

Κίνδυνος ατυχήματος και τραυματισμού!

- Επιτρέπετε στο παιδί σας να χρησιμοποιήσει το παιδικό ποδηλατάκι μόνο, εφόσον φορά κλειστά, αντιολισθητικά υποδήματα με άκαμπτη σόλα.

ΠΡΟΕΙΔΟΠΟΙΗΣΗ

Κίνδυνος τραυματισμού λόγω πτώσεων χωρίς κράνος ή εξοπλισμό προστασίας.

Κίνδυνος τραυματισμού!

- Επιτρέψτε στο παιδί σας να χρησιμοποιήσει το παιδικό ποδηλατάκι μόνο, εφόσον φορά κατάλληλο και προσαρμοσμένο κράνος.
- Επιτρέψτε στο παιδί σας να χρησιμοποιήσει το παιδικό ποδηλατάκι μόνο, εφόσον φορά προστατευτικό εξοπλισμό, π.χ. επιαγκωνίδες και επιγονατίδες.
- Επιτρέψτε στο παιδί σας να χρησιμοποιήσει το παιδικό ποδηλατάκι μόνο, εφόσον φορά ενδύματα με μακριά μανίκια και μπατζάκια ή ενισχυμένο ρουχισμό.

ΠΡΟΕΙΔΟΠΟΙΗΣΗ

Κίνδυνος για το παιδί, λόγω χρήσης του παιδικού ποδηλατακίου σε ακατάλληλο έδαφος.

Κίνδυνος ατυχήματος και τραυματισμού!

- Επιτρέπετε στο παιδί σας την οδήγηση μόνο σε καθαρό, στεγνό και επίπεδο έδαφος.
- Μην επιτρέπετε στο παιδί σας την οδήγηση σε ανοιχτό χώρο ή σε κεκλιμένα μονοπάτια.

ΠΡΟΕΙΔΟΠΟΙΗΣΗ

Σημεία εγκλωβισμού στο παιδικό ποδηλατάκι.

Κίνδυνος ατυχήματος και τραυματισμού!

- Επιτρέψτε στο παιδί σας να χρησιμοποιήσει το παιδικό ποδηλατάκι μόνο, εφόσον φορά στενά ενδύματα.
- Προσέχετε να μην εγκλωβιστούν ενδύματα, π.χ. κορδόνια ή κορδέλες, στα κινούμενα εξαρτήματα.

ΠΡΟΕΙΔΟΠΟΙΗΣΗ

Έλλειψη προστατευτικών στοιχείων.

Κίνδυνος τραυματισμού!

- Ελέγχετε πριν από κάθε διαδρομή, εάν όλα τα προστατευτικά στοιχεία, όπως π.χ. προστατευτικά καλύμματα σε παξιμάδια, προφυλακτήρες στη βάση τιμονιού και στα άκρα των χειρολαβών τιμονιού, είναι σωστά εγκατεστημένα και δεν φέρουν φθορές.

ΠΡΟΕΙΔΟΠΟΙΗΣΗ

Δυσλειτουργίες του παιδικού ποδηλατακίου, λόγω λάθος προσθηκών, τροποποιήσεων του παιδικού ποδηλατακίου ή λάθος εξοπλισμού.

Κίνδυνος ατυχήματος και τραυματισμού!

- Οι τροποποιήσεις στο παιδικό ποδηλατάκι επιτρέπονται μόνο από εξειδικευμένους εμπόρους.
- Επιτρέπετε την προσάρτηση μόνο γνήσιων εξαρτημάτων.
- Μην επιτρέπετε την προσάρτηση εξαρτημάτων με αιχμηρές γωνίες.

3 Υπολειπόμενοι κίνδυνοι

Η χρήση του παιδικού ποδηλάτου συνδέεται με τους ακόλουθους ενδεικτικούς, προβλεπόμενους υπολειπόμενους κινδύνους, παρά την τήρηση όλων των υποδείξεων ασφαλείας και των προειδοποιητικών υποδείξεων:

- Απόσπαση της προσοχής του παιδιού, εξαιτίας της παιδικής περιέργειας και του ενδιαφέροντος για το περιβάλλον του
- Υπερεκτίμηση των δεξιοτήτων οδήγησης του παιδιού
- Λάθος συμπεριφορά άλλων ατόμων που λαμβάνουν μέρος στην κυκλοφορία
- Απρόβλεπτη ιδιότητα του οδοστρώματος, π.χ. ολισθηρότητα λόγω παγετού.
- Απρόβλεπτα ελαττώματα υλικών ή κόπωση υλικού μπορούν να οδηγήσουν στην θραύση ή στην δυσλειτουργία εξαρτημάτων.

➔ Ελέγχετε το παιδικό ποδηλατάκι, πριν από κάθε διαδρομή, για ελαττώματα υλικών ή κόπωση υλικού.

➔ Ζητήστε το έλεγχο του παιδικού ποδηλατακίου από εξειδικευμένο έμπορο για ενδεχόμενες ζημιές και θραύσεις, μετά από πτώση ή ατύχημα.

4 Προβλεπόμενη χρήση

Ο κατασκευαστής ή ο έμπορος δεν αναλαμβάνει καμιά ευθύνη για ζημιές, οι οποίες προκαλούνται από μη ορθή ή λανθασμένη χρήση.

Οι αξιώσεις αποζημίωσης ενδέχεται να κινδυνεύουν και να χαθούν στην περίπτωση μη ενδεδειγμένης χρήσης του οχήματος.

Το παιδικό ποδηλατάκι προορίζεται αποκλειστικά για οικιακή χρήση και σε κατάλληλο χώρο παιχνιδιού.

Το παιδικό ποδηλατάκι προορίζεται για ιδιωτική χρήση από παιδιά άνω των 3 ετών και εντός ιδιωτικού χώρου. Το μέγιστο επιτρεπόμενο συνολικό βάρος αναγράφεται στο πλαίσιο του παιδικού ποδηλατακίου και στο δελτίο δεδομένων με τα τεχνικά χαρακτηριστικά που σας παρέδωσε ο εξειδικευμένος έμπορος, και δεν επιτρέπεται η υπέρβασή του. Το παιδικό ποδηλατάκι δεν αποτελεί όχημα, υπό την έννοια του Κώδικα Οδικής Κυκλοφορίας.

Το παιδικό ποδηλατάκι προορίζεται για χρήση μόνο από ένα παιδί, και πάνω σε σταθερό έδαφος.

Το παιδικό ποδηλατάκι δεν προορίζεται για την προσάρτηση ή τη χρήση των ακόλουθων εξαρτημάτων:

- Σχάρα αποσκευών
- Παιδικό κάθισμα
- Παιδικό τρέιλερ

Το παιδί μπορεί να χρησιμοποιήσει το παιδικό ποδηλατάκι μόνο σύμφωνα με τις Οδηγίες χρήσης. Οποιαδήποτε άλλη χρήση εκλαμβάνεται ως μη ορθή και μπορεί να οδηγήσει σε σοβαρούς τραυματισμούς ή υλικές ζημιές.

5 Ελάχιστη ηλικία

	Προειδοποίηση! Το παιδικό ποδηλατάκι δεν είναι κατάλληλο για παιδιά ηλικίας μικρότερης των 3 ετών.

6 Χρήση

Αυτό το κεφάλαιο περιλαμβάνει στοιχεία για τη βασική ρύθμιση του παιδικού ποδηλατακίου, καθώς και πληροφορίες για τη χρήση του.

6.1 Υπόδειξη για το φρένο

Το παιδικό ποδηλατάκι δεν διαθέτει φρένο.

- Εξηγήστε στο παιδί σας πώς να φρενάρει με ασφάλεια και να ακινητοποιεί το ποδηλατάκι με τα πόδια του.

6.2 Κράνος

Το κράνος προστατεύει το κεφάλι από πτώση ή ατύχημα.

- Επιτρέψτε στο παιδί σας να χρησιμοποιήσει το παιδικό ποδηλατάκι μόνο, εφόσον φορά κατάλληλο και προσαρμοσμένο κράνος.
  - Ζητήστε τη βοήθεια εξειδικευμένου εμπόρου για την επιλογή του κατάλληλου κράνους.
  - Ζητήστε από εξειδικευμένο έμπορο να σας υποδείξει τη σωστή ρύθμιση του κράνους.

6.3 Πριν από κάθε διαδρομή

ΠΡΟΕΙΔΟΠΟΙΗΣΗ

Υπερβολική φθορά ή χαλαρωμένες κοχλιωτές συνδέσεις, λόγω κίνησης και δόνησης.

Κίνδυνος ατυχήματος και τραυματισμού!

- Ζητήστε από εξειδικευμένο έμπορο να σας υποδείξει τον τρόπο ελέγχου για υπερβολική φθορά και χαλαρωμένες κοχλιωτές συνδέσεις.
- Ελέγχετε το παιδικό ποδηλατάκι πριν από κάθε διαδρομή, σύμφωνα με τη Διαδικασία ελέγχου.
- Επιτρέψτε στο παιδί σας να χρησιμοποιήσει το παιδικό ποδηλατάκι μόνο, εφόσον δεν εντοπιστούν ζημιές.
- Επιτρέψτε στο παιδί σας να χρησιμοποιήσει το παιδικό ποδηλατάκι μόνο, εφόσον δεν διαπιστωθεί καμία υπερβολική φθορά και όλες οι κοχλιωτές συνδέσεις είναι καλά συσφιγμένες.

- Ελέγχετε το παιδικό ποδηλατάκι για βλάβες και έντονη φθορά, πριν από κάθε διαδρομή (βλέπε Κεφάλαιο «Χρήση / Διαδικασία ελέγχου»).
- Ελέγχετε τακτικά τη θέση καθίσματος του παιδιού σας και, εφόσον απαιτηθεί, ζητήστε την προσαρμογή των ρυθμίσεων από εξειδικευμένο έμπορο.

6.4 Διαδικασία ελέγχου

Η διαδικασία ελέγχου προϋποθέτει την πλήρη ανάγνωση, κατανόηση και τήρηση των Οδηγιών χρήσης.

- Ελέγξτε την κατάσταση του πλαισίου και όλων των εξαρτημάτων.
  - Ελέγξτε τα εξαρτήματα για παραμορφώσεις, σχισμές και χρωματικές αλλοιώσεις.
  - Ελέγξτε, εάν όλα τα εξαρτήματα είναι σωστά συσφιγμένα και ευθυγραμμισμένα.
  - Ελέγξτε τα προστατευτικά στοιχεία, όπως π.χ. προστατευτικά καλύμματα, για φθορές.
- Το παιδί σας μπορεί να χρησιμοποιήσει το παιδικό ποδηλατάκι μόνο, εφόσον όλα τα εξαρτήματα βρίσκονται σε άρτια λειτουργική κατάσταση.
- Σε περίπτωση που κάποιο από τα εξαρτήματα δεν βρίσκεται σε άρτια λειτουργική κατάσταση, ζητήστε την επισκευή του από εξειδικευμένο έμπορο.

6.5 Πριν από την πρώτη διαδρομή

ΠΡΟΕΙΔΟΠΟΙΗΣΗ

Εμπλοκή εξαρτημάτων ή του παιδικού ποδηλατακίου μετά τα πρώτα χιλιόμετρα οδήγησης, εξαιτίας τροποποιήσεων στις ακτίνες ή τις κοχλιωτές συνδέσεις.

Κίνδυνος ατυχήματος και τραυματισμού!

- Διασφαλίζετε την τακτική συντήρηση του παιδικού ποδηλάτου από εξειδικευμένο έμπορο. Τηρείτε τα συνιστώμενα διαστήματα επιθεώρησης.

Το παιδικό ποδηλατάκι έχει συναρμολογηθεί πλήρως και έχει ρυθμιστεί από εξειδικευμένο έμπορο και είναι έτοιμο για χρήση. Υποδείξεις για τα διαστήματα επιθεώρησης περιέχονται στο Κεφάλαιο «Συντήρηση».

- Εξοικειωθείτε με το παιδικό ποδηλατάκι, προτού το χρησιμοποιήσει το παιδί σας.
- Εξηγήστε στο παιδί σας τη χρήση του παιδικού ποδηλατακίου.
- Μάθετε στο παιδί σας πώς να ανεβαίνει στο παιδικό ποδηλατάκι και πώς να κατεβαίνει από αυτό.
- Επιτρέψτε στο παιδί σας να εξοικειωθεί με το φρενάρισμα με τα πόδια, κινούμενο με χαμηλή ταχύτητα (βλέπε Κεφάλαιο «Χρήση / Υπόδειξη για το φρένο»).

6.6 Μετά από πτώση

ΠΡΟΕΙΔΟΠΟΙΗΣΗ

Ζημιές σε εξαρτήματα λόγω πτώσης.

Κίνδυνος ατυχήματος και τραυματισμού!

- Μην προσπαθήσετε να επαναφέρετε τα παραμορφωμένα εξαρτήματα στην αρχική τους κατάσταση.
- Ζητήστε την άμεση αντικατάσταση των παραμορφωμένων ή κατεστραμμένων εξαρτημάτων από εξειδικευμένο έμπορο.
- Σε περίπτωση εντοπισμού ζημιών ή υποψίας ζημιών στο παιδικό ποδηλατάκι, μην το χρησιμοποιήσετε.

- Ελέγχετε όλα τα εξαρτήματα, μετά από κάθε ελαφριά πτώση, π.χ. σε περίπτωση ανατροπής του παιδικού ποδηλατακίου (βλέπε κεφάλαιο «Συντήρηση»).
- Ζητήστε την αποκατάσταση των ζημιών από εξειδικευμένο έμπορο.

7 Βασικές ρυθμίσεις

ΠΡΟΕΙΔΟΠΟΙΗΣΗ

Θραύση υλικού ή ζημιά εξαρτημάτων, λόγω ανεπάρκειας γνώσεων κατά τη διάρκεια των ρυθμίσεων.

Κίνδυνος ατυχήματος και τραυματισμού!

- Ζητήστε τη ρύθμιση των εξαρτημάτων του παιδικού ποδηλατακίου από εξειδικευμένο έμπορο.
- Μην πραγματοποιείτε οι ίδιοι ρυθμίσεις εξαρτημάτων του παιδικού ποδηλατακίου, εφόσον δεν διαθέτετε τις απαιτούμενες εξειδικευμένες γνώσεις και τα απαραίτητα εργαλεία.

ΠΡΟΕΙΔΟΠΟΙΗΣΗ

Κόπωση και θραύση υλικού, λόγω μη ορθής σύσφιξης των κοχλιωτών συνδέσεων.

Κίνδυνος ατυχήματος και τραυματισμού!

- Ζητήστε τη σύσφιξη των χαλαρών κοχλιωτών συνδέσεων από εξειδικευμένο έμπορο.
- Οι χαλαρές κοχλιωτές συνδέσεις θα πρέπει να συσφίγγονται κατάλληλα με δυναμομετρικό κλειδί και με τις σωστές ροπές στρέψης.

Ο εξειδικευμένος έμπορος αναλαμβάνει εξ ολοκλήρου τη συναρμολόγηση του παιδικού ποδηλατακίου και θα προσαρμόσει κατάλληλα τις ρυθμίσεις της σέλας στο ύψος του παιδιού σας.

- Ελέγξτε κατά την παραλαβή του παιδικού ποδηλατακίου, εάν το παιδί σας μπορεί να το οδηγήσει με ασφάλεια και άνεση, και εάν όλες οι ρυθμίσεις έχουν προσαρμοστεί στις ανάγκες του παιδιού σας.
- Σε περίπτωση που δεν διαθέτετε τις απαιτούμενες εξειδικευμένες γνώσεις και τα απαραίτητα εργαλεία, ζητήστε την πραγματοποίηση των ρυθμίσεων από εξειδικευμένο έμπορο.
  - Σε περίπτωση που πραγματοποιήσετε οι ίδιοι ρυθμίσεις, ενημερωθείτε από εξειδικευμένο έμπορο για τις απαιτούμενες ροπές στρέψης και χρησιμοποιήστε δυναμομετρικό κλειδί.
  - Σε περίπτωση που πραγματοποιήσετε οι ίδιοι ρυθμίσεις, ελέγξτε διεξοδικά και ορθά τις ρυθμίσεις, προτού χρησιμοποιηθεί το παιδικό ποδηλατάκι από το παιδί σας.

7.1 Ρύθμιση σέλας

ΠΡΟΕΙΔΟΠΟΙΗΣΗ

Θραύση υλικού ή ζημιά στο λαιμό της σέλας, λόγω ανεπάρκειας γνώσεων κατά τη διάρκεια των ρυθμίσεων.

Κίνδυνος ατυχήματος και τραυματισμού!

- Ζητήστε τη ρύθμιση του λαιμού της σέλας από εξειδικευμένο έμπορο.
- Μην ρυθμίζετε οι ίδιοι το λαιμό της σέλας, εφόσον δεν διαθέτετε τις απαιτούμενες εξειδικευμένες γνώσεις και τα απαραίτητα εργαλεία.
- Σε περίπτωση που ρυθμίσετε οι ίδιοι το λαιμό της σέλας, φροντίστε να μην είναι ορατή η επισήμανση πάνω στο λαιμό της σέλας.

Προκειμένου να προσαρμοστεί το παιδικό ποδηλατάκι στο ύψος του παιδιού σας, απαιτείται η ρύθμιση του ύψους της σέλας.

1. Ξεβιδώστε τη βίδα στο σφιγκτήρα του λαιμού της σέλας τόσο, ώστε να καταστεί εφικτή η μετατόπιση του λαιμού της σέλας.
2. Ρυθμίστε το ύψος της σέλας με τέτοιον τρόπο, ώστε τα πόδια του παιδιού σας να βρίσκονται πλήρως στο έδαφος, όταν εκείνο κάθεται στη σέλα.
3. Βεβαιωθείτε ότι η επισήμανση στον λαιμό της σέλας δεν είναι ορατή (βλέπε «Εικ.: Επισήμανση στον λαιμό της σέλας»).
4. Στρέψτε τη σέλα έτσι, ώστε να βρίσκεται στην ίδια ευθεία με το πλαίσιο.
5. Συσφίξτε τη βίδα, τηρώντας τις συνιστώμενες ροπές στρέψης (βλέπε Κεφάλαιο «Βασικές αρχές / Υποδείξεις για τις ροπές στρέψης»).

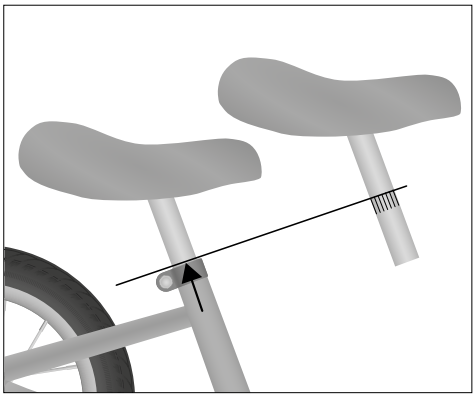

Εικ.: Επισήμανση στο λαιμό της σέλας (ενδεικτικά)

7.2 Έλεγχος και ρύθμιση της πίεσης των ελαστικών

ΠΡΟΕΙΔΟΠΟΙΗΣΗ

Σκάσιμο ή φθορά των ελαστικών λόγω λανθασμένης πίεσης των ελαστικών.

Κίνδυνος πρόκλησης βλαβών!

- Για το φούσκωμα των ελαστικών, χρησιμοποιήστε αντλία αέρα με ένδειξη πίεσης.
- Φουσκώστε το ελαστικό μόνο έως την επιτρεπόμενη πίεση ελαστικών.
- Μην επιτρέπετε στο παιδί να οδηγήσει, εάν τα ελαστικά φέρουν ζημιές, αυξημένη φθορά ή σχισμές.
- Εφόσον απαιτηθεί, ζητήστε τον έλεγχο και τη ρύθμιση της πίεσης των ελαστικών από εξειδικευμένο έμπορο.

Η πίεση των ελαστικών είναι σημαντική για την αντίσταση κύλισης και την ανάρτηση του παιδικού ποδηλατακίου.

Οι τιμές πίεσης των ελαστικών παρέχονται, ανάλογα με τον κατασκευαστή, σε psi (λίβρες ανά τετραγωνική ίντσα), kPa (κιλοπασκάλ) ή Bar (μπαρ).

1. Συμβουλευτείτε τη μέγιστη επιτρεπόμενη πίεση των ελαστικών, η οποία αναγράφεται στο πλευρικό τοίχωμα του ελαστικού του παιδικού ποδηλάτου (βλέπε «Εικ.: Ελαστικά με ένδειξη μεγέθους ελαστικών»).

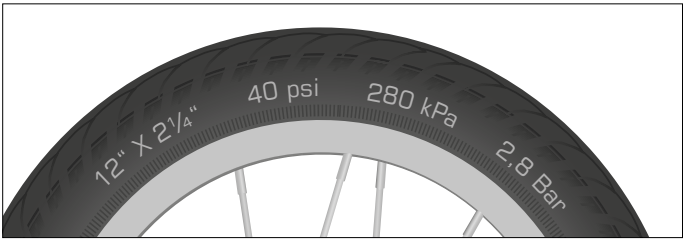

Εικ.: Ελαστικά με ένδειξη μεγέθους ελαστικών (ενδεικτικά)

2. Προκειμένου να προσαρμόσετε την πίεση του ελαστικού ή να το φουσκώσετε, αφαιρέστε το προστατευτικό κάλυμμα από τη βαλβίδα.

3. Τοποθετήστε ένα πιεσόμετρο αέρα ή μια αντλία αέρα με ένδειξη πίεσης στη βαλβίδα και ελέγξτε την πίεση του ελαστικού.
   - Σε περίπτωση που η πίεση του ελαστικού είναι υπερβολικά χαμηλή, συμπληρώστε αέρα στο ελαστικό, με την αντλία αέρα.
   - Σε περίπτωση που η πίεση του ελαστικού είναι υπερβολικά υψηλή, απελευθερώστε αέρα από το ελαστικό (βλέπε Κεφάλαιο «Βασικές ρυθμίσεις / Μείωση πίεσης ελαστικού»).
4. Επιλέξτε μια πίεση έως το ανώτατο όριο που αναγράφεται στο ελαστικό, η οποία να ενδείκνυται για το σωματικό βάρος του παιδιού σας.
5. Μόλις ολοκληρωθεί η ρύθμιση της πίεσης του ελαστικού, συσφίξτε εκ νέου το προστατευτικό κάλυμμα στη βαλβίδα.
6. Μετά τη ρύθμιση της πίεσης του ελαστικού, ελέγξτε εάν το κάτω ραβδωτό παξιμάδι είναι καλά συσφιγμένο και συσφίξτε το, εφόσον απαιτηθεί.

7.3 Μείωση πίεσης ελαστικού

Προκειμένου να μειωθεί η πίεση του ελαστικού, μπορεί να απελευθερωθεί αέρας από τον αεροθάλαμο, μέσω της βαλβίδας.

- Εφόσον θέλετε να μειωθεί η πίεση του ελαστικού, αφαιρέστε το προστατευτικό κάλυμμα και ανοίξτε τη βαλβίδα, έτσι ώστε να απελευθερωθεί αέρας.
- Μόλις μειωθεί η πίεση του ελαστικού στο επιθυμητό επίπεδο, κλείστε τη βαλβίδα και συσφίξτε εκ νέου το προστατευτικό κάλυμμα στη βαλβίδα.

8 Καθαρισμός

8.1 Απαιτούμενα μέσα καθαρισμού

Για τον καθαρισμό του παιδικού ποδηλατακίου μπορούν να χρησιμοποιηθούν τα εξής:

- Καθαρά πανιά καθαρισμού
- Ήπια, χλιαρή σαπουνάδα
- Ένα μαλακό σφουγγάρι ή πανί καθαρισμού
- Μια μαλακή βούρτσα
- Προϊόντα φροντίδας και συντήρησης

➔ Ζητήστε τη βοήθεια εξειδικευμένου εμπόρου για την επιλογή των κατάλληλων προϊόντων φροντίδας και συντήρησης.

8.2 Καθαρισμός του παιδικού ποδηλατακίου

ΠΡΟΕΙΔΟΠΟΙΗΣΗ

Ανεπαρκείς γνώσεις ή δεξιότητες.

Κίνδυνος ατυχήματος και τραυματισμού!

➔ Μην επιτρέπετε τη χρήση του παιδικού ποδηλάτου από παιδιά με μειωμένες σωματικές, αισθητηριακές ή πνευματικές ικανότητες, ή ανεπαρκή εμπειρία και γνώσεις.

➔ Μην επιτρέπετε στα παιδιά να εκτελούν μόνα τους εργασίες καθαρισμού, φροντίδας και συντήρησης.

ΠΡΟΕΙΔΟΠΟΙΗΣΗ

Εγκλωβισμός ή σύνθλιψη μερών του σώματος, λόγω ανεπάρκειας γνώσεων ή λάθος συμπεριφοράς κατά τη διάρκεια του καθαρισμού.

Κίνδυνος τραυματισμού!

➔ Φροντίζετε να κρατάτε τα δάχτυλα και τα χέρια μακριά από κινούμενα εξαρτήματα.

➔ Προσέχετε να μην εγκλωβιστούν τα δάχτυλα και τα χέρια σας.

ΥΠΟΔΕΙΞΗ

Μη ορθός καθαρισμός του παιδικού ποδηλατακίου.

Κίνδυνος πρόκλησης βλαβών!

- Μην χρησιμοποιείτε ισχυρά προϊόντα καθαρισμού.
- Μην χρησιμοποιείτε τρεχούμενο νερό.
- Μην χρησιμοποιείτε αιχμηρά ή μεταλλικά αντικείμενα καθαρισμού.
- Μην χρησιμοποιείτε καθαριστή υψηλής πίεσης ή ηλεκτρικές συσκευές καθαρισμού.

Για τον καθαρισμό του παιδικού ποδηλατακίου θα πρέπει να λαμβάνονται υπόψη τα εξής:

- Καθαρίζετε τακτικά το παιδικό ποδηλατάκι, ακόμα και σε περίπτωση ελάχιστης βρωμιάς.
- Σκουπίζετε όλες τις επιφάνειες και τα εξαρτήματα με ένα ελαφρά βρεγμένο πανί.
- Χρησιμοποιήστε ήπια σαπουνάδα για να βρέξετε το πανί.
- Στεγνώνετε όλες τις επιφάνειες και τα εξαρτήματα με πανί, μετά τον καθαρισμό τους.
- Συντηρείτε τις λακαρισμένες και τις μεταλλικές επιφάνειες του πλαισίου, τουλάχιστον κάθε έξι μήνες.
  - Σε περίπτωση που υπάρχουν ερωτήσεις, όσον αφορά στα ενδεδειγμένα μέσα καθαρισμού, απευθυνθείτε σε εξειδικευμένο έμπορο.

9 Συντήρηση

ΠΡΟΕΙΔΟΠΟΙΗΣΗ

Δυσλειτουργία εξαρτημάτων λόγω λανθασμένης ή πλημμελούς συντήρησης.

Κίνδυνος τραυματισμού!

- Μπορείτε να πραγματοποιήσετε οι ίδιοι τη συντήρηση μόνο, εφόσον διαθέτετε τις απαιτούμενες εξειδικευμένες γνώσεις και τα απαραίτητα εργαλεία.
- Φροντίζετε για τη συντήρηση του παιδικού ποδηλατακίου από εξειδικευμένο έμπορο, τουλάχιστον μια φορά ετησίως.

ΠΡΟΕΙΔΟΠΟΙΗΣΗ

Κόπωση και θραύση υλικού, λόγω μη ορθής σύσφιξης των κοχλιωτών συνδέσεων.

Κίνδυνος ατυχήματος και τραυματισμού!

- Ζητήστε τη σύσφιξη των χαλαρών κοχλιωτών συνδέσεων από εξειδικευμένο έμπορο.
- Οι χαλαρές κοχλιωτές συνδέσεις θα πρέπει να συσφίγγονται κατάλληλα με δυναμομετρικό κλειδί και με τις σωστές ροπές στρέψης.

ΠΡΟΕΙΔΟΠΟΙΗΣΗ

Εγκλωβισμός ή σύνθλιψη μερών του σώματος, λόγω ανεπάρκειας γνώσεων ή λάθος συμπεριφοράς κατά τη διάρκεια της συντήρησης.

Κίνδυνος τραυματισμού!

- Φροντίζετε να κρατάτε τα δάχτυλά σας μακριά από κινούμενα εξαρτήματα.
- Προσέξτε να μην εγκλωβιστούν τα δάχτυλά σας.
- Φοράτε προστατευτικά γάντια.

Το παιδικό ποδηλατάκι απαιτεί τακτική συντήρηση.

- Εκτελείτε τις ακόλουθες εργασίες συντήρησης μια φορά το μήνα ή μετά από πτώση.
- Σε περίπτωση που κατά τη διάρκεια της συντήρησης του παιδικού ποδηλατακίου διαπιστωθούν ζημιές, μην επιτρέψετε την περαιτέρω χρήση του και ζητήστε τον έλεγχο ή τη συντήρησή του από εξειδικευμένο έμπορο.
- Ζητήστε την καταγραφή όλων των εργασιών συντήρησης και επισκευής, οι οποίες πραγματοποιήθηκαν από τον εξειδικευμένο έμπορο.
- Σε περίπτωση που πραγματοποιήσετε οι ίδιοι εργασίες συντήρησης, ενημερωθείτε από εξειδικευμένο έμπορο για τις απαιτούμενες ροπές στρέψης και χρησιμοποιήστε δυναμομετρικό κλειδί.
- Σε περίπτωση που πραγματοποιήσετε οι ίδιοι εργασίες συντήρησης, ελέγξτε διεξοδικά το παιδικό ποδηλατάκι μετά τη συντήρηση, προτού αυτό χρησιμοποιηθεί από το παιδί σας.

9.1 Διαστήματα επιθεώρησης

- Προγραμματίστε την επιθεώρηση του παιδικού ποδηλατακίου από εξειδικευμένο έμπορο, σύμφωνα με τα ακόλουθα διαστήματα:

Διαστήματα επιθεώρησης		
Επιθεώρηση	Ώρες λειτουργίας	Διάρκεια χρήσης
1. Επιθεώρηση	μετά από 15 ώρες λειτουργίας* ή	μετά από 3 μήνες*
2. Επιθεώρηση	μετά από 100 ώρες λειτουργίας* ή	μετά από ένα έτος*
Κάθε περαιτέρω επιθεώρηση	μετά από άλλες 100 ώρες λειτουρ-γίας* ή	μετά από ένα επιπλέον έτος*
* ανάλογα με το ποιο θα συμβεί πρώτο		

Το παιδικό ποδηλατάκι διαθέτει διάφορα εξαρτήματα, τα οποία απαιτούν ιδιαίτερη προσοχή, όσον αφορά σε καταπονήσεις βρομιάς, σκόνης και υγρασίας ή επειδή σχετίζονται με ζητήματα ασφαλείας. Συνεπώς, η τήρηση των διαστημάτων επιθεώρησης είναι προς συμφέρον σας.

9.2 Έλεγχος των κοχλιωτών συνδέσεων

- Ανασηκώστε το παιδικό ποδηλατάκι περίπου 5 cm και αφήστε το να αναπηδήσει στο έδαφος. Παρατηρήστε, εάν ακούγονται ασυνήθιστοι θόρυβοι.
  - Σε περίπτωση που ακούσετε ασυνήθιστους θορύβους, συσφίξτε τις αντίστοιχες κοχλιωτές συνδέσεις (βλέπε Κεφάλαιο «Βασικές αρχές / Υποδείξεις για τις ροπές στρέψης»).
  - Ζητήστε τη σύσφιξη των χαλαρών κοχλιωτών συνδέσεων από εξειδικευμένο έμπορο, εφόσον δεν διαθέτετε τις απαιτούμενες εξειδικευμένες γνώσεις ή τα απαραίτητα εργαλεία.

9.3 Έλεγχος πλαισίου και πιρουνιού

- Ελέγξτε, εάν το πλαίσιο και το πιρούνι φέρουν παραμορφώσεις, σχισμές ή χρωματικές αλλοιώσεις (οπτικός έλεγχος).
  - Σε περίπτωση που το πλαίσιο και το πιρούνι φέρουν παραμορφώσεις, σχισμές ή χρωματικές αλλοιώσεις, ζητήστε τον άμεσο έλεγχό τους από εξειδικευμένο έμπορο και μην επιτρέψετε στο παιδί σας να οδηγήσει το παιδικό ποδηλατάκι.

9.4 Έλεγχος σέλας

- Ελέγξτε, εάν η σέλα επιδέχεται συστροφή.
  - Εάν μπορείτε να συστρέψετε τη σέλα, ρυθμίστε το σφιγκτήρα του λαιμού της σέλας (βλέπε Κεφάλαιο «Βασικές ρυθμίσεις / Ρύθμιση σέλας»).

9.5 Έλεγχος τιμονιού

- Ελέγξτε, εάν το τιμόνι είναι ευθυγραμμισμένο και κάθετο προς τον μπροστινό τροχό (βλέπε «Εικ.: Σωστός προσανατολισμός τιμονιού»).
  - Ζητήστε τη ρύθμιση του τιμονιού από εξειδικευμένο έμπορο, εφόσον το τιμόνι δεν είναι ευθυγραμμισμένο και κάθετο στον μπροστινό τροχό.

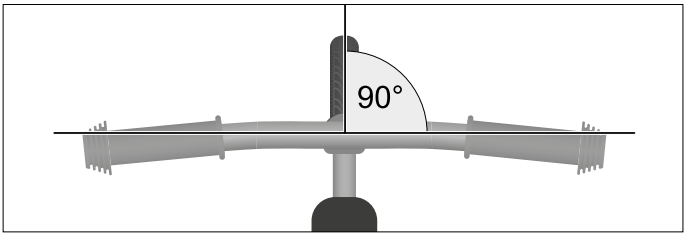

Εικ.: Σωστός προσανατολισμός τιμονιού (ενδεικτικά)

- Σταθεροποιήστε τον μπροστινό τροχό, ώστε να μην συστρέφεται πλευρικά, π.χ. σε βάση ποδηλάτου και ελέγξτε, εάν το τιμόνι επιδέχεται περιστροφή κόντρα στον μπροστινό τροχό.
  - Σε περίπτωση που το τιμόνι επιδέχεται συστροφή, ζητήστε τη ρύθμιση του τιμονιού ή της βάσης τιμονιού από εξειδικευμένο έμπορο.
- Ελέγξτε, εάν το τιμόνι επιδέχεται κίνηση προς τα πάνω ή προς τα κάτω.
  - Σε περίπτωση που διαπιστώσετε χαλαρότητα κατά την ανοδική και καθοδική κίνηση του σωλήνα κεφαλής οδήγησης ή του τιμονιού, ζητήστε τη ρύθμιση του σωλήνα κεφαλής οδήγησης ή του τιμονιού από εξειδικευμένο έμπορο.
- Ελέγξτε το τιμόνι και τη βάση τιμονιού για σχισμές, παραμορφώσεις ή χρωματικές αλλοιώσεις (οπτικός έλεγχος).
  - Σε περίπτωση που το τιμόνι ή η βάση τιμονιού φέρουν σχισμές, παραμορφώσεις ή χρωματικές αλλοιώσεις, ζητήστε τον άμεσο έλεγχό τους από εξειδικευμένο έμπορο και μην επιτρέψετε στο παιδί σας να οδηγήσει το παιδικό ποδηλατάκι.

9.6 Έλεγχος μπροστινού και πίσω τροχού

1. Κρατήστε το παιδικό ποδηλατάκι από το πιρούνι ή το πλαίσιο.
2. Προσπαθήστε να κινήσετε πλευρικά τον μπροστινό ή τον πίσω τροχό. Ελέγξτε, εάν κινούνται τα παξιμάδια των τροχών.
   - Σε περίπτωση που κινούνται τα παξιμάδια των τροχών, συσφίξτε τα (βλέπε Κεφάλαιο «Βασικές αρχές / Υποδείξεις για τις ροπές στρέψης»).
3. Ανασηκώστε το παιδικό ποδηλατάκι και περιστρέψτε τον μπροστινό ή τον πίσω τροχό. Ελέγξτε, εάν ο μπροστινός ή ο πίσω τροχός μετατοπίζεται πλευρικά ή προς τα έξω.
   - Σε περίπτωση που ο μπροστινός ή ο πίσω τροχός μετατοπίζεται πλευρικά ή προς τα έξω, μην χρησιμοποιήσετε το παιδικό ποδηλατάκι και ζητήστε τον έλεγχο του μπροστινού ή του πίσω τροχού από έναν εξειδικευμένο έμπορο.

9.7 Έλεγχος ζαντών και ακτίνων

1. Ελέγξτε την μπροστινή και την πίσω ζάντα για σχισμές, παραμορφώσεις ή χρωματικές αλλοιώσεις (οπτικός έλεγχος).
   - Σε περίπτωση που εντοπιστούν σχισμές, παραμορφώσεις ή χρωματικές αλλοιώσεις σε κάποια ζάντα, μην επιτρέψετε στο παιδί σας να οδηγήσει το παιδικό ποδηλατάκι.
2. Συμπιέστε ελαφρά με τον αντίχειρα και τα δάκτυλά σας τις ακτίνες, και ελέγξτε, εάν υπάρχει η ίδια τάση σε όλες τις ακτίνες.
   - Σε περίπτωση διαφοράς τάσης ή χαλαρών ακτίνων, ζητήστε την διόρθωση της τάσης των ακτίνων από εξειδικευμένο έμπορο.

Εναλλακτικά, μπορείτε να περάσετε ένα ξύλινο ή πλαστικό ραβδί πάνω από τις ακτίνες, προκειμένου να εντοπίσετε διαφορές στον ήχο που θα ακούσετε από αυτές.

9.8 Έλεγχος ελαστικών

1. Ελέγξτε, εάν η πίεση των ελαστικών είναι ρυθμισμένη σωστά (βλέπε Κεφάλαιο «Βασικές ρυθμίσεις / Έλεγχος και ρύθμιση της πίεσης των ελαστικών»).
2. Ελέγξτε τα ελαστικά για σχισμές και φθορές από ξένα σώματα.
3. Ελέγξτε, εάν το προφίλ των ελαστικών παραμένει αναλλοίωτο.
   - ➔ Σε περίπτωση που κάποιο ελαστικό φέρει σχισμές, ζημιά ή έχει μειωθεί σημαντικά το βάθος του προφίλ του, ζητήστε την αντικατάσταση του ελαστικού από εξειδικευμένο έμπορο και μην αφήσετε το παιδί σας να οδηγήσει το παιδικό ποδηλατάκι.
4. Ελέγξτε τη σταθερότητα των βαλβίδων και, εφόσον απαιτηθεί, συσφίξτε δεξιόστροφα το κάτω ραβδωτό παξιμάδι με το χέρι.
5. Ελέγξτε, εάν οι βαλβίδες διαθέτουν προστατευτικό κάλυμμα.
   - ➔ Σε περίπτωση που δεν υπάρχει προστατευτικό κάλυμμα, αντικαταστήστε το.

9.9 Έλεγχος προστατευτικών στοιχείων

- ➔ Ελέγξτε, εάν υπάρχουν προστατευτικά στοιχεία, όπως προστατευτικά καλύμματα σε παξιμάδια ή στις χειρολαβές του τιμονιού, και εάν αυτά είναι άρτια.
  - ➔ Εάν λείπουν προστατευτικά στοιχεία ή φέρουν ζημιές, ζητήστε την αντικατάστασή τους από εξειδικευμένο έμπορο.

10 Αποθήκευση

Εάν το παιδικό ποδηλατάκι δεν πρόκειται να χρησιμοποιηθεί για μεγάλο χρονικό διάστημα, θα πρέπει να τηρηθούν τα ακόλουθα, όσον αφορά στην αποθήκευσή του:

- Καθαρίστε το παιδικό ποδηλατάκι (βλέπε Κεφάλαιο «Καθαρισμός»).
- Αποθηκεύστε το παιδικό ποδηλατάκι σε χώρο χωρίς υγρασία που προφυλάσσεται από παγετό και μεγάλες διακυμάνσεις θερμοκρασίας.
- Προκειμένου να αποφευχθεί η παραμόρφωση των ελαστικών, κρεμάστε το παιδικό ποδηλατάκι από το πλαίσιο.

11 Απόρριψη

11.1 Παιδικό ποδηλατάκι

Μην απορρίπτετε το παιδικό ποδηλατάκι στα οικιακά απορρίμματα. Παραδώστε το σε σημείο ανακύκλωσης του δήμου ή σε σημείο συλλογής ανακυκλώσιμων υλικών.

Εναλλακτικά, ο δήμος και ιδιωτικές εταιρείες ενδέχεται να αναλαμβάνουν την παραλαβή και την ανακύκλωση τέτοιων αντικειμένων. Απευθυνθείτε στον αρμόδιο δήμο ή την τοπική αυτοδιοίκηση για περισσότερες πληροφορίες ή ζητήστε να σας στείλουν ενημερωτικό υλικό ταχυδρομικά.

11.2 Συσκευασία

Όλες οι συσκευασίες πρέπει να απορριφθούν διαχωρισμένες ανά κατηγορία απορρίμματος. Απορρίψτε τα χαρτοκιβώτια και τα χαρτόνια στην ανακύκλωση χαρτιών και τα σελοφάν στην ανακύκλωση χρήσιμων υλικών ή ρωτήστε τον εμπορικό σας αντιπρόσωπο για την απόρριψη.

11.3 Ελαστικά και αεροθάλαμοι

Τα ελαστικά και οι αεροθάλαμοι δεν επιτρέπεται πάντα να απορρίπτονται στα οικιακά απορρίμματα.

Ενημερωθείτε από εξειδικευμένο έμπορο, εάν αναλαμβάνει την απόρριψή τους ή παραδώστε τα σε σημείο συλλογής ανακυκλώσιμων υλικών ή σημείο ανακύκλωσης του δήμου ή της τοπικής αυτοδιοίκησης.

11.4 Λιπαντικά και μέσα συντήρησης

Μην απορρίπτετε τα λιπαντικά και τα μέσα συντήρησης στα οικιακά απορρίμματα, την αποχέτευση ή το περιβάλλον. Αυτά θα πρέπει να παραδίδονται σε σημεία συλλογής ειδικών αποβλήτων.
Τηρείτε, επίσης, τις υποδείξεις που υπάρχουν στη συσκευασία του εκάστοτε προϊόντος.

12 Δήλωση συμμόρφωσης

Ο Δήλωση συμμόρφωσης περιλαμβάνεται στο συνοδευτικό πακέτο εξοπλισμού του παιδικού ποδηλάτου. Με τη Δήλωση συμμόρφωσης, ο κατασκευαστής του παιδικού ποδηλατακίου δηλώνει, ότι το προϊόν πληροί όλες τις προδιαγραφές και τις λοιπές σχετικές διατάξεις του προτύπου EN 71 και της Οδηγίας 2009/48/ΕΚ.

Γλωσσάριο

Η έννοια στο πρωτότυπο εγχειρίδιο οδηγιών χειρισμού	Αντικαθιστά την ακόλουθη έννοια (βάσει προτύπου)	Επεξηγηματική/εναλλακτική ονομασία
Τιμόνι Aero	Αεροδυναμικό εξάρτημα (DIN EN ISO 4210-1)	Τιμόνι τριάθλου, τιμόνι χρονομέτρου
Βαλβίδα αυτοκινήτου (AV)	Βαλβίδα αυτοκινήτου (DIN EN 15532)	Βαλβίδα Schrader
Τακάκι φρένων	Πέδιλο φρένου (DIN EN 15532)	
Μανέτα φρένου	Χειρομοχλός (DIN EN 15532)	
Ρυθμιστής πίεσης φρένων	Ρυθμιστής πίεσης φρένων (DIN EN ISO 4210-2)	Διαμορφωτής ισχύος
Καλώδιο φρένων	Ντίζα φρένου (DIN EN 15532 και DIN EN ISO 4210-2)	
Όχημα		Συμπερίληψη των ποδηλάτων, αγωνιστικών ποδηλάτων, Pedelec, S-Pedelec, παιδικών ποδηλάτων και παιδικών ποδηλατακίων στη γενική έννοια «όχημα».
Ταυτότητα οχήματος	(Βλέπε όχημα)	Άδεια ποδηλάτου
Σημείο παγίδευσης		Κατάσταση, στην οποία μπορούν να εγκλωβιστούν μέρη του σώματος ή ενδύματα
Αντιστηρικτής	Μανέτα φρένου (DIN EN 15532)	
Εγγύηση		Ευθύνη για ελαττώματα
Κόρνα		Κουδούνι
Κράνος	Κράνος ποδηλάτου (DIN EN ISO 4210-2), κατάλληλο κράνος (S-Pedelec)	Κράνη ποδηλάτου και κράνη, τα οποία είναι κατάλληλα για την οδήγηση Pedelec/S-Pedelec.
Ψαλίδι	Κάτω σωλήνας οπίσθιου τριγώνου (DIN EN 15532)	

Η έννοια στο πρωτότυπο εγχειρίδιο οδηγιών χειρισμού	Αντικαθιστά την ακόλουθη έννοια (βάσει προτύπου)	Επεξηγηματική/εναλλακτική ονομασία
Στήριγμα καθίσματος	Άνω στήριγμα οπίσθιου τριγώνου (DIN EN 15532)	
Δισκοβραχίονας	Αλυσοτροχός (DIN EN 15532)	
Παιδικό ποδηλατάκι	Ποδήλατο παιχνιδιού (EN 71)	
MTB		MTB ποδήλατο βουνού (Mountain Bike)
Pedelec	EPAC (DIN EN 15194)	EPAC, E-Bike, Pedelec 25, E-Ποδήλατο, Ηλεκτρικό ποδήλατο
Μοχλός αφαίρεσης σαμπρέλας		Μοχλός συναρμολόγησης
Ιμάντας	Ιμάντας μετάδοσης κίνησης (DIN EN ISO 4210-1)	
Γρανάζι	Οδοντωτή στεφάνη (DIN EN 15532)	
Λαιμός σέλας		Σωλήνας σέλας
Ντίζα αλλαγής ταχυτήτων	Καλώδιο αλλαγής ταχυτήτων (DIN EN 15532)	
Δίσκος	Τροχαλία μετάδοσης κίνησης (DIN EN ISO 4210-1)	
Οπίσθιος φανός θέσης		Πίσω φανάρι
Κοχλιωτή σύνδεση	Βιδωτή σύνδεση (DIN EN ISO 4210-1)	
Βαλβίδα Sclaverand (SV)	Γαλλική βαλβίδα (DIN EN 15532)	
S-Pedelec	L1e Οδηγία 2002/24/ΕΚ ή L1e-B Κανονισμός 168/2013	S-EPAC, γρήγορο E-Bike, Pedelec 45
Τυπική βαλβίδα ποδηλάτου (Dunlop, DV)	Βαλβίδα ποδηλάτου (DIN EN 15532)	Βαλβίδα Dunlop
Σύστημα σχάρας αποσκευών	Σχάρα αποσκευών (DIN EN 15532)	

Μεμονωμένα χαρακτηριστικά οχήματος

Μάρκα, μοντέλο*: _____

Έτος μοντέλου: _____ Αρ. προϊόντος κατασκευαστή*: _____

Σχήμα πλαισίου*: _____ Μέγεθος τροχού, πλαισίου*: _____ , _____

Αριθμός πλαισίου: _____ Εφόσον απαιτηθεί, αριθμός κλειδιού: _____

Εφόσον απαιτηθεί, VIN (S-Pedelec): WWS _____

*όπως περιγράφεται στο δελτίο δεδομένων του οχήματος

(X)	Εξαρτήματα αλουμινίου	Εξαρτήματα ενισχυμένου με ανθρακονήματα πλαστικού
Πλαίσιο		
Πιρούνι		
Τιμόνι		
Βάση		
Λαιμός σέλας		
Άξονας		
Άλλα εξαρτήματα από αλουμίνιο / ενισχυμένο με ανθρακονήματα πλαστικό (ζάντες, σέλα, κτλ.)		

Άλλα στοιχεία

Προσάρτηση παιδικών καθισμάτων: ( ) επιτρέπεται ( ) δεν επιτρέπεται

Προσάρτηση τρέιλερ ποδηλάτου: ( ) επιτρέπεται ( ) δεν επιτρέπεται

Το όχημα πληροί τις εγχώριες προδιαγραφές οδικής κυκλοφορίας: ( ) Ναι ( ) Όχι

Λοιπές παρατηρήσεις (αποκλίσεις από το σειριακό εξοπλισμό, εξαρτήματα, ελλείψεις, κτλ.):

_____

_____

Κατάσταση οχήματος

( ) νέο

( ) μεταχειρισμένο, διανυμένα χιλιόμετρα: _____

Πρωτόκολλο παράδοσης

Το όχημα παραδόθηκε πλήρως, μαζί με τα ακόλουθα:
(επιλέξτε όσα ισχύουν, καταχωρίστε αριθμό, εφόσον απαιτηθεί)

( ) Κλειδί συσσωρευτή (Pedelec, S-Pedelec)

( ) Κλειδί κλειδαριάς ποδηλάτου (εφόσον διαφέρουν)

( ) Accell Group Πρωτότυπο εγχειρίδιο οδηγιών χειρισμού

( ) παραδόθηκε το δελτίο δεδομένων με τα τεχνικά χαρακτηριστικά του οχήματος

( ) επιπρόσθετες οδηγίες εξαρτημάτων, εφόσον υπάρχουν

για Pedelec:

( ) ενδεχομ. οδηγίες ταχείας εκκίνησης Pedelec αναφορικά με το σύστημα μετάδοσης κίνησης με παραπομπή στις πρωτότυπες οδηγίες χειρισμού

για S-Pedelec:

( ) Πιστοποιητικό συμμόρφωσης ΕΚ για S-Pedelec

( ) εφόσον απαιτηθεί, οδηγίες S-Pedelec για το σύστημα πρόωσης

( ) εξηγήθηκαν όλες οι λειτουργίες του οχήματος

( ) το όχημα παραδόθηκε έτοιμο για κυκλοφορία

( ) το όχημα παραδόθηκε προσυναρμολογημένο, δόθηκαν οδηγίες για την προετοιμασία χρήσης

Ημερομηνία αγοράς ή παράδοσης: _____ Τιμή αγοράς: _____

Αγοραστής

Ονοματεπώνυμο: _____

Διεύθυνση: _____

E-mail: _____ Τηλ.: _____

Σφραγίδα

_____

Εξειδικευμένος έμπορος:
Τόπος, ημερομηνία, πωλητής, υπογραφή

_____

Πελάτης:
Τόπος, ημερομηνία, υπογραφή

1. Επιθεώρηση 300 km / 15 ώρες λειτουργίας / 3 μήνες

Εργασίες επιθεώρησης: _____

_____

_____

_____

_____

Ημερομηνία, σφραγίδα και υπογραφή του εξειδικευμένου εμπόρου

2. Επιθεώρηση 2.000 km / 100 ώρες λειτουργίας / 1 έτος

Εργασίες επιθεώρησης: _____

_____

_____

_____

_____

Ημερομηνία, σφραγίδα και υπογραφή του εξειδικευμένου εμπόρου

3. Επιθεώρηση 4.000 km / 200 ώρες λειτουργίας / 2 έτη

Εργασίες επιθεώρησης: _____

_____

_____

_____

_____

Ημερομηνία, σφραγίδα και υπογραφή του εξειδικευμένου εμπόρου

4. Επιθεώρηση 6.000 km / 300 ώρες λειτουργίας / 3 έτη

Εργασίες επιθεώρησης: _____

_____

_____

_____

_____

Ημερομηνία, σφραγίδα και υπογραφή του εξειδικευμένου εμπόρου

5. Επιθεώρηση 8.000 km / 400 ώρες λειτουργίας / 4 έτη

Εργασίες επιθεώρησης: _____

_____

_____

_____

_____

Ημερομηνία, σφραγίδα και υπογραφή του εξειδικευμένου εμπόρου

6. Επιθεώρηση 10.000 km / 500 ώρες λειτουργίας / 5 έτη

Εργασίες επιθεώρησης: _____

_____

_____

_____

_____

Ημερομηνία, σφραγίδα και υπογραφή του εξειδικευμένου εμπόρου

Accell Group Πρωτότυπο εγχειρίδιο οδηγιών χειρισμού
LANGUAGE: GREEK
ITEM NUMBER: 9950211121
EDITION: 1 | 05/2020

Δικαιώματα πνευματικής ιδιοκτησίας

Τα κείμενα, οι εικόνες και οι πληροφορίες που περιλαμβάνονται στα παρόντα έντυπα προστατεύονται από τη νομοθεσία περί πνευματικής ιδιοκτησίας, ενώ υπόκεινται στα δικαιώματα πνευματικής ιδιοκτησίας της Accell Group N.V.

Απαγορεύεται η μετάφραση, επανεκτύπωση, αναπαραγωγή ή οποιαδήποτε άλλη εμπορική χρήση, π.χ. σε ηλεκτρονικά μέσα, ακόμα και αποσπασματικά, χωρίς την προηγούμενη έγγραφη άδεια της Accell Group N.V.

Accell Group N.V.
Industrieweg 4, 8444 AR | Heerenveen, The Netherlands
tel +31 (0)513 638 703 | www. accell-group.com