YAMAHA

⚠ **Läs denna bruksanvisning noggrant innan du börjar använda systemet. Denna bruksanvisning måste följa med systemet om det säljs.**

BRUKSANVISNING

Drivenhet
Displayenhet
Batteripaket
Batteriladdare

* Denna bruksanvisning är originalbruksanvisningen.
* Produktdata och tekniska data kan ändras utan föregående meddelande.

Inledning

Denna originalbruksanvisning har utarbetats för din drivenhet, displayenhet, ditt batteripaket och din batteriladdare.

INFORMATION

Denna manual är inte tänkt att vara någon omfattande manual för drift, service, reparation eller underhåll. Låt din återförsäljare utföra alla service-, reparations- eller underhållsarbeten. Din återförsäljare kan informera dig om kurser, ge råd eller informera om böcker om cykelanvändning, service, reparation eller underhåll.

**Drivenhet, displayenhet,
batteripaket, batteriladdare
BRUKSANVISNING**
©2020 Yamaha Motor Co., Ltd.
Första upplagan, februari 2020
**Med ensamrätt.
Eftertryck, mångfaldigande och
distribution, även delvis,
är inte tillåtet utan skriftligt
godkännande av
Yamaha Motor Co., Ltd.**

Innehåll

Allmän varning p. 1
1. Elektriska cykelkomponenter p. 2
A. Inledning p. 2
B. Placering av dekaler med varningar och teknisk information p. 3
C. Beskrivning p. 4
D. E-Bike-system p. 5
E-Bike-systemen är så konstruerade att de ger dig optimal effekt som körhjälp. p. 5
Det finns flera stödlägen. p. 5
Omständigheter som kan förkorta den återstående räkvidd med hjälpkraft p. 6
E. ⚠ Säkerhetsinformation p. 7
F. Instrument- och styrfunktioner p. 10
Displayenhet (display A) p. 10
Displayenhet (display C) p. 17
G. Batteripaket och laddning p. 42
Lämplig laddningsmiljö p. 43
Olämplig laddningsmiljö och lösningar p. 43
Laddning av batteripaketet på cykeln (pakethållar-batteri) p. 44
Laddning av batteripaketet på cykeln (nedre rambatteri) p. 44
Laddning av batteripaketet på cykeln (multipositions-batteri, externt crossover-batteri) p. 44
Laddning av batteripaket som tagit bort från cykeln p. 46
Avläsning av batteripaketets laddningsstatus p. 52
Läs av laddningsstatusen för displayenheten (gäller endast för modeller med ett multipositions-batteri.) p. 54
Riktlinjer för laddningstid p. 56
H. Kontrollera kvarvarande batteriladdningsstatus p. 57
Visning av kvarvarande batteriladdning och uppskattning av kvarvarande batteriladdning för displayenheten p. 57
Lampornas visning av kvarvarande batteriladdning och uppskattning av kvarvarande batteriladdning p. 59
I. Kontroll före användning p. 62
J. Rengöring, underhåll och förvaring p. 62
Vård av batteripaketet p. 62
Underhåll av drivenheten p. 63
Förvaring p. 63
Längre förvaring (en månad eller längre) och ny användning efter längre förvaring p. 63
K. Transport p. 63
L. Förbrukarinformation p. 64
Avfallshantering p. 64
För EU-länder: p. 64
M. Förenklad försäkran om överensstämmelse p. 64
N. Felsökning p. 65
E-Bike-system p. 65
Draghjälpsfunktion p. 71
Strömförsörjning av externa enheter via USB-anslutningen p. 71
Trådlös kommunikation med Bluetooth p. 72
Batteripaket och batteriladdare p. 73
O. Tekniska data p. 78

Allmän varning

OM VARNINGARNA I DESSA INSTRUKTIONER INTE FÖLJS KAN DET MEDFÖRA LIVSFARA ELLER ALLVARLIGA PERSONSKADOR.
Speciellt viktig information är märkt på följande sätt i instruktionen:

⚠	**Detta är varningssymbolen för säkerhet. Den varnar för eventuella personskaderisker. Följ alla säkerhetsanvisningar tillsammans med denna symbol för att undvika eventuell livsfara eller allvarliga personskador.**

⚠ VARNING	**Symbolen VARNING anger en farlig situation som kan medföra livsfara eller allvarliga personskador om den inte undviks.**

FÖRSIKTIGHET	**Symbolen FÖRSIKTIGHET betyder att speciella försiktighets-åtgärder måste vidtas för att undvika skada på cykeln eller annan egendom.**

INFORMATION	Symbolen INFORMATION ger kompletterande information som förenklar eller förklarar speciella metoder eller arbeten.

1. Elektriska cykelkomponenter

A. Inledning

Namnet och logotypen Bluetooth® är registrerade varumärken som tillhör Bluetooth SIG, Inc. och varje användning av dessa märken genom YAMAHA MOTOR CO., LTD. sker på licens.

* Gäller för display X och display C.

B. Placering av dekaler med varningar och teknisk information

Läs och förstå alla skyltar på ditt batteripaket och din batteriladdare. De innehåller viktig information för säker och föreskriven användning. Avlägsna aldrig några skyltar från batteripaketet eller batteriladdaren:

Batteripaket

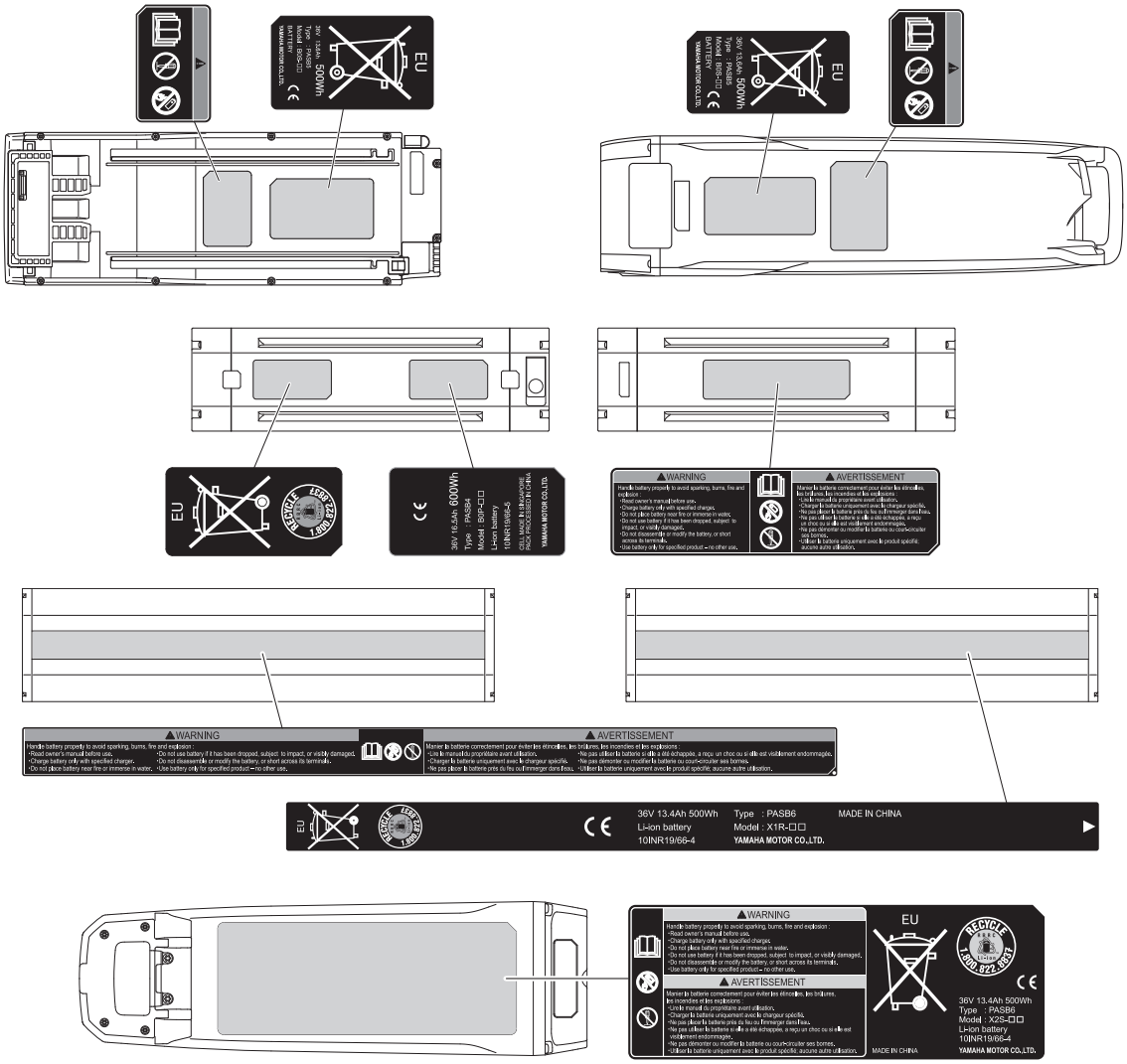

Batteriladdare

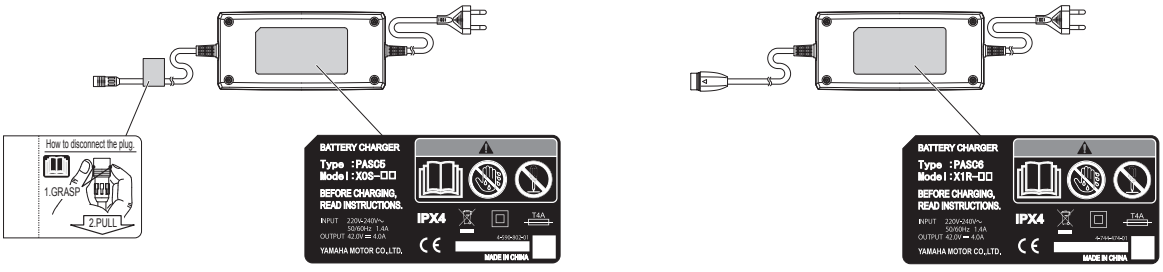

Lär dig känna igen följande symboler och läs den förklarande texten. Kontrollera sedan de symboler som gäller för din modell.

Läs bruksanvisningen	Ta inte isär
Får inte omhändertas genom förbränning	Använd inte med våta händer

C. Beskrivning

1

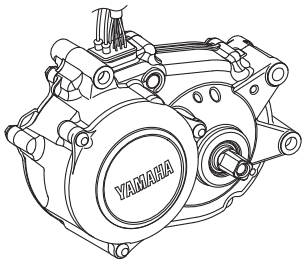

2

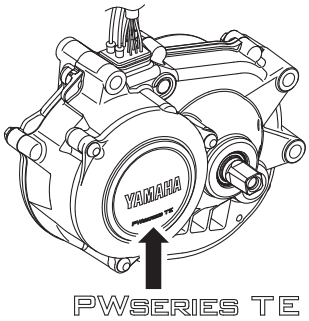

3

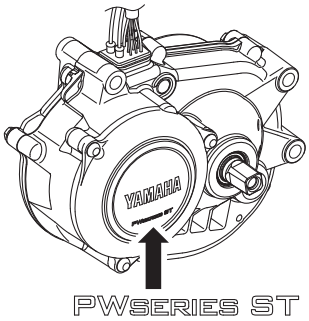

4

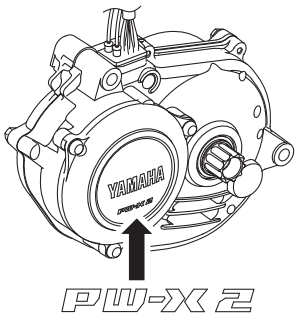

5

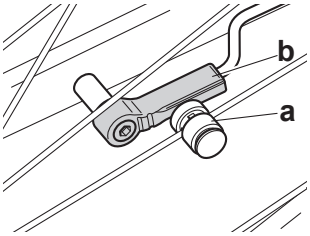

6

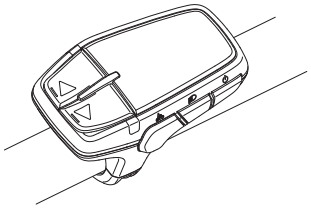

8

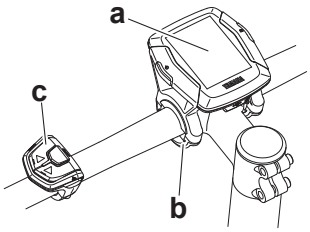

9

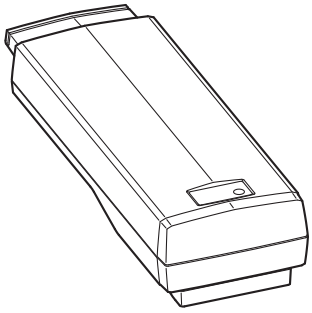

10

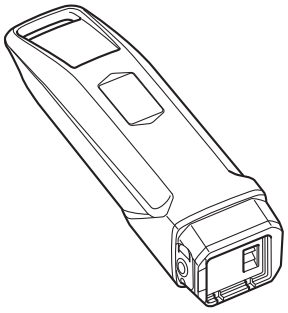

11

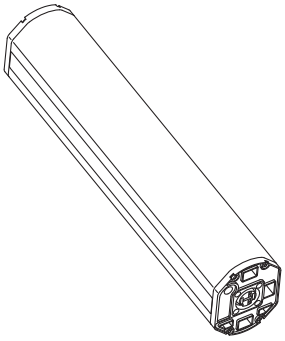

12

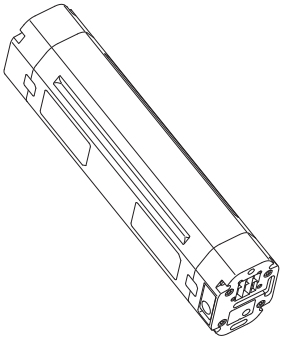

13

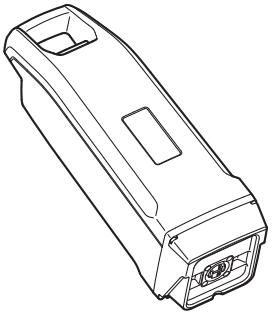

14

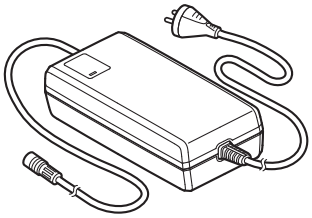

15

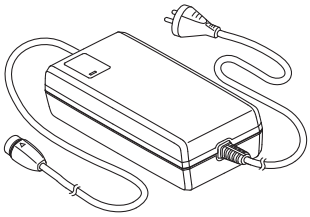

1. Drivenhet (PW-serie CE)
2. Drivenhet (PW-serie TE)
3. Drivenhet (PW-serie ST)
4. Drivenhet (PW-X2)
5. Hastighetsgivarsats
   a) Magnet på ekern
   b) Givare
6. Displayenhet (display A)
8. Displayenhet (display C)
   a) Display
   b) Klämma
   c) Växelreglage
9. Batteripaket (pakethållar-batteri 400/500)
10. Batteripaket (nedre rambatteri 400/500)
11. Batteripaket (multiposi-tions-batteri 400/500)
12. Batteripaket (multiposi-tions-batteri 600)
13. Batteripaket (externt Crossover-batteri 500)
14. Batteriladdare (PASC5)
15. Batteriladdare (PASC6)

D. E-Bike-system

E-Bike-systemen är så konstruerade att de ger dig optimal effekt som körhjälp.

De hjälper dig inom ett standardiserat område som baseras på faktorer som din pedalkraft, cykelns hastighet och den aktuella växeln.
E-Bike-systemen hjälper inte till i följande situationer:

- När strömmen till displayenheten är avstängd.
- När du cyklar i 25 km/h eller snabbare.
- När du inte trampar på pedalerna och draghjälpsknappen inte är intryckt.
- Om det inte finns kvar någon laddning i batteriet.
- Om den automatiska avstängningsfunktionen* är aktiverad.
  * Strömförsörjningen stängs av automatiskt om du inte aktiverar E-Bike-systemen under 5 minuter.
- Om stödläget är inställt i frånläge.
- När språkinställningen för display C utförs.

Det finns flera stödlägen.

Välj mellan Extrapower-läge, High-Performance-läge, Standardläge, Ecoläge, +Ecoläge, Från-läge och Automatiskt stödläge så att det passar dina körförhållanden.
Se ”Visning och växling mellan stödlägena” för information om hur man växlar mellan de olika stödlägena.

Stödläge	Display	Exempel på den rekommenderade körmiljön
Extrapower-läge*	EXPW	För användning i backig och oländig terräng.
High-Performance-läge	HIGH	Används om du vill åka bekvämare, t.ex. uppför en brant backe.
Standardläge	STD	Används när du cyklar på plana vägar eller uppför backar med liten stigning.
Ecoläge	ECO	Används när du vill cykla så långt som möjligt.
+Ecoläge	+ECO	
Frånläge	FRÅN	Används när du vill cykla utan stöd. Du kan fortfarande använda displayenhetens övriga funktioner.
Automatiskt stödläge	A läge eller A:	Använd detta läge om du vill att stödläget automatiskt ska växla till bäst lämpade läge beroende på körförhållanden.

* Gäller endast för drivenhet (PW-X2).

Omständigheter som kan förkorta den återstående räkvidd med hjälpkraft

Den återstående räckvidden förkortas om du cyklar under följande förhållanden:

- Många starter och stopp
- Många branta backar
- Dålig vägbana
- Vid cykling med barn
- Cykling i stark motvind
- Låg lufttemperatur
- Slitet batteripaket
- Vid användning av strålkastaren (gäller endast för modeller där strålkastaren strömförsörjs av batteriet)
- Frekvent accelerering
- Tyngre förare och bagagevikt
- Högre hjälpkraftsläge
- Högre körhastighet

Den återstående räckvidden minskar också om cykeln inte är rätt underhållen.
Exempel på otillräckligt underhåll som kan minska den återstående räckvidden:

- Lågt däckstryck
- Kedjan löper inte lätt
- Bromsen ligger ständigt på

E. ⚠ Säkerhetsinformation

Använd aldrig denna batteriladdare för att ladda andra elektriska enheter.

Använd ingen annan batteriladdare eller någon annan laddningsmetod för att ladda de speciella batterierna. Användning av andra laddare kan medföra brand, explosion eller skada på batterierna.

Denna batteriladdare får användas av barn från 8 års ålder och personer med begränsad fysisk, sensorisk eller mental kapacitet eller av personer som saknar erfarenhet och kunskap, förutsatt att de står under uppsikt eller är instruerade om hur batteriladdaren används på ett säkert sätt och har förstått de risker som finns. Barn får inte leka med batteriladdaren. Rengöring och brukarunderhåll får inte utföras av barn utan uppsikt.

Doppa aldrig ned batteriladdaren i vatten eller andra vätskor, även om den är vattentät. Använd aldrig batteriladdaren om anslutningarna är våta.

Hantera eller vidrör aldrig nätstickkontakten, laddningsuttaget eller laddningskontakterna med våta händer. Det kan ge elektriska stötar.

Vidrör inte laddningskontakterna med metalliska föremål. Se till att inga främmande föremål kortsluter kontakterna. Det kan medföra elstöt, brand eller skada på batteriladdaren.

Rengör regelbundet nätstickproppen från damm. Fukt eller andra problem kan minska isoleringens effektivitet, vilket kan medföra brand.

Plocka aldrig isär eller förändra batteriladdaren. Det kan medföra brand eller ge elektriska stötar.

Använd inte batteriladdaren med ett grenuttag eller en förlängningssladd. Användning av grenuttag eller liknande metoder kan innebära att märkströmmen överskrids och leda till brand.

Använd inte batteriladdaren när kabeln är ihopbunden eller upprullad, och förvara den inte med kabeln lindad runt huset. En skadad kabel kan medföra brand eller elstöt.

Sätt i nätstickkontakten och laddningskontakten ordentligt i uttaget. Om nätstickkontakten och laddningskontakten inte sitter i ordentligt kan det medföra brand genom elektrisk stöt eller överhettning.

Använd inte batteriladdaren i närheten av brännbart material eller gas. Det kan medföra brand eller explosion.

Täck aldrig över batteriladdaren eller placera andra föremål på den under laddningen. Det kan medföra inre överhettning och därmed brand.

Tappa inte batteriladdaren och utsätt den inte för kraftiga stötar. Den kan annars orsaka brand eller elstöt.

Förvara batteripaketet och batteriladdaren utom räckhåll för barn.

Vidrör inte batteripaketet eller batteriladdaren under laddningen. Eftersom batteripaketet eller batteriladdaren blir 40–70 °C varma under laddningen finns det risk för brännskador om de vidrörs.

Använd inte laddaren om batteripaketets hus är skadat eller brustet eller om du känner någon onormal lukt. Läckande batterivätska kan orsaka allvarliga personskador.

Kortslut inte batteripaketets kontakter. I så fall kan batteripaketet bli varmt eller antändas, vilket kan medföra allvarliga personskador eller materiella skador.

Plocka aldrig isär eller förändra batteripaketet. I så fall kan batteripaketet bli varmt eller antändas, vilket kan medföra allvarliga personskador eller materiella skador.

Fortsätt inte att använda batteriladdaren om nätkabeln är skadad utan kontrollera den hos en auktoriserad cykelhandlare.

Rotera inte pedalerna och rulla inte cykeln så länge batteriladdaren är ansluten. Det finns risk för att nätkabeln fastnar i pedalerna, vilket kan medföra skada på batteriladdaren, nätkabeln och/eller stickkontakterna.

Hantera nätkabeln varsamt. Om batteriladdaren ansluts inomhus medan cykeln står utomhus kan nätkabeln klämmas i en dörr eller ett fönster och skadas.

Kör inte över nätkabeln eller stickkontakten med cykelhjulen. Det kan medföra skador på nätkabeln eller stickkontakterna.

Tappa inte batteripaketet och utsätt det inte för stötar. I så fall kan batteripaketet bli varmt eller antändas, vilket kan medföra allvarliga personskador eller materiella skador.

Batteripaketet får inte omhändertas genom att förbrännas, och det får inte utsättas för värmekällor. Det kan leda till brand eller explosion, vilket kan medföra allvarliga personskador eller skador på egendom.

Förändra inte e-Bike-systemet och ta inte isär det. Installera endast originaldelar och originaltillbehör. Det kan annars medföra skador på produkten, felfunktioner eller innebära förhöjd risk för personskador.

Använd både fram- och bakbromsen när du ska stanna och sätt ned båda fötterna på marken. Om en fot vilar kvar på pedalen när du stannar kan det aktivera körhjälpfunktionen oavsiktligt, vilket kan innebära att du förlorar kontrollen och orsaka allvarliga personskador.

Kör inte med cykeln om det är några oegentligheter med batteripaketet eller E-Bike-systemet. Det kan innebära att du förlorar kontrollen och orsaka allvarliga personskador.

Kontrollera alltid kvarvarande batteriladdning innan du cyklar på natten. Strålkastaren som får sin ström från batteripaketet slocknar kort efter det att den återstående laddningsnivån sjunker under den nivå då det är möjligt att cykla med motor. Att cykla utan strålkastare kan öka risken för skador.

Börja cykla med en fot på pedalen och den andra på marken och sätt dig på cykeln först när den har kommit upp i en viss hastighet. Annars kan du förlora kontrollen och få allvarliga personskador. Börja inte cykla förrän du sitter rätt på sadeln.

Tryck inte på knappen för hjälpkraft om bakhjulet inte berör marken. Annars roterar bakhjulet med hög hastighet i luften och du kan skadas.

Använd inte den trådlösa Bluetooth-funktionen i områden som t.ex. sjukhus eller medicinska inrättningar där det är förbjudet att använda elektronisk utrustning och trådlösa apparater. De kan påverka den medicinska utrustningen m.m. och förorsaka olyckor.

Håll displayen på säkert avstånd från pacemakers om du använder den trådlösa Bluetooth-funktionen. Annars kan radiovågorna störa pacemakerns funktion.

Använd inte den trådlösa Bluetooth-funktionen i närheten av utrustning med automatisk styrning som t.ex. automatiska dörrar, brandlarm och liknande. Annars kan radiovågorna störa utrustningen och orsaka olycksfall genom en eventuell felfunktion eller att den startar oavsiktligt.

Innan du utrustar din cykel med ett multipositions-batteri 400/500 ska du kontrollera att det inte finns något främmande material och inget vatten vid anslutningen till cykeln. Annars kan det utvecklas värme, rök och/eller brand genom kortslutning i anslutningarna.

För cyklar utrustade med ett multipositions-batteri 400/500 får batteripaketet inte tas loss från cykeln när du rengör den. Annars kan vatten tränga in i anslutningen och förorsaka värme- och rökutveckling och/eller brand.

F. Instrument- och styrfunktioner

Displayenhet (display A)

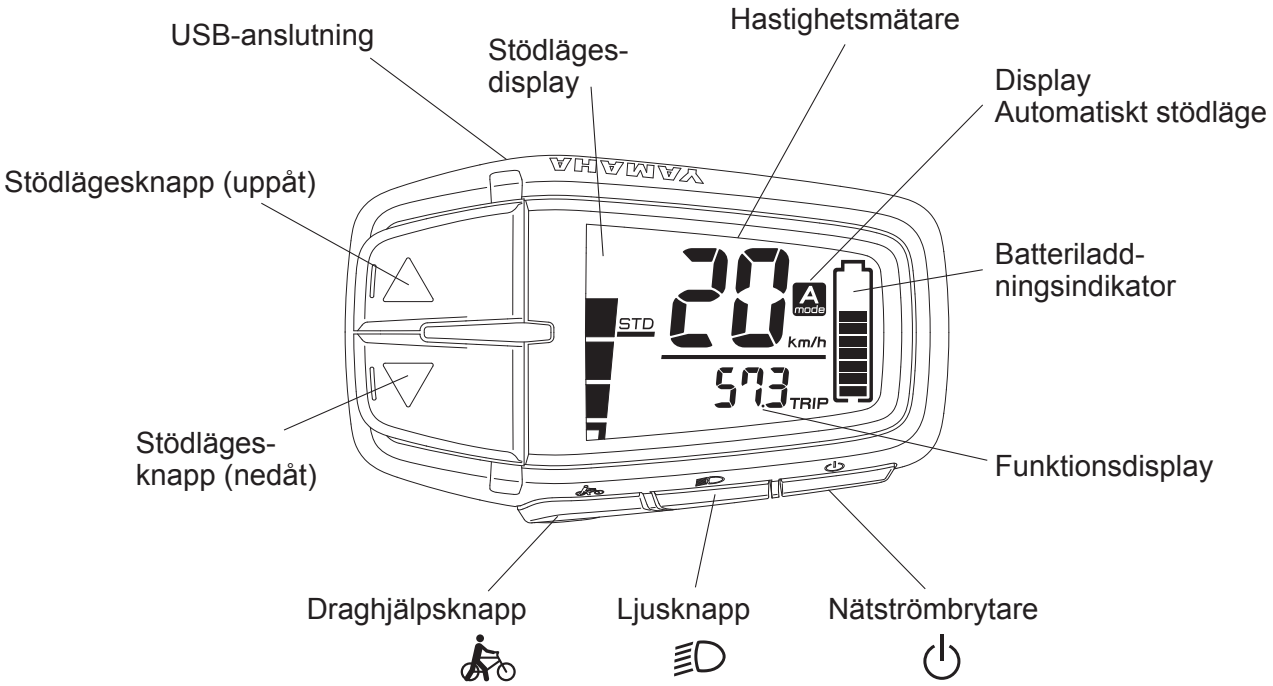

INFORMATION

USB-anslutningen är till för anslutning av YAMAHA-diagnostikverktyget. Den kan inte användas för strömförsörjning.

Displayenhet (display A)

Displayenheten har följande reglage och informationslampor.

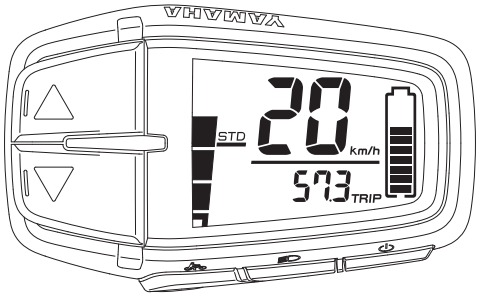

○ Strömförsörjning ”Till/Från” ⏻

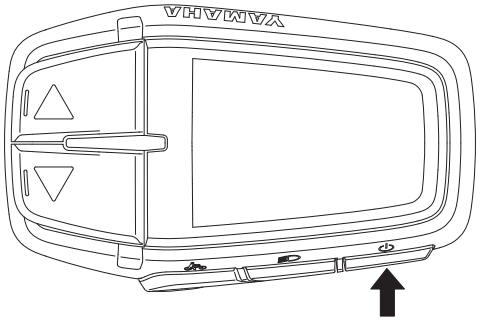

Varje gång du trycker på nätströmbrytaren växlar strömförsörjningen mellan ”Till” och ”Från”.
När strömförsörjningen slås på lyser alla kontrollampor.
Därefter visas huvuddisplayen.

INFORMATION

- När du slår på strömmen ställs stödläget automatiskt in på Standardläge eller Automatiskt stödläge.
- Håll inte fötterna på pedalerna när du kopplar in displayenheten. Börja inte heller att cykla direkt efter att du har kopplat in displayenheten. Det kan försvaga stödkraften. (Svag stödkraft är i detta fall ingen felfunktion.) Om du av misstag har försummat något av ovanstående information tar du bort fötterna från pedalerna, slår till strömmen igen och väntar en stund (ca två sekunder) innan du börjar cykla.

○ Visning och växling mellan stödlägena

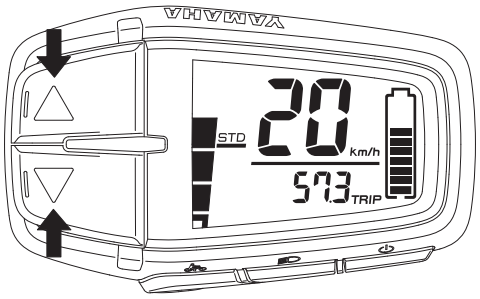

Du kan välja stödläget med stödlägesknappen (uppåt och nedåt).
Det valda stödläget anges med stödlägesdisplayen.

- När du trycker på stödlägesknappen (uppåt) växlar läget från ”FRÅN” till ”+ECO” eller från ”+ECO” till ”ECO” eller från ”ECO” till ”STD” eller från ”STD” till ”HIGH” eller från ”HIGH” till ”EXPW”.
- När du trycker på stödlägesknappen (nedåt) växlar lägena från ”EXPW” till ”Hög” eller från ”Hög” till ”STD” eller ”STD” till ”ECO” eller ”ECO” till ”+ECO” eller ”+ECO” till ”Från”.

INFORMATION

- Cyklar med en drivenhet i PW-serien CE eller PW-serien TE eller PW-serien ST har inget extrapower-läge.
- Om du fortsätter att trycka på stödlägesknapparna sker det ingen ytterligare växling av stödlägena.

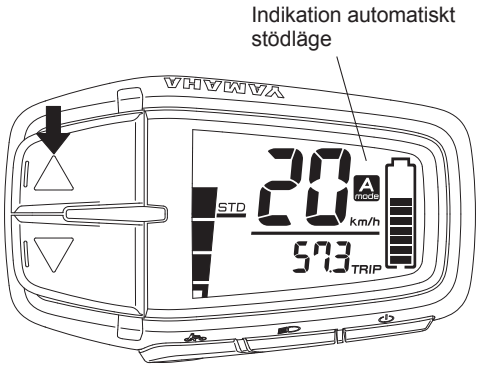

Det automatiska stödläget, som möjliggör automatisk växling till det optimala stödläget, kan också användas.

- För att använda det automatiska stödläget trycker du i minst 1 sekund på stödlägesknappen (uppåt). Indikationen för det automatiska stödläget tänds och det automatiska stödläget aktiveras.
- För att avsluta det automatiska stödläget, tryck i minst 1 sekund på stödlägesknappen (uppåt). Indikationen för det automatiska stödläget slocknar och det automatiska stödläget avslutas.

INFORMATION

- Även om du trycker på stödlägesknappen (uppåt och nedåt) när det automatiska stödläget är aktiverat kan stödläget inte ändras.
- Det automatiska stödläget sparas när strömförsörjningen bryts. När strömförsörjningen slås på igen befinner sig stödläget i automatiskt stödläge.

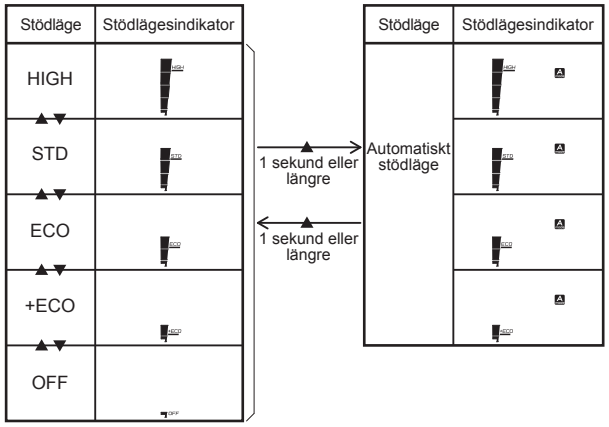

PW-serie-TE drivenhet
PW-serie-CE drivenhet

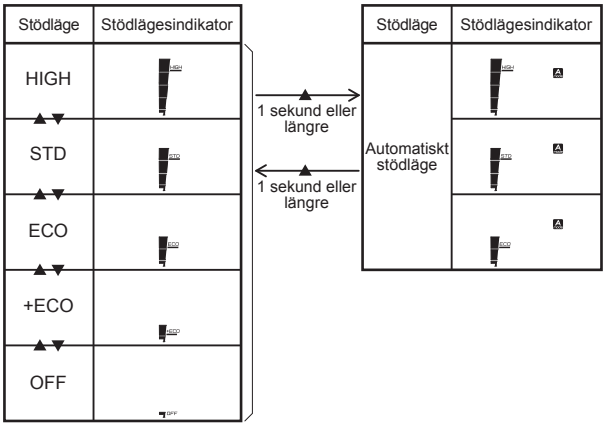

PW-serie-ST drivenhet

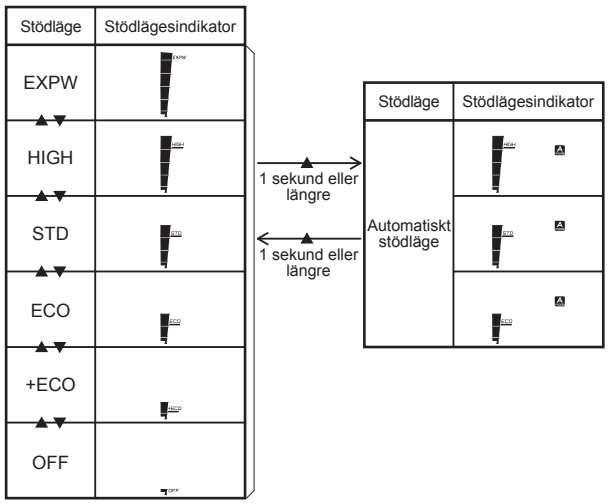

PW-X2 drivenhet

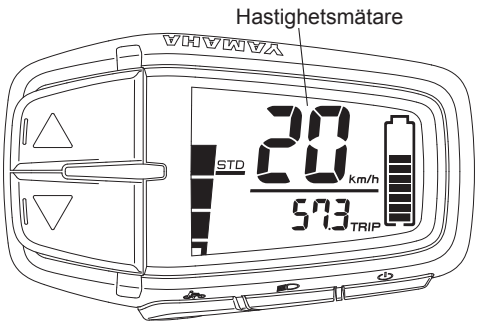

○ Hastighetsmätare

Hastighetsmätaren visar cykelns hastighet (i kilometer per timme eller miles per timme). För att växla mellan km/miles, se ”Inställning av km/miles”.

INFORMATION

Om hastigheten är lägre än 2,0 km/h eller 1,2 Mph visar hastighetsmätaren ”0 km/h” eller ”0 MPH”.

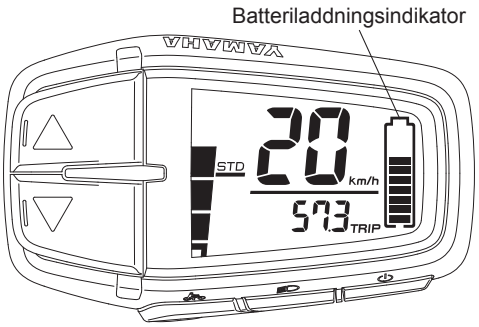

○ Visning av batteriets laddningsstatus

Batteriets laddningsstatus visar en uppskattning av hur mycket laddning som finns kvar.

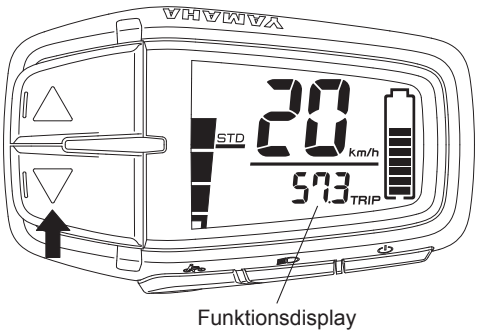

○ Funktionsdisplay

Funktionsdisplayen kan visa följande funktioner.

- Kilometermätare
- Trippmätare
- Räckvidd (återstående räckvidd)

Om du trycker i minst 1 sekund på stödlägesknappen (nedåt) ändras displayen enligt följande:
Kilometerräknare → Trippmätare → Räckvidd → Kilometerräknare

Du kan återställa trippmätarens data.

● Kilometermätare

Visar den totalt tillryggalagda sträckan (i kilometer eller miles) som har körts sedan strömmen slogs till.
Kilometermätaren kan inte nollställas.

● Trippmätare

Visar den totalt tillryggalagda sträckan (i kilometer eller miles) sedan den senast nollställdes.
Om du stänger av strömmen sparas värdena upp till denna tidpunkt.
För att återställa trippmätaren och påbörja en ny totalräkning, tryck samtidigt på stödlägesknappen (uppåt) och stödlägesknappen (nedåt) i minst 2 sekunder medan trippmätaren visas.

● Räckvidd (återstående räckvidd)

Visar en uppskattning (i kilometer eller miles) av den sträcka som kan köras med hjälp av den återstående batteriladdningen hos det installerade batteriet. Om du växlar stödläge samtidigt som den återstående räckvidden visas, ändras uppskattningen av den sträcka som kan köras.
Uppskattningen av den återstående hjälpsträckan kan inte nollställas.

INFORMATION

- Den aktuella återstående räckvidden ändras beroende på körsituationen (backar, motvind etc.) och när batteriet laddas ur.
- I Från-läget visas ”- - - -”.

○ Strålkastare ”Till/Från” (gäller endast för modeller där strålkastaren strömförsörjs av batteripaketet. Bakljuset, som strömförsörjs av batteripaketet, tänds och släcks samtidigt med strålkastaren.)

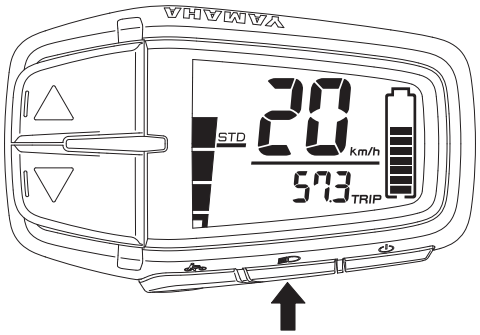

Varje gång du trycker på ljusströmbrytaren växlar strålkastaren mellan ”Till” och ”Från”.

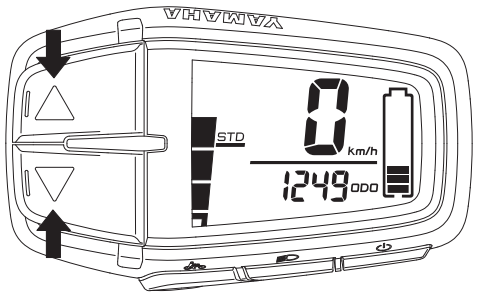

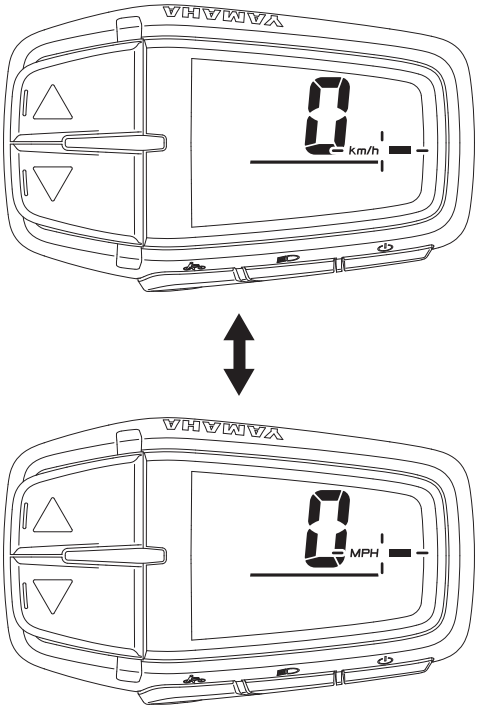

○ Inställning km/miles

Utför följande steg för att ställa in km/miles.

1. Se till att displayenheten är på.
2. Välj kilometerräknaren på funktionsdisplayen.
3. Håll nere stödlägesknappen (uppåt) och stödlägesknappen (nedåt) samtidigt i minst 2 sekunder.
4. Om antingen ”km/h” eller ”MPH” blinkar släpper du knappen.
5. Använd stödlägesknappen (uppåt och nedåt) för att ställa in km eller miles.
6. Medan den enhet som du vill ställa in blinkar, tryck minst 1 sekund på stödlägesknappen (nedåt) och släpp knappen när visningen återgår till huvuddisplayen.

⚠ VARNING

Stanna alltid cykeln när du gör inställningar och gör dem på ett säkert ställe. Annars kan en olycka inträffa om du inte är observant på trafiken i närheten eller på andra risker.

INFORMATION

- Det går inte att göra inställningar under körningens gång.
- Om du utför följande under inställningen avbryts den just nu utförda inställningen och skärmen återgår till huvuddisplayen.
  - Vrider på veven (pedalen) i körriktningen
  - Roterar bakhjulet med 2 km/h och mer
  - Trycker på draghjälpknappen

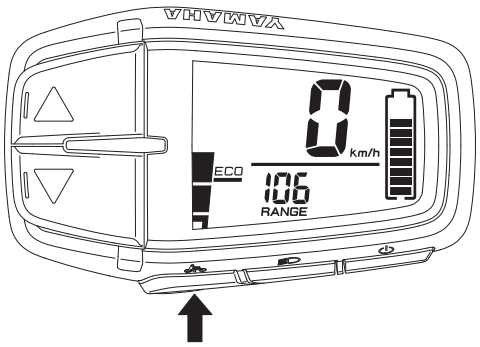

○ Draghjälp

När du rör cykeln, vare sig du sitter på den eller inte, kan du använda draghjälpen utan att du behöver trampa på pedalerna.
Tryck och håll inne draghjälpknappen för att utnyttja draghjälpen.
Draghjälpen fungerar inte i följande situationer:

- När du släpper draghjälpknappen.
- När du trycker på en annan knapp samtidigt.
- När du börjar trampa på pedalerna.
- När cykelns hastighet är högre än 6 km/h.
- När du väljer Frånläge.
- När hjulen inte roterar (om du bromsar eller stöter på ett hinder eller liknande).

INFORMATION

Maxhastigheten varierar beroende på den valda växeln. Maxhastigheten blir lägre på en lägre växel.
* Gäller för PW-serien TE-, PW-serien ST- och PW-X2-drivenheter.

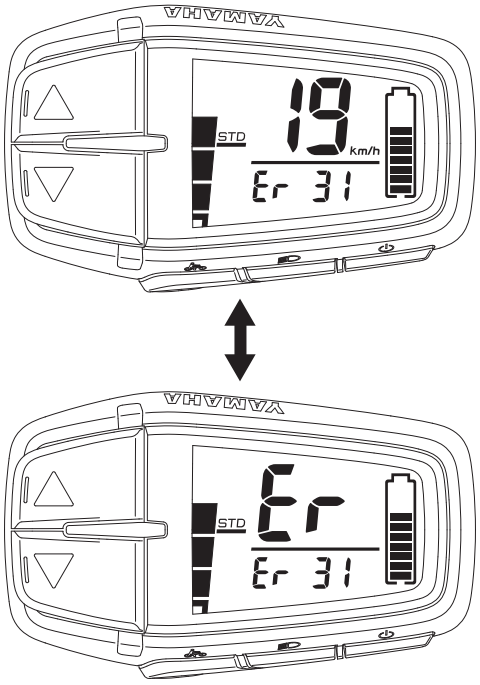

○ Diagnosläge

e-Bike-systemen har ett diagnosläge.
Om det inträffar ett fel i e-Bike-systemen visas huvuddisplayen och ”Er” omväxlande, samtidigt som en beskrivning av typen av fel visas i funktionsdisplayen. Se ”Felsökning” för information om symptom och åtgärder vid onormala indikationer och blinkningar.

⚠ VARNING

Kontrollera cykeln så snart som möjligt hos en cykelhandlare om du inte kan lösa problemet.

Displayenhet (display C)

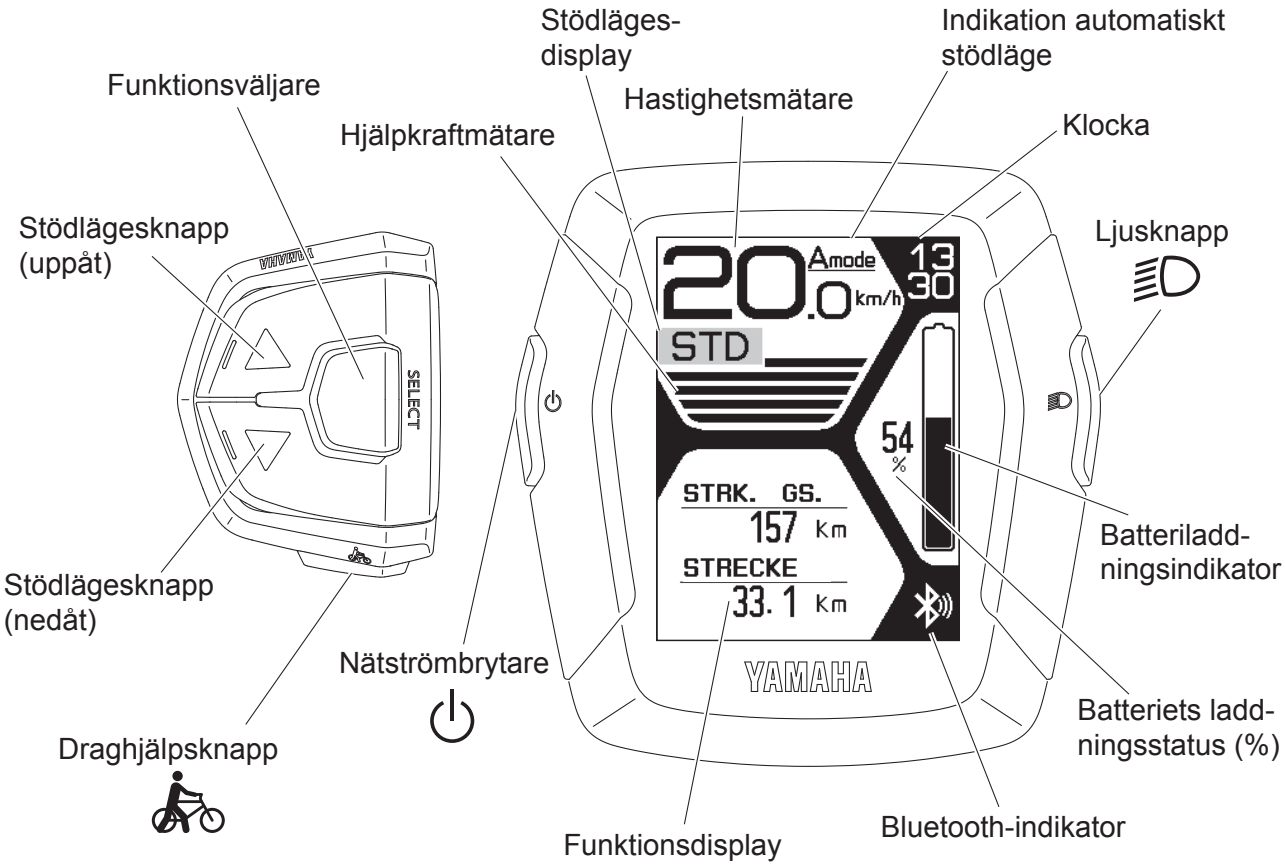

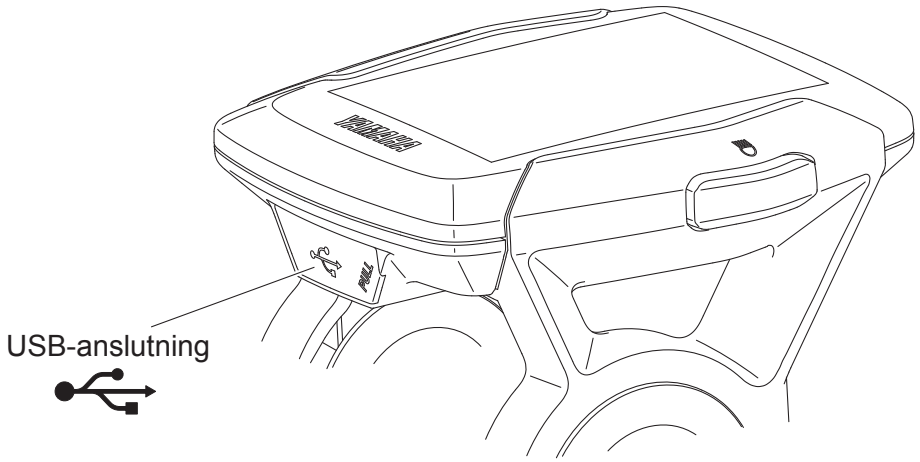

Displayenhet (display C)

Displayenheten har följande reglage och informationslampor.

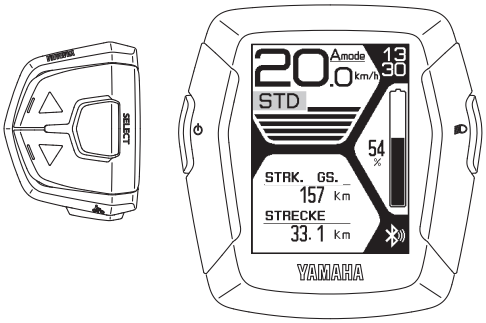

○ Sätta i batteriet

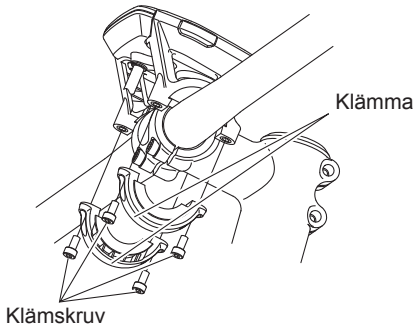

För byte av batteriet måste displayenheten demonteras och sedan åter installeras.

- Avlägsna klämman genom att lossa de fyra skruvarna och ta loss displayen från fästet.
- Dra åt de fyra skruvarna på baksidan av klämman när displayenheten monteras.

⚠ VARNING

Dra fast klämskruvarna med åtdragningsmomentet 2 N·m. Under körning kan vibrationerna annars leda till att klämskruvarna lossnar och displayenheten faller. En lös display kan avleda uppmärksamhet från trafik och omgivning eller störa styrningen och förorsaka en olycka.

○ Batteri

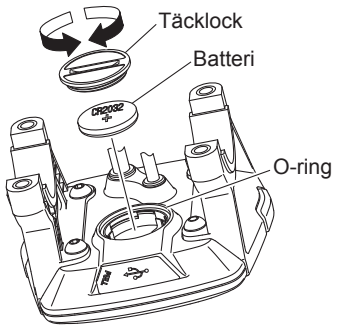

Kontrollera att rätt sorts batteri (CR2032) sitter i på displayenhetens baksida.
Sätt i ett nytt batteri om det inte finns något eller om det är urladdat.
Efter det att ett nytt batteri monterats ska strömförsörjningen slås på och av en gång så att displayenheten kan detektera batteriet.
Se ”Språk” för information om hur du ställer in språket.
För att ställa in tiden, se ”Inställningar”.

INFORMATION

- Se till att O-ringen är korrekt installerad.
- Använd ett nytt knappbatteri av typen CR2032 (finns att köpa separat).
- När ett batteri är tomt, visas 11:00 och försvinner igen efter ca.10 sekunder, så snart fordonets strömförsörjning slås på. Dessutom visas displayen på engelska. Byt ut batteriet, om detta sker.

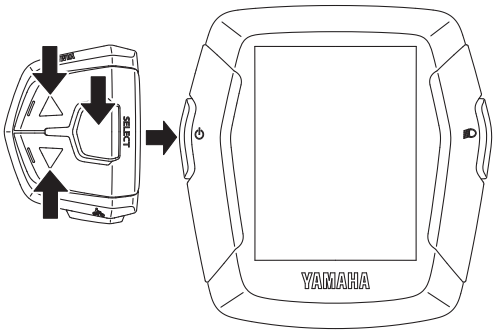

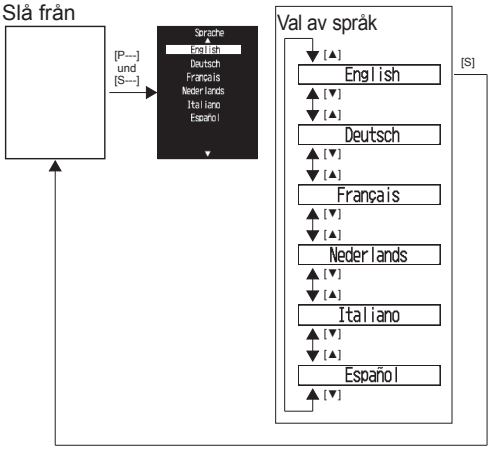

○ Språk

I display C kan du välja displayspråket från följande språkalternativ:

SPRÅK SOM STÖDS	DISPLAY
engelska	engelska
tyska	tyska
franska	franska
nederländska	nederländska
italienska	italienska
spanska	spanska

1. Se till att strömförsörjningen är avstängd.
   Om inget visas på displayen är strömförsörjningen avstängd.
   Om någonting visas på displayen är strömförsörjningen påslagen. Tryck på nätströmbrytaren för att stänga av strömförsörjningen.
2. Håll nätströmbrytaren och funktionsväljaren tryckta samtidigt minst 2 sekunder.
3. Välj språket med hjälp av stödlägesknappen (uppåt och nedåt) och tryck sedan funktionsväljaren. Inställningen bibehålls och strömförsörjningen stängs av.

⚠ VARNING

Stanna cykeln när du gör språkinställningen och gör inställningen på ett säkert ställe. Annars kan en olycka inträffa om du inte är observant på trafiken i närheten eller på andra risker.

INFORMATION

- Om inget batteri (CR2032) sitter i, eller den återstående batterikapaciteten är otillräcklig, visas ”Kräver CR2032 (knappbatteri)”. Även om du i denna situation bestämmer språket återgår displayen till den engelska inställningen när strömförsörjningen slås från. Sätt i ett batteri (CR2032) eller byt ut det för att bestämma språket.
- Efter det att batteriet (CR2032) satts i fortsätter ”Kräver CR2032 (knappbatteri)” att visas i displayen. Slå i så fall från strömförsörjningen en gång.
- Under inställningen av språket fungerar stödsystemet inte.

[P---] ···· Tryck på strömbrytaren i minst 2 sekunder
[S---] ···· Tryck på funktionsväljaren i minst 2 sekunder
[S] ····· Tryck på funktionsväljaren
[▲] ····· Tryck på stödlägesknappen (uppåt)
[▼] ····· Tryck på stödlägesknappen (nedåt)

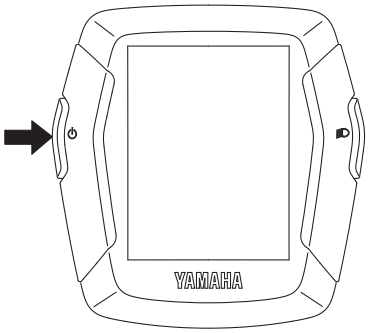

○ Strömförsörjning ”Till/Från” ⏻

Varje gång du trycker på nätströmbrytaren växlar strömförsörjningen mellan ”Till” och ”Från”.
När strömförsörjningen är till visas animationen.
Därefter visas huvuddisplayen.

INFORMATION

- När du slår på strömmen ställs stödläget automatiskt in på Standardläge eller Automatiskt stödläge.
- Håll inte fötterna på pedalerna när du kopplar in displayenheten. Börja inte heller att cykla direkt efter att du har kopplat in displayenheten. Det kan försvaga stödkraften. (Svag stödkraft är i detta fall ingen felfunktion.) Om du av misstag har försummat något av ovanstående information tar du bort fötterna från pedalerna, slår till strömmen igen och väntar en stund (ca två sekunder) innan du börjar cykla.

○ Visning och växling mellan stödlägena

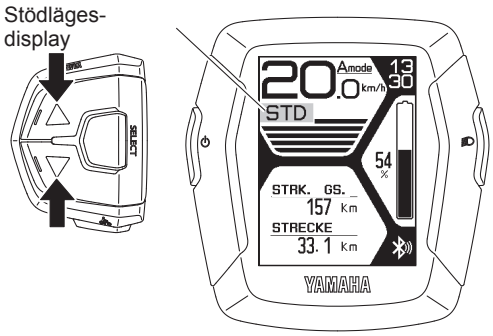

Du kan välja stödläget med stödlägesknappen (uppåt och nedåt).
Det valda stödläget anges med stödlägesdisplayen.

- När du trycker på stödlägesknappen (uppåt) växlar läget från ”FRÅN” till ”+ECO” eller från ”+ECO” till ”ECO” eller från ”ECO” till ”STD” eller från ”STD” till ”HIGH” eller från ”HIGH” till ”EXPW”.
- När du trycker på stödlägesknappen (nedåt) växlar lägena från ”EXPW” till ”Hög” eller från ”Hög” till ”STD” eller ”STD” till ”ECO” eller ”ECO” till ”+ECO” eller ”+ECO” till ”Från”.

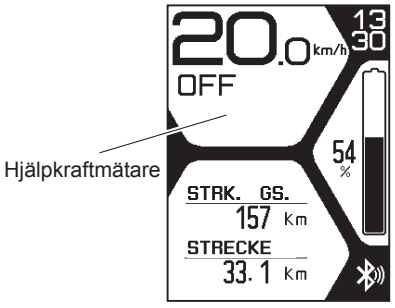

Frånläge

INFORMATION

- Cyklar med en drivenhet i PW-serien CE eller PW-serien TE eller PW-serien ST har inget extrapower-läge.
- Om du fortsätter att trycka på stödlägesknapparna sker det ingen ytterligare växling av stödlägena.
- I Frånläge visas inte hjälpkraftmätaren.

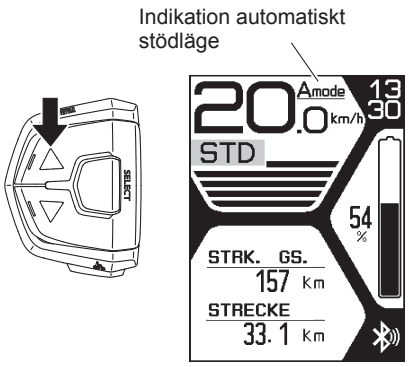

Det automatiska stödläget, som möjliggör automatisk växling till det optimala stödläget, kan också användas.

- För att använda det automatiska stödläget trycker du i minst 1 sekund på stödlägesknappen (uppåt). Indikationen för det automatiska stödläget tänds och det automatiska stödläget aktiveras.
- För att avsluta det automatiska stödläget, tryck i minst 1 sekund på stödlägesknappen (uppåt). Indikationen för det automatiska stödläget slocknar och det automatiska stödläget avslutas.

INFORMATION

- Även om du trycker på stödlägesknappen (uppåt och nedåt) när det automatiska stödläget är aktiverat kan stödläget inte ändras.
- Det automatiska stödläget sparas när strömförsörjningen bryts. När strömförsörjningen slås på igen befinner sig stödläget i automatiskt stödläge.

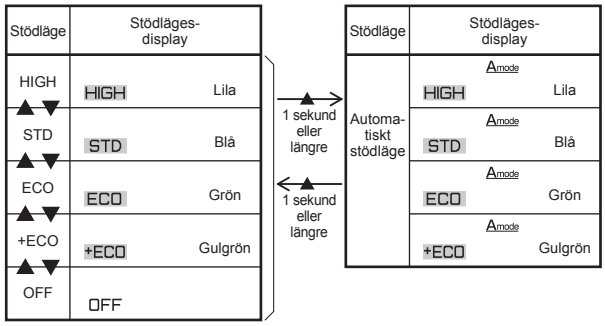

PW-serie-TE drivenhet
PW-serie-CE drivenhet

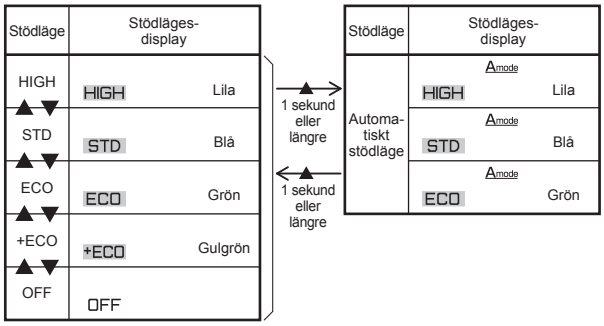

PW-serie-ST drivenhet

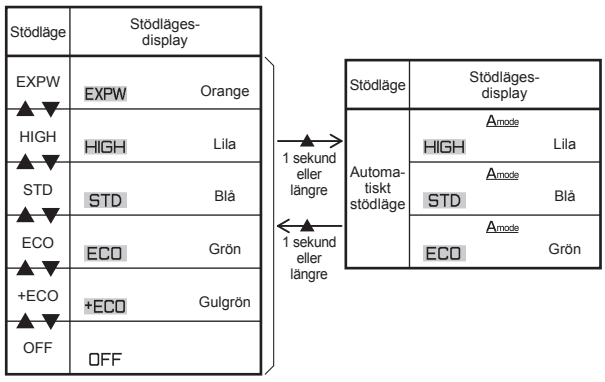

PW-X2 drivenhet

○ Hastighetsmätare

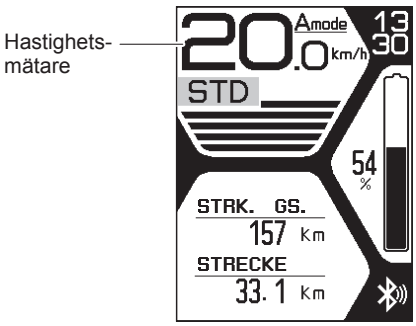

Hastighetsmätaren visar cykelns hastighet (i kilometer per timme eller miles per timme). För att välja mellan km/miles, se ”Inställningar”.

INFORMATION

Om hastigheten är lägre än 2,0 km/h eller 1,2 Mph visar hastighetsmätaren ”0,0 km/h” eller ”0,0 MPH”.

○ Visning av batteriets laddningsstatus

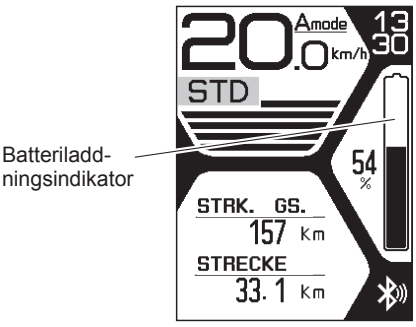

Batteriets laddningsstatus visar en uppskattning av hur mycket laddning som finns kvar.

○ Hjälpkraftmätare

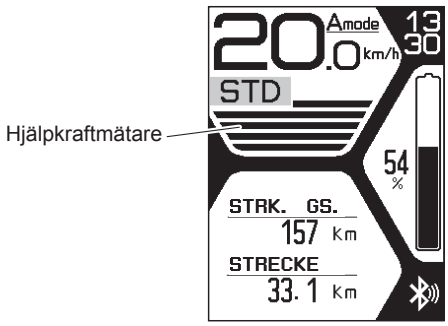

Hjälpkraftmätaren visar en uppskattning av hjälpkraften under körning.
När e-Bike-systemen inte är igång visas inget segment på hjälpkraftmätaren. När e-Bike-systemen arbetar ökar antalet segment på hjälpkraftmätaren i takt med att hjälpkraften ökar.

○ Klocka

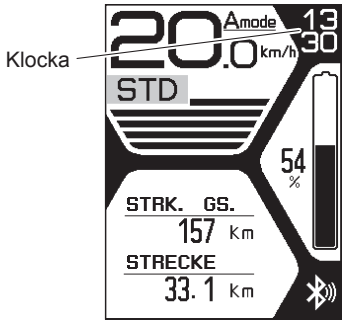

Klockan visar den aktuella tiden i 24-timmarsformat. Det övre området visar ”Timma” och det undre området ”Minut”. För att ställa in tiden, se ”Inställningar”.

INFORMATION

- Om inget batteri sitter (CR2032) i, eller den återstående batterikapaciteten är otillräcklig, visas 11:00 och försvinner igen efter ca.10 sekunder, så snart fordonets strömförsörjning slås på. Sätt i ett batteri (CR2032) eller byt ut det för att ställa in klockan.
- Om klockan inte ställs in efter det att batteriet (CR2032) satts i eller bytts ut fortsätter 00:00 att visas.

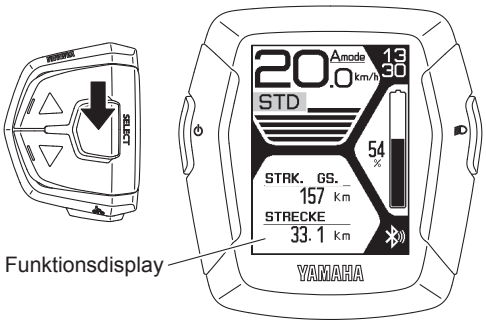

○ Funktionsdisplay

Funktionsdisplayen kan visa följande funktioner.

- Kilometermätare
- Trippmätare
- Medelhastighet
- Maxhastighet
- Räckvidd (återstående räckvidd)
- Trampfrekvens
- Restid

När du skjuter funktionsväljaren ändras displayen på följande sätt:
Kilometermätare → Trippmätare → Medelhastighet → Maxhastighet → Räckvidd → Trampfrekvens → Restid → Kilometermätare

Du kan välja vad som ska visas.
För mer information, se ”Inställningar”.

Du kan nollställa värdena för trippmätare, restid, medelhastighet och maxhastighet.
För mer information, se ”Inställningar”.

INFORMATION

Om du ansluter en smartphone och startar appen återställs trippmätare, restid, medelhastighet och maxhastighet.

● Kilometermätare

Visar den totalt tillryggalagda sträckan (i kilometer eller miles) som har körts sedan strömmen slogs till.
Kilometermätaren kan inte nollställas.

● Trippmätare

Visar den totalt tillryggalagda sträckan (i kilometer eller miles) sedan den senast nollställdes.
Om du stänger av strömmen sparas värdena upp till denna tidpunkt.
För att återställa trippmätaren och påbörja en ny totalräkning, tryck samtidigt på stödlägesknappen (uppåt) och stödlägesknappen (nedåt) i minst 2 sekunder medan trippmätaren visas i funktionsdisplayens övre rad. Eller se ”Inställningar”.

● Medelhastighet

Visar den genomsnittliga hastigheten (i kilometer per timme eller miles per timme) sedan den senast nollställdes.
Om du stänger av strömmen sparas värdena upp till denna tidpunkt.
För att återställa medelhastigheten, tryck samtidigt på stödlägesknappen (uppåt) och stödlägesknappen (nedåt) i minst 2 sekunder medan medelhastigheten visas i funktionsdisplayens övre rad. Eller se ”Inställningar”.

● Maxhastighet

Visar den maximala hastigheten (i kilometer per timme eller miles per timme) sedan den senast nollställdes.
Om du stänger av strömmen sparas värdena upp till denna tidpunkt.
För att återställa maxhastigheten, tryck samtidigt på stödlägesknappen (uppåt) och stödlägesknappen (nedåt) i minst 2 sekunder medan maxhastigheten visas i funktionsdisplayens övre rad. Eller se ”Inställningar”.

● Räckvidd (återstående räckvidd)

Visar en uppskattning (i kilometer eller miles) av den sträcka som kan köras med hjälp av den återstående batteriladdningen hos det installerade batteriet. Om du växlar stödläge samtidigt som den återstående räckvidden visas, ändras uppskattningen av den sträcka som kan köras.
Uppskattningen av den återstående räckvidden kan inte nollställas.

INFORMATION

- Den aktuella återstående räckvidden ändras beroende på körsituationen (backar, motvind etc.) och när batteriet laddas ur.
- I Från-läget visas ”- - - -”.

● Trampfrekvens

Visar tramphastigheten i varv per minut.
Visningen av trampfrekvensen kan inte nollställas.

INFORMATION

Om du trampar baklänges visas 0.

● Restid

Visar total körtid sedan den senaste återställningen. Om du stänger av strömmen sparas värdena upp till denna tidpunkt.
Ytterligare information om hur man nollställer restiden hittar du under ”Inställningar”.

INFORMATION

Om din hastighet är lägre än 2,0 km/h eller 1,2 Mph läggs ingen restid till.

○ Strålkastare ”Till/Från” (gäller endast för modeller där strålkastaren strömförsörjs av batteripaketet. Bakljuset, som strömförsörjs av batteripaketet, tänds och släcks samtidigt med strålkastaren.)

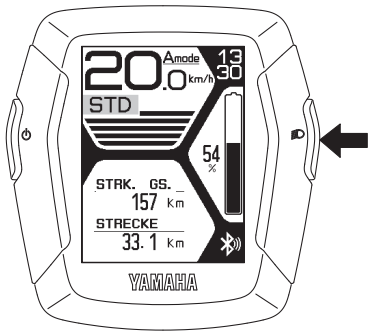

Varje gång du trycker på ljusströmbrytaren växlar strålkastaren mellan ”Till” och ”Från”.

INFORMATION

- Displayens bakgrundsbelysning är kopplad till ljusknappen.
- När ljusknappen slås ”Till” eller ”Från” lyser displayens bakgrundsbelysning upp. Körsätt för val av ljusstyrka, se ”Inställningar”.

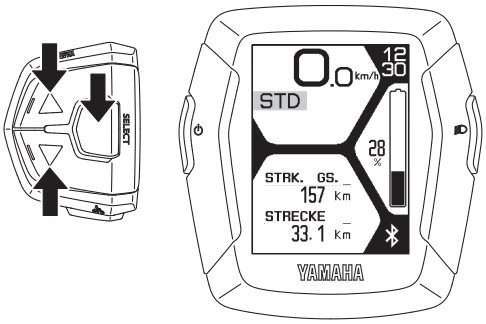

Huvuddisplay

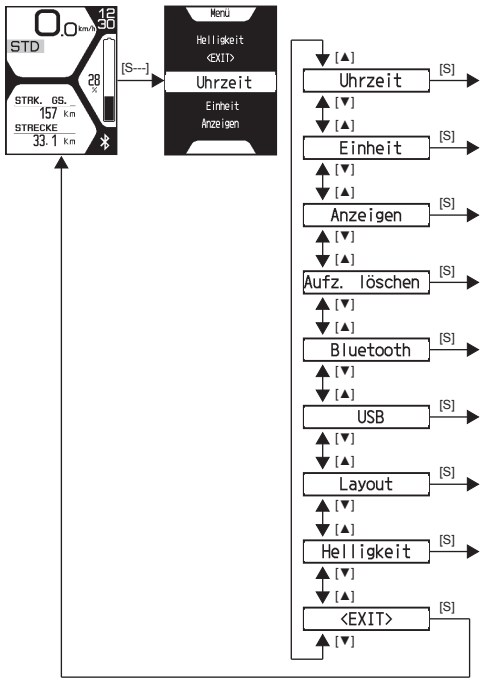

○ Inställningar

Displayen innehåller följande funktioner.

- Tid
  Inställning av tiden
- Enhet
  Inställning km/miles
- Visa
  Väljer vad som ska visas på funktionsdisplayen under normal körning.
- Radera registreringen
  Nollställer värdena för trippmätare, medelhastighet, maxhastighet och restid.
- Bluetooth (Bluetooth-lågenergiteknik)
  Växlar mellan profilerna och den trådlösa funktionen.
- USB
  Växlar USB-anslutningen mellan en strömförsörjnings-anslutning och en kabelbunden anslutning.
- Layout
  Byter layout på displayen.
- Ljusstyrka
  Bestäm ljusstyrkan för displayens bakgrundsbelysning.

1. Tryck på funktionsväljaren i minst två sekunder.
2. Välj en post med stödlägesknappen (uppåt och nedåt).
   Om du väljer ett element att ställa in och trycker på funktionsväljaren visas inställningen.
   Om du väljer ”EXIT” återgår displayen till huvuddisplayen.

⚠ VARNING

Stanna alltid cykeln när du gör inställningar och gör dem på ett säkert ställe. Annars kan en olycka inträffa om du inte är observant på trafiken i närheten eller på andra risker.

INFORMATION

- Det går inte att göra inställningar under körningens gång.
- Om du utför följande under inställningen avbryts den just nu utförda inställningen och skärmen återgår till huvuddisplayen.
  - Vrider på veven (pedalen) i körriktningen
  - Roterar bakhjulet med 2 km/h och mer
  - Trycker på draghjälpknappen

[S---] ···· Tryck på funktionsväljaren i minst 2 sekunder
[S] ····· Tryck på funktionsväljaren
[▲] ····· Tryck på stödlägesknappen (uppåt)
[▼] ····· Tryck på stödlägesknappen (nedåt)

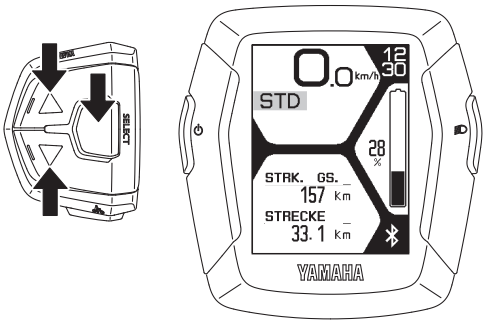

● Tid

Du kan ställa in tiden.

1. Kontrollera att värdet för ”Timme” blinkar och ställ in timmen med hjälp av stödlägesknappen (uppåt och nedåt).
2. Tryck på funktionsväljaren för att ställa in minuten.
3. Kontrollera att värdet för ”Minut” blinkar och ställ in minuterna med hjälp av stödlägesknappen (uppåt och nedåt).
4. Tryck på funktionsväljaren för att återgå till huvuddisplayen.

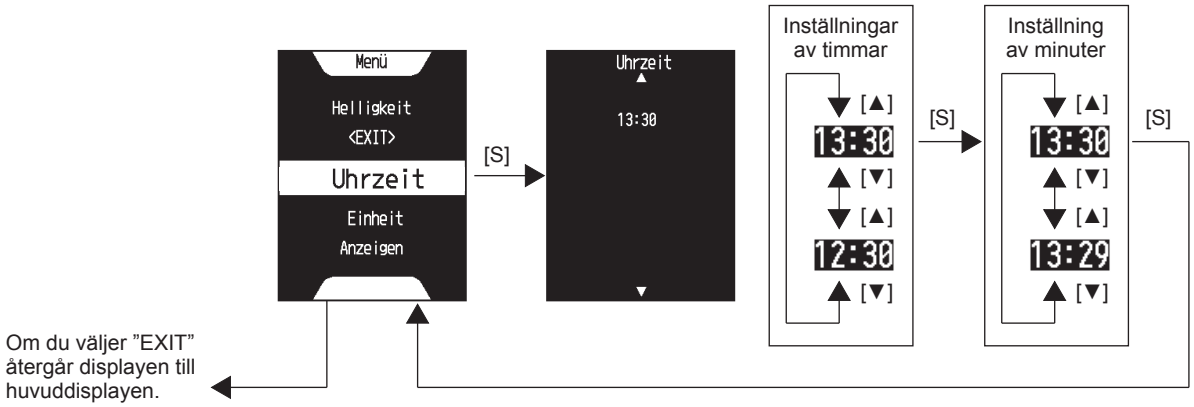

INFORMATION

- Om inget batteri(CR2032) är isatt visas ”Kräver CR2032 (knappbatteri)”.
- Efter det att batteriet (CR2032) satts i fortsätter ”Kräver CR2032 (knappbatteri)” att visas i displayen. Slå i så fall från strömförsörjningen.

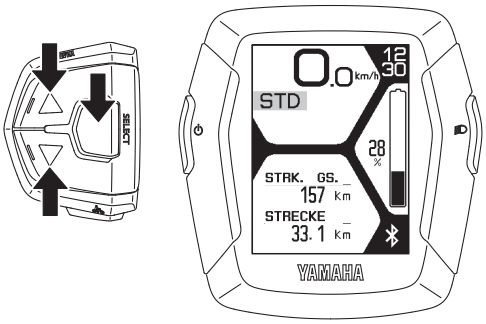

● Enhet

Du kan välja enheter för sträcka och hastighet.
Om du väljer ”km” visas den tillryggalagda sträckan i kilometer och hastigheten i km/h.
Om du väljer ”miles” visas den tillryggalagda sträckan i miles och hastigheten i miles/h.

1. Välj vad som ska visas med stödlägesknappen (uppåt och nedåt) ”km” eller ”miles”.
2. Om du trycker på funktionsväljaren behålls inställningen och displayen återgår till huvuddisplayen.

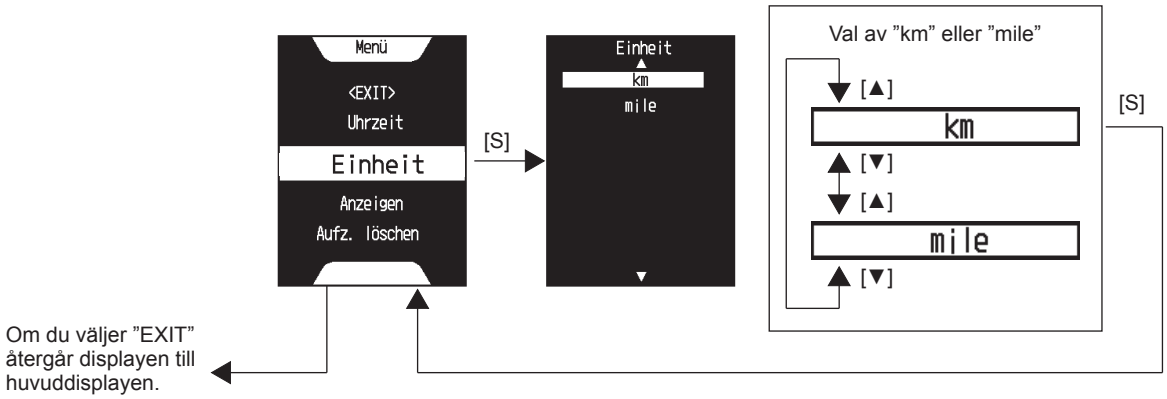

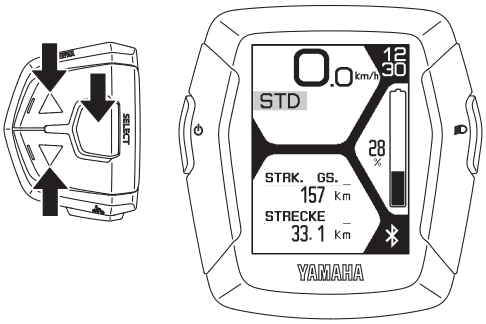

● Displayer

Du kan välja om de olika posterna i funktionsdisplayen ska visas eller döljas vid normal körning.
Du kan visa eller dölja följande element: ”Sträcka” (tripp-mätare), ”Medelvärde” (medelhastighet), ”Maximal” (max-hastighet), ”Räckvidd” (räckvidd), ”Kadens” och körtid.

INFORMATION

Det går inte att dölja kilometermätaren.

1. Välj en post med stödlägesknappen (uppåt och nedåt).
2. Använd funktionsväljaren för att visa eller dölja den valda posten. (Om en post ska visas markeras det med en bock i rutan.)
3. Om du trycker på ”EXIT” och funktionsväljaren behålls inställningen och displayen återgår till huvuddisplayen.

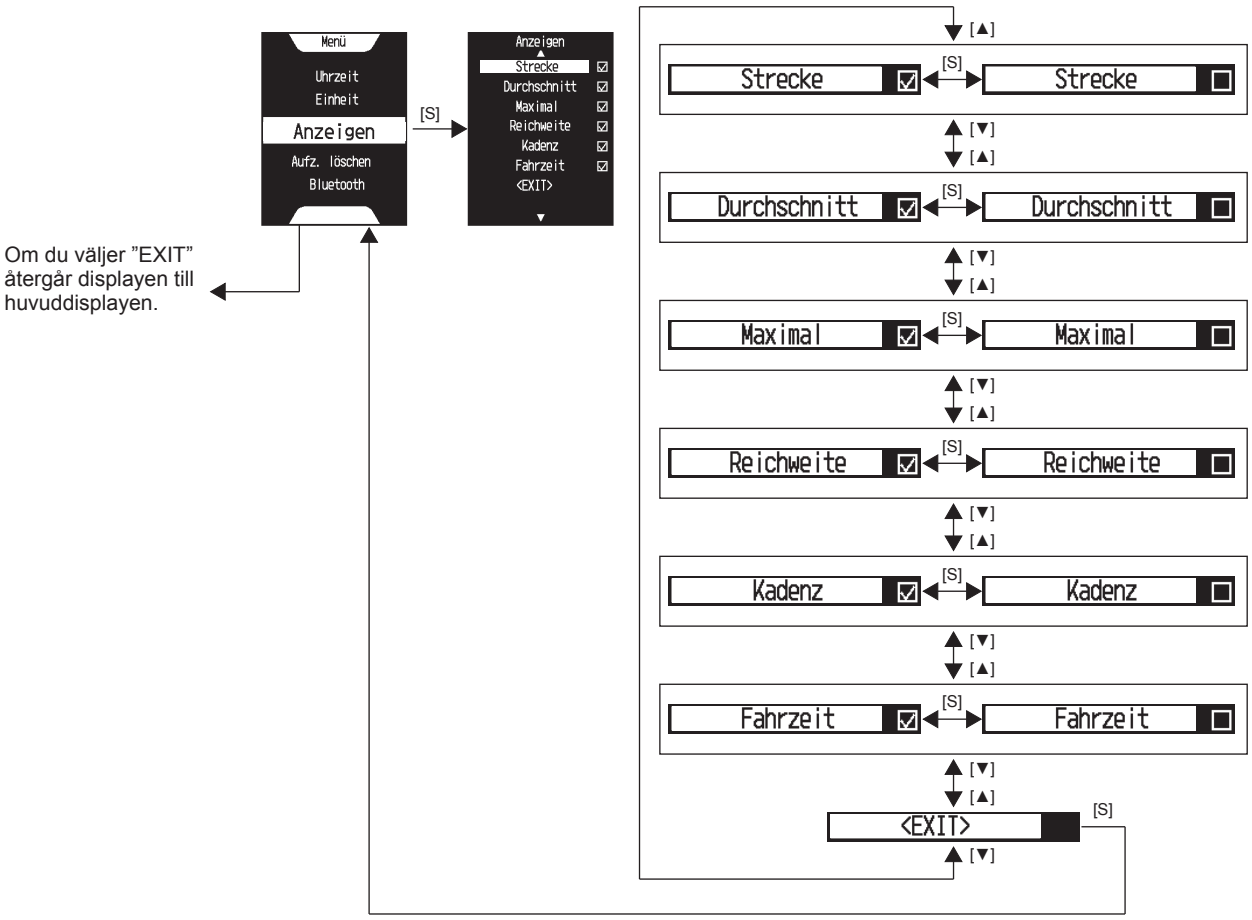

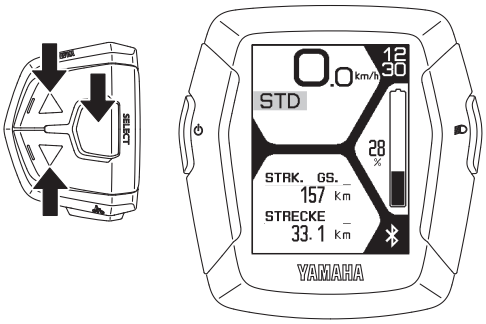

● Radera registreringen

Du kan nollställa värdena för ”Sträcka” (trippmätare), ”Medelvärde (medelhastighet), ”Maximal” (maxhastighet) och ”Körtid”.

INFORMATION

- Du kan inte nollställa kilometermätaren.
- För att återställa den lagrade energin som visas på den Bluetooth-uppkopplade enheten väljer du ”CPP” eller ”YEP1.0” på Bluetooth-displayen (Bluetooth-lågenergiteknik). I displayen ”Radera registreringen” tillfogas ”Kalorier totalt”. Välj sedan ”Kalorier totalt” för att återställa den lagrade energin.

1. Välj en post med stödlägesknappen (uppåt och nedåt) och använd funktionsväljaren för att sätta en bock i rutan för den post som du vill nollställa.
2. Om du trycker på ”EXIT” och funktionsväljaren nollställs de markerade elementen och displayen återgår till huvuddisplayen.

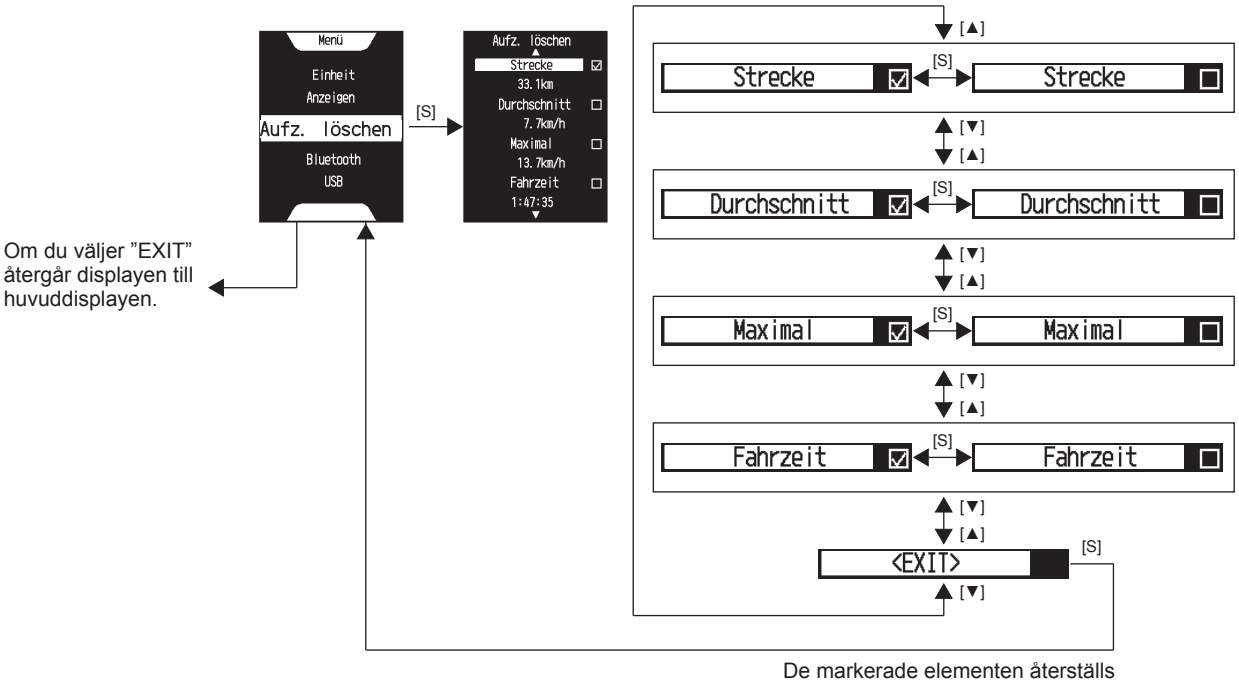

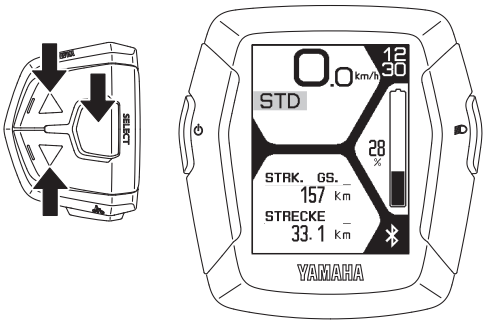

● Bluetooth (Bluetooth-lågenergiteknik)

Du kan definiera profilen för användning av WLAN-funktionen med Bluetooth-lågenergiteknik eller du kan välja att WLAN-funktionen inte används.
Om du väljer ”Från” är den trådlösa funktionen avaktiverad.
Om du väljer ”CSCP” är profilen för hastighet och trampfrekvens tillgänglig.
Om du väljer ”CPP” är profilen för effekt tillgänglig.
Om ”YEP1.0” har valts är den av YAMAHA MOTOR CO., LTD. inställda E-Bike-profilen tillgänglig.

INFORMATION

- Definiera profilen som motsvarar den trådlösa utrustning som kommunicerar via Bluetooth.
- För utgångseffekten för respektive profil, se ”Tekniska Data”.
- Inställningen bevaras när strömmen stängs av. När strömmen slås på nästa gång väljs den senast använda inställningen.

1. Välj ”Från”, ”CSCP”, ”CPP”, eller ”YEP1.0” med stödlägesknappen (uppåt och nedåt).
2. Om du trycker på funktionsväljaren behålls inställningen och displayen återgår till huvuddisplayen.

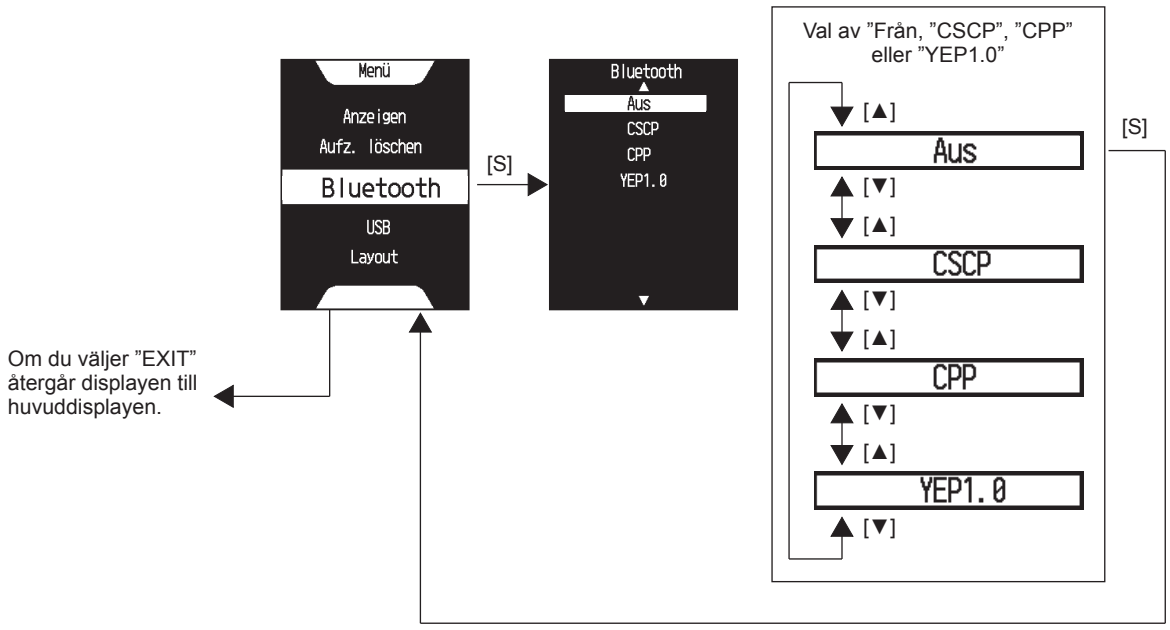

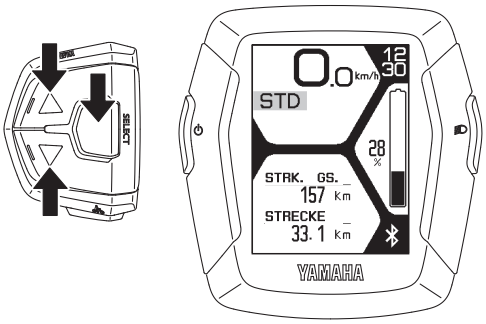

● USB

Du kan använda USB-anslutningen som strömförsörjningsanslutning.

INFORMATION

- Normalt bör du inte använda ”Dataöverföring” eftersom det är ett kundtjänstläge som används av cykelhandlarna för den kabelbundna kommunikationen.
- När strömförsörjningen slås från växlar läget automatiskt till ”Laddningsanslutning”.

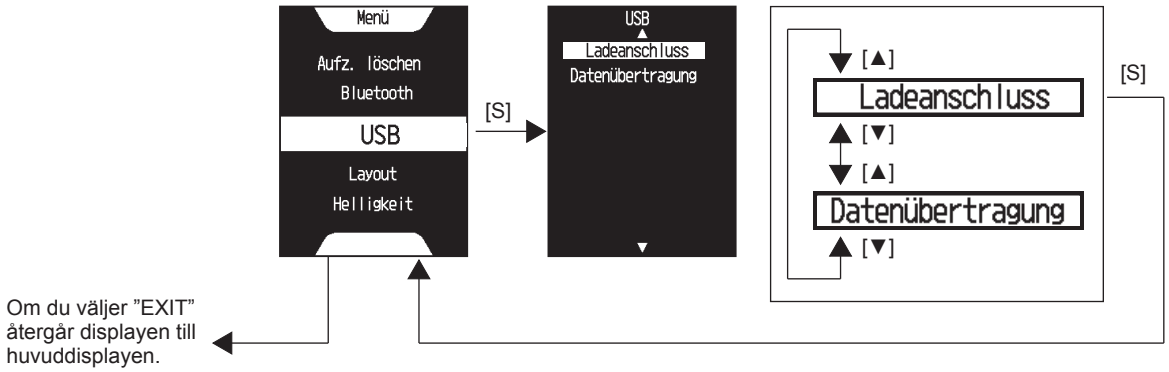

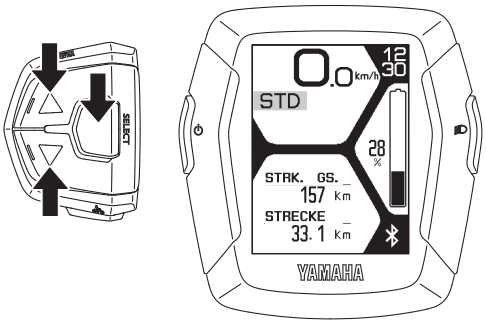

● Layout

Du kan välja layout för huvuddisplayen. I displayen kan du emellertid bara välja alternativen från den anslutna Smartphone-appen.
Om du väljer ”Standard” visas huvuddisplayen.
Om du väljer ”Kompass” visas huvudsakligen navigationsinformation, så snart enheten kopplas ihop med smartphone-appen.
Om du väljer ”Fitness” visas huvudsakligen fitnessinformation, så snart enheten har kopplas ihop med smartphone-appen.

INFORMATION

- För att korrekt information ska visas på indikationerna ”Kompass” och ”Fitness”, kontrollera att Bluetoothkommunikationen och YEP1.0-profilen används, så att displayenheten och smartphone-appen samarbetar som de ska.
- Om displayenheten och smartphone-appen är korrekt sammankopplade startas kompass- och fitness-funktionerna i appen och indikationen växlar automatiskt.
- När strömmen slås från växlar läget automatiskt till ”Standard”.

1. Välj ”Standard”, ”Kompass” eller ”Fitness” med stödlägesknappen (uppåt och nedåt).
2. Tryck på funktionsväljaren när den valda layouten visas på displayen. Inställningen sparas och huvuddisplayen visas.

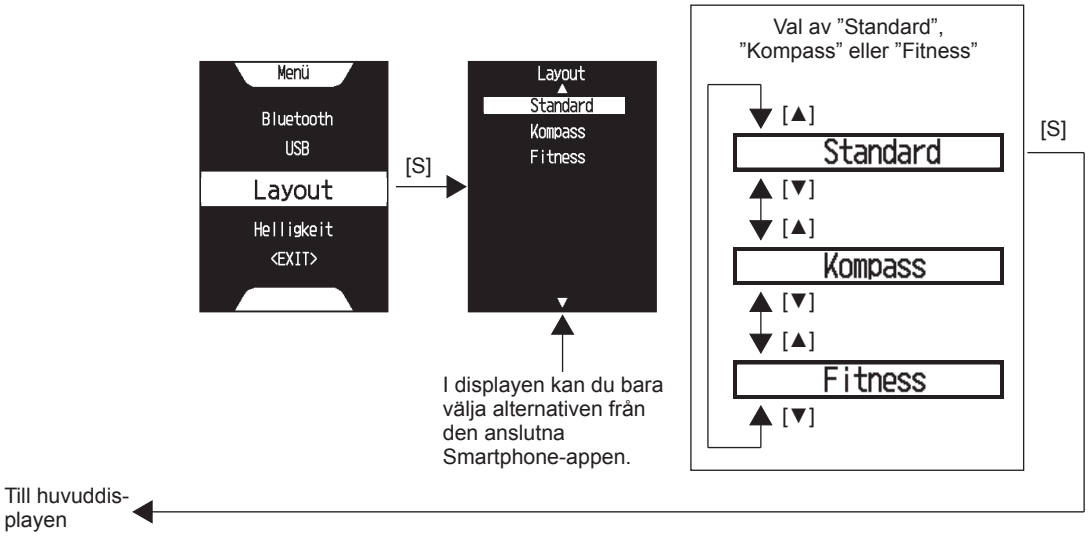

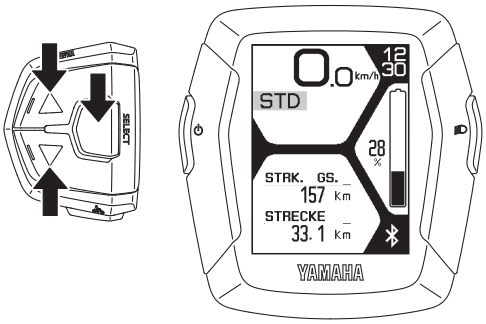

● Ljusstyrka

Du kan ställa in tillståndet på displayens bakgrundsbelysning när strålkastaren är ”Till” och ”Från”. Du kan välja mellan 16 ljusstyrkenivåer.

[Inställning av displayens bakgrundsbelysning när strålkastaren är ”Till”]

1. Slå på strålkastaren med ljusknappen på ”Till”.
2. Välj ljusstyrkan på bakgrundsbelysningen med hjälp av stödlägesknappen (uppåt eller nedåt).
3. Om du trycker på funktionsväljaren behålls inställningen och displayen återgår till huvuddisplayen.

[Inställning av displayens bakgrundsbelysning när strålkastaren är ”Från”]

1. Slå av strålkastaren med ljusknappen på ”Från”.
2. Välj ljusstyrkan på bakgrundsbelysningen med hjälp av stödlägesknappen (uppåt eller nedåt).
3. Om du trycker på funktionsväljaren behålls inställningen och displayen återgår till huvuddisplayen.

INFORMATION

- När du ställer in ljusstyrkan på bakgrundsbelysningen övertas ljusstyrkan på bakgrundsbelysningen.
- Inställningen bevaras när strömmen stängs av. När strömmen slås på nästa gång väljs den senast använda inställningen.

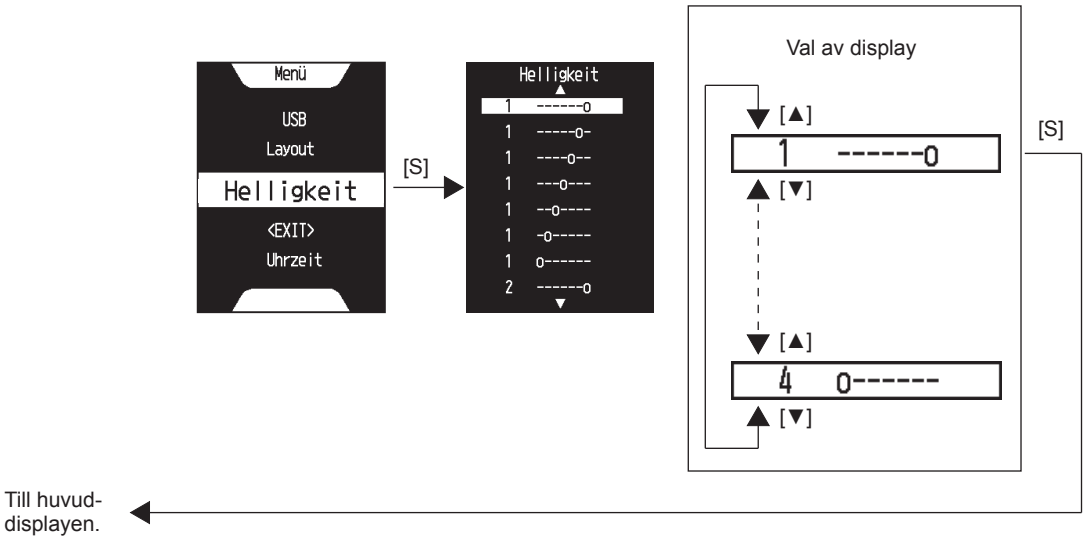

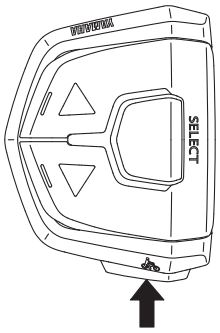

○ Draghjälp

När du rör cykeln, vare sig du sitter på den eller inte, kan du använda draghjälpen utan att du behöver trampa på pedalerna.
Tryck och håll inne draghjälpknappen för att utnyttja draghjälpen.
Draghjälpen fungerar inte i följande situationer:

- När du släpper draghjälpknappen.
- När du trycker på en annan knapp samtidigt.
- När du börjar trampa på pedalerna.
- När cykelns hastighet är högre än 6 km/h.
- När du väljer Frånläge.
- När hjulen inte roterar (om du bromsar eller stöter på ett hinder eller liknande).

INFORMATION

Maxhastigheten varierar beroende på den valda växeln. Maxhastigheten blir lägre på en lägre växel.
* Gäller för PW-serien TE-, PW-serien ST- och PW-X2-drivenheter.

○ Diagnosläge

e-Bike-systemen har ett diagnosläge. Om det uppstår störningar eller fel i E-Bike-systemen visas ett felmeddelande. För symptom och motåtgärder, se ”Felsökning”.

⚠ VARNING

Kontrollera cykeln så snart som möjligt hos en cykelhandlare om du inte kan lösa problemet.

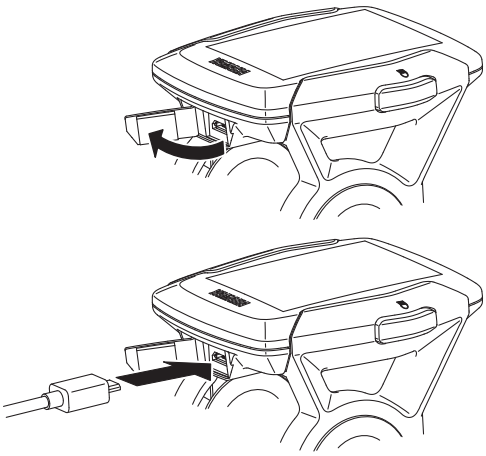

○ Strömförsörjning till externa enheter

Strömförsörjning av de flesta externa enheter (t.ex. telefoner etc.) kan ske genom anslutning med en vanlig USB 2.0 OTG-kabel.

[För strömförsörjning]
1. Öppna displayens anslutningskåpa till USB-uttaget.
2. Koppla in USB-kabeln mellan displayen och den externa enheten.
3. Slå på strömmen till cykeln.

[För att avsluta strömförsörjningen]
1. Stäng av strömmen till cykeln.
2. Dra ut USB-kabeln och stäng kåpan till USB-anslutningen.

FÖRSIKTIGHET

- **Ta inte i för hårt när du sätter i USB-kontakten eller när du drar ur USB-kabeln.**
- **Kontrollera att USB-kontakten är rättvänd, att den passar till USB-uttaget och att den inte är deformerad. Kontrollera också att den är helt intryckt.**
- **Sätt inte i USB-kontakten i USB-uttaget när den är våt.**
- **Använd en standardiserad USB 2.0 OTG-kabel.**
- **Sätt inte i några främmande föremål i USB-anslutningsenheten.**

I så fall kan det hända att displayenheten och den externa enheten inte fungerar.

INFORMATION

- Strömförsörjningen sker automatiskt när den externa enheten är ansluten med USB-kabeln.
- Om batteripaketets laddningsstatus är låg sker det ingen strömförsörjning.
- Om cykeln inte har körts på 5 minuter stängs strömmen till cykeln av och strömförsörjningen via USB-anslutningen upphör.

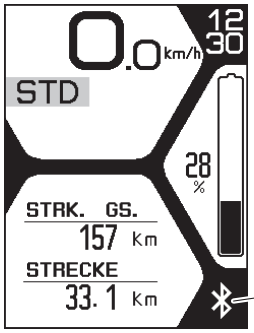

Bluetooth-display

Redo för anslutning

Ansluten

○ Kommunikation med Bluetooth

Den trådlösa enheten motsvarande CSCP-, CPP- eller YEP1.0-profilen kan kommunicera via Bluetooth.

1. Lägg fast displayenhetens profil enligt instruktionerna under ”Inställningar”.
   Kontrollera också att den stämmer med anslutningsinställningarna i din trådlösa enhet.
2. Kontrollera att Bluetooth-indikatorn lyser.
3. Välj din trådlösa enhet ”Yamaha ####*” eller ”Yamaha ########*” i användarmenyn.
   Ytterligare information hittar du i bruksanvisningen för din trådlösa enhet.

   * ”####” eller ”########” är en kombination av olika alfanumeriska tecken.

4. Se till att Bluetooth-displayen visar etableradanslutning.

INFORMATION

- Håll ett avstånd på 1 meter mellan displayen och den trådlösa enheten. Det maximala kommunikationsavståndet för denna enhet är 1 meter.
  Om den trådlösa enheten ligger i en ficka eller liknande kan det verkliga kommunikationsavståndet vara kortare.
- Använd inte enheten på platser med magnetfält, statisk elektricitet eller elektromagnetisk inverkan.
  Om du använder enheten i närheten av sändare, radiosändare eller följande typer av apparater finns det risk för att den trådlösa kommunikationen inte fungerar.
  - Mikrovågsugn
  - Digital trådlös telefon
  - Trådlösa enheter
  - I närheten av andra trådlösa enheter som använder 2,4 GHz-bandet.
- Täck inte över displayen med föremål som t.ex. aluminiumfolie som skärmar radiovågorna. I så fall finns det risk för att den trådlösa kommunikationen inte fungerar.
- För utgångseffekten för respektive profil, se ”Tekniska Data”.

○ Indikation av den anslutna appen

Genom användning av Bluetoothkommunikation och YEP1.0-profilen och anslutning av displayenheten till smartphone-appen visas navigationsinformationen (Kompass) och fitness-stöd (Fitness) på displayen.

⚠ VARNING

Titta inte på displayen medan du cyklar, annars kan du förlora uppmärksamheten på trafiken och förorsaka en olycka.

INFORMATION

I denna anvisning beskrivs all information som kan visas på displayenheten. Det kan hända att en del information inte visas korrekt till följd av smartphone-appen.

● Kompass (navigationsinformationen)

Ställer in mål eller delmål med smartphone-appen och visar denna information på displayen.
Du kan välja vilken information som ska visas.Tryck på funktionsväljaren för att ändra vilken information som ska visas.

Riktning och avstånd till nästa förgrening

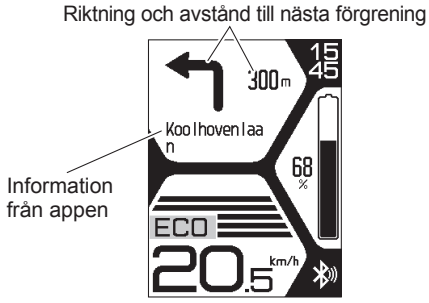

Etapp

- Etapp
  Det övre området visar sträckan till nästa förgrening på körsträckan till målet.
  Den nedre delen visar relevant information (som gatunamn, korsningsnamn eller platsnamn) som överförs från smartphonen-appen. Informationen beror på appen.

Förväntad tid

- Förväntad tid
  Det kvarvarande avståndet till målet visas ovan.
  Nedanför visas förväntad ankomsttid.

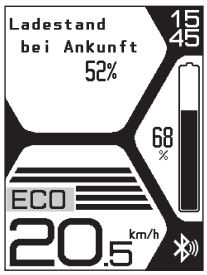

Uppskattad batterieffekt

- Uppskattad batterieffekt
  Visar uppskattad återstående batteriladdning när målet har nåtts.

Riktning och avstånd fågelvägen till delmål eller mål

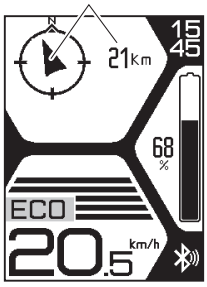

Norr uppåt

- Norr uppåt
  Den övre delen visar riktningen till målet och avståndet fågelvägen, om kompassriktningen på displayenheten är fixerad på nord. Visar riktningen till nästa delmål och avståndet fågelvägen, om delmål har ställts in.

Riktning och avstånd fågelvägen till delmål eller mål

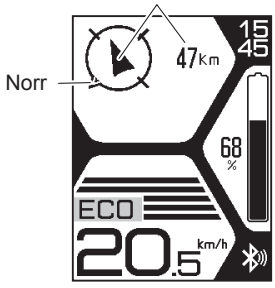

Riktning uppåt

- Riktning uppåt
  Den övre delen visar riktning och avstånd till målet fågelvägen, relativt aktuell kör- och kompassriktning. Den visar riktning och avstånd fågelvägen till nästa delmål relativt kompassriktningen, om delmål har ställts in.

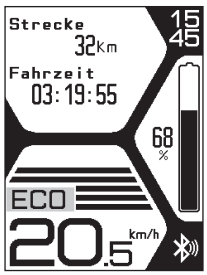

Reseträcka/-tid

- Reseträcka/-tid
  Den övre delen visar den körda sträckan sedan smartphone-appen startades.
  Den nedre delen visar den tid som har gått sedan smartphone-appens navigation startades.

⚠ VARNING

Följ lokala trafikregler och kör i förhållande till vägbanans skick. I annat fall finns det risk för trafikolycka.

INFORMATION

- Om etappfunktionen i smartphone-appen startar visas endast etapperna. Även om man trycker på funktionsväljaren ändras inte visningen.
- När smartphone-appens kompassfunktion startar kan du växla visning mellan norr uppåt, riktning uppåt och körsträcka/-tid med funktionsväljaren. Men du kan inte växla till andra visningslägen.
- Det visade innehållet i navigationsinformationen beror på smartphone-appen.
- Uppskattad återstående batteriladdning beror på körläge.

● Fitness (Fitness-stödinformation)

Ställ in målavstånd, målkörtid, kaloriförbrukning mål osv. med smartphone-appen och visa informationen på displayen.
Du kan välja vilken information som ska visas.
Tryck på funktionsväljaren för att byta visning.

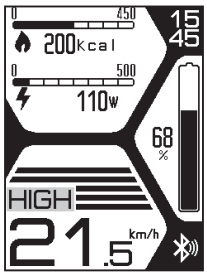

Kalorier/kraft

- Kalorier/kraft
  Den övre delen visar målvärdet för kaloriförbränning tillsammans med totalt antal förbrända kalorier sedan fitness-funktionens start. Vidare visas antalet förbrända kalorier för den aktuella turen i ett stapeldiagram.
  Den nedre delen visar målpedalkraftvärdet och den aktuella pedalkraften. Den aktuella pedalkraften visas med ett stapeldiagram.

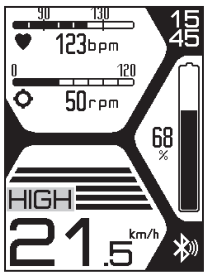

Hjärtfrekvens/trampfrekvens

- Hjärtfrekvens/trampfrekvens
  Den övre delen visar målhjärtfrekvens tillsammans med den aktuella hjärtfrekvensen i slag per minut. Vidare visas den aktuella hjärtfrekvensen med ett stapeldiagram.
  Den nedre delen visar målhjärtfrekvens tillsammans med det aktuella trampfrekvensvärdet i varv per minut. Vidare visas det aktuella trampfrekvensvärdet med ett stapeldiagram.

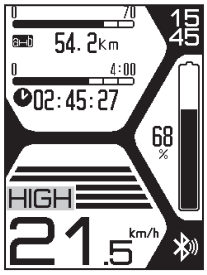

Workout-sträcka/tid

- Workout-sträcka/tid

  Den övre delen visar målvärdet för körsträcka ihop med totalt körd sträcka sedan fitness-funktionens start. Vidare visas den körda sträckan med ett stapeldiagram.

  Den nedre delen visar målvärdet för körtiden och den gemensamma körtiden sedan start av fitness-funktionen. Vidare visas den aktuella körtiden med ett stapeldiagram.

INFORMATION

- Antalet förbrända kalorier och pedalkraften mäts med en metod som utvecklats av YAMAHA MOTOR CO., LTD. Bilderna används som referens och kan avvika från liknande bilder på andra produkter.
- För att visa hjärtfrekvens måste denna information samlas in av en vanlig hjärtfrekvenssensor, som har stöd för smartphone-appen och specifikationen för Bluetoothkommunikation.

  Den visade hjärtfrekvensens noggrannhet beror på hjärtfrekvenssensorns noggrannhet.

G. Batteripaket och laddning

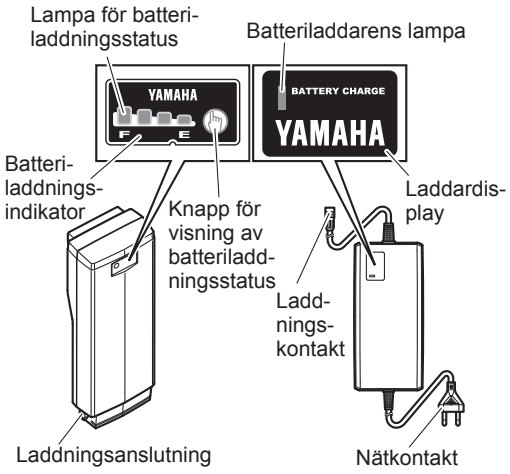

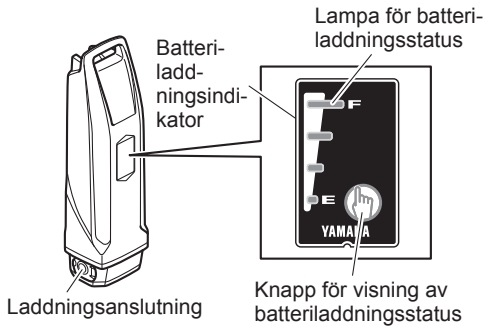

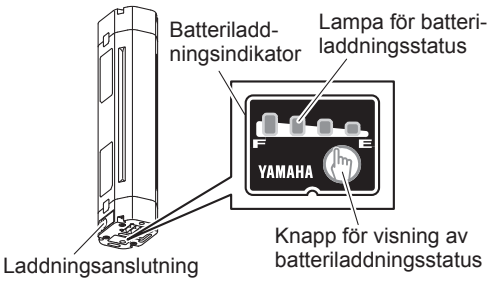

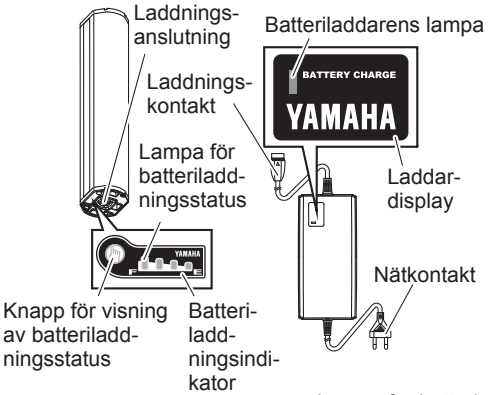

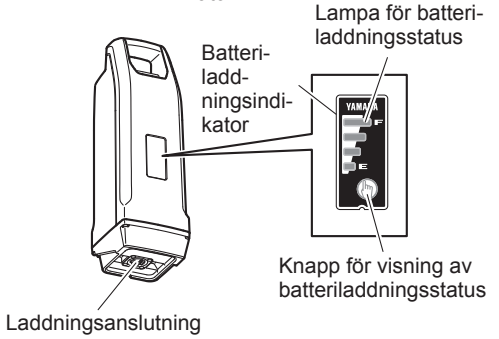

Batteripaketet till Yamaha E-Bike-systemen är ett litiumbatteri. Litiumbatteriet är lätt och har mycket bra prestanda. Det har dock följande egenskaper.

- Effekten sjunker kraftigt när det är onormalt varmt eller kallt.
- Det tappar helt naturligt sin laddning.

Batteripaketet för Yamaha E-Bike-systemen innehåller också en dator som informerar dig om kvarvarande batteriladdning och eventuella fel via lampan för batteriladdningsstatus.
Om du trycker på knappen för batteriladdningsstatus kan du se den kvarvarande batteriladdningen i ca 5 sekunder.
Se ”Kontroll av kvarvarande batteriladdning” för uppskattning av den kvarvarande batteriladdningen. Se ”Felsökning” för information om blinkningar vid fel.

⚠ VARNING

Använd ingen annan batteriladdare eller någon annan laddningsmetod för att ladda de speciella batterierna. Användning av andra laddare kan medföra brand, explosion eller skada på batterierna.

⚠ VARNING

VIKTIGA SÄKERHETSANVISNINGAR — SPARA DESSA ANVISNINGAR
FÖLJ DESSA INSTRUKTIONER NOGGRANT FÖR ATT MINSKA RISKEN FÖR BRAND ELLER ELSTÖT
Denna handbok innehåller viktiga säkerhets- och driftinstruktioner för batteriladdarna typ PASC5 och PASC6. Typerna finns angivna på produktens etikett.
Innan du använder batteriladdaren måste du läsa igenom alla anvisningar och varningsanvisningar på laddaren, batteriet och på produkten som batteriet ska användas i.
Använd endast batteriladdaren av typ PASC5 för att ladda batterityperna PASB2, PASB4 och PASB5 till Yamaha E-Bike systemen och batteriladdaren av typ PASC6 för att ladda batteritypen PASB6 till Yamaha E-Bike systemen. Andra typer av batterier kan explodera och orsaka skador och materialskador.

FÖRSIKTIGHET

Applicera inget smörjfett på batteriets anslutning.

Lämplig laddningsmiljö

För säker och effektiv laddning ska du ladda batteriladdaren på en plats som:

- är jämn och stabil
- är skyddad mot regn och fuktighet
- är skyddad mot direkt solstrålning
- är väl ventilerad och torr
- inte är tillgänglig för barn och husdjur
- har en temperatur mellan 15 och 25 °C

Olämplig laddningsmiljö och lösningar

Den nedan beskrivna varma eller kalla miljön kan medföra att laddningen går i viloläge eller avbryts utan att batteriet är fullständigt laddat.

- Laddning sommartid viloläge/avbrott
  Om du laddar på en plats som är utsatt för direkt solljus eller om du laddar direkt efter körning kan batteripaketet eventuellt gå in i viloläge (alla fyra lampor för laddningsstatus blinkar långsamt). Se ”Avläsning av batteripaketets laddningsstatus”. Funktionen stoppar laddningen automatiskt för att skydda batteriet mot överhettning under laddningen. Du kan undvika att laddningen avbryts genom att börja ladda när batteriet är kallt eller vid en rumstemperatur på 15–25 °C. Flytta batteripaketet till ett svalt ställe om laddningen avbryts för att förkorta laddningsviloläget.
- Laddning vintertid viloläge/avbrott
  Laddningen går in i viloläge om temperaturen är lägre än 0 °C. Om laddningen startas och temperaturen sjunker av nattkyla eller andra faktorer under detta värde avbryts laddningen och viloläge intas för att skydda batteriet. Starta i så fall om laddningen inomhus vid en temperatur på 15–25 °C.
- Brus i TV, radio eller datorer
  Laddning nära TV- eller radioapparater eller liknande enheter kan medföra statiska, flimrande bilder och andra störningar. Börja i så fall om laddningen på en annan plats som ligger längre bort från TV:n eller radion (t.ex. i ett annat rum).

⚠ VARNING

Dra ur batteriladdarens nätkontakt ur uttaget om det uppstår ett fel under laddningen och vänta tills batteripaketet och batteriladdaren har svalnat.

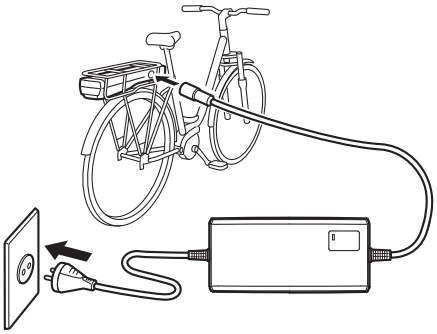

Laddning av batteripaketet på cykeln (pakethållar-batteri)

1. Sätt i batteriladdarens nätkontakt i ett vanligt uttag.
2. Ta bort locket på batterihållaren och skyddet på laddningsanslutning och anslut batteriladdarens laddningskontakt.

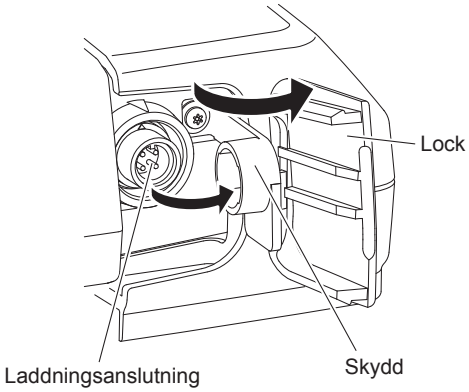

Laddning av batteripaketet på cykeln (nedre rambatteri)

1. Sätt i batteriladdarens nätkontakt i ett vanligt uttag.
2. Ta bort skyddet över batteripaketets laddningsanslutning och sätt i batteriladdarens laddningskontakt.

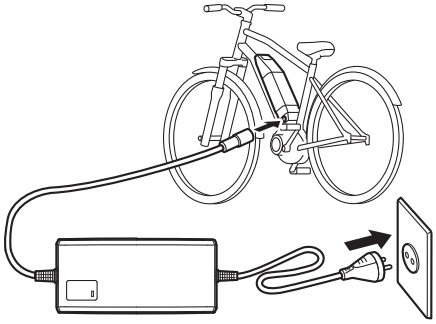

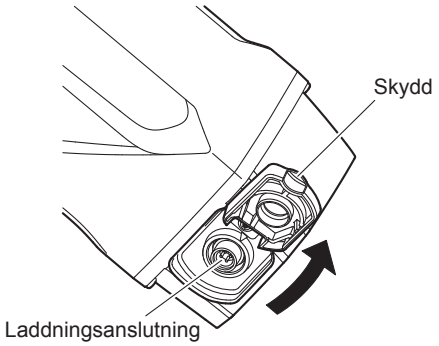

Laddning av batteripaketet på cykeln (multipositions-batteri, externt crossover-batteri)

1. Sätt i batteriladdarens nätkontakt i ett vanligt uttag.
2. Ta bort skyddet över batteripaketets laddningsanslutning på cykeln och sätt i batteriladdarens laddningskontakt. Skyddet öppnas olika på olika cyklar.

FÖRSIKTIGHET

- **Sätt inte i batteriladdarens laddningskontakt i batteriets laddningsuttag om det är vått.**
  Annars kan det hända att batteriladdaren och batteripaketet inte fungerar.
- **Batteriladdarens laddningskontakt får bara anslutas om batteripaketets laddningsuttag är helt torrt.**
  Annars kan det hända att batteriladdaren och batteripaketet inte fungerar.
- **Ta inte i för hårt i laddningskontakten och dra inte i kabeln när laddningskontakten är ansluten till batteriet.**
  I så fall kan kontakten eller anslutningen skadas.
- **Trampa inte med pedalerna när laddningskontakten är ansluten.**

3. Se ”Avläsning av batteripaketets laddningsstatus” och kontrollera att batteriladdaren laddar batteriet.
4. Lamporna för laddningsstatus tänds vartefter tills alla fyra lyser. När laddningen är klar slocknar alla lampor.
5. Kontrollera att laddningen är avslutad och dra ur laddningskontakten från batteripaketet.
   Hur stickkontakten till batteriladdaren av typ PASC5 tas bort (se figuren till vänster)
   ① Ta tag i låsringen.
   ② Dra den rakt ut.
6. Sätt på skyddet över batteripaketets laddningsanslutning.

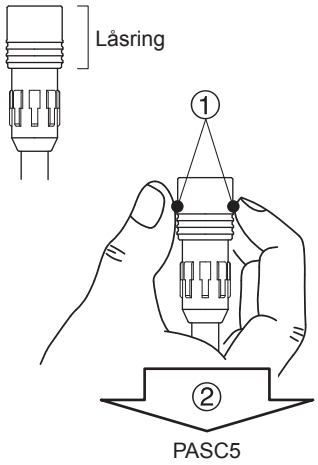

PASC5

⚠ VARNING

Hantera eller vidrör aldrig nätstickkontakten, laddningsuttaget eller laddningskontakterna med våta händer. Det kan ge elektriska stötar.

INFORMATION

- Laddningen startar automatiskt.
- Om displayenheten startas under laddningen visas alla normala displayer inklusive batteriladdningsstatus, men motorn fungerar inte.
- När batteripaketet ansluts till batteriladdaren blinkar laddningsnivålampan med ett intervall på ca 0,2 sekunder för att visa att laddningen förbereds. Gör ingenting åt det, laddningen startar automatiskt.

Laddning av batteripaket som tagit bort från cykeln

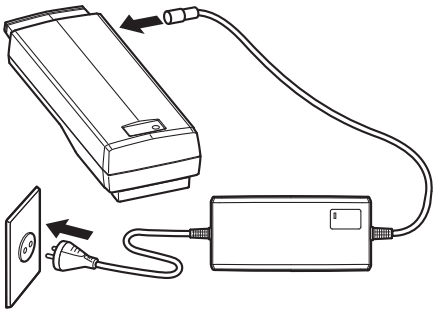

1. Stäng av displayenheten.
2. Sätt i nyckeln i batterilåset och vrid den för att låsa upp batterilåset.
3. Ta bort batteripaketet.

⚠ VARNING

Använd båda händer när du avlägsnar batteripaketet. Tappa inte batteripaketet och utsätt det inte för stötar. I så fall kan batteripaketet bli varmt eller antändas, vilket kan medföra allvarliga personskador eller materiella skador.

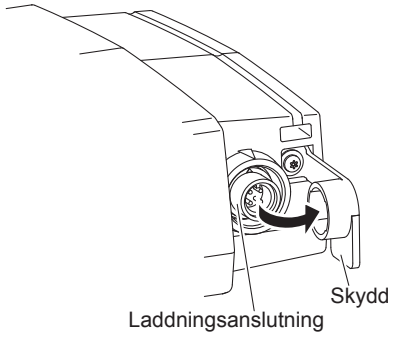

INFORMATION

Hur multipositions-batteriet avlägsnas beror på typ av cykel. Mer information om detta hittar du i bruksanvisningen som följer med cykeln.

4. Sätt i batteriladdarens nätkontakt i ett vanligt uttag.
5. Ta bort skyddet över batteripaketets laddningsanslutning och sätt i batteriladdarens laddningskontakt.
   Multipositions-batteriet 400/500 och det externa crossoverbatteriet 500 har inget skydd.

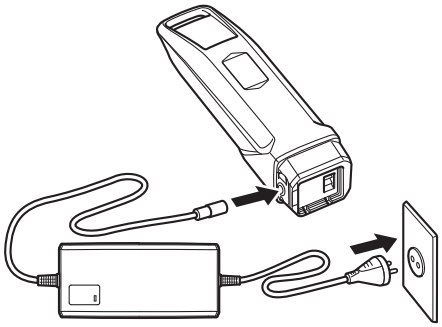

FÖRSIKTIGHET

- **Sätt inte i batteriladdarens laddningskontakt i batteripaketets laddningsuttag om det är vått.**
  Annars kan det hända att batteriladdaren och batteripaketet inte fungerar.
- **Batteriladdarens laddningskontakt får bara anslutas om batteripaketets laddningsuttag är helt torrt.**
  Annars kan det hända att batteriladdaren och batteripaketet inte fungerar.
- **Ta inte i för hårt i laddningskontakten och dra inte i kabeln när laddningskontakten är ansluten till batteripaketet.**
  I så fall kan kontakten eller anslutningen skadas.

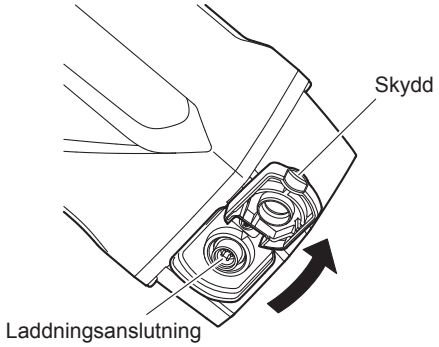

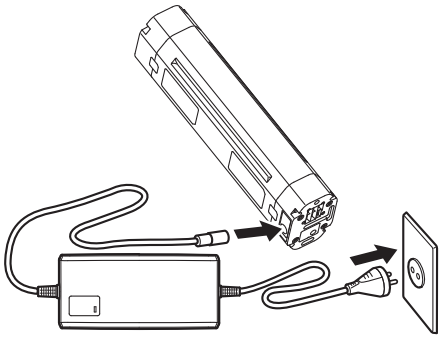

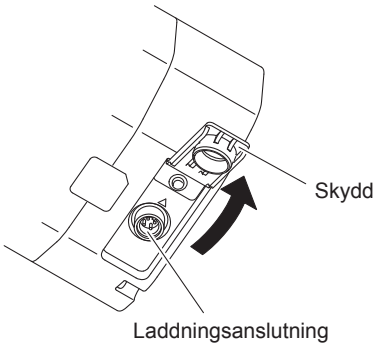
Skydd
Laddningsanslutning

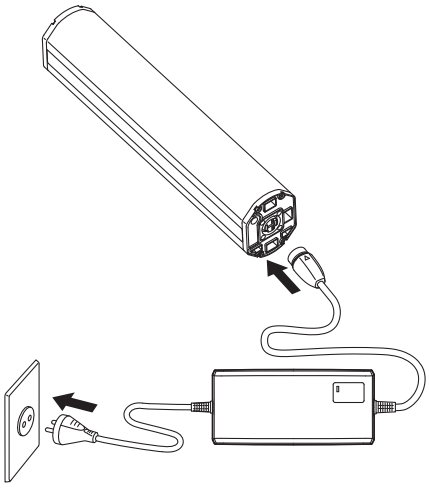

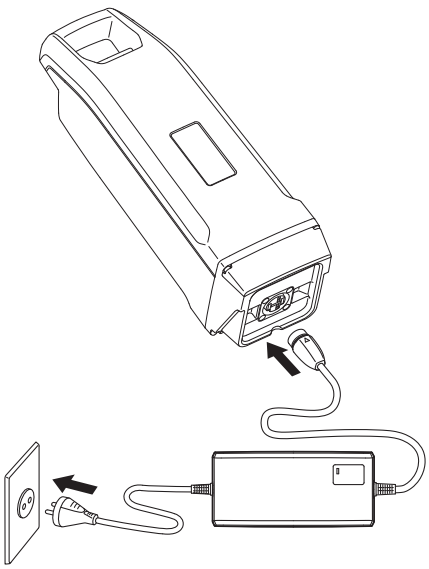

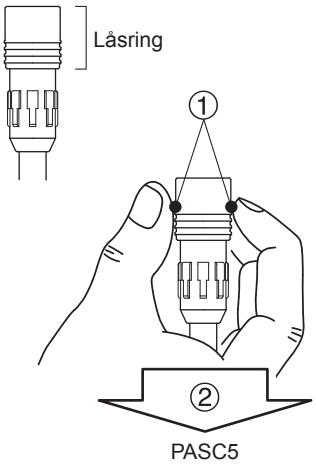

6. Se ”Avläsning av batteripaketets laddningsstatus” och kontrollera att batteriladdaren laddar batteriet.
7. Lamporna för laddningsstatus tänds vartefter tills alla fyra lyser. När laddningen är klar slocknar alla lampor.
8. Kontrollera att laddningen är avslutad och dra ur laddningskontakten från batteripaketet.
   Hur stickkontakten till batteriladdaren av typ PASC5 tas bort (se figuren till vänster)
   ① Ta tag i låsringen.
   ② Dra den rakt ut.
9. Sätt på skyddet över batteripaketets laddningsanslutning. Multipositions-batteriet 400/500 och det externa crossoverbatteriet 500 har inget skydd.
10. Fäst batteripaketet på cykeln.

⚠ VARNING

- **Vidrör inte laddningskontakterna med metalliska föremål. Se till att inga främmande föremål kortsluter kontakterna. Det kan medföra elstöt, brand eller skada på batteriladdaren.**
- **Rengör regelbundet nätstickproppen från damm. Fukt eller andra problem kan minska isoleringens effektivitet, vilket kan medföra brand.**
- **Plocka aldrig isär eller förändra batteriladdaren. Det kan medföra brand eller ge elektriska stötar.**
- **Använd inte batteriladdaren med ett grenuttag eller en förlängningssladd. Användning av grenuttag eller liknande metoder kan innebära att märkströmmen överskrids och leda till brand.**
- **Använd inte batteriladdaren när kabeln är ihopbunden eller upprullad, och förvara den inte med kabeln lindad runt huset. En skadad kabel kan medföra brand eller elstöt.**
- **Sätt i nätstickkontakten och laddningskontakten ordentligt i uttaget. Om nätstickkontakten och laddningskontakten inte sitter i ordentligt kan det medföra brand genom elektrisk stöt eller överhettning.**
- **Använd inte batteriladdaren i närheten av brännbart material eller gas. Det kan medföra brand eller explosion.**
- **Täck aldrig över batteriladdaren eller placera andra föremål på den under laddningen. Det kan medföra inre överhettning och därmed brand.**
- **Innan du utrustar din cykel med ett multipositions-batteri 400/500 ska du kontrollera att det inte finns något främmande material och inget vatten vid anslutningen till cykeln. Annars kan det utvecklas värme, rök och/eller brand genom kortslutning i anslutningarna.**

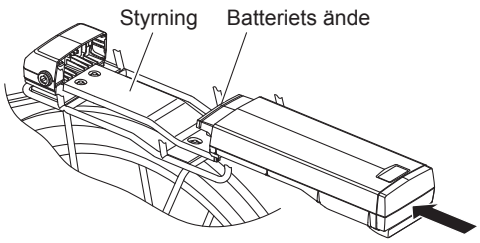

INFORMATION

Montering av batteripaketet (pakethållar-batteri)
Batteripaketet monteras baktill på pakethållaren.

- Sätt in batteriets ände upptill i styrningen.
- Skjut batteriet i pilens riktning tills det klickar fast.

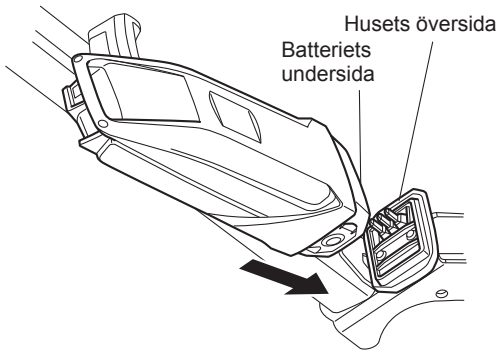

INFORMATION

Montering av batteripaket (nedre rambatteri)

- Sätt i batteriet i pilens riktning så att undersidan på batteriet är vänd mot husets översida.
- Sätt i batteriets övre del i pilens riktning så att batterihandtaget är vänt mot låset.
- Tryck batteriets undre del mot ramen tills det klickar fast.

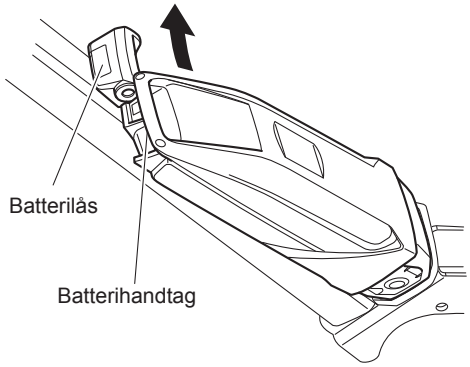

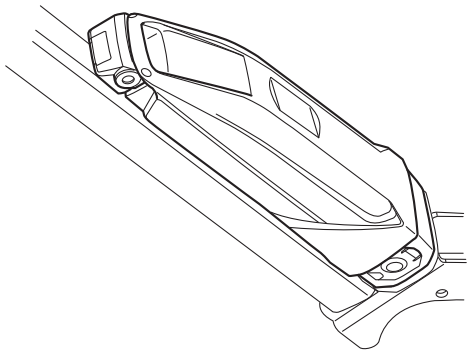

INFORMATION

Montering av batteripaket (multipositions-batteri)
Hur multipositions-batteriet fästs beror på typ av cykel. Mer information om detta hittar du i bruksanvisningen som följer med cykeln.

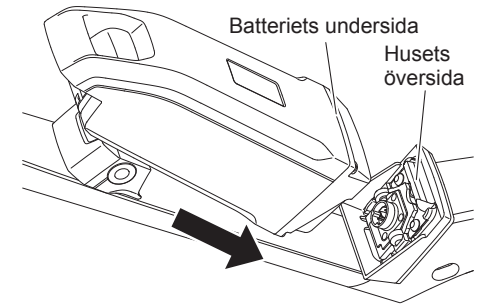

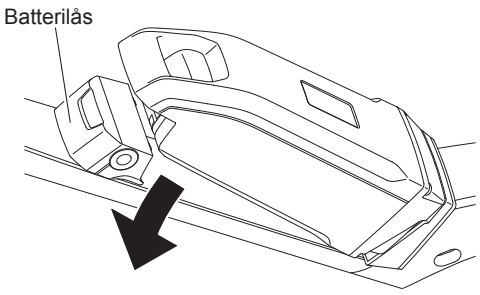

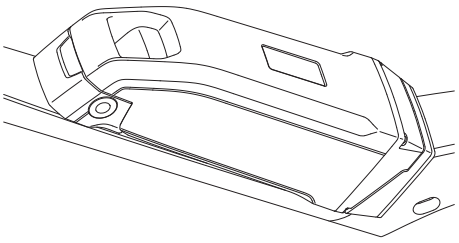

INFORMATION

Batteripaket (externt crossover-batteri)

- Sätt i batteriet i pilens riktning så att undersidan på batteriet är vänd mot husets översida.
- Tryck batteriets undre del mot ramen tills det klickar fast.

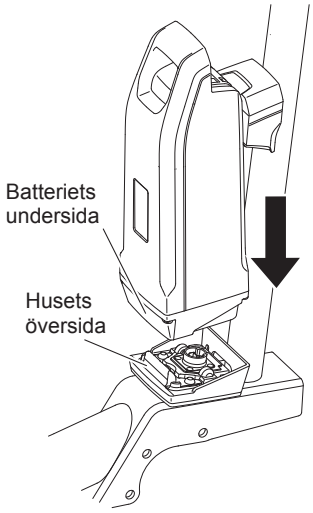

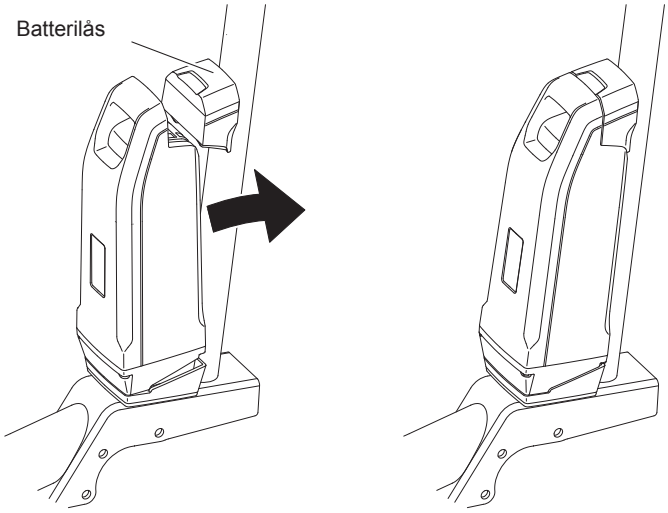

11. Kontrollera att batteripaketet är fastlåst genom att dra i det efter monteringen.

⚠ VARNING

- **Kortslut inte batteripaketets kontakter. I så fall kan batteripaketet bli varmt eller antändas, vilket kan medföra allvarliga personskador eller materiella skador.**
- **Plocka aldrig isär eller förändra batteripaketet. I så fall kan batteripaketet bli varmt eller antändas, vilket kan medföra allvarliga personskador eller materiella skador.**
- **Batteripaketet får inte omhändertas genom att förbrännas, och det får inte utsättas för värmekällor. Det kan leda till en explosion, vilket kan medföra allvarliga personskador eller skador på egendom.**
- **Tappa inte batteripaketet och utsätt det inte för stötar. I så fall kan batteripaketet bli varmt eller antändas, vilket kan medföra allvarliga personskador eller materiella skador.**

FÖRSIKTIGHET

Kontrollera att det inte finns några främmande föremål på batteripaketets kontakter innan du sätter i det.

Avläsning av batteripaketets laddningsstatus

Batteriladdarens lampa	Lampor för batteriladdningsstatus	Aktuellt status	Detaljer
 Till	Tända lampor visar hur långt laddningen har kommit. En blinkande lampa visar pågående laddning. **(Pakethållar-batteri)** **(Nedre rambatteri)** 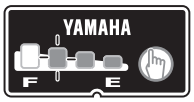 **(Multipositions-batteri)** 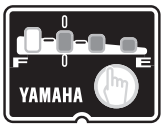 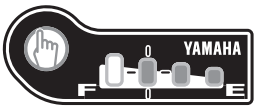 **(Externt crossover-batteri)** (Exempel: Batteriet har ca 50–75 % laddning.)	Laddning	Under laddningen tänds lamporna för batteriladdningsstatus i tur och ordning.

Batteriladdarens lampa	Lampor för batteriladdningsstatus	Aktuellt status	Detaljer
BATTERY CHARGE YAMAHA Från	**(Pakethållar-batteri)** **(Nedre rambatteri)** **(Multipositions-batteri)** 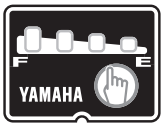 **(Externt crossover-batteri)** Från	Laddning avslutad	När laddningen är klar slocknar lampan på batteriladdaren och lampan för batteriladdningsstatus på batteripaketet.
	Fyra lampor blinkar samtidigt. **(Pakethållar-batteri)** **(Nedre rambatteri)** 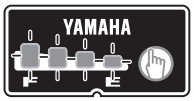 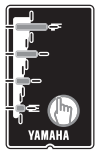 **(Multipositions-batteri)** 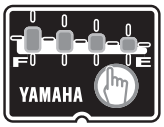 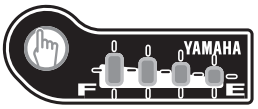 **(Externt crossover-batteri)** 	Batteriet är i viloläge. * Temperaturen inne i batteriet är för hög eller för låg.	Laddningen startar automatiskt igen när temperaturen tillåter laddning. (Se ”Lämplig laddningsmiljö”.) Ladda om möjligt alltid vid den optimala temperaturen på 15–25 °C.

Läs av laddningsstatusen för displayenheten (gäller endast för modeller med ett multipositions-batteri.)

För att kontrollera laddningsstatus, slå på strömförsörjningen på displayenheten.

Batteriladdarens lampa	Displayenhet	Aktuellt status	Detaljer
BATTERY CHARGE YAMAHA Till	**(Display A)** 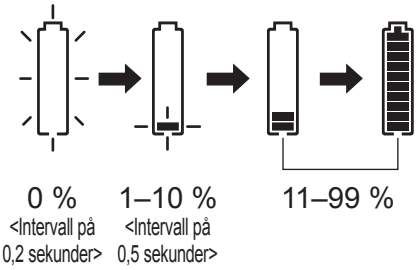 0 % <Intervall på 0,2 sekunder> 1–10 % <Intervall på 0,5 sekunder> 11–99 % **(Display X)** 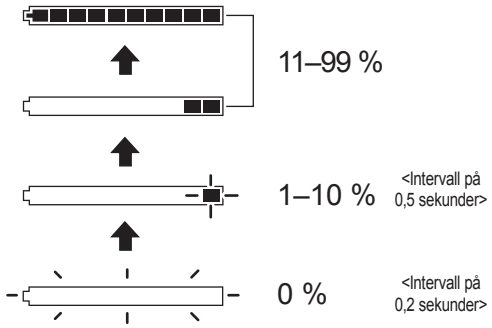 11–99 % 1–10 % <Intervall på 0,5 sekunder> 0 % <Intervall på 0,2 sekunder> **(Display C)** 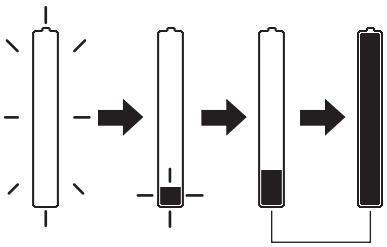 0 % <Intervall på 0,2 sekunder> 1–10 % <Intervall på 0,5 sekunder> 11–99 %	Laddning	Batteriladdningsstatusen visar långsamt högre värden.

Batteriladdarens lampa	Displayenhet	Aktuellt status	Detaljer
	(Display A) Alla segment i batteriladdningsstatusen tänds. **(Display X)** Alla segment i batteriladdningsstatusen tänds. **(Display C)** Alla segment i batteriladdningsstatusen tänds. 	Laddning avslutad	När laddningen är avslutad slocknar alla segment i batteriladdningsstatusen för drivenheten och batteriladdarens lampa slocknar.
BATTERY CHARGE YAMAHA Från	**(Display A)** Alla element på funktionsdisplayen blinkar. 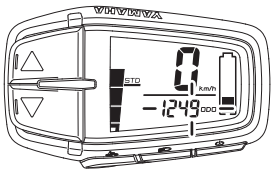 **(Display C)** Alla element på funktionsdisplayen blinkar. 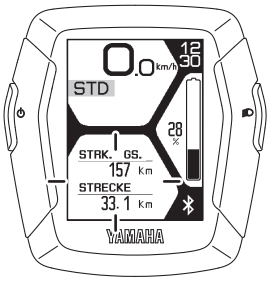	Batteriet är i viloläge. * Temperaturen inne i batteriet är för hög eller för låg.	Laddningen startar automatiskt igen när temperaturen tillåter laddning. (Se ”Lämplig laddningsmiljö”.) Ladda om möjligt alltid vid den optimala temperaturen på 15–25 °C.

INFORMATION

Om batteriets eller omgivningens temperatur är för hög eller för låg då den normala laddningen startas, kan laddningen förlängas eller avbrytas utan att batteriet är tillräckligt laddat. Det är för att skydda batteriet.

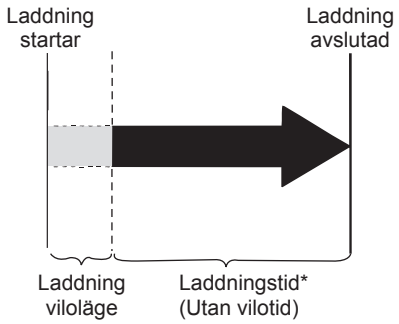

Riktlinjer för laddningstid

Även om laddningstiden varierar beroende på kvarvarande batteriladdning och yttertemperatur, är den typiska laddningstiden för ett helt urladdat batteri enligt tabellen nedan.

Batteripaket	Laddningstid
Pakethållar-batteri 400	3,5 timmar
Nedre rambatteri 400	
Multipositions-batteri 400	
Pakethållar-batteri 500	4 timmar
Nedre rambatteri 500	
Multipositions-batteri 500	
Externt Crossover-batteri 500	
Multipositions-batteri 600	5 timmar

Om batteripaketet går i viloläge under laddningen förlängs laddningstiden i motsvarande grad.

* Om cykeln inte har använts under en längre tid förlängs laddningstiden beroende på batteristatus. Kontrollera ändå att det inte finns några fel så länge som lamporna för batteriladdningsstatusen inte blinkar med ett felmönster (se ”Avläsning av batteriladdningsstatus”).

H. Kontrollera kvarvarande batteriladdningsstatus

Du kan kontrollera hur mycket laddning batteriet fortfarande har och hur mycket det har laddats. Kontrollen kan ske med indikatorn för kvarvarande batteriladdning på displayenheten eller med lamporna för batteriladdningsstatus på batteriet.

INFORMATION

- Även om batteriets laddning är 0 (noll) kan du alltid använda cykeln som en vanlig cykel.
- Om du använder ett gammalt batteripaket kan batteriladdningsstatus plötsligt visa mycket låg laddning när du börjar cykla. Det innebär inte att det är något fel. Så snart körningen är stabil och belastningen minskar visas det rätta värdet.

Visning av kvarvarande batteriladdning och uppskattning av kvarvarande batteriladdning för displayenheten

Den kvarvarande batteriladdningen kan visas på displayenheten som ett siffervärde.

Visning av kvarvarande batteriladdning på displayenheten	Visning av kvarvarande batteriladdning	Aktuell situation
(Display A) **(Display C)**	100–11 %	När du slår på strömmen till displayenheten och cyklar kontinuerligt med ett fulladdat batteri, slocknar segmenten för kvarvarande batteriladdning i tur och ordning i takt med att batteriladdningen sjunker med 10 %.

Visning av kvarvarande batteriladdning på displayenheten	Visning av kvarvarande batteriladdning	Aktuell situation
(Display A) 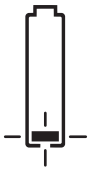 <Intervall på 0,5 sekunder> **(Display C)** 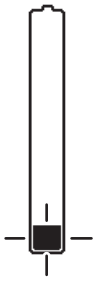 <Intervall på 0,5 sekunder>	10–1 %	Det återstår inte mycket batteriladdning. Ladda batteriet inom kort.
(Display A) 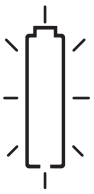 <Intervall på 0,2 sekunder> **(Display C)** 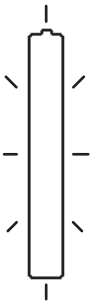 <Intervall på 0,2 sekunder>	0 %	Batteriet är urladdat. Slå från strömmen till displayenheten och ladda upp batteripaketet så snart som möjligt. * Stödet kopplas från men du kan fortsätta att använda cykeln som en vanlig cykel.

Lampornas visning av kvarvarande batteriladdning och uppskattning av kvarvarande batteriladdning

Tryck på knappen för batteriladdningsstatus för att kontrollera den kvarvarande batteriladdningen ””.

Lampornas visning av batteriladdningsstatus	Uppskattning av kvarvarande batteriladdning	Aktuell situation
(Pakethållar-batteri) **(Nedre rambatteri)** 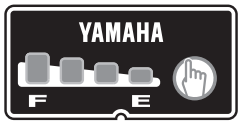 **(Multipositions-batteri)** 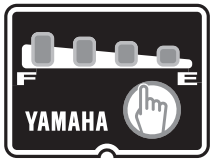 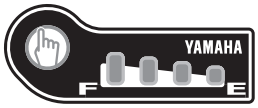 **(Externt crossover-batteri)** 	100–76 %	Från fulladdat (100 %) slocknar lamporna för batteriladdningsstatus en i taget.
(Pakethållar-batteri) **(Nedre rambatteri)** 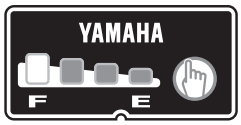 **(Multipositions-batteri)** 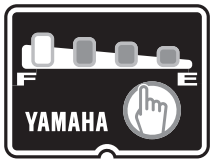 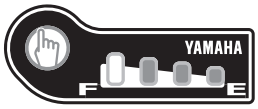 **(Externt crossover-batteri)** 	75–51 %	

Lampornas visning av batteriladdningsstatus	Uppskattning av kvarvarande batteriladdning	Aktuell situation
(Pakethållar-batteri) **(Nedre rambatteri)** 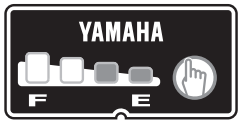 **(Multipositions-batteri)** 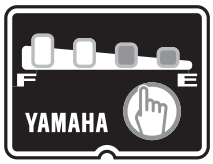 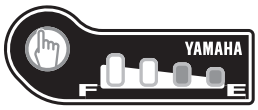 **(Externt crossover-batteri)** 	50–26 %	Från fulladdat (100 %) slocknar lamporna för batteriladdningsstatus en i taget.
(Pakethållar-batteri) **(Nedre rambatteri)** 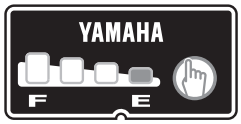 **(Multipositions-batteri)** 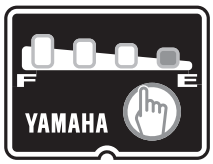 **(Externt crossover-batteri)** 	25–11 %	Från fulladdat (100 %) slocknar lamporna för batteriladdningsstatus en i taget.

Lampornas visning av batteriladdningsstatus	Uppskattning av kvarvarande batteriladdning	Aktuell situation
(Pakethållar-batteri) **(Nedre rambatteri)** 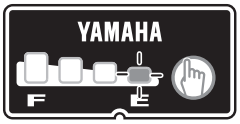 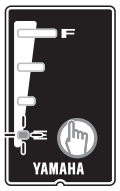 **(Multipositions-batteri)** 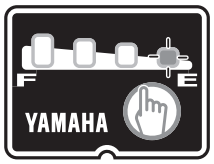 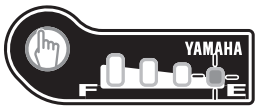 **(Externt crossover-batteri)** Blinkar långsamt <Intervall på 0,5 sekunder>	10–1 %	Det återstår inte mycket batteriladdning.
(Pakethållar-batteri) **(Nedre rambatteri)** 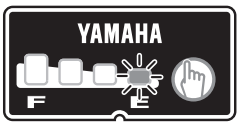 **(Multipositions-batteri)** 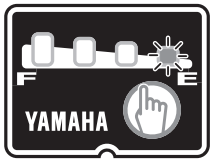 **(Externt crossover-batteri)** Blinkar snabbt <Intervall på 0,2 sekunder>	0 %	Batteriets laddning är 0 (noll). Ladda batteriet.

I. Kontroll före användning

⚠ VARNING

Var noga med att utföra kontrollen innan du börjar cykla med cykeln.
Kontakta en cykelhandlare om det är något du inte förstår eller tycker är svårt.

FÖRSIKTIGHET

- **Kontrollera cykeln så snart som möjligt hos en cykelhandlare om det finns ett fel.**
- **Drivenheten består av precisionsdelar. Plocka inte isär den.**

Kontrollera följande saker vid den regelbundna kontrollen för körning.

Nr	Kontrollpunkt	Utförande
1	Kvarvarande batteriladdning	Finns det tillräckligt med laddning i batteriet?
2	Batteripaketets fastsättning	Är det rätt monterat?
3	e-Bike-systemens funktion	Fungerar e-Bike-systemen när du börjar cykla?

J. Rengöring, underhåll och förvaring

⚠ VARNING

För cyklar utrustade med ett multipositions-batteri 400/500 får batteripaketet inte tas loss från cykeln när du rengör den. Annars kan vatten tränga in i anslutningen och förorsaka värme- och rökutveckling och/eller brand.

FÖRSIKTIGHET

Använd inte högtryckstvätt eller ångrengörare eftersom de kan ge inträngande vatten som kan medföra sakskador eller felfunktioner på drivenheten, displayenheten eller batteripaketet. Låt en auktoriserad cykelhandlare kontrollera cykeln om det har kommit in vatten i dessa enheter.

Vård av batteripaketet

Använd en fuktig och väl urvriden trasa för att torka bort smuts från batteripaketet. Häll inte vatten direkt på batteripaketet, t.ex. med en slang.

FÖRSIKTIGHET

Rengör inte kontakterna genom att fila dem eller med en tråd eller liknande. Det kan medföra fel.

Underhåll av drivenheten

FÖRSIKTIGHET

Drivenheten är en precisionsutrustning som du inte får ta isär eller utsätta för starka krafter (t.ex. slag med hammare).
Eftersom vevaxeln är direkt förbunden med drivenhetens innanmäte kan större skador på vevaxeln medföra felfunktion.

Förvaring

Förvara systemet på en plats som:
- Är jämn och stabil
- Är väl ventilerad och fri från fukt
- Är väderskyddad och skyddad mot direkt solstrålning

Längre förvaring (en månad eller längre) och ny användning efter längre förvaring

- Ta bort batteripaketet om cykeln ska förvaras en längre tid (en månad eller längre) och förvara det enligt nedan.
- Minska den kvarvarande batteriladdningen tills bara en eller två lampor lyser på batteriladdningsstatusen och förvara det inomhus i ett svalt och torrt utrymme (15–25 °C).
- Kontrollera den kvarvarande batteriladdningen en gång per månad. Ladda upp batteripaketet i ca 10 minuter om endast en lampa på batteriladdningsstatusen blinkar. Låt inte den kvarvarande batteriladdningen sjunka alltför mycket.

INFORMATION
- Om du förvarar batteripaketet fulladdat eller tomt åldras det snabbare.
- Batteriet förlorar långsamt sin laddning genom självurladdning under förvaringen.
- Batteriets laddningsstatus minskar med tiden, men en korrekt förvaring maximerar livslängden.

- Ladda alltid upp batteripaketet innan du använder det igen efter en längre tids förvaring. Låt också en cykelhandlare kontrollera och serva din cykel innan du använder den om du har förvarat den i sex månader eller mer.

K. Transport

Batterierna betraktas enligt lag som farligt gods. Vid transport genom tredje part (t.ex. luftfrakt eller pakettjänst) gäller särskilda villkor för förpackning och etikettering. Vänd dig till en expert på farligt gods för att förbereda transporten. Kunden kan transportera batterierna på gatan utan ytterligare krav. Transportera inte skadade batterier.
Tejpa över eller täck kontakterna och förpacka batteripaket på ett sådant sätt att det inte kan röra sig i förpackningen. Följ ovillkorligen alla lokala och nationella bestämmelser. Vänd dig till en cykelhandlare med frågor om transport av batterierna.

L. Förbrukarinformation

Avfallshantering

Drivenhet, batteripaket, batteriladdare, displayenhet, hastighetsgivarsats, tillbehör och förpackning ska sorteras för miljövänlig återvinning.
Cykeln och dess beståndsdelar får inte kastas i hushållsavfallet.

⚠ VARNING

Batteripaketet får inte omhändertas genom att förbrännas, och det får inte utsättas för värmekällor. Det kan leda till brand eller explosion, vilket kan medföra allvarliga personskador eller skador på egendom.

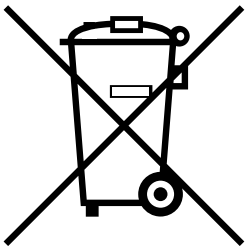

För EU-länder:

Enligt EU-direktiv 2012/19/EU ska elektronisk utrustning som inte längre är användbar samlas in specifikt och omhändertas på ett miljövänligt sätt. Det gäller även defekta eller förbrukade batteripaket/batterier enligt EU-direktiv 2006/66/EG.
Lämna oanvändbara batteripaket till en cykelhandlare.

M. Förenklad försäkran om överensstämmelse

Härmed försäkrar YAMAHA MOTOR CO., LTD., att radioenheten av typ [X0P10], [X1R02] och [X1R10] uppfyller direktivet 2014/53/EU.
Den fullständiga EU-försäkran om överensstämmelse återfinns på följande internetadress:
https://global.yamaha-motor.com/business/e-bike-systems/document/

*Gäller för display X och display C.

N. Felsökning

E-Bike-system

Symptom	Kontroll	Åtgärd
Pedalerna går tungt.	Är strömmen till displayenheten på?	**Tryck på nätströmbrytaren på displayen för att slå till strömmen.**
	Är batteripaketet monterat?	**Montera ett laddat batteripaket.**
	Är batteripaketet laddat?	**Ladda batteripaketet.**
	Har cykeln stått stilla i 5 minuter eller mer?	**Slå på strömmen igen.**
	Kör du i en lång stigning eller transporterar du tung last under sommaren?	**Det innebär inte att det är något fel. Ett skydd utlöses om batteripaketet eller drivenheten är för varm. Motorn kopplas in igen när batteripaketet eller drivenheten har svalnat. Du kan undvika det genom att välja en lägre växel än den du normal skulle använda (t.ex. genom att växla från tvåan till ettan).**
	Är lufttempera-turen låg (ca 10 °C eller lägre)?	**Förvara batteripaketet inomhus vintertid innan du använder det.**
	Laddar du batteripaketet när det sitter fast på cykeln?	**Avsluta laddningen av batteripaketet.**
Drivenheten kopplas till och från under cykling.	Är batteripaketet rätt monterat?	**Kontrollera att batteripaketet har snäppt fast på sin plats. Om problemet kvarstår fastän batteripaketet har snäppt fast kan det vara en lös anslutning i batteripaketets kablage. Låt en cykelhandlare kontrollera cykeln.**

Symptom	Kontroll	Åtgärd
Onormala skramlande eller gnisslande ljud kommer från drivenheten.		**Det kan vara ett problem inne i drivenheten. Låt en cykelhandlare kontrollera cykeln.**
Rök eller onormal lukt kommer från drivenheten.		**Det kan vara ett problem inne i drivenheten. Låt en cykelhandlare kontrollera cykeln.**
(Display A) **Huvuddisplayen och ”Er” visas omväxlande i funktionsdisplayen samt en beskrivning av felets typ.** 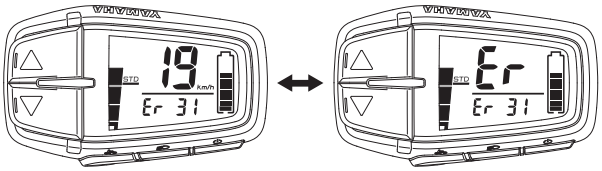 Felindikationer **(Display C)** **Andra felmeddelanden än de gällande batteriet visas här som ”ER” ihop med en felbeskrivning nedanför.** 		**Felet uppträder i e-Bike-systemen. Stäng av strömmen och slå till den igen. Kontrollera cykeln så snart som möjligt hos en cykelhandlare om du inte kan lösa problemet.**

Symptom	Kontroll	Åtgärd
Körsträckan har blivit kortare.	Har du laddat batteripaketet fullständigt?	**Ladda batteripaketet fullständigt (F).**
	Använder du systemet vid låga temperaturer?	**Den normala körsträckan kommer tillbaka när omgivningstemperaturen ökar. Dessutom ökar körsträckan när det är kallt om batteripaketet förvaras inomhus (på ett varmt ställe) före användning.**
	Är batteripaketet förbrukat?	**Byt ut batteripaketet.**
(Display A) **Hastigheten visas inte heller under körning och funktionsdisplayen blinkar.** 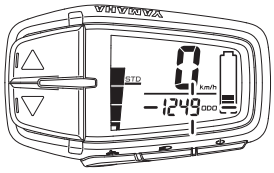 **(Display C)** **En felbeskrivning visas i funktionsdisplayen.** 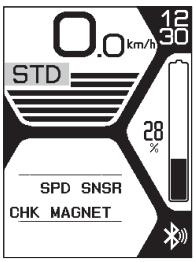		**Hastighetsgivaren kan inte känna igen en riktig signal. Stäng av strömmen till displayenheten och slå sedan på den igen. Välj stödläge och kör sedan en kort sträcka. Kontrollera också att magneten är rätt monterad på ekrarna.**

Symptom	Kontroll	Åtgärd
(Display A) **Hastigheten visas, men funktionsdisplayen blinkar. (Stödkraften är stoppad.)** 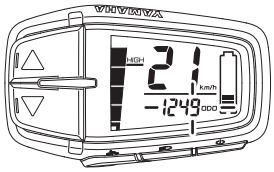 **(Display C)** **Funktionsdisplayen blinkar. (Stödkraften är stoppad.)** 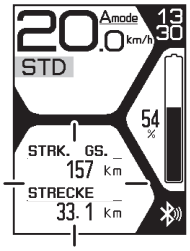		**Det innebär inte att det är något fel. Hjälpkraftsystemet befinner sig i ett normalt drifttillstånd. Detta tillstånd kan uppstå oberoende av mängden pedalkraft och körhastighet, men återkommer i normalt tillstånd om det bekräftas att systemet fungerar normalt.**

Symptom	Kontroll	Åtgärd
(Display A) **Huvuddisplayen och ”Er” visas omväxlande i funktionsdisplayen samt en beskrivning av felets typ.** 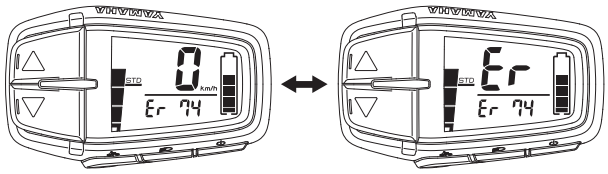 **(Display C)** **Felmeddelanden för batterifel visas här som ”ER” ihop med ”BATTERY” med en beskrivning nedan.** 		**Problemet uppstår i batteripaketet. Stäng av strömmen och slå till den igen. Kontrollera batteripaketet så snart som möjligt hos en cykelhandlare om du inte kan lösa problemet själv.**

Symptom	Kontroll	Åtgärd
(Display A) **Indikationen för det automatiska stödläget blinkar.** 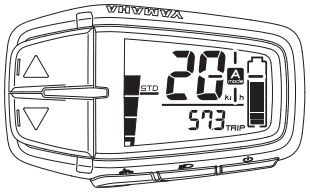 **(Display C)** **Indikationen för det automatiska stödläget blinkar.** 		**Det kan vara ett problem inne i drivenheten.** **Stäng av strömmen till displayenheten och slå sedan på den igen.** **Kontrollera cykeln så snart som möjligt hos en cykelhandlare om du inte kan lösa problemet.**

Draghjälpsfunktion

Symptom	Kontroll	Åtgärd
Draghjälpsfunktionen slår från.	Har hjulet blockerats under några sekunder?	**Ta bort fingret från draghjälpsknappen och tryck på den igen efter det att du har förvissat dig om att hjulen roterar.**
	Har du roterat pedalerna samtidigt som draghjälpen var igång?	**Ta bort fötterna från pedalerna och ta bort fingret från draghjälpsknappen en stund. Tryck sedan på den igen.**

Strömförsörjning av externa enheter via USB-anslutningen

* Gäller för indikation C.

Symptom	Kontroll	Åtgärd
Ingen strömförsörjning.	Är strömmen till displayenheten på?	**Tryck på nätströmbrytaren på displayen för att slå till strömmen.**
	Är det rätt USB-version?	**Använd en extern enhet som motsvarar USB-specifikationen 2.0.**
	Är det rätt sorts USB-kabel?	**Använd en OTG-kabel. Anslut också värdsidan till displayen.**
	Är USB-kabeln rätt ansluten?	**Sätt i USB-kabeln på nytt.**
	Är USB-anslutningens eller USB-kontaktens kontakter smutsiga eller våta?	**Dra ur USB-kabeln från displayenheten och den externa enheten. Rengör kontakterna på USB-anslutningen och USB-kontakten från smuts och vatten och anslut kabeln igen.**
	Står USB-inställningen på ”COMM” (dataöverföring)?	**(Display C) Ställ in USB-inställningarna på ”Laddningsanslutning” enligt ”Inställningar” eller slå från strömförsörjningen och slå sedan på den igen.**

Trådlös kommunikation med Bluetooth

* Gäller för indikation C.

Symptom	Kontroll	Åtgärd
Den trådlösa kommunikationen fungerar inte.	Är de trådlösa inställningarna för både displayenheten och din trådlösa enhet aktiverade?	**(Display C) Definiera kommunikationsprofilerna, se ”Inställningar”, och definiera sedan de rätta kommunikationsprofilerna för den trådlösa enheten eller applikationsprogramvaran.**
	Är kommunikationsprofilerna för den trådlösa enheten eller applikationsprogramvaran, som kommunicerar trådlöst med displayens kommunikationsprofiler, riktiga?	
Den trådlösa enhetens displayvärden är felaktiga.	Har du ändrat inställningarna av kommunikationsprofilerna?	**Avbryt förbindelsen för ett ögonblick, definiera displayens kommunikationsprofiler och upprätta sedan förbindelsen igen. Ytterligare information om hur man avbryter förbindelsen och återupptar den hittar du i den bifogade bruksanvisningen för den trådlösa enheten.**

Batteripaket och batteriladdare

Symptom	Kontroll	Åtgärd
Det går inte att ladda	Är nätkontakten rätt isatt? Är laddningskontakten fast instucken i batteripaketet?	**Gör en ny anslutning och försök att ladda igen. Om det fortfarande inte går att ladda batteripaketet kan det eventuellt vara ett fel i batteriladdaren.**
	Lyser lamporna för kvarvarande batteriladdningsstatus?	**Kontrollera laddningsmetoden och försök ladda igen. Om det fortfarande inte går att ladda batteripaketet kan det eventuellt vara ett fel i batteriladdaren.**
	Är batteriladdarens eller batteripaketets kontaktanslutningar smutsiga eller våta?	**Koppla bort batteripaketet från batteriladdaren och dra ur laddningskontakten ur uttaget. Använd en torr trasa eller bomullstuss för att rengöra batteriets kontaktanslutningar. Anslut så väl batteripaket som batteriladdare igen.**

Symptom	Kontroll	Åtgärd
(Pakethållar-batteri) (Nedre rambatteri) 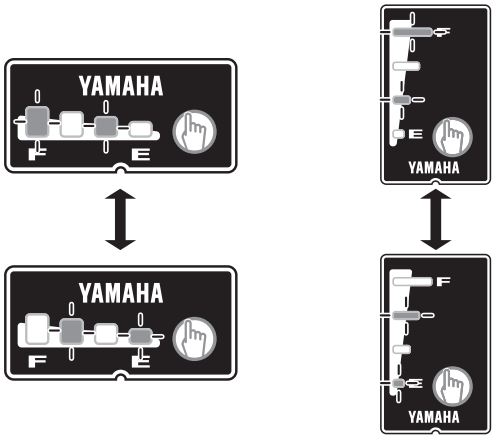 (Multipositions-batteri) 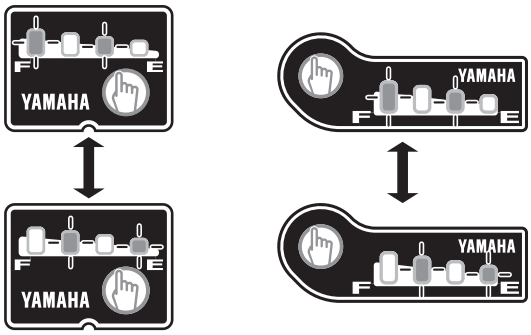 (Externt crossover-batteri) 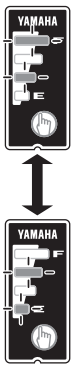 	Det är ett kontaktfel på kontaktanslutningarna.	**Ta bort batteripaketet från cykeln.** **Anslut laddningskontakten till batteripaketet.** **(Om lamporna på batteriladdningsstatusen fortfarande blinkar omväxlande kan det vara ett fel på batteripaketet.)** **När du monterar batteripaketet på cykeln igen och trycker på strömbrytaren på displayenheten kan det hända att det föreligger ett fel i drivenheten, om inte batteriindikationens lampor blinkar omväxlande.**

Symptom	Kontroll	Åtgärd
(Pakethållar-batteri) (Nedre rambatteri) 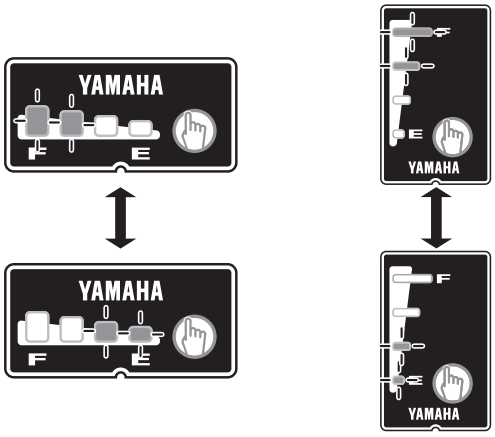 (Multipositions-batteri) 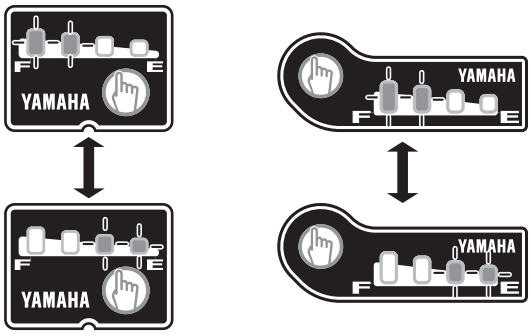 (Externt crossover-batteri) 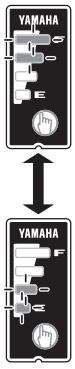 	Det är ett kontaktfel på kontaktanslutningarna.	**Koppla bort batteripaketet från batteriladdaren, montera batteriet på cykeln och tryck på nätströmbrytaren på displayenheten. Om du ansluter laddningskontakten till batteripaketet och lamporna på batteriladdningsstatusen fortfarande blinkar samtidigt kan det vara ett fel i batteriladdaren.**
	Är batteripaketets laddningsanslutning våt?	**Rengör laddningsanslutningen och laddningskontakten. Torka av dem. Anslut laddningskontakten till laddningsanslutningen.**

Symptom	Kontroll	Åtgärd
Batteriladdningsstatusens lampor blinkar samtidigt på båda sidor. (Pakethållar-batteri) (Nedre rambatteri) 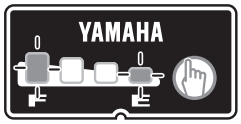 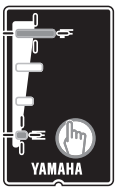 (Multipositions-batteri) 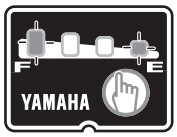 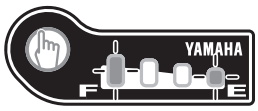 (Externt crossover-batteri) 		**Batteripaketets skyddsfunktion har aktiverats och systemet kan inte användas. Byt ut batteripaketet så snabbt som möjligt hos en cykelhandlare.**
Batteriladdaren avger onormala ljud, dålig lukt eller rök.		**Dra ur laddningskontakten och avbryt omedelbart laddningen.** **Låt en cykelhandlare kontrollera cykeln.**
Batteriladdaren blir varm.	Det är normalt att batteriladdaren blir litet varm vid laddning.	**Dra ur laddningskontakten om batteriladdaren blir så varm att den inte går att ta i. Vänta tills den har svalnat och kontakta en cykelhandlare.**

Symptom	Kontroll	Åtgärd
Efter laddningen lyser inte alla lampor för batteriladdningsstatus när knappen för batteriladdningsstatus ”☜”.	Har laddnings-kontakten dra-gits ur eller batteripaketet tagits bort under laddningen?	**Ladda batteripaketet på nytt.**
	Har du startat laddningen av batteripaketet vid en hög temperatur, t.ex. direkt efter att cykeln använts?	**Byt till en plats där batteriets temperatur kan bli sådan att laddning är möjlig (15–25 °C) och börja om med laddningen.**
När batteriladdarens laddningskontakt har lossats från batteripaketet fortsätter lamporna för batteriladdningsstatusen att lysa.	Är batteripake-tets laddnings-anslutning våt?	**Rengör laddningsanslutningen och laddningskontakten. Torka av dem.**

O. Tekniska data

Stödhastighetsområde			0 till mindre än 25 km/h
Elmotor		Typ	Borstlös likströmstyp
		Märkutgångseffekt	250 W
Hjälpkraft styrmetod			Styrmetoden beror på pedalvarvtalet och cykelns hastighet
Batteri-paket	Pakethållar-batteri 400/500	Typ	PASB5 (litiumjonbatteri)
		Spänning	36 V
		Kapacitet	11 Ah/13,6 Ah
		Antal battericeller	40
	Nedre rambatteri 400/500	Typ	PASB5 (litiumjonbatteri)
		Spänning	36 V
		Kapacitet	11 Ah/13,6 Ah
		Antal battericeller	40
	Multipositions-batteri 400/500	Typ	PASB6 (litiumjonbatteri)
		Spänning	36,5 V/36 V
		Kapacitet	11 Ah/13,4 Ah
		Antal battericeller	40
	Multipositions-batteri 600	Typ	PASB4 (litiumjonbatteri)
		Spänning	36 V
		Kapacitet	16,5 Ah
		Antal battericeller	50
	Externt Crossover-batteri 500	Typ	PASB6 (litiumjonbatteri)
		Spänning	36 V
		Kapacitet	13,4 Ah
		Antal battericeller	40

Batteriladdare	Typ	PASC5
	Ingångsspänning	220–240 V AC/50–60 Hz
	Max. utgångsspänning	42 V DC
	Max. utgångsström	4,0 A DC
	Max. energiförbrukning	310 VA/180 W (laddad med 240 V AC)
	Lämpliga batterityper	PASB2/PASB4/PASB5
	Typ	PASC6
	Ingångsspänning	220–240 V AC/50–60 Hz
	Max. utgångsspänning	42 V DC
	Max. utgångsström	4,0 A DC
	Max. energiförbrukning	310 VA/180 W (laddad med 240 V AC)
	Lämpliga batterityper	PASB6

Display-enhet (display C)	Strömförsörjnings-del	USB-anslutningstyp	USB2.0 Mikro-B
		Utgångsström	Max. 1000 mA
		Märkspänning	5 V
	Del för den trådlösa kommunikationen	Kommunikationssystem	Bluetooth version 4.0 (Bluetooth)
		Utgångseffekt	–5,39 dBm (e.i.r.p.)
		Kommunikationsområde	Avstånd i siktlinje ca 1 meter (3 ft) störningsfritt
		Frekvensband	2,4 GHz-band (2,400–2,4835 GHz)
		Moduleringsmetod	GFSK
		Understödda profiler	CSCP*1 CPP*2 YEP1.0*3
	Produktinformation CE	Modell-nr.	X1R02/X1R10
		Tillverkare	YAMAHA MOTOR CO., LTD. 2500 Shingai, Iwata, Shizuoka 438-8501, Japan
		Varumärke/handelsnamn	YAMAHA

*1 CSCP (profil för hastighet och trampfrekvens)
Motsvarar värdena för hjulens och vevens varvtal.

*2 CPP (profil för effekt)
Motsvarar värdena för hjulens och vevens varvtal, momentan effekt och upplagrad energi.

*3 YEP1.0
Den av YAMAHA MOTOR CO., LTD. förinställda E-Bike-profilen
Navigationsinformation (Kompass) och fitness-stöd (Fitness) kan visas på displayenhet genom anslutning av smartphone-appen med YEP1.0.

- Kommunikation med alla trådlösa enheter som har samma profiler som detta system kan inte säkert garanteras.
  Även om en enhet uppfyller Bluetooth-specifikationen kan det förekomma att enhetens karakteristiska egenskaper, specifikationer eller kommunikationsförhållanden med denna teknik omöjliggör anslutning eller medför avvikande styrförfarande, avvikande indikering eller funktion.
- YAMAHA MOTOR CO., LTD. ansvarar inte för skador av något slag eller övriga förluster som uppkommer till följd av informationsläckor vid kommunikation via Bluetooth-tekniken.

TRYCKT I JAPAN